MYWOOD

меблеві ручки з
натурального дерева



CATALOG 25/26

меблеві ручки з натурального дерева

MYWOOD

MY WOOD

меблеві ручки з
натурального дерева

Дерево.
Природа не дарма створила.

Дерево піклується про нас, годує, зцілює, захищає, створює.
Дерево майже завжди присутнє у нашому оточенні. Навіть сторінка,
що несе цей текст – дерево.

Придивіться. Дерево – це унікальна краса. Силует, листя, гілля, кора,
текстура деревини – витвір мистецтва
найталановитішого митця.

Дерево – це суцільна міць та сила, яка нікому не шкодить, натомість, дарує
абсолютно безкорисливе добро.
Дерево – дар.

Вдячність. Безмежна вдячність – саме те, що я відчуваю.
Із вдячністю приймаю цей дар, та, віддаючи частинку своєї душі,
виявляю його вроду.
Бо прагну, щоб ви також зігрілися теплом, осягнули красу
та доторкнулись до природного дива.

MY WOOD – дотик до природи

Сергій Винник
автор і засновник
виробництва MyWood

MY WOOD

НАВІГАЦІЯ



REL
колекція довгих ручок

REL 160 — 10
REL 170 — 11
REL 180 — 14
REL 190 — 15
REL 200 — 16



RAD
колекція ручок округлих форм

RAD 10 — 20
RAD 15, RAD 55 — 21
RAD 20 — 22
RAD 30 — 23
RAD 40 — 26

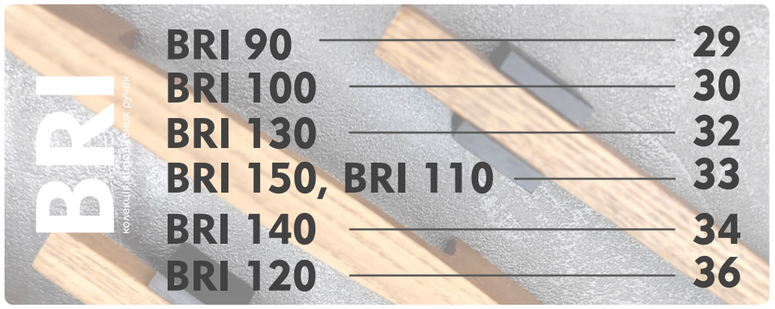

BRI
колекція широких ручок

BRI 90 — 29
BRI 100 — 30
BRI 130 — 32
BRI 150, BRI 110 — 33
BRI 140 — 34
BRI 120 — 36

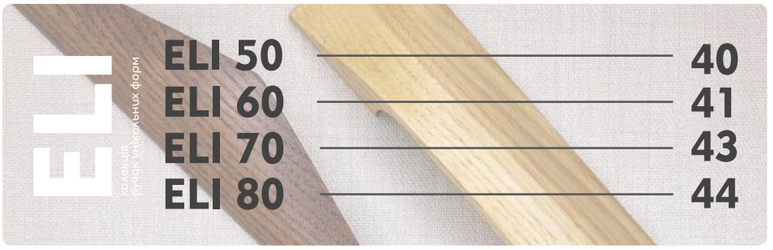

ELI
колекція овальних форм

ELI 50 — 40
ELI 60 — 41
ELI 70 — 43
ELI 80 — 44

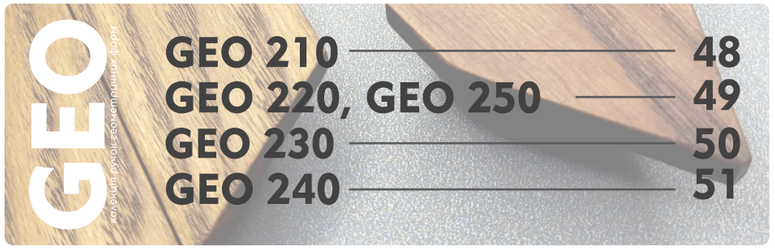

GEO
колекція рельєфних форм

GEO 210 — 48
GEO 220, GEO 250 — 49
GEO 230 — 50
GEO 240 — 51

Фінішне покриття — 53
Спосіб монтування — 55

REL

колекція релінгових ручок

REL 160

Геометрична форма додає
сучасної елегантності, а дерев'яна
фактура — природного затишку.
Дотик до бездоганного дизайну.

REL 160

Розміри		REL 160/1152	REL 160/992	REL 160/832	REL 160/736	REL 160/576	REL 160/480	REL 160/384	REL 160/288
	L	1152	1024	832	736	576	480	384	288
	W	13	13	13	13	13	13	13	13
	H	28	28	28	28	28	28	28	28
	C1	320/	320/	320/	224/	256/	224/	224/	224
	C	384/	320/	224/	224/	256	192	96	
	C	384	320	224	224				

*при замовленні необхідно вказати колір

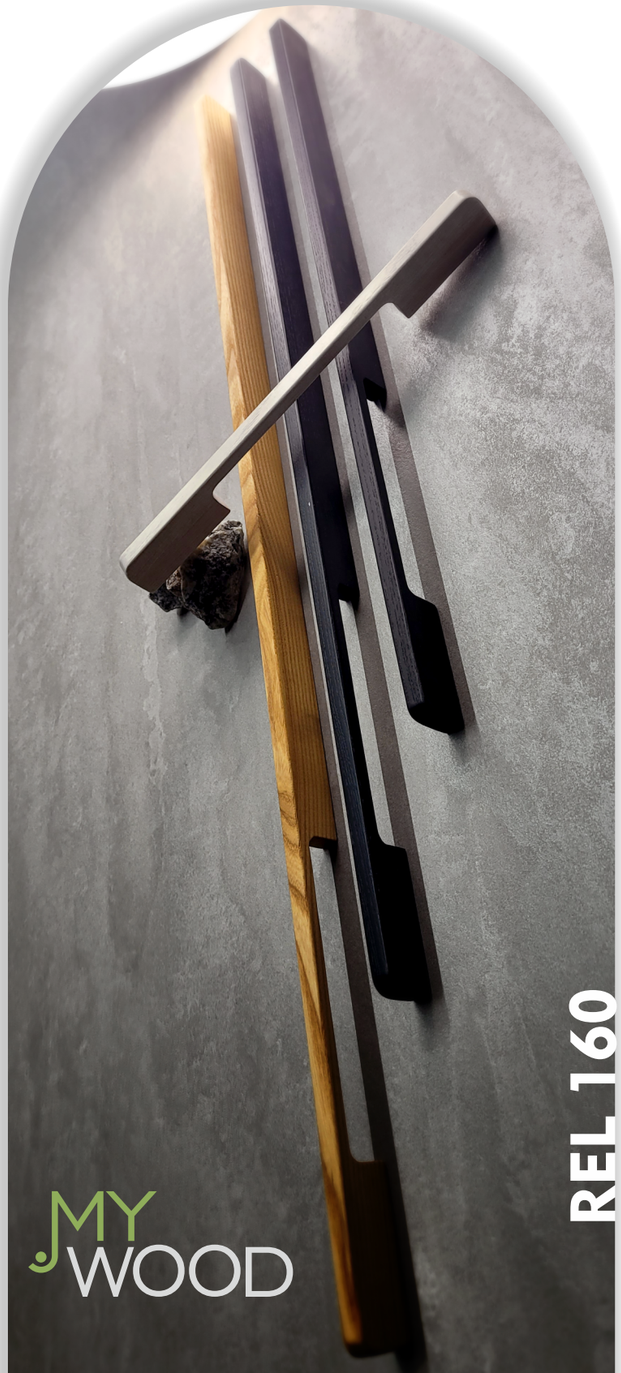

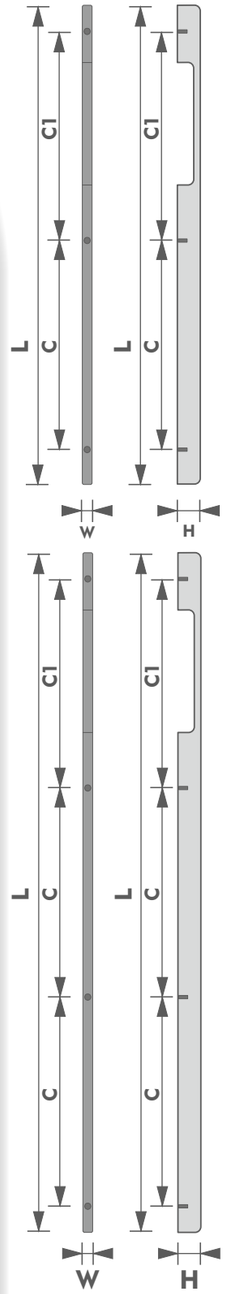



REL 170

Розміри		REL 170/1120	REL 170/928	REL 170/736	REL 170/640	REL 170/448	REL 170/320	REL 170/224	REL 170/160	REL 170/128
	L	1120	928	736	640	448	320	224	160	128
	W	32	32	32	32	32	32	32	32	32
	H	20/14	20/14	20/14	20/14	20/14	20/14	20/14	20/14	20/14
	C	352/352/352	288/288/288	224/224/224	288/288	384	256	160	96	64

*при замовленні необхідно вказати колір



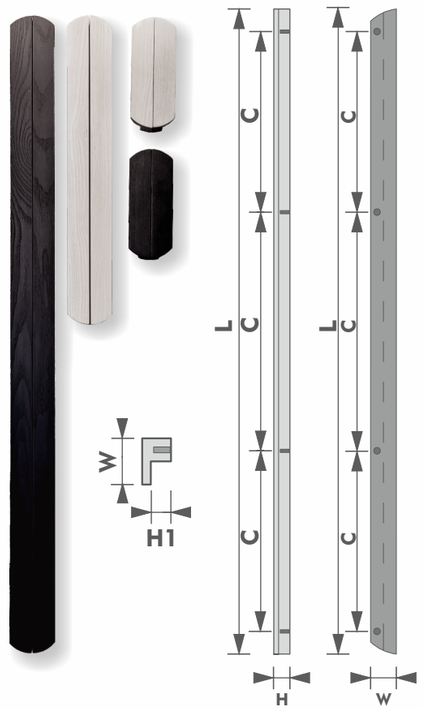

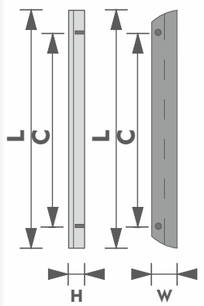

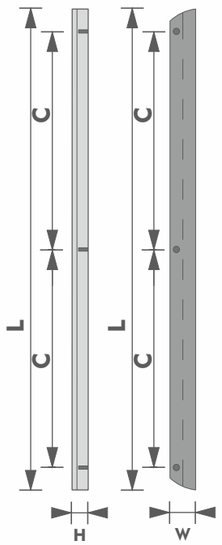



REL 170

Це не просто ручка, а деталь, що задає тон усьому інтер'єру: потужна, виразна, та водночас елегантно виважена, як вишуканий штрих майстра.



REL 180

Тендітна лише на вигляд... ця дерев'яна ручка приховує у собі силу природи, витонченість ліній і довершеність форми.

REL 180

Розміри	REL 180/ 1120	REL 180/ 928	REL 180/ 736	REL 180/ 640	REL 180/ 576	REL 180/ 488	REL 180/ 320	REL 180/ 256	REL 180/ 160	REL 180/ 128	REL 180/ 96
L	1120	928	736	640	576	488	320	256	160	128	96
W	13	13	13	13	13	13	13	13	13	13	13
H	25	25	25	25	25	25	25	25	25	25	25
C	352/ 352/ 352	288/ 288/ 288	224/ 224/ 224	288/288	256/256	192/192	256	192	96	64	64

*при замовленні необхідно вказати колір



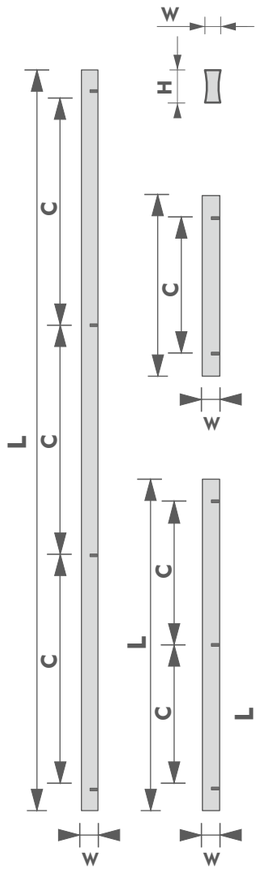



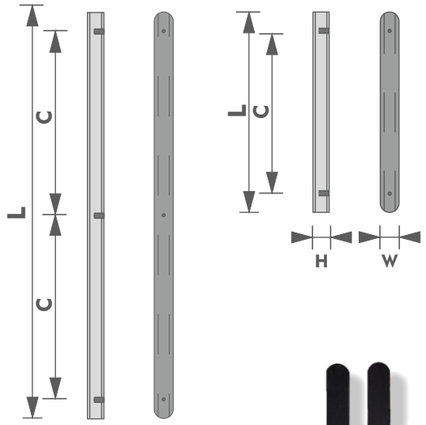





REL 190

Розміри	REL 190/ 1184	REL 190/ 992	REL 190/ 800	REL 190/ 608	REL 190/ 480	REL 190/ 352	REL 190/ 288	REL 190/ 224	REL 190/ 160	REL 190/ 128	REL 190/ 96
L	1184	992	800	608	480	352	288	224	160	128	96
W	22	22	22	22	22	22	22	22	22	22	22
H	22	22	22	22	22	22	22	22	22	22	22
C	384/ 384/ 384	320/ 320/ 320	256/ 256/ 256	192/ 192/ 192	224/ 224	320	256	192	128	96	64

*при замовленні необхідно вказати колір



REL 200

Розміри	REL 200/ 1184	REL 200/ 992	REL 200/ 800	REL 200/ 608	REL 200/ 480	REL 200/ 352	REL 200/ 288	REL 200/ 224	REL 200/ 160	REL 200/ 128	REL 200/ 96
L	1184	992	800	608	480	352	288	224	160	128	96
W	22	22	22	22	22	22	22	22	22	22	22
H	22	22	22	22	22	22	22	22	22	22	22
C	384/ 384/ 384	320/ 320/ 320	256/ 256/ 256	192/ 192/ 192	224/224	320	256	192	128	96	64

*при замовленні необхідно вказати колір

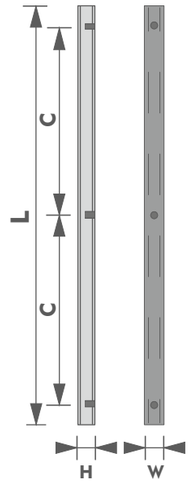

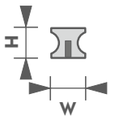



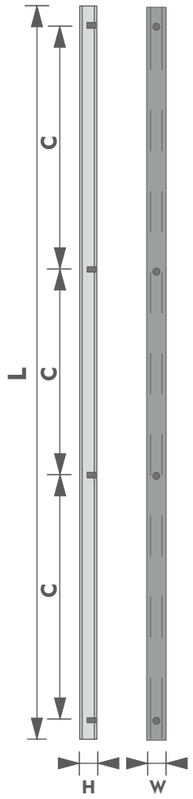

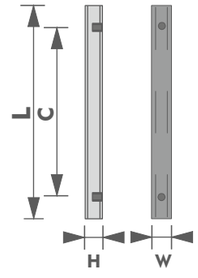

RAD

колекція ручок округлих форм

RAD 10

Оригінальна форма з двох елементів
робить її не лише функціональної,
але й декоративною деталлю,
яка стане акцентом у вашому інтер'єрі.
Ручка представлена у двох розмірах,
що дозволяє використовувати її для
гардеробних і шаф із великими фасадами.



RAD 10/160

JMY WOOD

RAD 10

Розміри		RAD 10/160	RAD 10/96
	L	160	96
	W	80	48
	H/H1	22/15	22/15
	C	96	64

*при замовленні необхідно вказати колір



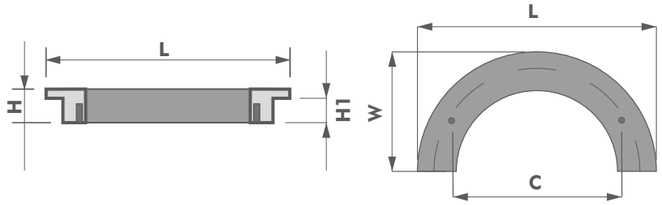

RAD 15

Розміри	RAD 15/180	RAD 15/150	RAD 15/110	RAD 15/76
L	180	150	110	76
W	90	75	55	38
H/H1	22/15	22/15	22/15	22/15
C	32	32	32	16

*при замовленні необхідно вказати колір

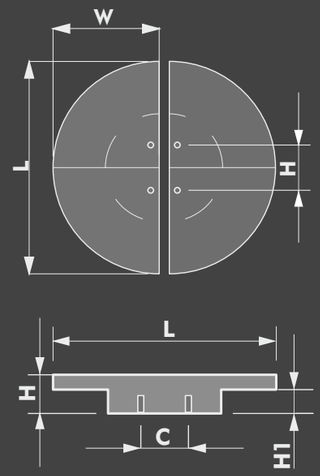



RAD 55

Розміри	RAD 55/50	RAD 55/35
L	50	35
W/W1	50/20	35/17
H/H1	20/14	20/14
C	0	0

*при замовленні необхідно вказати колір

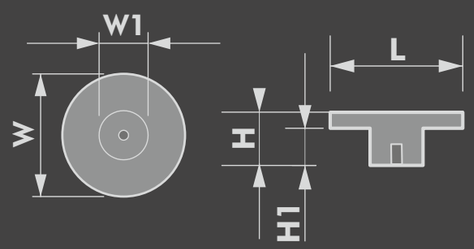



RAD 20

Розміри	RAD 20/180	RAD 20/150	RAD 20/110	RAD 20/76
L	180	150	110	76
W	90	75	55	38
H/H1	22/15	22/15	22/15	22/15
C	32	32	32	16

*при замовленні необхідно вказати L-ліва, або R - права
**при замовленні необхідно вказати колір





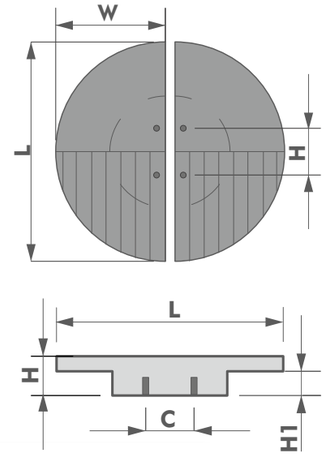



RAD 30

		RAD 30/150	RAD 30/100
Розміри	L	150	100
	W	75	50
	H/H1	22/8	22/8
	C	145	95

*при замовленні необхідно вказати колір





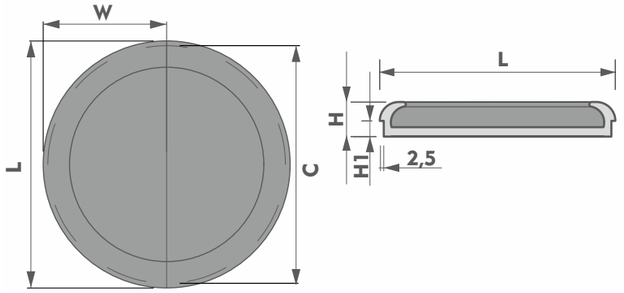





MY WOOD

RAD 30

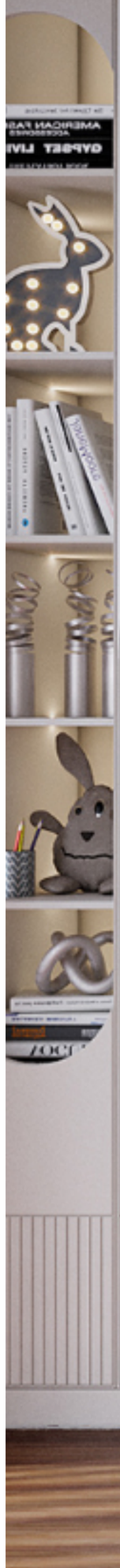

RAD 30

Натхненні природою ручки RAD 30 — це стильний і гармонійний вибір, адже комплект із двох деталей утворює заглиблене коло, що стає справжньою прикрасою ваших виробів

Ручки з колекції RAD 40 — це втілення природної краси та сміливого дизайну. Створюючи витончену форму зірки із 4-ох ручок, стає центральним акцентом меблів.

RAD 40

MY WOOD

RAD 40

		RAD 40/100
Розміри	L	100
	W	100
	H/H1	20
	C	32

*при замовленні необхідно вказати колір
* C - міжосьова відстань положення по діагоналі під кутом 45 градусів



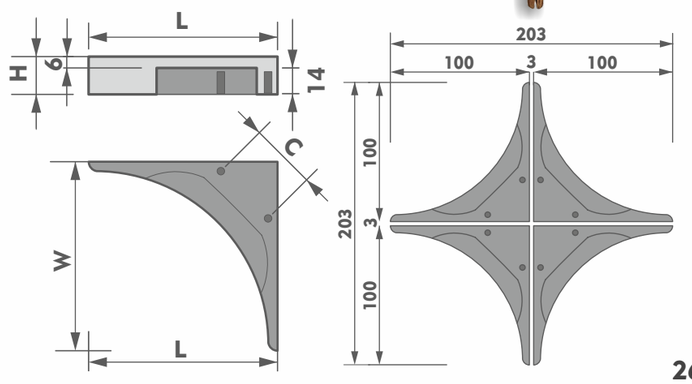

BRI

колекція видовжених ручок

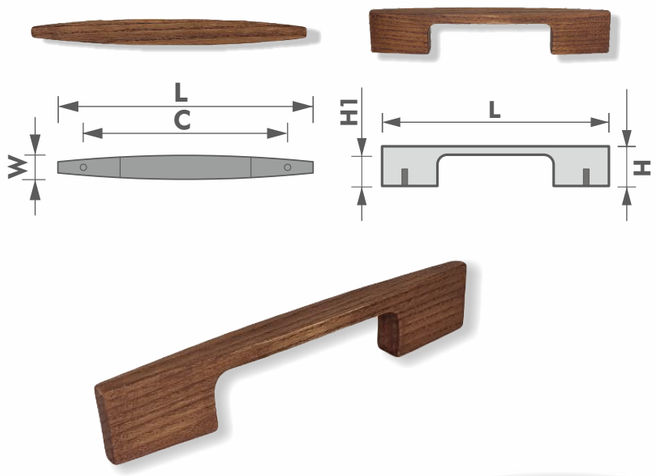



BRI 90/160

BRI 90

BRI 90/160

Розміри		
	L	160
	W	15
	H/H1	28/22
	C	96

*при замовленні необхідно вказати колір



BRI 100/180

JMY WOOD

BRI 100

BRI 100/180

Розміри		
	L	180
	W	34
	H/H1	16/13
	C/C1	174/28

*при замовленні необхідно вказати колір

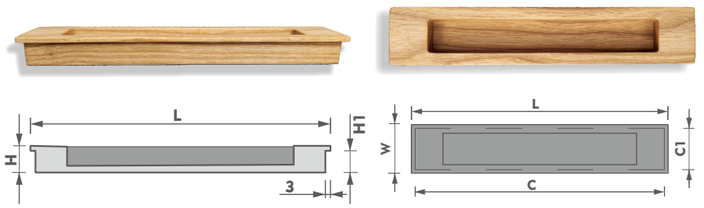

BRI 130

Сучасна дерев'яна
ручка з чіткими геометричними
формами втілює мінімалізм
і стиль.
Поєднання натурального дерева
та контрастних чорних деталей
додає виробу виразності
та елегантності.



BRI 130

MY WOOD

BRI 130

Розміри		BRI 130/256	BRI 130/160	BRI 130/64
	L	256	160	64
	W	20	20	20
	H	27	27	27
	C	192	96	-

*при замовленні необхідно вказати колір



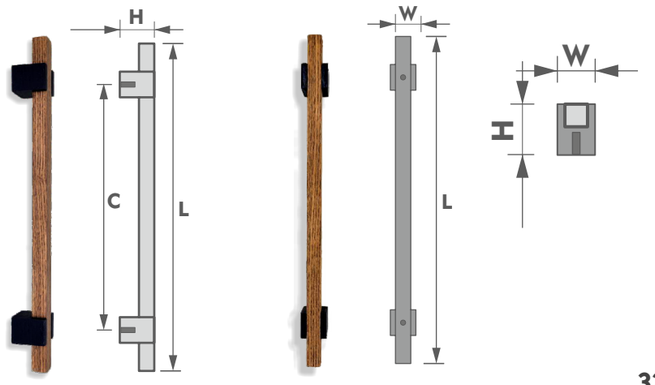

BRI 150

Розміри		BRI 150/160
	L	160
	W	26
	H/H1	21/17
	C	128

*при замовленні необхідно вказати колір

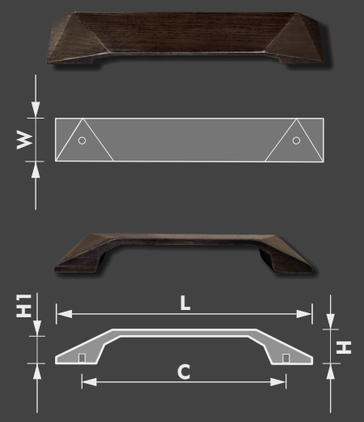



BRI 110

Розміри		BRI 110/120
	L	120
	W	34
	H/H1	16/13
	C/C1	114/28

*при замовленні необхідно вказати колір

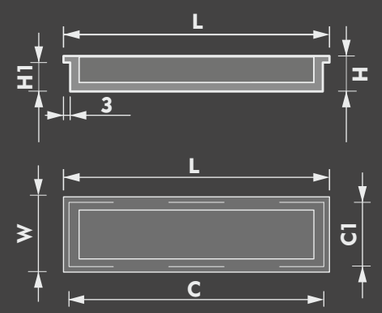



BRI 140

Розміри		BRI 140/176	BRI 140/144	BRI 140/112
	L	176	144	112
	W	13	13	13
	H/H1	27/21	27/21	27/21
	C	160	128	95

*при замовленні необхідно вказати колір



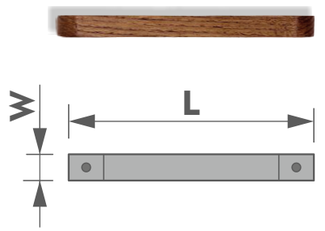

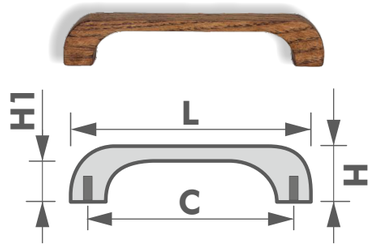



BRI 140

BRI 120

Ця дерев'яна ручка вражає своїм лаконічним дизайном і контрастним поєднанням кольорів. Геометричні форми підкреслюють витонченість і додають меблям стильного акценту.



MY WOOD

BRI 120

Розміри		BRI 120/216	BRI 120/184
	L	216	184
	W	24	24
	H	27	27
	C	192	160

*при замовленні необхідно вказати колір



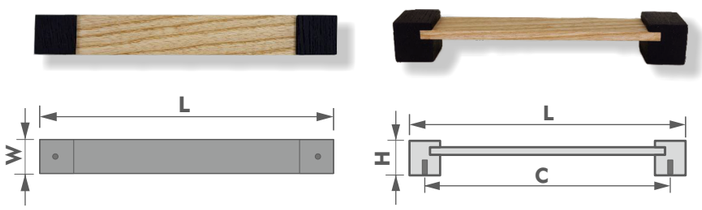

ELI

колекція
ручок унікальних форм

ELI 50

Еліпсовидна форма цієї ручки наповнює простір природною гармонією, а текстура дерева додає глибини й тепла. Її ергономічний дизайн створений для комфорту та естетичної насолоди.





MY WOOD

ELI 50

ELI 50/160

Розміри		
	L	160
	W	35
	H	20
	C	96

*при замовленні необхідно вказати колір





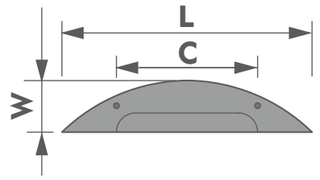

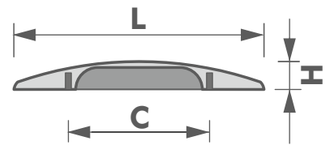

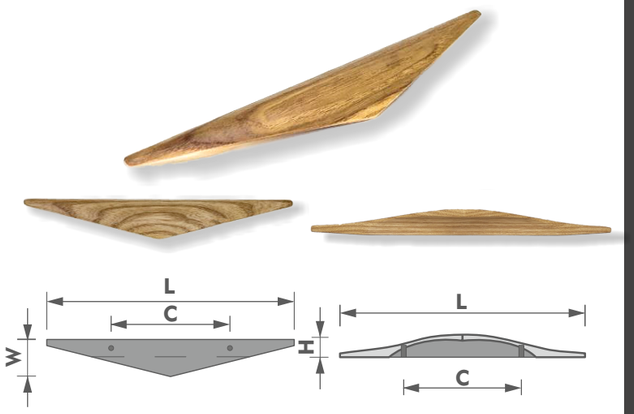

ELI 60

ELI 60/200

Розміри		
	L	200
	W	30
	H	19
	C	96

*при замовленні необхідно вказати колір

MY WOOD



ELI 60



Вишукана дерев'яна ручка з оригінальним дизайном перетворює звичайні меблі на витвір мистецтва. Її унікальна форма створює акцент у будь-якому інтер'єрі.

ELI 60

ELI 70

Розміри		ELI 70/160
	L	160
	W	35
	H	19
	C	96

*при замовленні необхідно вказати колір





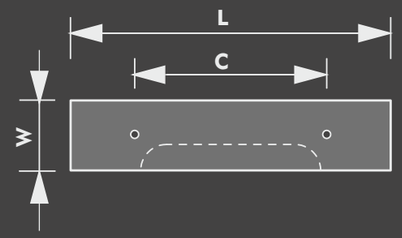

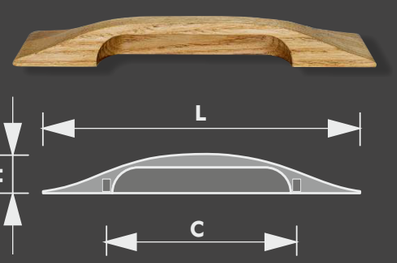





ELI 80

Розміри		ELI 80/200
	L	200
	W	32
	H	19
	C	64

*при замовленні необхідно вказати колір

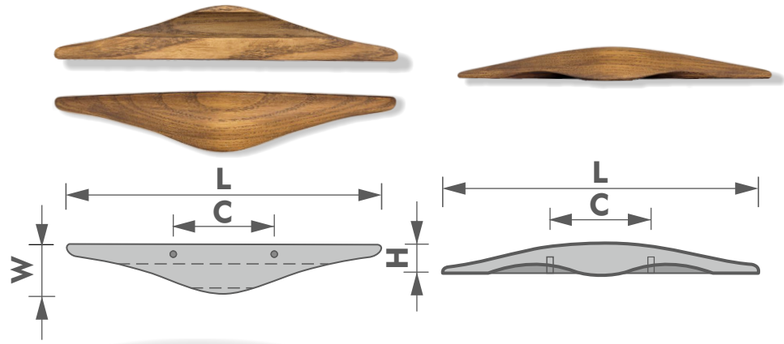



Витончена ручка з дерева з плавними округлими формами наповнює простір ніжністю й елегантністю. Її м'які контури створюють відчуття затишку та природної легкості.

ELI 80

GEO

колекція ручок геометричних форм

GEO 210

Геометрична форма додає
сучасної елегантності, а дерев'яна
фактура — природного затишку.
Дотик до бездоганного дизайну.





GEO 210

MY WOOD

GEO 210

Розміри		GEO 210/160	GEO 210/60
	L	160	60
	W	55	42
	H/H1	22/15	20/14
	C	32	16

*при замовленні
необхідно вказати L-ліва, або R - права
**при замовленні необхідно вказати колір

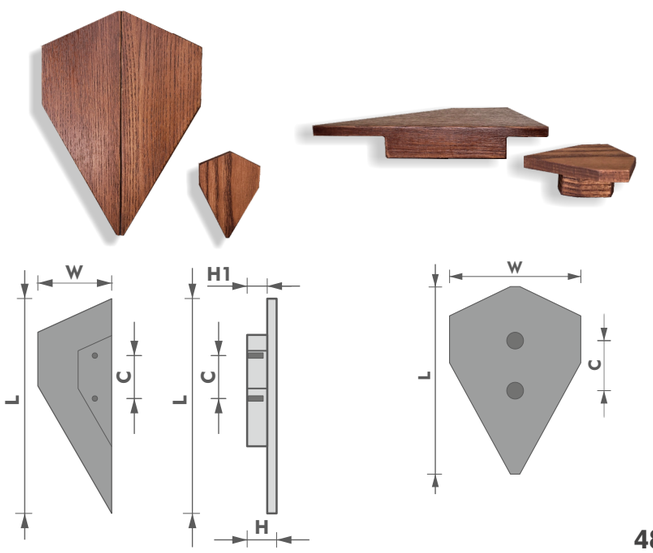

GEO 220

Розміри		GEO 220/200	GEO 220/80
	L	200	80
	W	60	45
	H/H1	22/15	20/14
	C	32	16

*при замовленні необхідно вказати L-ліва, або R - права
**при замовленні необхідно вказати колір



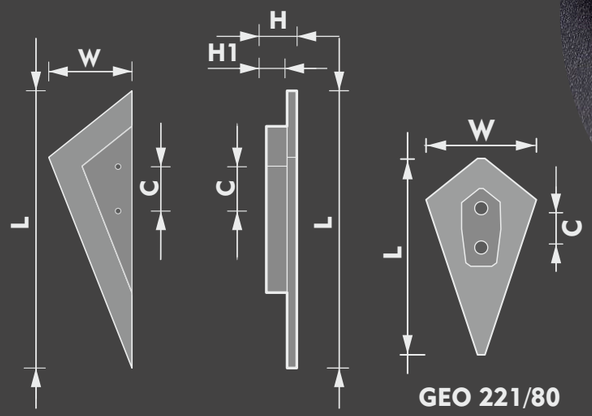

GEO 221/80

GEO 250

Розміри		GEO 250/160	GEO 250/50
	L	160	50
	W	70	50
	H/H1	22/15	20/14
	C	64	16

*при замовленні необхідно вказати колір



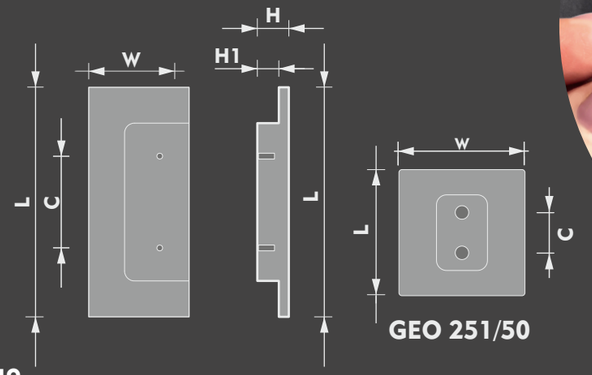

GEO 251/50

GEO 230

Розміри		GEO 230/160	GEO 230/55
	L	160	55
	W	60	42
	H/H1	22/15	20/14
	C	64	16

*при замовленні необхідно вказати колір



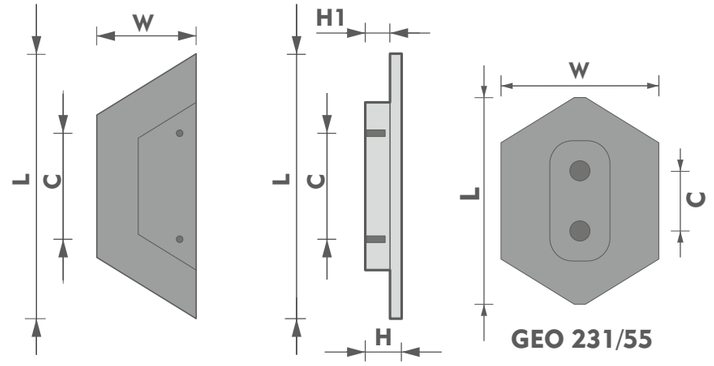

GEO 231/55



GEO 230

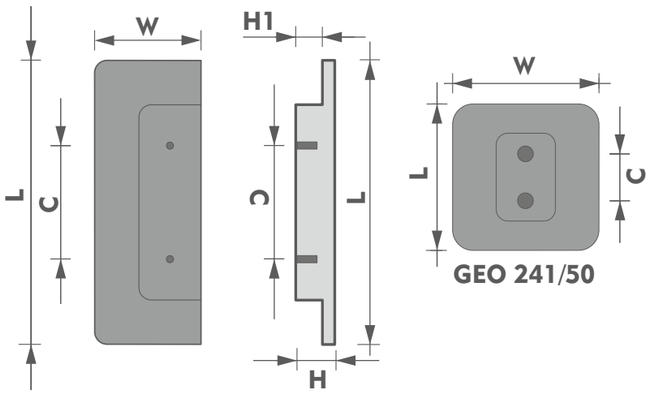

GEO 240

Розміри	GEO 240/160	GEO 240/50
L	160	50
W	60	50
H/H1	22/15	20/14
C	64	16

*при замовленні необхідно вказати колір

MY WOOD



GEO 240

GEO 240

Геометрична форма додає сучасної елегантності, а дерев'яна фактура — природного затишку. Дотик до бездоганного дизайну.

ЯСЕН

Світлий, іноді з ніжним рожевим або зеленуватим відтінком, ясень має виражений малюнок із плавними лініями.

ДУБ

Дуб більш насичений, його текстура грубіша, з контрастними перепадами кольору, що створюють ефект натуральної розкоші.



Завдяки природній кольоровій варіативності ясеню (від ясно-бурого до білого з жовтуватим або рожевим відтінком) та дубу (від жовтувато-коричневого до темно-коричневого), фінішне тонування масло-віском може мати незначні півтональні відмінності.
Також, залежно від структури деревини, на ручках може проявлятися як радіальна, так і тангенціальна текстура, додаючи кожному виробу унікального характеру.
Можливо фарбування/тонування в інший колір за системою RAL, NCS.



МАСЛО-ВІСК

екологічність, стиль та надійність

MY WOOD

Фінішне покриття з масло-воску зберігає природну теплоту деревини, надаючи їй стійкість та захист.

Завдяки багатству відтінків – від глибокого чорного до класичного білого – кожен виріб отримує унікальний характер.

Таке покриття запечатує пори дерева, захищаючи його від вологи, подряпин і впливу часу.

Водночас, поверхня залишається приємною на дотик і легко відновлюється при потребі.

КРІПЛЕННЯ

Розтискна латунна муфта

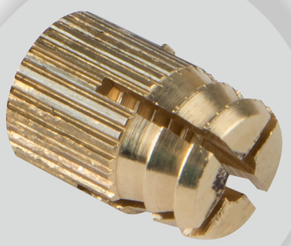

Увага! Глибина посадки меблевого гвинта з різьбою м4 в ручку повинна бути 8-9 мм, для надійного закріплення муфти в тілі ручки



Метод кріплення: універсальні гвинти з різьбою м4, довжиною 50мм з можливістю вкорочення - в комплекті.

MY WOOD
дотик до природи