МЕБЛЕВА ФУРНІТУРА ТА ІННОВАЦІЇ







2025

Hettich

Завіси New 13 – 326

Системи шухляд New 327 – 732

Системи напрямних New 733 – 828

Системи розсувних дверей New 829 – 1000

Системи складаних дверей New 1001 – 1086

Системи столів та опор New 1087 – 1208

Додаткові продукти New 1209 – 1475

Виробнича техніка New 1476 – 1571

Контакт:

Hettich Marketing- und Vertriebs GmbH & Co. KG

Gerhard-Lüking-Str. 10
32602 Vlotho
Germany

PO Box 1743
32591 Vlotho

Tel.: +49 5733 798-0

E-mail: info@hettich.com

Internet: www.hettich.com

У СЕРЦІ НІМЕЦЬКОЇ МЕБЛЕВОЇ ПРОМИСЛОВОСТІ.

З ПРИСТРАСТЮ, МАЙСТЕРНІСТЮ ТА ВІДДАНОСТЮ

День за днем понад 8,600 співробітників працюють над тим, щоб надати вам правильне рішення для ваших меблів. Для практичної фурнітури з додатковою цінністю для людей та інтелектуальних меблів: технологія дизайну, відмінна функціональність та видатний дизайн.

НАША ГАРАНТІЯ ВАШОГО УСПІХУ

Інноваційний дух, високі стандарти якості, постійний діалог з нашими клієнтами та надійність: ось цінності, які рухають нами, і є основою для нашого способу мислення та для всього, що ми робимо, щоб перевершити ваші очікування та очікування ваших клієнтів.

ЕКОЛОГІЧНА ТА СОЦІАЛЬНА ВІДПОВІДАЛЬНІСТЬ

Підприємницька відповідальність: практикуючи це, ми пов'язуємо успіх бізнесу з екологічною, соціальною та громадянською відповідальністю. Дізнайтеся більше про наші широкі зобов'язання:







ВДОМА В КІРХЛЕНГЕРНІ – ТА ПО ВСЬОМУ СВІТУ

€ 170 мільярдів
ми інвестували у 2023 році

8,600
співробітників у світі

74
відсотки міжнародної частки

€ 1,5 мільярда
оборот у 2023 році

3,600
співробітників у Німеччині

4 покоління

ДІЄМО СЬОГОДНІ З ДУМКОЮ ПРО МАЙБУТНЄ.

Будучи сімейним підприємством, ми думаємо та діємо незалежно, зосереджуючись на стійкому розвитку та етичних аспектах. І ми робимо це з глибоким переконанням. Наші стратегії спрямовані не на короткостроковий успіх, а на постійне благополуччя компанії та наших колег.

Екологічна та соціальна відповідальність мають велике значення для Hettich. Це можна побачити в широкій відданості суспільству на багатьох фронтах. А також у значних інвестиціях в технології, які захищають навколишнє середовище та зберігають ресурси. Тому що ми твердо віримо, що соціально відповідальна та екологічна діяльність відповідно до закону не перешкоджає економічному успіху компанії, а в довгостроковій перспективі сприяє його просуванню та забезпеченню.





МИ ДБАЄМО ПРО СЕБЕ

Наші цілі:

- Ми підтримуємо різноманітність і рівні можливості.
- Ми заохочуємо особисту відповідальність.



МИ ДБАЄМО ПРО ІНШИХ

Наші цілі:

- Ми прагнемо до справедливого та освіченого суспільства
- Ми прагнемо до локальних соціальних проектів



МИ ДБАЄМО ПРО ДОВКІЛЛЯ

Наші цілі:

- Ми станемо кліматично нейтральними на наших виробничих майданчиках до 2030 року (обсяг 1 та 2)
- Ми зберігаємо ресурси та систематично робимо все можливе для підвищення енергоефективності
- Ми уникаємо викидів, що шкодять клімату, і постійно скорочуємо викиди, які все ще утворюються

IT'S ALL IN HETTICH

ІНДИВІДУАЛІЗАЦІЯ



УРБАНІЗАЦІЯ



СРІБНЕ СУСПІЛЬСТВО



НОВА РОБОТА



СТІЙКІСТЬ



Мегатренди індивідуалізації, урбанізації, нової роботи, цифровізації та сталого розвитку змінюють наші оселі, спосіб життя та спосіб роботи швидше та глибше, ніж будь-коли раніше. Проектування приміщень і меблів відповідно до цих нових вимог є майбутнім викликом, що стоїть перед меблевою промисловістю, а також приносить величезні можливості для всіх нас.

Ми твердо переконані, що зможемо успішно досягти змін, лише якщо зробимо це разом. З цієї причини наше розуміння відносин із клієнтами базується на впевненому та довірчому обміні всіма нашими якостями та досвідом.

"Це все в Hettich" означає можливість очікувати та отримати від нас усе, що потрібно для створення інноваційних і перспективних концепцій домашнього простору.



НАТХНЕННЯ ДЛЯ МЕБЛЕВИХ СВІТІВ СЬОГОДНІ І ЗАВТРА.

Наша фурнітура дозволяє створювати захоплюючі рішення для житлових приміщень і надавати все необхідне для інноваційних і перспективних концепцій домашнього простору.

Hettich website

web.hettich.com

roominspirations

hettich.com/short/8dkav46

Hettich eShop

shop.hettich.com

Hettich Technical Assistant

hta.hettich.com



Hettich CAD
Hettich Plan

hettich.com/short/21c785

Hettich App

hettich.com/short/214fc8

Hettich Services

hettich.com/short/p5ub1vg

Social media

hettich.com/short/pmb6aqe

ВАШ ПАРТНЕР. ВАШ НАТХНЕННИК. ВАША МЕРЕЖА.

IT'S ALL IN HETTICH

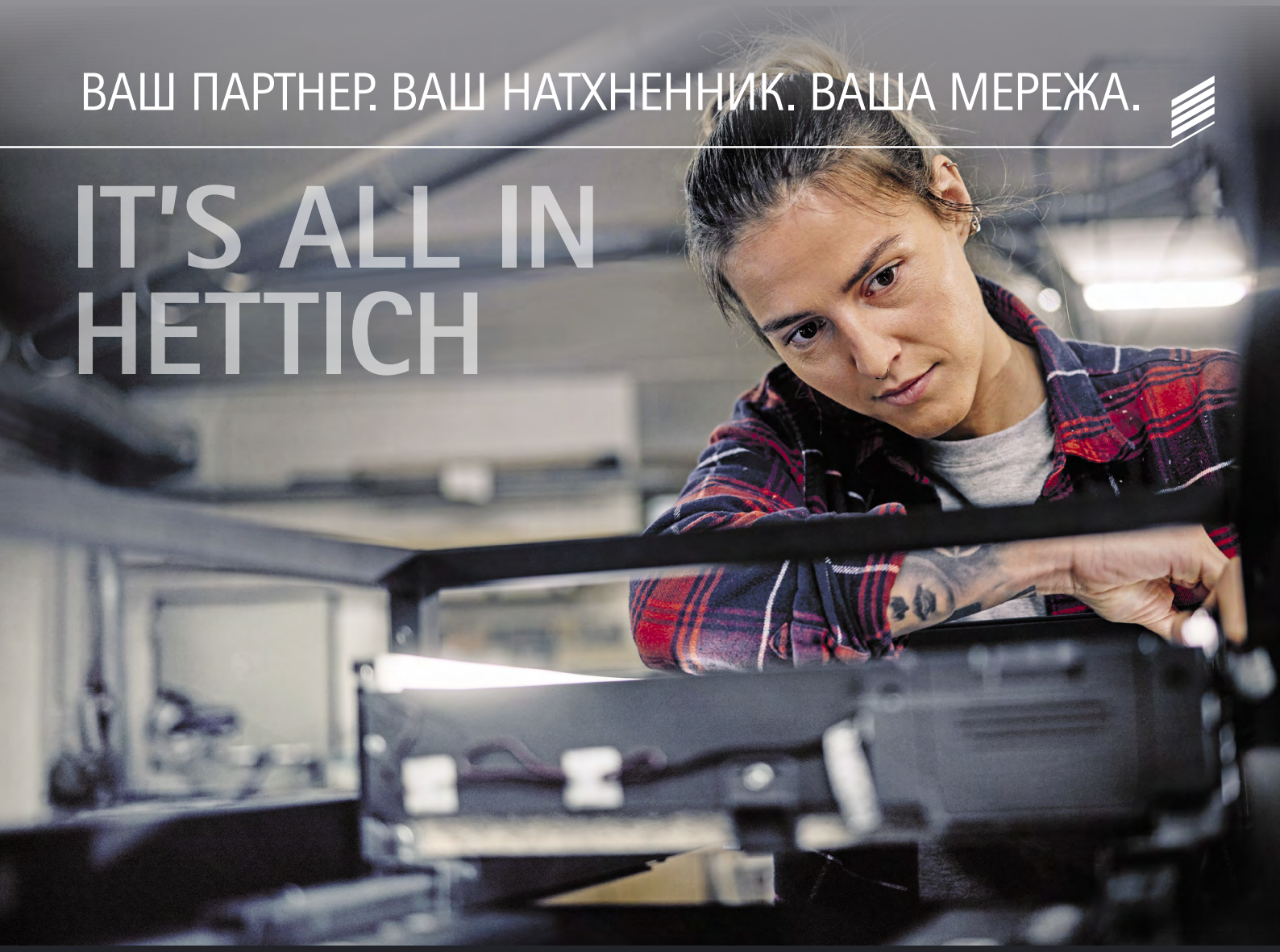

ЧУДОВІ ПРОДУКТИ - ПОРАДИ ЕКСПЕРТА

У власній майстерні, в дорозі чи у клієнта? Де б ви не були: команда Hettich завжди на вашому боці! Ми будемо раді відповісти на ваші запитання та проконсультувати вас особисто.

Тут ви можете просто отримати всю інформацію та електронні сервіси Hettich онлайн 24/7.

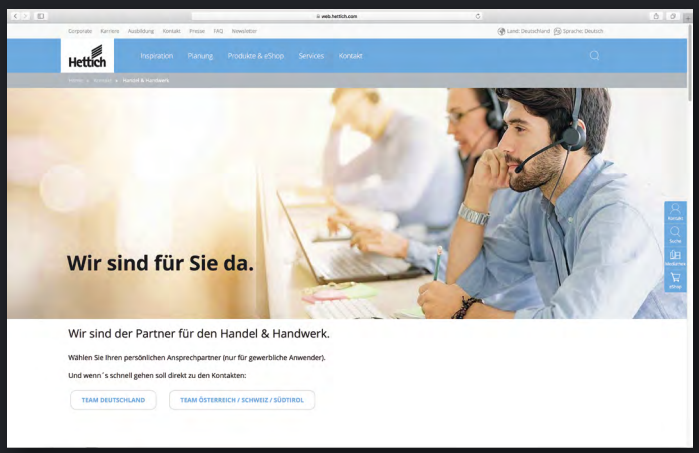

КОНТАКТНА ІНФОРМАЦІЯ ДЛЯ ВИРОБНИКІВ, ДИЗАЙНЕРІВ ІНТЕР'ЄРУ ТА СПЕЦІАЛІЗОВАНИХ ПРОДАВЦІВ

Ми є партнером для роздрібної торгівлі і виробництва. Оберіть особистий контакт.



РУКА ОБ РУКУ НА ДОРОЗІ ДО УСПІХУ: НАШ ІНФОРМАЦІЙНИЙ БЮЛЕТЕНЬ З ДОДАТКОВОЮ ІНФОРМАЦІЄЮ

Нам дуже приємно ділитися останніми новинами зі світу Hettich кожні три місяці в нашій розсилці:

- Галузеві тенденції та інновації
- Нові продукти та основні акценти
- Виставки та заходи для клієнтів
- Ексклюзивна інформація та новини компанії

Наша мета - допомогти вам досягти ваших амбіцій і реалізувати ваші бачення. Як прискорювач успіху, дозвольте нам об'єднатися з вами, щоб створити унікальні рішення для оселі.

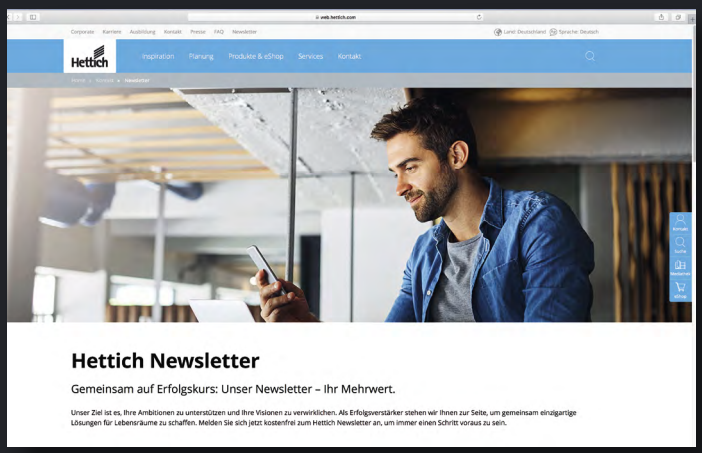

Приховані завіси
Огляд асортименту /
Технічне порівняння **14 – 15**



Спеціальні завіси
Загальна інформація **276**



Veosys
Завіса з підвищеною стійкістю до корозії **225**



Система відкривання меблевих фасадів без ручок
Push to open Silent для дверей на завісах **300**
Push to open для завісів
Загальна інформація **304 – 305**



Система відкривання для меблів без ручок
Електромеханічна система відкривання меблевих фасадів без ручок
Easys **324**



Огляд асортименту / технічне порівняння

	Sensys	Sensys у кольорі чорний обсидіан	Sensys для скла
	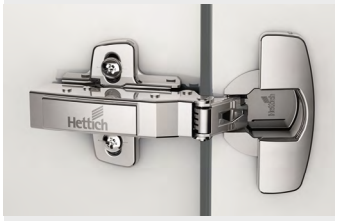		
Сторінка	18 - 19 EN 15570 - Level 3*	20 - 21 EN 15570 - Level 3*	110 - 111 EN 15570 - Level 3*
Кріплення чашки завіси	▸ Для прикручування ▸ Для пресування ▸ Fix швидкий монтаж ▸ З розтискними муфтами	▸ Для прикручування ▸ З розтискними муфтами	▸ Для приклеювання
Матеріал дверей / дверної рами	Деревина, алюміній	Деревина, алюміній	Скло
Монтаж	Швидкий монтаж	Швидкий монтаж	Швидкий монтаж
Система блокування	▸ З функцією самозакривання ▸ Без функції самозакривання	▸ З функцією самозакривання ▸ Без функції самозакривання	▸ З функцією самозакривання
Silent System	▸ Інтегрована Silent System ▸ Без Silent System	▸ Інтегрована Silent System ▸ Без Silent System	▸ Інтегрована Silent System
Кут відкривання	95° - 110° 165°	95° - 110° 165°	110° - 165°
Завіса з нульовим входженням	165° (Опціональне плавне відкривання)	165° (Опціональне плавне відкривання)	165° (Опціональне плавне відкривання)
Регулювання дверей	3-вимірне	3-вимірне	3-вимірне
Система монтажної планки	Для Sensys регулювання по висоті за допомогою довгастих отворів і пряме регулювання висоти	Для Sensys регулювання по висоті за допомогою довгастих отворів і пряме регулювання висоти	Для Sensys регулювання по висоті за допомогою довгастих отворів і пряме регулювання висоти
Додаткові елементи	▸ Push to open / Push to open Silent системи відкривання ▸ Аксесуари	▸ Push to open / Push to open Silent системи відкривання ▸ Аксесуари	▸ Аксесуари

* пов'язано з основною завісою програми

Novisys	Intermat	Veosys	Selekta Pro 2000
			
136 EN 15570 - Level 2*	152 - 153 EN 15570 - Level 3*	225 EN 15570 - Level 2*	237 EN 15570 - Level 3*
▸ Для прикручування ▸ Для пресування ▸ З розтискними муфтами	▸ Для прикручування ▸ Для пресування ▸ З розтискними муфтами	▸ Для прикручування	▸ Для прикручування Для пресування
Деревина	Деревина, скло / деревина, алюміній	Деревина, алюміній	Деревина, скло / деревина
Швидкий монтаж	Швидкий монтаж	Швидкий монтаж	Швидкий монтаж
▸ З функцією самозакривання ▸ Без функції самозакривання	▸ З функцією самозакривання ▸ Без функції самозакривання	▸ З функцією самозакривання	
▸ Інтегрована Silent System ▸ Без Silent System	▸ Може бути дообладнано на вибір	▸ Інтегрована Silent System	▸ Може бути дообладнано на вибір
95° - 105°	95° - 110° 165° 125°	100° 105°	180° - 270°
	165° (Опціональне плавне відкривання)		
3-вимірне	3-вимірне	3-вимірне	2-вимірне
Регулювання по висоті за допомогою довгастих отворів	Для Sensys та Intermat регулювання по висоті за допомогою довгастих отворів і пряме регулювання висоти	Регулювання по висоті за допомогою довгастих отворів	
▸ Push to open / Push to open Silent системи відкривання ▸ Аксесуари	▸ Silent System ▸ Push to open / Push to open Silent системи відкривання ▸ Аксесуари	▸ Silent System	▸ Silent System ▸ Заглушка для скляних дверей ▸ Заглушка

Прихована завіса швидкого монтажу

Sensys з інтегрованою Silent System

New



Чудово. І надзвичайно тихо

Завіси від Hettich — це серце гарних дверей. Вони пропонують неперевершені рішення для будь-якого асортименту меблів. Надійна робота, довгий термін служби, помітна висока якість. З розумними можливостями кріплення та регулювання. Sensys, технологія з інтегрованою функцією плавного закривання для ще більшої зручності закривання дверей на завісах. Завдяки унікально широкому автоматичному куту закривання від 35°, Sensys закриває двері майже самостійно. Інноваційно, надійно, тихо.



Відчуйте ідеально спроектовані меблі:
Sensys у кольорі чорний обсидіан вдосконалює дизайн темних меблів.



Досконалість та ефективність Silent System:
працює краще, ніж будь-який інший - у багатьох випадках економить завіси!

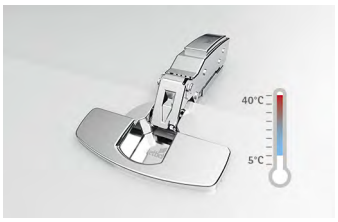

Переважаюча термальна стабільність:
у прохолодних приміщеннях чи при високій температурі навколишнього середовища – інтегрована Silent System ніколи не підведе.

hettich.com/short/4d1ca4

Дізнайтеся більше:
Отримайте натхнення, а також додаткові відомості про продукт на нашому веб-сайті.



Sensys
Загальна інформація **18 – 19**



Sensys у кольорі чорний обсидіан
Загальна інформація **20 – 21**



Sensys для скла
Загальна інформація **110 – 111**



Монтажні планки
Для Novisys, Sensys та Intermat **90 – 101**



Аксесуари **102 – 107**



Інформація про монтаж **129 – 132**

Hettich Technical Assistant
- **Монтаж**
- **Регулювання**
- **Сервіс**
- **Приклади застосування та креслення монтажу дверей**

hettich.com/short/3117cb



Додаткові продукти
- **Easys електромеханічна система відкривання – Інформація** **324 – 325**
- **Push to Open Silent / Push to Open** **300 – 323**
- **Система блокування – Інформація** **1239**
- **Виробнича техніка – Інформація** **1477**



Sensys завіса 110°
- Кут відкривання 110°

22 - 27



Sensys завіса для товстих дверей
- Для вузьких зазорів між товстими дверима
- Кут відкривання 95°

28 - 34

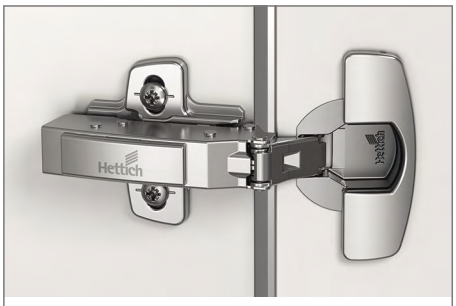

Sensys завіса для тонких дверей
- Для тонких дверей від 10 мм
- Кут відкривання 110°

36 - 40

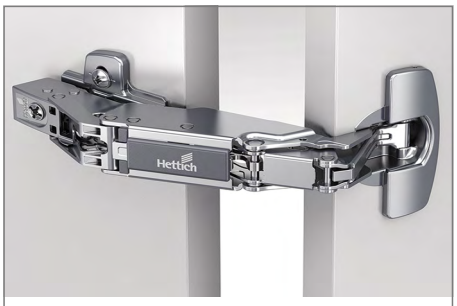

Sensys завіса широкого кута відкривання
- З нульовим входженням
- Кут відкривання 165°

42 - 47



Кутова завіса Sensys W20
- Для лицьового кута 20°
- Кут відкривання 95°

48 - 51



Кутова завіса Sensys W30
- Для лицьового кута 30°
- Кут відкривання 95°

52 - 56



Кутова завіса Sensys W45
- Для лицьового кута 45°
- Кут відкривання 95°

58 - 64



Кутова завіса Sensys W90
- Для лицьового кута 90°
- Кут відкривання 95°

66 - 71



Кутова завіса Sensys W90
- Для накладного монтажу у шафах із фальш-панелями
- Кут відкривання 95°

72 - 75



Sensys завіса для алюмінієвих рам
- Двері з алюмінієвими рамами
- Кут відкривання 95°

76 - 78



Sensys завіса для алюмінієвих рам
- Для вузьких зазорів між товстими дверима
- Кут відкривання 95°

80 - 83



Завіса для складаних дверей кутової шафи
- Для кутових корпусів зі складаними дверима
- Кут відкривання 50° / 65°

84 - 89



Монтажні планки
- Для Sensys, Novisys та Intermat

90 - 101



Аксесуари
- Для Sensys

102 - 107

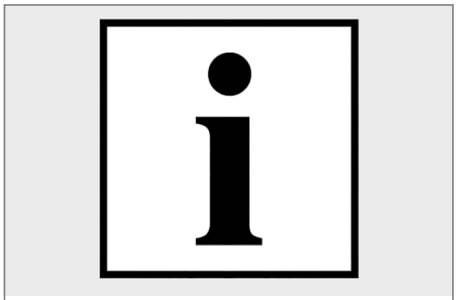

Технічна інформація

129 - 133

Прихована завіса швидкого монтажу

- **Sensys у кольорі чорний обсидіан**
- **Загальна інформація**



Sensys завіса 110°

- Кут відкривання 110°

22 - 27



Sensys завіса для товстих дверей

- Для вузьких зазорів між товстими дверима
- Кут відкривання 95°

28 - 34



Sensys завіса для тонких дверей

- Для тонких дверей від 10 мм
- Кут відкривання 110°

36 - 40

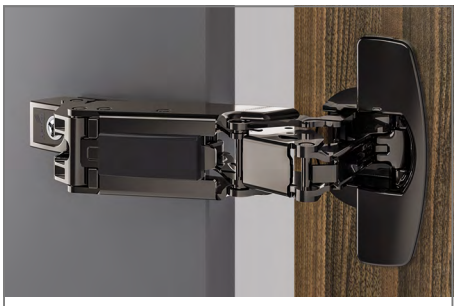

Sensys завіса широкого кута відкривання

- З нульовим входженням
- Кут відкривання 165°

42 - 47



Кутова завіса Sensys W30

- Для лицьового кута 30°
- Кут відкривання 95°

52 - 56



Кутова завіса Sensys W45

- Для лицьового кута 45°
- Кут відкривання 95°

58 - 64



Кутова завіса Sensys W90

- Для лицьового кута 90°
- Кут відкривання 95°

66 - 71



Sensys завіса для алюмінієвих рам

- Двері з алюмінієвими рамами
- Кут відкривання 95°

76 - 78



Sensys завіса для алюмінієвих рам

- Для вузьких зазорів між товстими дверима
- Кут відкривання 95°

80 - 83



Завіса для складаних дверей кутової шафи

- Для кутових корпусів зі складаними дверима
- Кут відкривання 50° / 65°

84 - 89



Монтажні планки

- Для Sensys

98 - 99



Аксесуари

- Для Sensys

102 - 107



Технічна інформація

129 - 133

Прихована завіса швидкого монтажу

- **Sensys завіса 110°**
- **Кут відкривання 110°, схема свердління TH 52 x 5.5 мм**

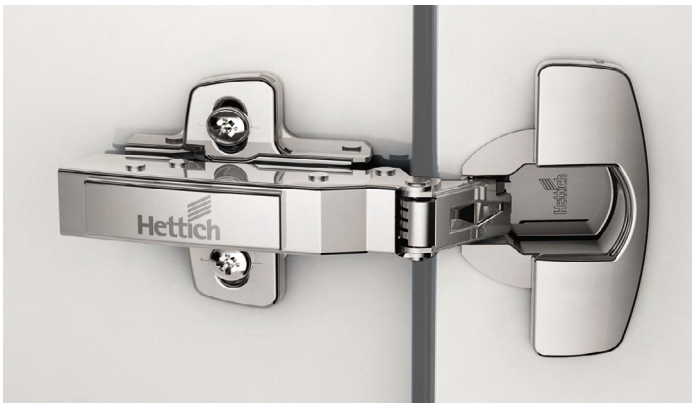

- Класифікація якості відповідно до EN 15570, Level 3
- Для товщини дверей 15 - 24 мм
- Глибина чашки 12.8 мм
- Інтегроване регулювання накладання + 2 мм / - 2 мм
- Інтегроване регулювання по глибині +3 мм / - 2 мм
- Регулювання по висоті на монтажній планці
- Сталь, нікельована

Схема свердління

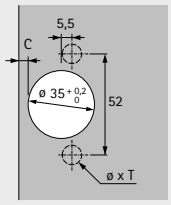

накладна
(База B 12.5 мм)

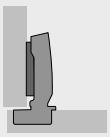

напівнакладна
(База B 3 мм)

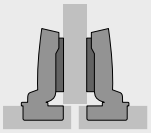

внутрішня
(База B -4 мм)

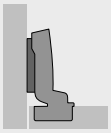

З інтегрованою Silent System, з функцією самозакривання (Sensys 8645i)

Монтаж чашки	Монтажний отвір ø x T мм	**накладна**		**напівнакладна**		**внутрішня**	
		50 шт	**200 шт**	**50 шт**	**200 шт**	**50 шт**	**200 шт**
для прикручування	-	**9 073 605**	**9 071 205**	**9 073 606**	**9 071 206**	**9 073 607**	**9 071 207**
для пресування	ø 10 x 11	**9 073 608**	**9 071 208**	**9 073 609**	**9 071 209**	**9 073 610**	**9 071 210**
Fix швидкий монтаж	ø 10 x 6	**9 073 614**		**9 073 615**		**9 073 616**	
з розтискними муфтами	ø 10 x 11	**9 073 686**	**9 073 567**	**9 073 687**	**9 073 568**	**9 073 688**	

Без Silent System, з функцією самозакривання (Sensys 8645)

Монтаж чашки	Монтажний отвір ø x T мм	**накладна**		**напівнакладна**		**внутрішня**	
		50 шт	**200 шт**	**50 шт**	**200 шт**	**50 шт**	**200 шт**
для прикручування	-	**9 073 638**	**9 071 259**	**9 073 639**		**9 073 640**	
для пресування	ø 10 x 11	**9 073 641**	**9 071 262**	**9 073 642**		**9 073 643**	
Fix швидкий монтаж	ø 10 x 6	**9 073 644**		**9 073 645**		**9 073 646**	
з розтискними муфтами	ø 10 x 11	**9 073 695**		**9 073 696**		**9 073 697**	

Без Silent System, без функції самозакривання, для застосування без ручок (Sensys 8675)

Монтаж чашки	Монтажний отвір ø x T мм	**накладна**		**напівнакладна**		**внутрішня**	
		50 шт	**200 шт**	**50 шт**	**200 шт**	**50 шт**	**200 шт**
для прикручування	-	**9 073 662**		**9 073 663**		**9 073 664**	
для пресування	ø 10 x 11	**9 073 665**		**9 073 666**		**9 073 667**	
Fix швидкий монтаж	ø 10 x 6	**9 073 668**		**9 073 669**		**9 073 670**	
з розтискними муфтами	ø 10 x 11	**9 073 704**		**9 073 705**		**9 073 706**	

Прихована завіса швидкого монтажу

- **Sensys завіса 110°**
- **Кут відкривання 110°, схема свердління TH 52 x 5.5 мм**



- Класифікація якості відповідно до EN 15570, Level 3
- Для товщини дверей 15 - 24 мм
- Глибина чашки 12.8 мм
- Інтегроване регулювання накладання + 2 мм / - 2 мм
- Інтегроване регулювання по глибині +3 мм / - 2 мм
- Регулювання по висоті на монтажній планці
- Сталь у кольорі чорний обсидіан

Схема свердління

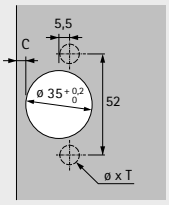

накладна
(База B 12.5 мм)

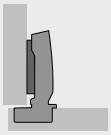

напівнакладна
(База B 3 мм)

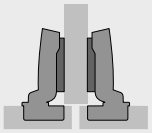

внутрішня
(База B -4 мм)

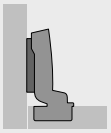

З інтегрованою Silent System, з функцією самозакривання (Sensys 8645i)

Монтаж чашки	Монтажний отвір ø x T мм	**накладна**		**напівнакладна**		**внутрішня**	
		50 шт	**200 шт**	**50 шт**	**200 шт**	**50 шт**	**200 шт**
для прикручування	-	**9 091 738**	**9 117 734**	**9 091 739**	**9 117 736**	**9 091 740**	**9 117 737**
з розтискними муфтами	ø 10 x 11	**9 091 771**	**9 117 735**	**9 091 772**		**9 091 773**	

Без Silent System, без функції самозакривання, для застосування без ручок (Sensys 8675)

Монтаж чашки	Монтажний отвір ø x T мм	**накладна**	**напівнакладна**	**внутрішня**
		50 шт	**50 шт**	**50 шт**
для прикручування	-	**9 091 741**	**9 091 742**	**9 091 743**
з розтискними муфтами	ø 10 x 11	**9 091 774**	**9 091 775**	**9 091 776**

Прихована завіса швидкого монтажу

- **Sensys завіса 110°**
- **Кут відкривання 110°, схема свердління TB 45 x 9.5 мм**

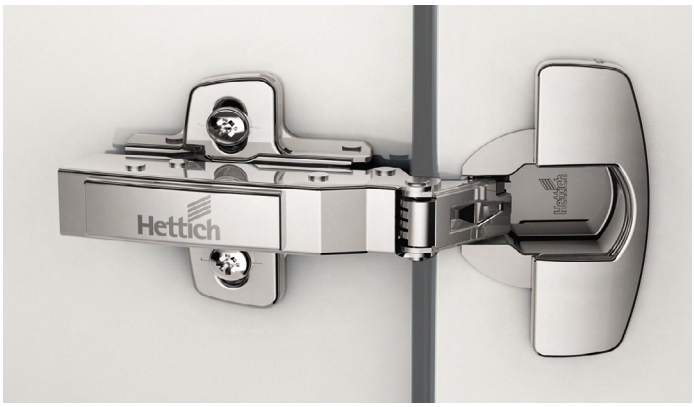

- Класифікація якості відповідно до EN 15570, Level 3
- Для товщини дверей 15 - 24 мм
- Глибина чашки 12.8 мм
- Інтегроване регулювання накладання + 2 мм / - 2 мм
- Інтегроване регулювання по глибині +3 мм / - 2 мм
- Регулювання по висоті на монтажній планці
- Сталь, нікельована

Схема свердління

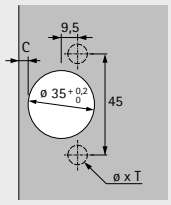

накладна
(База B 12.5 мм)

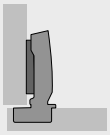

напівнакладна
(База B 3 мм)

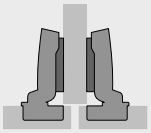

внутрішня
(База B -4 мм)

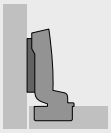

З інтегрованою Silent System, з функцією самозакривання (Sensys 8645i)

Монтаж чашки	Монтажний отвір ø x T мм	**накладна**		**напівнакладна**		**внутрішня**	
		50 шт	**200 шт**	**50 шт**	**200 шт**	**50 шт**	**200 шт**
для прикручування	-	**9 073 617**	**9 071 223**	**9 073 618**		**9 073 619**	
для пресування	ø 8 x 11	**9 073 620**	**9 071 226**	**9 073 621**		**9 073 622**	
Fix швидкий монтаж	ø 8 x 6	**9 073 626**		**9 073 627**		**9 073 628**	
з розтискними муфтами	ø 8 x 11	**9 073 689**	**9 073 570**	**9 073 690**		**9 073 691**	

Без Silent System, з функцією самозакривання (Sensys 8645)

Монтаж чашки	Монтажний отвір ø x T мм	**накладна**		**напівнакладна**		**внутрішня**	
		50 шт	**200 шт**	**50 шт**	**200 шт**	**50 шт**	**200 шт**
для прикручування	-	**9 073 647**		**9 073 648**		**9 073 649**	
для пресування	ø 8 x 11	**9 073 650**		**9 073 651**		**9 073 652**	
Fix швидкий монтаж	ø 8 x 6	**9 073 653**		**9 073 654**		**9 073 655**	

Без Silent System, без функції самозакривання, для застосування без ручок (Sensys 8675)

Монтаж чашки	Монтажний отвір ø x T мм	**накладна**		**напівнакладна**		**внутрішня**	
		50 шт	**200 шт**	**50 шт**	**200 шт**	**50 шт**	**200 шт**
для прикручування	-	**9 073 671**		**9 073 672**		**9 073 673**	
для пресування	ø 8 x 11	**9 073 674**		**9 073 675**		**9 073 676**	
Fix швидкий монтаж	ø 8 x 6	**9 073 677**		**9 073 678**		**9 073 679**	

Прихована завіса швидкого монтажу

- **Sensys завіса 110°**
- **Кут відкривання 110°, схема свердління TB 45 x 9.5 мм**

New



- Класифікація якості відповідно до EN 15570, Level 3
- Для товщини дверей 15 - 24 мм
- Глибина чашки 12.8 мм
- Інтегроване регулювання накладання +2 мм / -2 мм
- Інтегроване регулювання по глибині +3 мм / -2 мм
- Регулювання по висоті на монтажній планці
- Сталь у кольорі чорний обсидіан

Схема свердління

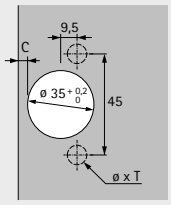

накладна
(База B 12.5 мм)

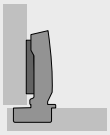

напівнакладна
(База B 3 мм)

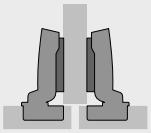

внутрішня
(База B -4 мм)

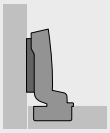

З інтегрованою Silent System, з функцією самозакривання (Sensys 8645i)

Монтаж чашки	Монтажний отвір ø x T мм	**накладна**		**напівнакладна**		**внутрішня**	
		50 шт	**200 шт**	**50 шт**	**200 шт**	**50 шт**	**200 шт**
для прикручування	-	**9 117 002**	**9 116 978**	**9 117 039**		**9 117 049**	
з розтискними муфтами	ø 8 x 11	**9 117 003**	**9 116 979**	**9 117 040**		**9 117 050**	

Без Silent System, без функції самозакривання, для застосування без ручок (Sensys 8675)

Монтаж чашки	Монтажний отвір ø x T мм	**накладна**	**напівнакладна**	**внутрішня**
		50 шт	**50 шт**	**50 шт**
для прикручування	-	**9 117 136**	**9 117 146**	**9 117 182**
з розтискними муфтами	ø 8 x 11	**9 117 137**	**9 117 147**	**9 117 185**

Прихована завіса швидкого монтажу

- **Sensys завіса 110°**
- **Кут відкривання 110°, схема свердління TS 48 x 6 мм**

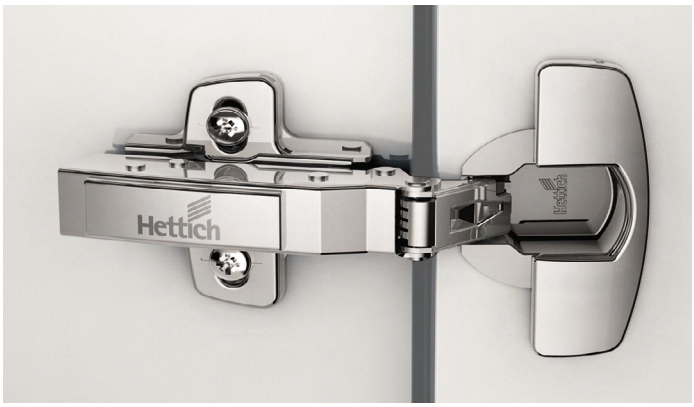

- Класифікація якості відповідно до EN 15570, Level 3
- Для товщини дверей 15 - 24 мм
- Глибина чашки 12.8 мм
- Інтегроване регулювання накладання + 2 мм / - 2 мм
- Інтегроване регулювання по глибині +3 мм / - 2 мм
- Регулювання по висоті на монтажній планці
- Сталь, нікельована

Схема свердління

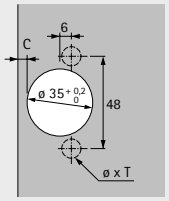

накладна
(База B 12.5 мм)

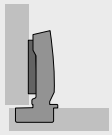

напівнакладна
(База B 3 мм)

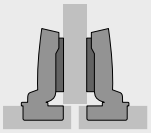

внутрішня
(База B -4 мм)

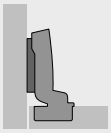

З інтегрованою Silent System, з функцією самозакривання (Sensys 8645i)

Монтаж чашки	Монтажний отвір ø x T мм	**накладна**		**напівнакладна**		**внутрішня**	
		50 шт	**200 шт**	**50 шт**	**200 шт**	**50 шт**	**200 шт**
для прикручування	-	**9 073 629**	**9 071 241**	**9 073 630**		**9 073 631**	
для пресування	ø 10 x 11	**9 073 632**	**9 071 244**	**9 073 633**		**9 073 634**	
Fix швидкий монтаж	ø 10 x 6	**9 073 614**		**9 073 615**		**9 073 616**	
з розтискними муфтами	ø 10 x 11	**9 073 692**	**9 073 573**	**9 073 693**		**9 073 694**	

Без Silent System, з функцією самозакривання (Sensys 8645)

Монтаж чашки	Монтажний отвір ø x T мм	**накладна**		**напівнакладна**		**внутрішня**	
		50 шт	**200 шт**	**50 шт**	**200 шт**	**50 шт**	**200 шт**
для прикручування	-	**9 073 656**		**9 073 657**		**9 073 658**	
для пресування	ø 10 x 11	**9 073 659**		**9 073 660**		**9 073 661**	
Fix швидкий монтаж	ø 10 x 6	**9 073 644**		**9 073 645**		**9 073 646**	

Без Silent System, без функції самозакривання, для застосування без ручок (Sensys 8675)

Монтаж чашки	Монтажний отвір ø x T мм	**накладна**		**напівнакладна**		**внутрішня**	
		50 шт	**200 шт**	**50 шт**	**200 шт**	**50 шт**	**200 шт**
для прикручування	-	**9 073 680**		**9 073 681**		**9 073 682**	
для пресування	ø 10 x 11	**9 073 683**		**9 073 684**		**9 073 685**	
Fix швидкий монтаж	ø 10 x 6	**9 073 668**		**9 073 669**		**9 073 670**	

Прихована завіса швидкого монтажу

- **Sensys завіса 110°**
- **Кут відкривання 110°**

Мінімальна фуга для дверей

Товщина дверей мм	Відстань до чашки C мм					
	3,0	4,0	4,5	5,0	6,0	7,0
15	0,2	0,2	0,2	0,2	0,2	0,2
16	0,3	0,3	0,3	0,3	0,3	0,3
17	0,4	0,4	0,4	0,4	0,4	0,4
18	0,6	0,6	0,6	0,6	0,6	0,5
19	0,8	0,8	0,8	0,8	0,7	0,7
20	1,1	1,0	1,0	1,0	1,0	0,9
21	1,4	1,3	1,3	1,3	1,2	1,2
22	2,2	1,8	1,7	1,6	1,6	1,5
23	3,0	2,6	2,4	2,2	2,0	1,9
24	3,9	3,4	3,2	3,0	2,6	2,4

Зверніть увагу:

Дані в таблиці стосуються дверей із радіусом кромки 1 мм.

На дверях з іншими радіусами мінімальний фуги змінюється таким чином:

Радіус 0 мм:
Значення, наведені в таблиці + 0.4 мм

Радіус 3 мм:
Значення, наведені в таблиці - 0.6 мм

Виступи / Монтажна глибина

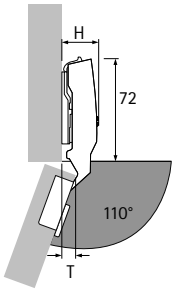

Виступ завіси H / виступ дверей T для відстані D = 0 мм та відстані до чашки C = 3 мм

Варіант монтажу дверей	H мм	T мм
накладна	25,0	8,5
напівнакладна	31,0	18,0
внутрішня	38,0	25,0

накладна

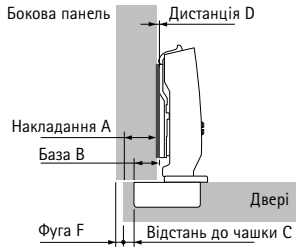

Дистанція D = C + B - A
= відстань до чашки C + 12.5 мм - накладання A

Накладання мм	Відстань до чашки C мм					
	3,0	4,0	4,5	5,0	6,0	7,0
	Дистанція D мм					
10	5,5	6,5	7,0	7,5	8,5	9,5
11	4,5	5,5	6,0	6,5	7,5	8,5
12	3,5	4,5	5,0	5,5	6,5	7,5
13	2,5	3,5	4,0	4,5	5,5	6,5
14	1,5	2,5	3,0	3,5	4,5	5,5
15	0,5	1,5	2,0	2,5	3,5	4,5
16		0,5	1,0	1,5	2,5	3,5
17			0,0	0,5	1,5	2,5
18					0,5	1,5
19						0,5

напівнакладна

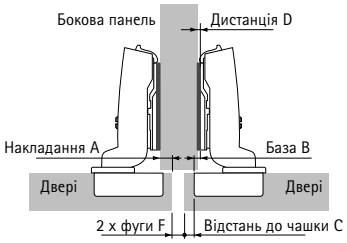

Дистанція D = C + B - A
= відстань до чашки C + 3 мм - накладання A

Накладання мм	Відстань до чашки C мм					
	3,0	4,0	4,5	5,0	6,0	7,0
	Дистанція D мм					
0,5	5,5	6,5	7,0	7,5	8,5	9,5
1,5	4,5	5,5	6,0	6,5	7,5	8,5
2,5	3,5	4,5	5,0	5,5	6,5	7,5
3,5	2,5	3,5	4,0	4,5	5,5	6,5
4,5	1,5	2,5	3,0	3,5	4,5	5,5
5,5	0,5	1,5	2,0	2,5	3,5	4,5
6,5		0,5	1,0	1,5	2,5	3,5
7,5			0,0	0,5	1,5	2,5
8,5					0,5	1,5
9,5						0,5

внутрішня

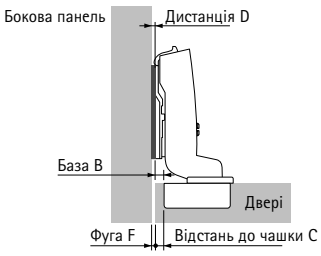

Дистанція D = C + B + F
= відстань до чашки C - 4 мм + фуга F

Товщина дверей мм	Відстань до чашки C мм					
	3,0	4,0	4,5	5,0	6,0	7,0
	Дистанція D мм					
15		0,2	0,7	1,2	2,2	3,2
16		0,3	0,8	1,3	2,3	3,3
17		0,4	0,9	1,4	2,4	3,4
18		0,6	1,1	1,6	2,6	3,5
19		0,8	1,3	1,8	2,7	3,7
20	0,1	1,0	1,5	2,0	3,0	3,9
21	0,4	1,3	1,8	2,3	3,2	4,2
22	1,2	1,8	2,2	2,6	3,6	4,5
23	2,0	2,6	2,9	3,2	4,0	4,9
24	2,9	3,4	3,7	4,0	4,6	5,4

Додатково

- Монтажні планки 90 - 101
- Аксесуари 102 - 107
- Технічна інформація 129 - 132

hettich.com/short/2b9840

Прихована завіса швидкого монтажу

- **Sensys завіса для товстих дверей, товщина дверей до 32 мм**
- **Кут відкривання 95°, схема свердління TH 52 x 5.5 мм**



- Класифікація якості відповідно до EN 15570, Level 2
- Для товщини дверей 15 - 32 мм
- Глибина чашки 12.8 мм
- Інтегроване регулювання накладання + 2 мм / - 2 мм
- Інтегроване регулювання по глибині +3 мм / - 2 мм
- Регулювання по висоті на монтажній планці
- Сталь, нікельована

Схема свердління

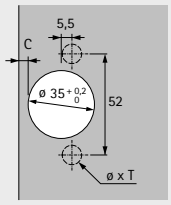

накладна
(База B 12.5 мм)

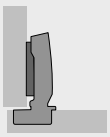

напівнакладна
(База B 3 мм)

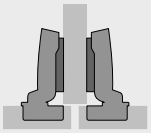

внутрішня
(База B -4 мм)

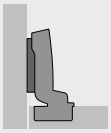

З інтегрованою Silent System, з функцією самозакривання (Sensys 8631i)

Монтаж чашки	Монтажний отвір ø x T мм	**накладна**		**напівнакладна**		**внутрішня**	
		50 шт	**200 шт**	**50 шт**	**200 шт**	**50 шт**	**200 шт**
для прикручування	-	**9 091 400**	**9 090 260**	**9 091 410**	**9 090 270**	**9 091 420**	**9 090 280**
для пресування	ø 10 x 11	**9 091 401**	**9 090 261**	**9 091 411**		**9 091 421**	
з розтискними муфтами	ø 10 x 11	**9 091 406**		**9 091 416**		**9 091 426**	

Без Silent System, з функцією самозакривання (Sensys 8631)

Монтаж чашки	Монтажний отвір ø x T мм	**накладна**		**напівнакладна**		**внутрішня**	
		50 шт	**200 шт**	**50 шт**	**200 шт**	**50 шт**	**200 шт**
для прикручування	-	**9 091 490**		**9 091 500**		**9 091 510**	
для пресування	ø 10 x 11	**9 091 491**		**9 091 501**		**9 091 511**	

Без Silent System, без функції самозакривання, для застосування без ручок (Sensys 8661)

Монтаж чашки	Монтажний отвір ø x T мм	**накладна**		**напівнакладна**		**внутрішня**	
		50 шт	**200 шт**	**50 шт**	**200 шт**	**50 шт**	**200 шт**
для прикручування	-	**9 091 580**		**9 091 590**		**9 091 600**	
для пресування	ø 10 x 11	**9 091 581**		**9 091 591**		**9 091 601**	

Прихована завіса швидкого монтажу

- **Sensys завіса для товстих дверей, товщина дверей до 32 мм**
- **Кут відкривання 95°, схема свердління TH 52 x 5.5 мм**



- Класифікація якості відповідно до EN 15570, Level 2
- Для товщини дверей 15 - 32 мм
- Глибина чашки 12.8 мм
- Інтегроване регулювання накладання + 2 мм / - 2 мм
- Інтегроване регулювання по глибині +3 мм / - 2 мм
- Регулювання по висоті на монтажній планці
- Сталь у кольорі чорний обсидіан

Схема свердління

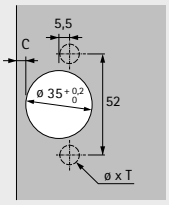

накладна
(База B 12.5 мм)

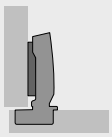

напівнакладна
(База B 3 мм)

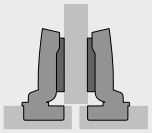

внутрішня
(База B -4 мм)

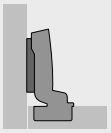

З інтегрованою Silent System, з функцією самозакривання (Sensys 8631i)

Монтаж чашки	Монтажний отвір ø x T мм	**накладна**		**напівнакладна**	**внутрішня**
		50 шт	**200 шт**	**50 шт**	**50 шт**
для прикручування	-	**9 091 753**	**9 090 967**	**9 091 755**	**9 091 756**
з розтискними муфтами	ø 10 x 11	**9 091 754**		**9 091 785**	**9 091 757**

Без Silent System, без функції самозакривання, для застосування без ручок (Sensys 8661)

Монтаж чашки	Монтажний отвір ø x T мм	**накладна**	**напівнакладна**	**внутрішня**
		50 шт	**50 шт**	**50 шт**
для прикручування	-	**9 091 758**	**9 091 759**	**9 091 760**
з розтискними муфтами	ø 10 x 11	**9 091 786**	**9 091 787**	**9 091 788**

Прихована завіса швидкого монтажу

- **Sensys завіса для товстих дверей, товщина дверей до 32 мм**
- **Кут відкривання 95°, схема свердління TB 45 x 9.5 мм**



- Класифікація якості відповідно до EN 15570, Level 2
- Для товщини дверей 15 - 32 мм
- Глибина чашки 12.8 мм
- Інтегроване регулювання накладання + 2 мм / - 2 мм
- Інтегроване регулювання по глибині +3 мм / - 2 мм
- Регулювання по висоті на монтажній планці
- Сталь, нікельована

Схема свердління

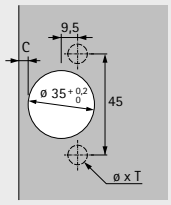

накладна
(База B 12.5 мм)

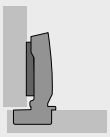

напівнакладна
(База B 3 мм)

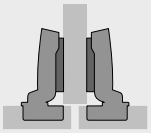

внутрішня
(База B -4 мм)

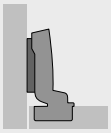

З інтегрованою Silent System, з функцією самозакривання (Sensys 8631i)

Монтаж чашки	Монтажний отвір ø x T мм	**накладна**		**напівнакладна**		**внутрішня**	
		50 шт	**200 шт**	**50 шт**	**200 шт**	**50 шт**	**200 шт**
для прикручування	-	**9 091 430**	**9 090 290**	**9 091 440**	**9 090 300**	**9 091 450**	**9 090 310**
для пресування	ø 8 x 11	**9 091 431**	**9 090 291**	**9 091 441**		**9 091 451**	
з розтискними муфтами	ø 8 x 11	**9 091 436**		**9 091 446**		**9 091 456**	

Без Silent System, з функцією самозакривання (Sensys 8631)

Монтаж чашки	Монтажний отвір ø x T мм	**накладна**		**напівнакладна**		**внутрішня**	
		50 шт	**200 шт**	**50 шт**	**200 шт**	**50 шт**	**200 шт**
для прикручування	-	**9 091 520**		**9 091 530**		**9 091 540**	
для пресування	ø 8 x 11	**9 091 521**		**9 091 531**		**9 091 541**	

Без Silent System, без функції самозакривання, для застосування без ручок (Sensys 8661)

Монтаж чашки	Монтажний отвір ø x T мм	**накладна**		**напівнакладна**		**внутрішня**	
		50 шт	**200 шт**	**50 шт**	**200 шт**	**50 шт**	**200 шт**
для прикручування	-	**9 091 610**		**9 091 620**		**9 091 630**	
для пресування	ø 8 x 11	**9 091 611**		**9 091 621**		**9 091 631**	

Прихована завіса швидкого монтажу

- **Sensys завіса для товстих дверей, товщина дверей до 32 мм**
- **Кут відкривання 95°, схема свердління TB 45 x 9.5 мм**

New



- Класифікація якості відповідно до EN 15570, Level 2
- Для товщини дверей 15 - 32 мм
- Глибина чашки 12.8 мм
- Інтегроване регулювання накладання +2 мм / -2 мм
- Інтегроване регулювання по глибині +3 мм / -2 мм
- Регулювання по висоті на монтажній планці
- Сталь у кольорі чорний обсидіан

Схема свердління

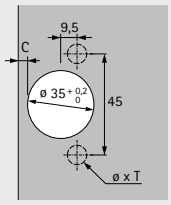

накладна
(База B 12.5 мм)

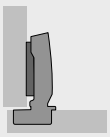

напівнакладна
(База B 3 мм)

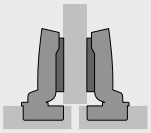

внутрішня
(База B -4 мм)

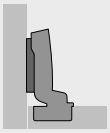

З інтегрованою Silent System, з функцією самозакривання (Sensys 8631i)

Монтаж чашки	Монтажний отвір ø x T мм	**накладна** **50 шт**	**напівнакладна** **50 шт**	**внутрішня** **50 шт**
для прикручування	-	**9 091 883**	**9 091 885**	**9 091 887**
з розтискними муфтами	ø 8 x 11	**9 091 884**	**9 091 886**	**9 091 888**

Прихована завіса швидкого монтажу

- **Sensys завіса для товстих дверей, товщина дверей до 32 мм**
- **Кут відкривання 95°, схема свердління TS 48 x 6 мм**



- Класифікація якості відповідно до EN 15570, Level 2
- Для товщини дверей 15 - 32 мм
- Глибина чашки 12.8 мм
- Інтегроване регулювання накладання + 2 мм / - 2 мм
- Інтегроване регулювання по глибині +3 мм / - 2 мм
- Регулювання по висоті на монтажній планці
- Сталь, нікельована

Схема свердління

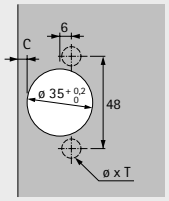

накладна
(База B 12.5 мм)

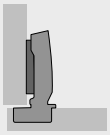

напівнакладна
(База B 3 мм)

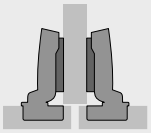

внутрішня
(База B -4 мм)

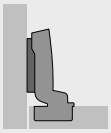

З інтегрованою Silent System, з функцією самозакривання (Sensys 8631i)

Монтаж чашки	Монтажний отвір ø x T мм	**накладна**		**напівнакладна**		**внутрішня**	
		50 шт	**200 шт**	**50 шт**	**200 шт**	**50 шт**	**200 шт**
для прикручування	-	**9 091 460**	**9 090 320**	**9 091 470**	**9 090 330**	**9 091 480**	
для пресування	ø 10 x 11	**9 091 461**	**9 090 321**	**9 091 471**		**9 091 481**	
з розтискними муфтами	ø 10 x 11	**9 091 466**		**9 091 476**		**9 091 486**	

Без Silent System, з функцією самозакривання (Sensys 8631)

Монтаж чашки	Монтажний отвір ø x T мм	**накладна**		**напівнакладна**		**внутрішня**	
		50 шт	**200 шт**	**50 шт**	**200 шт**	**50 шт**	**200 шт**
для прикручування	-	**9 091 550**		**9 091 560**		**9 091 570**	
для пресування	ø 10 x 11	**9 091 551**		**9 091 561**		**9 091 571**	

Без Silent System, без функції самозакривання, для застосування без ручок (Sensys 8661)

Монтаж чашки	Монтажний отвір ø x T мм	**накладна**		**напівнакладна**		**внутрішня**	
		50 шт	**200 шт**	**50 шт**	**200 шт**	**50 шт**	**200 шт**
для прикручування	-	**9 091 640**		**9 091 650**		**9 091 660**	
для пресування	ø 10 x 11	**9 091 641**		**9 091 651**		**9 091 661**	

Прихована завіса швидкого монтажу

- **Sensys завіса для товстих дверей, товщина дверей до 32 мм**
- **Кут відкривання 95°**

Мінімальна фуга для дверей

Товщина дверей мм	Відстань до чашки C мм						
	3,0	4,0	4,5	5,0	6,0	7,0	8,0
15	0,1	0,1	0,1	0,1	0,1	0,1	0,1
16	0,1	0,1	0,1	0,1	0,1	0,1	0,1
17	0,2	0,2	0,2	0,2	0,2	0,2	0,2
18	0,2	0,2	0,2	0,2	0,2	0,2	0,2
19	0,3	0,3	0,3	0,3	0,3	0,3	0,3
20	0,4	0,4	0,4	0,4	0,4	0,4	0,4
21	0,6	0,6	0,6	0,6	0,6	0,6	0,6
22	0,7	0,7	0,7	0,7	0,7	0,7	0,7
23	0,9	0,9	0,9	0,9	0,9	0,9	0,9
24	1,1	1,0	1,0	1,0	1,0	1,0	1,0
25	1,3	1,2	1,2	1,2	1,2	1,2	1,2
26	1,5	1,5	1,4	1,4	1,4	1,4	1,4
27	1,7	1,7	1,7	1,7	1,6	1,6	1,6
28	2,0	2,0	1,9	1,9	1,9	1,8	1,8
29	2,9	2,3	2,2	2,2	2,2	2,1	2,1
30	3,8	3,2	3,0	2,7	2,5	2,4	2,4
31	4,8	4,1	3,8	3,6	3,1	2,7	2,7
32	5,7	5,1	4,8	4,5	3,9	3,4	3,0

Зверніть увагу:

Дані в таблиці стосуються дверей із радіусом кромки 1 мм.

На дверях з іншими радіусами мінімальний фуги змінюється таким чином:

Радіус 0 мм:
Значення, наведені в таблиці + 0.4 мм

Виступи / Монтажна глибина

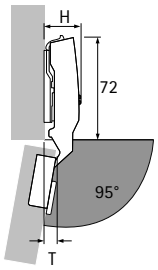

Виступ завіси H / виступ дверей T для відстані D = 0 мм та відстані до чашки C = 3 мм

Варіант монтажу дверей	H мм	T мм
накладна	24,0	12,5
напівнакладна	28,3	22,0
внутрішня	35,3	29,0

накладна

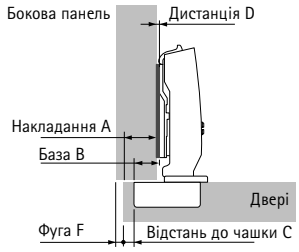

Дистанція D = C + B - A
= відстань до чашки C + 12.5 мм - накладання A

Накладання мм	Відстань до чашки C мм						
	3,0	4,0	4,5	5,0	6,0	7,0	8,0
	Дистанція D мм						
10	5,5	6,5	7,0	7,5	8,5	9,5	10,5
11	4,5	5,5	6,0	6,5	7,5	8,5	9,5
12	3,5	4,5	5,0	5,5	6,5	7,5	8,5
13	2,5	3,5	4,0	4,5	5,5	6,5	7,5
14	1,5	2,5	3,0	3,5	4,5	5,5	6,5
15	0,5	1,5	2,0	2,5	3,5	4,5	5,5
16		0,5	1,0	1,5	2,5	3,5	4,5
17			0,0	0,5	1,5	2,5	3,5
18					0,5	1,5	2,5
19						0,5	1,5
20							0,5

напівнакладна

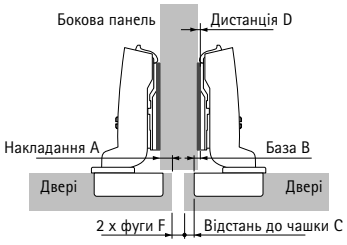

Дистанція D = C + B - A
= відстань до чашки C + 3 мм - накладання A

Накладання мм	Відстань до чашки C мм						
	3,0	4,0	4,5	5,0	6,0	7,0	8,0
	Дистанція D мм						
0,5	5,5	6,5	7,0	7,5	8,5	9,5	10,5
1,5	4,5	5,5	6,0	6,5	7,5	8,5	9,5
2,5	3,5	4,5	5,0	5,5	6,5	7,5	8,5
3,5	2,5	3,5	4,0	4,5	5,5	6,5	7,5
4,5	1,5	2,5	3,0	3,5	4,5	5,5	6,5
5,5	0,5	1,5	2,0	2,5	3,5	4,5	5,5
6,5		0,5	1,0	1,5	2,5	3,5	4,5
7,5			0,0	0,5	1,5	2,5	3,5
8,5					0,5	1,5	2,5
9,5						0,5	1,5
10,5							0,5

внутрішня

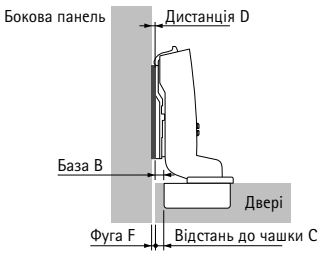

Дистанція D = C + B + F
= відстань до чашки C - 4 мм + фуга F

Товщина дверей мм	Відстань до чашки C мм						
	3,0	4,0	4,5	5,0	6,0	7,0	8,0
	Дистанція D мм						
15		0,1	0,6	1,1	2,1	3,1	4,1
16		0,1	0,6	1,1	2,1	3,1	4,1
17		0,2	0,7	1,2	2,2	3,2	4,2
18		0,2	0,7	1,2	2,2	3,2	4,2
19		0,3	0,8	1,3	2,3	3,3	4,3
20		0,4	0,9	1,4	2,4	3,4	4,4
21		0,6	1,1	1,6	2,6	3,6	4,6
22		0,7	1,2	1,7	2,7	3,7	4,7
23		0,9	1,4	1,9	2,9	3,9	4,9
24	0,1	1,0	1,5	2,0	3,0	4,0	5,0
25	0,3	1,2	1,7	2,2	3,2	4,2	5,2
26	0,5	1,5	1,9	2,4	3,4	4,4	5,4
27	0,7	1,7	2,2	2,7	3,6	4,6	5,6
28	1,0	2,0	2,4	2,9	3,9	4,8	5,8
29	1,9	2,3	2,7	3,2	4,2	5,1	6,1
30	2,8	3,2	3,5	3,7	4,5	5,4	6,4
31	3,8	4,1	4,3	4,6	5,1	5,7	6,7
32	4,7	5,1	5,3	5,5	5,9	6,4	7,0

Додатково

- Монтажні планки 90 - 101
- Аксесуари 102 - 107
- Технічна інформація 129 - 132

hettich.com/short/b53a1b

Прихована завіса швидкого монтажу

- **Sensys завіса для товстих дверей, товщина дверей до 32 мм**
- **Кут відкривання 95°**

Контури дверей для мінімального застосування фуги - масштаб 1:1

Значення, наведені в таблиці мінімальної фуги, стосуються радіуса крайки 1 мм. Якщо крайка дверей більшої товщини, застосовуються менші значення фуги.
Щоб отримати мінімальну фугу, вибраний контур дверей повинен лежати в межах шаблону, зображеного нижче. Усі контури, що виступають за межі шаблону, відповідно збільшать фугу.



Приклад встановлення мінімальної фуги

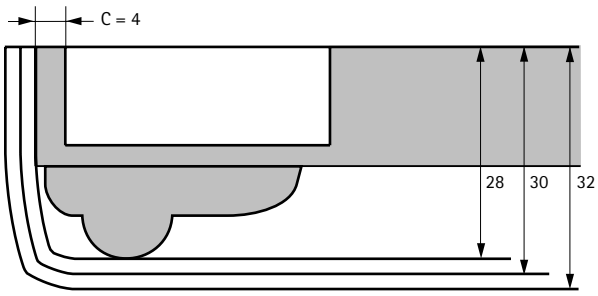

Приклад встановлення мінімальної фуги	
Товщина дверей	16 мм
Товщина профілю	12 мм
Загальна товщина	28 мм
Відстань до чашки C	4 мм

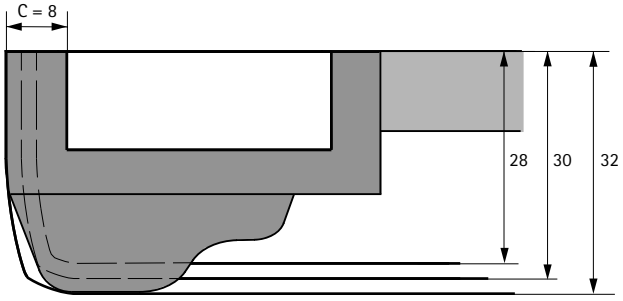

Приклад встановлення мінімальної фуги	
Товщина дверей	19 мм
Товщина профілю	13 мм
Загальна товщина	32 мм
Відстань до чашки C	8 мм

Прихована завіса швидкого монтажу

- **Sensys завіса для тонких дверей, товщина від 10 мм**
- **Кут відкривання 110°, схема свердління TH 52 x 5.5 мм**

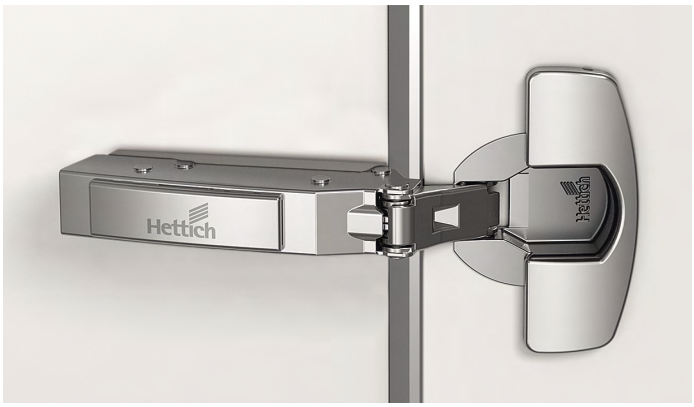

- Класифікація якості відповідно до EN 15570, Level 3
- Для товщини дверей 10 - 19 мм
- Глибина чашки 7.8 мм
- Інтегроване регулювання накладання + 2 мм / - 2 мм
- Інтегроване регулювання по глибині +3 мм / - 2 мм
- Регулювання по висоті на монтажній планці
- Сталь, нікельована

Схема свердління

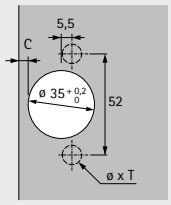

накладна
(База B 12.5 мм)

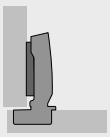

напівнакладна
(База B 3 мм)

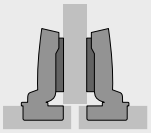

внутрішня
(База B -4 мм)

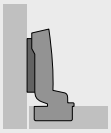

З інтегрованою Silent System, з функцією самозакривання (Sensys 8646i)

Монтаж чашки	Монтажний отвір ø x T мм	**накладна** **50 шт**	**напівнакладна** **50 шт**	**внутрішня** **50 шт**
для прикручування	-	**9 094 270**	**9 094 280**	**9 094 290**
для пресування	ø 10 x 8	**9 094 271**	**9 094 281**	**9 094 291**
з розтискними муфтами	ø 10 x 8	**9 094 276**	**9 094 286**	**9 094 296**

Без Silent System, з функцією самозакривання (Sensys 8646)

Монтаж чашки	Монтажний отвір ø x T мм	**накладна** **50 шт**	**напівнакладна** **50 шт**	**внутрішня** **50 шт**
для прикручування	-	**9 094 360**	**9 094 370**	**9 094 380**
для пресування	ø 10 x 8	**9 094 361**	**9 094 371**	**9 094 381**
з розтискними муфтами	ø 10 x 8	**9 094 366**	**9 094 376**	**9 094 386**

Без Silent System, без функції самозакривання, для застосування без ручок (Sensys 8676)

Монтаж чашки	Монтажний отвір ø x T мм	**накладна** **50 шт**	**напівнакладна** **50 шт**	**внутрішня** **50 шт**
для прикручування	-	**9 094 450**	**9 094 460**	**9 094 470**
для пресування	ø 10 x 8	**9 094 451**	**9 094 461**	**9 094 471**
з розтискними муфтами	ø 10 x 8	**9 094 456**	**9 094 466**	**9 094 476**

Прихована завіса швидкого монтажу

- **Sensys завіса для тонких дверей, товщина від 10 мм**
- **Кут відкривання 110°, схема свердління TH 52 x 5.5 мм**



- Класифікація якості відповідно до EN 15570, Level 3
- Для товщини дверей 10 - 19 мм
- Глибина чашки 7.8 мм
- Інтегроване регулювання накладання + 2 мм / - 2 мм
- Інтегроване регулювання по глибині +3 мм / - 2 мм
- Регулювання по висоті на монтажній планці
- Сталь у кольорі чорний обсидіан

Схема свердління

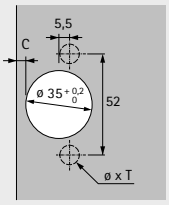

накладна
(База B 12.5 мм)

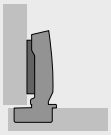

напівнакладна
(База B 3 мм)

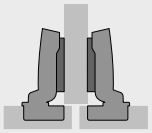

внутрішня
(База B -4 мм)

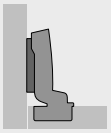

З інтегрованою Silent System, з функцією самозакривання (Sensys 8646i)

Монтаж чашки	Монтажний отвір ø x T мм	**накладна** **50 шт**	**напівнакладна** **50 шт**	**внутрішня** **50 шт**
для прикручування	-	**9 091 761**	**9 091 762**	**9 091 763**
з розтискними муфтами	ø 10 x 8	**9 091 793**	**9 091 794**	**9 091 795**

Без Silent System, без функції самозакривання, для застосування без ручок (Sensys 8676)

Монтаж чашки	Монтажний отвір ø x T мм	**накладна** **50 шт**	**напівнакладна** **50 шт**	**внутрішня** **50 шт**
для прикручування	-	**9 091 764**	**9 091 765**	**9 091 766**
з розтискними муфтами	ø 10 x 8	**9 091 796**	**9 091 797**	**9 091 798**

Прихована завіса швидкого монтажу

- **Sensys завіса для тонких дверей, товщина від 10 мм**
- **Кут відкривання 110°, схема свердління TB 45 x 9.5 мм**

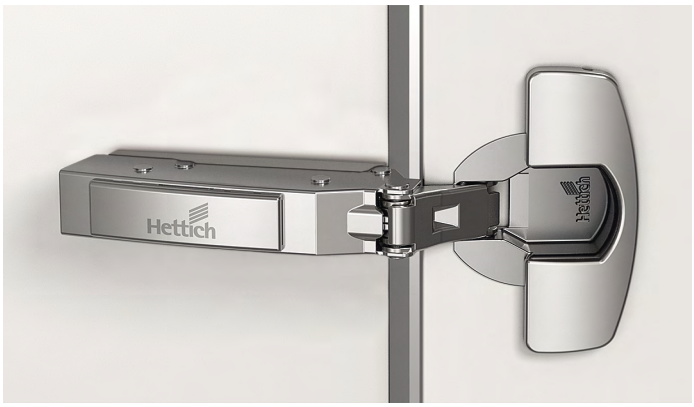

- Класифікація якості відповідно до EN 15570, Level 3
- Для товщини дверей 10 - 19 мм
- Глибина чашки 7.8 мм
- Інтегроване регулювання накладання + 2 мм / - 2 мм
- Інтегроване регулювання по глибині +3 мм / - 2 мм
- Регулювання по висоті на монтажній планці
- Сталь, нікельована

Схема свердління

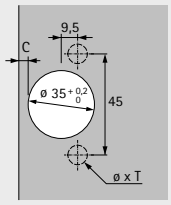

накладна
(База B 12.5 мм)

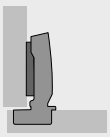

напівнакладна
(База B 3 мм)

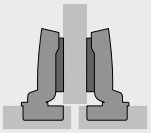

внутрішня
(База B -4 мм)

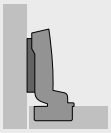

З інтегрованою Silent System, з функцією самозакривання (Sensys 8646i)

Монтаж чашки	Монтажний отвір ø x T мм	**накладна** **50 шт**	**напівнакладна** **50 шт**	**внутрішня** **50 шт**
для прикручування	-	**9 094 300**	**9 094 310**	**9 094 320**
для пресування	ø 8 x 8	**9 094 301**	**9 094 311**	**9 094 321**
з розтискними муфтами	ø 8 x 8	**9 094 306**	**9 094 316**	**9 094 326**

Без Silent System, з функцією самозакривання (Sensys 8646)

Монтаж чашки	Монтажний отвір ø x T мм	**накладна** **50 шт**	**напівнакладна** **50 шт**	**внутрішня** **50 шт**
для прикручування	-	**9 094 390**	**9 094 400**	**9 094 410**
для пресування	ø 8 x 8	**9 094 391**	**9 094 401**	**9 094 411**
з розтискними муфтами	ø 8 x 8	**9 094 396**	**9 094 406**	**9 094 416**

Без Silent System, без функції самозакривання, для застосування без ручок (Sensys 8676)

Монтаж чашки	Монтажний отвір ø x T мм	**накладна** **50 шт**	**напівнакладна** **50 шт**	**внутрішня** **50 шт**
для прикручування	-	**9 094 480**	**9 094 490**	**9 094 500**
для пресування	ø 8 x 8	**9 094 481**	**9 094 491**	**9 094 501**
з розтискними муфтами	ø 8 x 8	**9 094 486**	**9 094 496**	**9 094 506**

Прихована завіса швидкого монтажу

- **Sensys завіса для тонких дверей, товщина від 10 мм**
- **Кут відкривання 110°, схема свердління TS 48 x 6 мм**

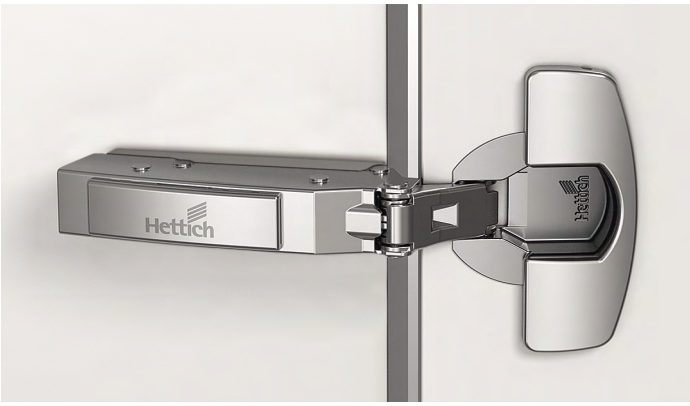

- Класифікація якості відповідно до EN 15570, Level 3
- Для товщини дверей 10 - 19 мм
- Глибина чашки 7.8 мм
- Інтегроване регулювання накладання + 2 мм / - 2 мм
- Інтегроване регулювання по глибині +3 мм / - 2 мм
- Регулювання по висоті на монтажній планці
- Сталь, нікельована

Схема свердління

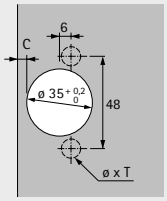

накладна
(База B 12.5 мм)

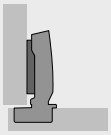

напівнакладна
(База B 3 мм)

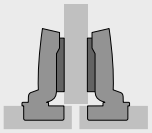

внутрішня
(База B -4 мм)

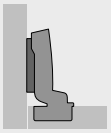

З інтегрованою Silent System, з функцією самозакривання (Sensys 8646i)

Монтаж чашки	Монтажний отвір ø x T мм	**накладна** **50 шт**	**напівнакладна** **50 шт**	**внутрішня** **50 шт**
для прикручування	-	**9 094 330**	**9 094 340**	**9 094 350**
для пресування	ø 10 x 8	**9 094 331**	**9 094 341**	**9 094 351**
з розтискними муфтами	ø 10 x 8	**9 094 336**	**9 094 346**	**9 094 356**

Без Silent System, з функцією самозакривання (Sensys 8646)

Монтаж чашки	Монтажний отвір ø x T мм	**накладна** **50 шт**	**напівнакладна** **50 шт**	**внутрішня** **50 шт**
для прикручування	-	**9 094 420**	**9 094 430**	**9 094 440**
для пресування	ø 10 x 8	**9 094 421**	**9 094 431**	**9 094 441**
з розтискними муфтами	ø 10 x 8	**9 094 426**	**9 094 436**	**9 094 446**

Без Silent System, без функції самозакривання, для застосування без ручок (Sensys 8676)

Монтаж чашки	Монтажний отвір ø x T мм	**накладна** **50 шт**	**напівнакладна** **50 шт**	**внутрішня** **50 шт**
для прикручування	-	**9 094 510**	**9 094 520**	**9 094 530**
для пресування	ø 10 x 8	**9 094 511**	**9 094 521**	**9 094 531**
з розтискними муфтами	ø 10 x 8	**9 094 516**	**9 094 526**	**9 094 536**

Прихована завіса швидкого монтажу

- **Sensys завіса для тонких дверей, товщина від 10 мм**
- **Кут відкривання 110°**

Мінімальна фуга для дверей

Товщина дверей мм	Відстань до чашки C мм					
	3,0	4,0	4,5	5,0	6,0	7,0
10	0,1	0,1	0,1	0,1	0,1	0,1
11	0,2	0,2	0,2	0,2	0,2	0,2
12	0,4	0,4	0,4	0,4	0,4	0,4
13	0,6	0,6	0,5	0,5	0,5	0,5
14	0,8	0,8	0,7	0,7	0,7	0,7
15	1,0	1,0	1,0	1,0	0,9	0,9
16	1,3	1,3	1,3	1,2	1,2	1,2
17	1,4	1,5	1,5	1,6	1,6	1,7
18	1,8	1,8	1,9	1,9	2,0	2,0
19	2,1	2,2	2,3	2,3	2,3	2,4

Зверніть увагу:

Дані в таблиці стосуються дверей із радіусом кромки 1 мм.

На дверях з іншими радіусами мінімальний фуги змінюється таким чином:

Радіус 0 мм:
Значення, наведені в таблиці + 0.3 мм

Виступи / Монтажна глибина

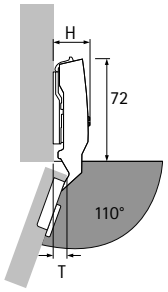

Виступ завіси H / виступ дверей T для відстані D = 0 мм та відстані до чашки C = 3 мм

Варіант монтажу дверей	H мм	T мм
накладна	25,0	8,5
напівнакладна	31,0	18,0
внутрішня	38,0	25,0

накладна

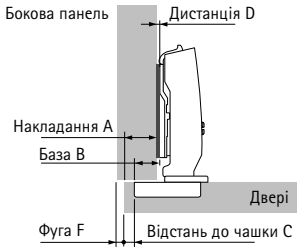

Дистанція D = C + B - A
= відстань до чашки C + 12.5 мм - накладання A

Накладання мм	Відстань до чашки C мм					
	3,0	4,0	4,5	5,0	6,0	7,0
	Дистанція D мм					
10	5,5	6,5	7,0	7,5	8,5	9,5
11	4,5	5,5	6,0	6,5	7,5	8,5
12	3,5	4,5	5,0	5,5	6,5	7,5
13	2,5	3,5	4,0	4,5	5,5	6,5
14	1,5	2,5	3,0	3,5	4,5	5,5
15	0,5	1,5	2,0	2,5	3,5	4,5
16		0,5	1,0	1,5	2,5	3,5
17			0,0	0,5	1,5	2,5
18					0,5	1,5
19						0,5

напівнакладна

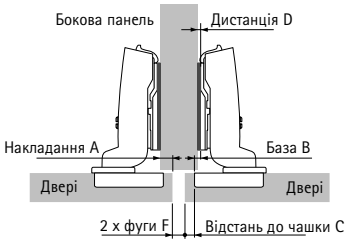

Дистанція D = C + B - A
= відстань до чашки C + 3 мм - накладання A

Накладання мм	Відстань до чашки C мм					
	3,0	4,0	4,5	5,0	6,0	7,0
	Дистанція D мм					
0,5	5,5	6,5	7,0	7,5	8,5	9,5
1,5	4,5	5,5	6,0	6,5	7,5	8,5
2,5	3,5	4,5	5,0	5,5	6,5	7,5
3,5	2,5	3,5	4,0	4,5	5,5	6,5
4,5	1,5	2,5	3,0	3,5	4,5	5,5
5,5	0,5	1,5	2,0	2,5	3,5	4,5
6,5		0,5	1,0	1,5	2,5	3,5
7,5			0,0	0,5	1,5	2,5
8,5					0,5	1,5
9,5						0,5

внутрішня

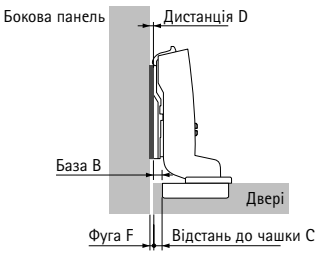

Дистанція D = C + B + F
= відстань до чашки C - 4 мм + фуга F

Товщина дверей мм	Відстань до чашки C мм					
	3,0	4,0	4,5	5,0	6,0	7,0
	Дистанція D мм					
10		0,1	0,6	1,1	2,1	3,1
11		0,2	0,7	1,2	2,2	3,2
12		0,4	0,9	1,4	2,4	3,3
13		0,6	1,0	1,5	2,5	3,5
14		0,8	1,2	1,7	2,7	3,7
15	0,0	1,0	1,5	2,0	2,9	3,9
16	0,3	1,3	1,8	2,2	3,2	4,2
17	0,4	1,5	2,0	2,6	3,6	4,7
18	0,8	1,8	2,4	2,9	4,0	5,0
19	1,1	2,2	2,7	3,3	4,3	5,4

Додатково

- Монтажні планки 90 - 101
- Аксесуари 102 - 107
- Технічна інформація 129 - 132
- Інформація про монтаж тонких матеріалів 131

hettich.com/short/5480ec

Прихована завіса швидкого монтажу

- **Sensys завіса широкого кута відкривання, з нульовим входженням**
- **Кут відкривання 165°, схема свердління TH 52 x 5.5 мм**



- Класифікація якості відповідно до EN 15570, Level 3
- Для товщини дверей 15 - 32 мм
- Глибина чашки 11.6 мм
- Інтегроване регулювання накладання + 2 мм / - 2 мм
- Інтегроване регулювання по глибині +3 мм / - 2 мм
- Регулювання по висоті на монтажній планці
- Сталь / нікельований цинк литий під тиском

Схема свердління

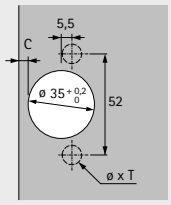

накладна
(База B 12.5 мм)



напівнакладна
(База B 3 мм)



З інтегрованою Silent System, з функцією самозакривання (Sensys 8657i)

Монтаж чашки	Монтажний отвір ø x T мм	**накладна** **50 шт**	**напівнакладна** **50 шт**
для прикручування	-	**9 099 540**	**9 099 550**
для пресування	ø 10 x 11	**9 099 541**	**9 099 551**
Fix швидкий монтаж	ø 10 x 6	**9 099 543**	**9 099 553**
з розтискними муфтами	ø 10 x 11	**9 099 546**	**9 099 556**

Без Silent System, з функцією самозакривання (Sensys 8657)

Монтаж чашки	Монтажний отвір ø x T мм	**накладна** **50 шт**	**напівнакладна** **50 шт**
для прикручування	-	**9 099 600**	**9 099 610**
для пресування	ø 10 x 11	**9 099 601**	**9 099 611**
Fix швидкий монтаж	ø 10 x 6	**9 099 603**	**9 099 613**
з розтискними муфтами	ø 10 x 11	**9 099 606**	

Без Silent System, без функції самозакривання, для застосування без ручок (Sensys 8687)

Монтаж чашки	Монтажний отвір ø x T мм	**накладна** **50 шт**	**напівнакладна** **50 шт**
для прикручування	-	**9 099 660**	**9 099 670**
для пресування	ø 10 x 11	**9 099 661**	
Fix швидкий монтаж	ø 10 x 6	**9 099 663**	**9 099 673**
з розтискними муфтами	ø 10 x 11	**9 099 666**	

Прихована завіса швидкого монтажу

- **Sensys завіса широкого кута відкривання, з нульовим входженням**
- **Кут відкривання 165°, схема свердління TH 52 x 5.5 мм**

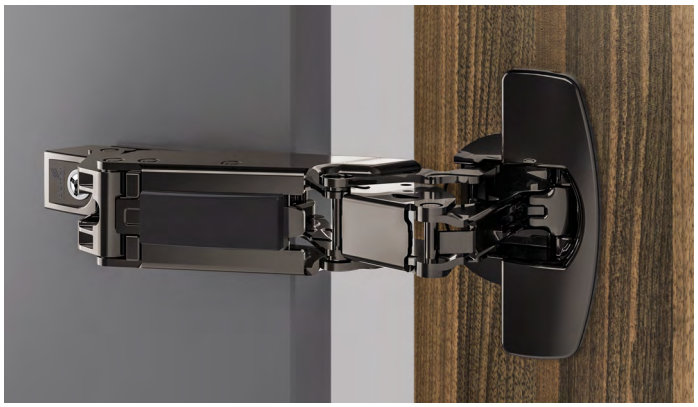

- Класифікація якості відповідно до EN 15570, Level 3
- Для товщини дверей 15 - 32 мм
- Глибина чашки 11.6 мм
- Інтегроване регулювання накладання + 2 мм / - 2 мм
- Інтегроване регулювання по глибині +3 мм / - 2 мм
- Регулювання по висоті на монтажній планці
- Сталь / цинк литий під тиском, у кольорі чорний обсидіан

Схема свердління

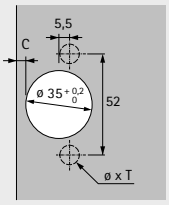

накладна
(База B 12.5 мм)



напівнакладна
(База B 3 мм)



З інтегрованою Silent System, з функцією самозакривання (Sensys 8657i)

Монтаж чашки	Монтажний отвір ø x T мм	**накладна** **50 шт**	**напівнакладна** **50 шт**
для прикручування	-	**9 091 767**	**9 091 768**
з розтискними муфтами	ø 10 x 11	**9 091 789**	**9 091 790**

Без Silent System, без функції самозакривання, для застосування без ручок (Sensys 8687)

Монтаж чашки	Монтажний отвір ø x T мм	**накладна** **50 шт**	**напівнакладна** **50 шт**
для прикручування	-	**9 091 769**	**9 091 770**
з розтискними муфтами	ø 10 x 11	**9 091 791**	**9 091 792**

Прихована завіса швидкого монтажу

- **Sensys завіса широкого кута відкривання, з нульовим входженням**
- **Кут відкривання 165°, схема свердління TB 45 x 9.5 мм**



- Класифікація якості відповідно до EN 15570, Level 3
- Для товщини дверей 15 - 32 мм
- Глибина чашки 11.6 мм
- Інтегроване регулювання накладання + 2 мм / - 2 мм
- Інтегроване регулювання по глибині +3 мм / - 2 мм
- Регулювання по висоті на монтажній планці
- Сталь / нікельований цинк литий під тиском

Схема свердління

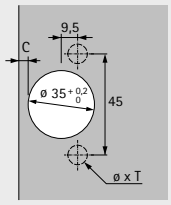

накладна
(База B 12.5 мм)



напівнакладна
(База B 3 мм)



З інтегрованою Silent System, з функцією самозакривання (Sensys 8657i)

Монтаж чашки	Монтажний отвір ø x T мм	**накладна** **50 шт**	**напівнакладна** **50 шт**
для прикручування	-	**9 099 560**	**9 099 570**
для пресування	ø 8 x 11	**9 099 561**	**9 099 571**
Fix швидкий монтаж	ø 8 x 6	**9 099 563**	**9 099 573**
з розтискними муфтами	ø 8 x 11	**9 099 566**	**9 099 576**

Без Silent System, з функцією самозакривання (Sensys 8657)

Монтаж чашки	Монтажний отвір ø x T мм	**накладна** **50 шт**	**напівнакладна** **50 шт**
для прикручування	-	**9 099 620**	
для пресування	ø 8 x 11	**9 099 621**	
Fix швидкий монтаж	ø 8 x 6	**9 099 623**	**9 099 633**
з розтискними муфтами	ø 8 x 11	**9 099 626**	

Без Silent System, без функції самозакривання, для застосування без ручок (Sensys 8687)

Монтаж чашки	Монтажний отвір ø x T мм	**накладна** **50 шт**	**напівнакладна** **50 шт**
для прикручування	-	**9 099 680**	
Fix швидкий монтаж	ø 8 x 6	**9 099 683**	**9 099 693**

Прихована завіса швидкого монтажу

- **Sensys завіса широкого кута відкривання, з нульовим входженням**
- **Кут відкривання 165°, схема свердління TB 45 x 9.5 мм**

New

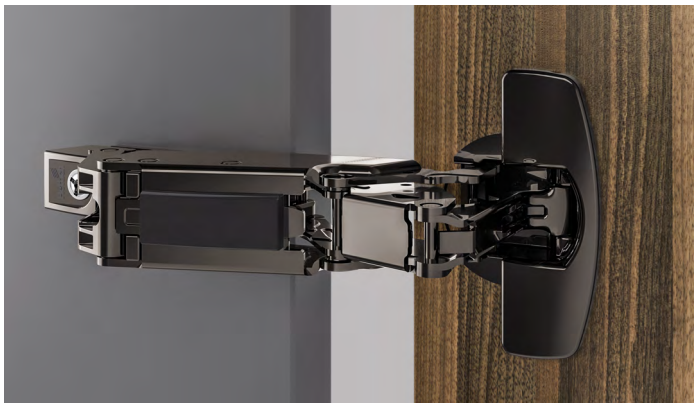

- Класифікація якості відповідно до EN 15570, Level 3
- Для товщини дверей 15 - 32 мм
- Глибина чашки 11.6 мм
- Інтегроване регулювання накладання +2 мм / -2 мм
- Інтегроване регулювання по глибині +3 мм / -2 мм
- Регулювання по висоті на монтажній планці
- сталь / цинк литий під тиском, у кольорі чорний обсидіан

Схема свердління

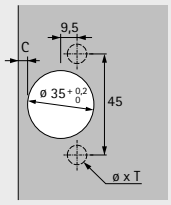

накладна
(База B 12.5 мм)



напівнакладна
(База B 3 мм)



З інтегрованою Silent System, з функцією самозакривання (Sensys 8657i)

Монтаж чашки	Монтажний отвір ø x T мм	**накладна** **50 шт**	**напівнакладна** **50 шт**
для прикручування	-	**9 099 567**	**9 099 577**
з розтискними муфтами	ø 8 x 11	**9 099 568**	**9 099 578**

Прихована завіса швидкого монтажу

- **Sensys завіса широкого кута відкривання, з нульовим входженням**
- **Кут відкривання 165°, схема свердління TS 48 x 6 мм**



- Класифікація якості відповідно до EN 15570, Level 3
- Для товщини дверей 15 - 32 мм
- Глибина чашки 11.6 мм
- Інтегроване регулювання накладання + 2 мм / - 2 мм
- Інтегроване регулювання по глибині +3 мм / - 2 мм
- Регулювання по висоті на монтажній планці
- Сталь / нікельований цинк литий під тиском

Схема свердління

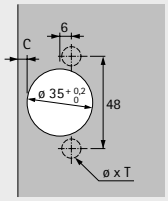

накладна
(База B 12.5 мм)



напівнакладна
(База B 3 мм)



З інтегрованою Silent System, з функцією самозакривання (Sensys 8657i)

Монтаж чашки	Монтажний отвір ø x T мм	**накладна** **50 шт**	**напівнакладна** **50 шт**
для прикручування	-	**9 099 580**	**9 099 590**
для пресування	ø 10 x 11	**9 099 581**	**9 099 591**
Fix швидкий монтаж	ø 10 x 6	**9 099 543**	**9 099 553**
з розтискними муфтами	ø 10 x 11	**9 099 586**	**9 099 596**

Без Silent System, з функцією самозакривання (Sensys 8657)

Монтаж чашки	Монтажний отвір ø x T мм	**накладна** **50 шт**	**напівнакладна** **50 шт**
для прикручування	-	**9 099 640**	
для пресування	ø 10 x 11	**9 099 641**	
Fix швидкий монтаж	ø 10 x 6	**9 099 603**	**9 099 613**
з розтискними муфтами	ø 10 x 11	**9 099 646**	

Без Silent System, без функції самозакривання, для застосування без ручок (Sensys 8687)

Монтаж чашки	Монтажний отвір ø x T мм	**накладна** **50 шт**	**напівнакладна** **50 шт**
для прикручування	-	**9 099 700**	
Fix швидкий монтаж	ø 10 x 6	**9 099 663**	**9 099 673**

Прихована завіса швидкого монтажу

- **Sensys завіса широкого кута відкривання, з нульовим входженням**
- **Кут відкривання 165°**

Мінімальна фуга для дверей

Товщина дверей мм	Відстань до чашки C мм					
	3,0	4,0	4,5	5,0	6,0	7,0
15	0,0	0,0	0,0	0,0	0,0	0,0
16	0,0	0,0	0,0	0,0	0,0	0,0
17	0,0	0,0	0,0	0,0	0,0	0,0
18	0,0	0,0	0,0	0,0	0,0	0,0
19	0,0	0,0	0,0	0,0	0,0	0,0
20	0,0	0,0	0,0	0,0	0,0	0,0
21	0,0	0,0	0,0	0,0	0,0	0,0
22	0,0	0,0	0,0	0,0	0,0	0,0
23	0,0	0,0	0,0	0,0	0,0	0,0
24	0,0	0,0	0,0	0,0	0,0	0,0
25	0,0	0,0	0,0	0,0	0,0	0,0
26	0,1	0,1	0,1	0,1	0,1	0,1
27	0,1	0,1	0,1	0,1	0,1	0,1
28	0,2	0,2	0,2	0,2	0,2	0,3
29*	0,4	0,4	0,4	0,4	0,5	0,6
30**	0,7	0,7	0,8	0,8	1,0	1,1
31**	1,1	1,2	1,3	1,4	1,6	
32**	1,7	1,9	2,0	2,2		

*при використанні обмежувача кута відкривання 120°
** при використанні обмежувача кута відкривання 105°

Виступи / Монтажна глибина

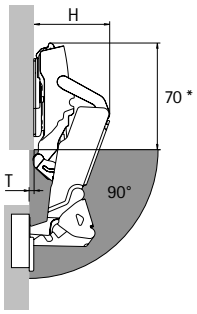

Відсутність виступу дверей T до відстані D = 3, вільна внутрішня частина для висувних шухляд.
*Завіса закрита: 80 мм

Варіант монтажу дверей	H мм (макс. при 30°)	T мм (90°, D0)
накладна	66	-3
напівнакладна	75,5	6,5

накладна

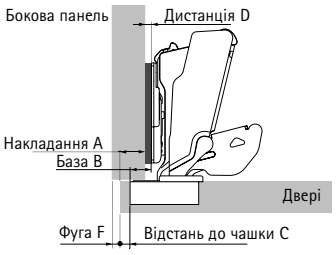

Дистанція D = C + B - A
= відстань до чашки C + 12.5 мм - накладання A

Накладання мм	Відстань до чашки C мм					
	3,0	4,0	4,5	5,0	6,0	7,0
	Дистанція D мм					
10	5,5	6,5	7,0	7,5	8,5	9,5
11	4,5	5,5	6,0	6,5	7,5	8,5
12	3,5	4,5	5,0	5,5	6,5	7,5
13	2,5	3,5	4,0	4,5	5,5	6,5
14	1,5	2,5	3,0	3,5	4,5	5,5
15	0,5	1,5	2,0	2,5	3,5	4,5
16		0,5	1,0	1,5	2,5	3,5
17			0,0	0,5	1,5	2,5
18					0,5	1,5
19						0,5

напівнакладна

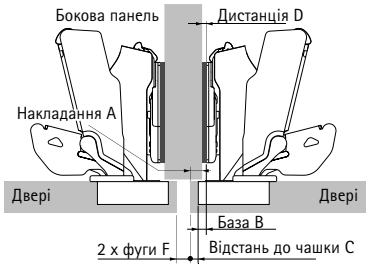

Дистанція D = C + B - A
= відстань до чашки C + 3 мм - накладання A

Накладання мм	Відстань до чашки C мм					
	3,0	4,0	4,5	5,0	6,0	7,0
	Дистанція D мм					
- 2	8,0	9,0	9,5	10,0	11,0	12,0
- 1	7,0	8,0	8,5	9,0	10,0	11,0
0	6,0	7,0	7,5	8,0	9,0	10,0
1	5,0	6,0	6,5	7,0	8,0	9,0
2	4,0	5,0	5,5	6,0	7,0	8,0
3	3,0	4,0	4,5	5,0	6,0	7,0
4	2,0	3,0	3,5	4,0	5,0	6,0
5	1,0	2,0	2,5	3,0	4,0	5,0
6	0,0	1,0	1,5	2,0	3,0	4,0
7		0,0	0,5	1,0	2,0	3,0
8				0,0	1,0	2,0
9					0,0	1,0
10						0,0

Додатково

- Монтажні планки 90 - 101
- Аксесуари 102 - 107
- Технічна інформація 129 - 132

hettich.com/short/bbfb70

Прихована завіса швидкого монтажу

- **Кутова завіса Sensys W20**
- **Кут відкривання 95°, схема свердління TH 52 x 5.5 мм**

New



- Класифікація якості відповідно до EN 15570, Level 3
- Для товщини дверей 15 - 28 мм
- Глибина чашки 12.8 мм
- Інтегроване регулювання накладання +2 мм / -2 мм
- Інтегроване регулювання по глибині +3 мм / -2 мм
- Регулювання по висоті на монтажній планці
- Сталь, нікельована

Схема свердління

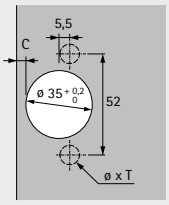

накладна
(База B 6.5 мм)



З інтегрованою Silent System, з функцією самозакривання (Sensys 8639i W20)

Монтаж чашки	Монтажний отвір ø x T мм	**накладна** **50 шт**
для прикручування	-	**9 087 528**
для пресування	ø 10 x 11	**9 087 531**
Fix швидкий монтаж	ø 10 x 6	**9 087 534**
з розтискними муфтами	ø 10 x 11	**9 087 538**

Без Silent System, з функцією самозакривання (Sensys 8639 W20)

Монтаж чашки	Монтажний отвір ø x T мм	**накладна** **50 шт**
для прикручування	-	**9 087 554**
Fix швидкий монтаж	ø 10 x 6	**9 087 560**

Без Silent System, без функції самозакривання, для застосування без ручок (Sensys 8669 W20)

Монтаж чашки	Монтажний отвір ø x T мм	**накладна** **50 шт**
для прикручування	-	**9 087 568**
Fix швидкий монтаж	ø 10 x 6	**9 087 574**

Прихована завіса швидкого монтажу

- **Кутова завіса Sensys W20**
- **Кут відкривання 95°, схема свердління TB 45 x 9.5 мм**

New



- Класифікація якості відповідно до EN 15570, Level 3
- Для товщини дверей 15 - 28 мм
- Глибина чашки 12.8 мм
- Інтегроване регулювання накладання +2 мм / -2 мм
- Інтегроване регулювання по глибині +3 мм / -2 мм
- Регулювання по висоті на монтажній планці
- Сталь, нікельована

Схема свердління

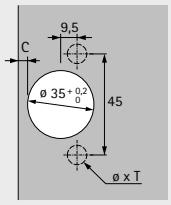

накладна
(База B 6.5 мм)



З інтегрованою Silent System, з функцією самозакривання (Sensys 8639i W20)

Монтаж чашки	Монтажний отвір ø x T мм	**накладна** **50 шт**
для прикручування	-	**9 087 541**
для пресування	ø 8 x 11	**9 087 544**
Fix швидкий монтаж	ø 8 x 6	**9 087 548**

Без Silent System, з функцією самозакривання (Sensys 8639 W20)

Монтаж чашки	Монтажний отвір ø x T мм	**накладна** **50 шт**
Fix швидкий монтаж	ø 8 x 6	**9 087 566**

Без Silent System, без функції самозакривання, для застосування без ручок (Sensys 8669 W20)

Монтаж чашки	Монтажний отвір ø x T мм	**накладна** **50 шт**
Fix швидкий монтаж	ø 8 x 6	**9 087 580**

Прихована завіса швидкого монтажу

- **Кутова завіса Sensys W20**
- **Кут відкривання 95°, схема свердління TS 48 x 6 мм**

New



- Класифікація якості відповідно до EN 15570, Level 3
- Для товщини дверей 15 - 28 мм
- Глибина чашки 12.8 мм
- Інтегроване регулювання накладання +2 мм / -2 мм
- Інтегроване регулювання по глибині +3 мм / -2 мм
- Регулювання по висоті на монтажній планці
- Сталь, нікельована

Схема свердління

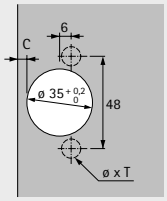

накладна
(База B 6.5 мм)



З інтегрованою Silent System, з функцією самозакривання (Sensys 8639i W20)

Монтаж чашки	Монтажний отвір ø x T мм	**накладна** **50 шт**
для прикручування	-	**9 087 586**
для пресування	ø 10 x 11	**9 087 587**
Fix швидкий монтаж	ø 10 x 6	**9 087 534**

Без Silent System, з функцією самозакривання (Sensys 8639 W20)

Монтаж чашки	Монтажний отвір ø x T мм	**накладна** **50 шт**
Fix швидкий монтаж	ø 10 x 6	**9 087 560**

Без Silent System, без функції самозакривання, для застосування без ручок (Sensys 8669 W20)

Монтаж чашки	Монтажний отвір ø x T мм	**накладна** **50 шт**
Fix швидкий монтаж	ø 10 x 6	**9 087 574**

Прихована завіса швидкого монтажу

- **Кутова завіса Sensys W20**
- **Кут відкривання 95°**

Мінімальна фуга для дверей

Товщина дверей мм	Відстань до чашки C мм						
	3.0	4.0	4.5	5.0	6.0	7.0	8.0
15	0.2	0.2	0.2	0.2	0.2	0.2	0.2
16	0.3	0.3	0.3	0.3	0.3	0.3	0.3
17	0.4	0.4	0.4	0.4	0.4	0.4	0.4
18	0.6	0.6	0.6	0.6	0.6	0.5	0.5
19	0.8	0.8	0.8	0.8	0.7	0.7	0.7
20	1.1	1.0	1.0	1.0	1.0	0.9	0.9
21	1.4	1.3	1.3	1.3	1.2	1.2	1.2
22	2.2	1.8	1.7	1.6	1.6	1.5	1.4
23	3.0	2.6	2.4	2.2	2.0	1.9	1.8
24	3.9	3.4	3.2	3.0	2.6	2.4	2.2
25	4.8	4.2	4.0	3.8	3.4	3.0	2.8
26	5.7	5.1	4.8	4.6	4.2	3.8	3.4
27	6.6	6.0	5.7	5.5	5.0	4.5	4.2
28	7.5	6.9	6.6	6.3	5.8	5.3	4.9

Зверніть увагу:

Дані в таблиці стосуються дверей із радіусом кромки 1 мм.

На дверях з іншими радіусами мінімальний фуги змінюється таким чином:

Радіус 0 мм:
Значення, наведені в таблиці + 0.4 мм

Радіус 3 мм:
Значення, наведені в таблиці - 0.6 мм

Примітка

На кресленнях нижче показані завіси, включаючи відстані для монтажних планок, у масштабі 1:1. Враховуючи відстань до чашки C (3 – 8 мм), а також мінімальну фугу, необхідну відстань до монтажної планки та лінію свердління можна визначити, накресливши дверцята та бічні панелі.

накладна (B 6.5 мм) - Масштаб 1:1

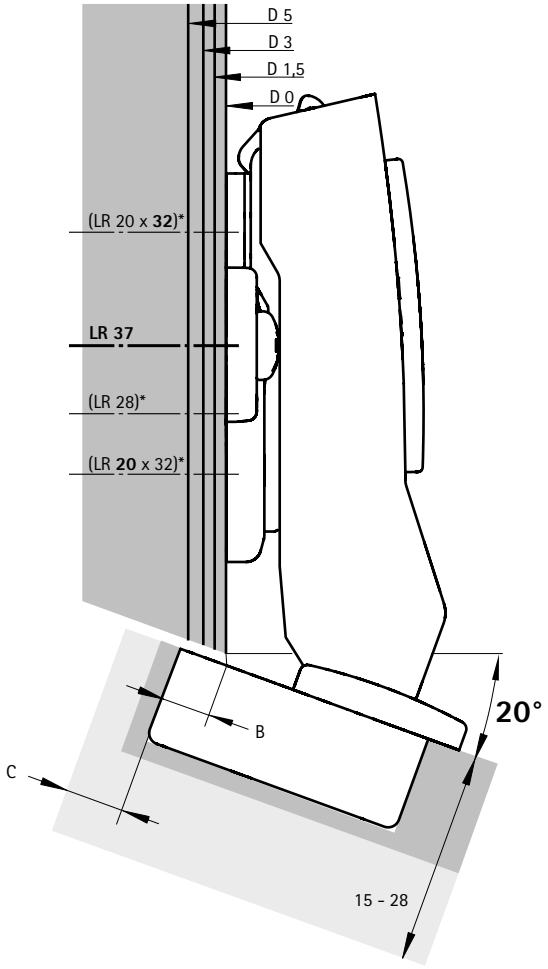

Додатково

- Монтажні планки 90 - 101
- Аксесуари 102 - 107
- Технічна інформація 129 - 132

hettich.com/short/ck3rfxh

Прихована завіса швидкого монтажу

- **Кутова завіса Sensys W30**
- **Кут відкривання 95°, схема свердління TH 52 x 5.5 мм**



- Класифікація якості відповідно до EN 15570, Level 3
- Для товщини дверей 15 - 28 мм
- Глибина чашки 12.8 мм
- Інтегроване регулювання накладання +2 мм / -2 мм
- Інтегроване регулювання по глибині +3 мм / -2 мм
- Регулювання по висоті на монтажній планці
- Сталь / нікельований цинк литий під тиском

Схема свердління

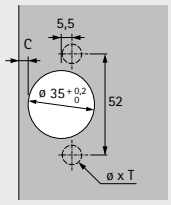

накладна
(База B 2 мм)



внутрішня
(База B -16 мм)



З інтегрованою Silent System, з функцією самозакривання (Sensys 8639i W30)

Монтаж чашки	Монтажний отвір ø x T мм	**накладна** **50 шт**	**внутрішня** **50 шт**
для прикручування	-	**9 088 016**	**9 088 017**
для пресування	ø 10 x 11	**9 088 034**	
Fix швидкий монтаж	ø 10 x 6	**9 088 070**	
з розтискними муфтами	ø 10 x 11	**9 088 082**	

Без Silent System, з функцією самозакривання (Sensys 8639 W30)

Монтаж чашки	Монтажний отвір ø x T мм	**накладна** **50 шт**	**внутрішня** **50 шт**
для прикручування	-	**9 088 100**	**9 088 101**
Fix швидкий монтаж	ø 10 x 6	**9 088 136**	

Без Silent System, без функції самозакривання, для застосування без ручок (Sensys 8669 W30)

Монтаж чашки	Монтажний отвір ø x T мм	**накладна** **50 шт**	**внутрішня** **50 шт**
для прикручування	-	**9 088 176**	**9 088 177**
Fix швидкий монтаж	ø 10 x 6	**9 088 212**	

Прихована завіса швидкого монтажу

- **Кутова завіса Sensys W30**
- **Кут відкривання 95°, схема свердління TH 52 x 5.5 мм**



- Класифікація якості відповідно до EN 15570, Level 3
- Для товщини дверей 15 - 28 мм
- Глибина чашки 12.8 мм
- Інтегроване регулювання накладання +2 мм / -2 мм
- Інтегроване регулювання по глибині +3 мм / -2 мм
- Регулювання по висоті на монтажній планці
- Сталь у кольорі чорний обсидіан

Схема свердління

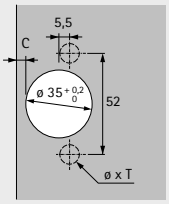

накладна
(База B 2 мм)



З інтегрованою Silent System, з функцією самозакривання (Sensys 8639i W30)

Монтаж чашки	Монтажний отвір ø x T мм	**накладна** **50 шт**
для прикручування	-	**9 091 745**
з розтискними муфтами	ø 10 x 11	**9 091 777**

Без Silent System, без функції самозакривання, для застосування без ручок (Sensys 8669 W30)

Монтаж чашки	Монтажний отвір ø x T мм	**накладна** **50 шт**
для прикручування	-	**9 091 749**
з розтискними муфтами	ø 10 x 11	**9 091 781**

Прихована завіса швидкого монтажу

- **Кутова завіса Sensys W30**
- **Кут відкривання 95°, схема свердління TB 45 x 9.5 мм**



- Класифікація якості відповідно до EN 15570, Level 3
- Для товщини дверей 15 - 28 мм
- Глибина чашки 12.8 мм
- Інтегроване регулювання накладання + 2 мм / - 2 мм
- Інтегроване регулювання по глибині +3 мм / - 2 мм
- Регулювання по висоті на монтажній планці
- Сталь / нікельований цинк литий під тиском

Схема свердління

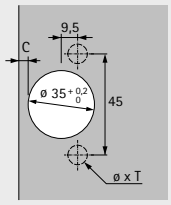

накладна
(База B 2 мм)



внутрішня
(База B -16 мм)



З інтегрованою Silent System, з функцією самозакривання (Sensys 8639i W30)

Монтаж чашки	Монтажний отвір ø x T мм	**накладна** **50 шт**	**внутрішня** **50 шт**
для прикручування	-	**9 088 022**	**9 088 023**
для пресування	ø 8 x 11	**9 088 040**	
Fix швидкий монтаж	ø 8 x 6	**9 088 076**	

Без Silent System, з функцією самозакривання (Sensys 8639 W30)

Монтаж чашки	Монтажний отвір ø x T мм	**накладна** **50 шт**
Fix швидкий монтаж	ø 8 x 6	**9 088 142**

Без Silent System, без функції самозакривання, для застосування без ручок (Sensys 8669 W30)

Монтаж чашки	Монтажний отвір ø x T мм	**накладна** **50 шт**
Fix швидкий монтаж	ø 8 x 6	**9 088 218**

Прихована завіса швидкого монтажу

- **Кутова завіса Sensys W30**
- **Кут відкривання 95°, схема свердління TS 48 x 6 мм**

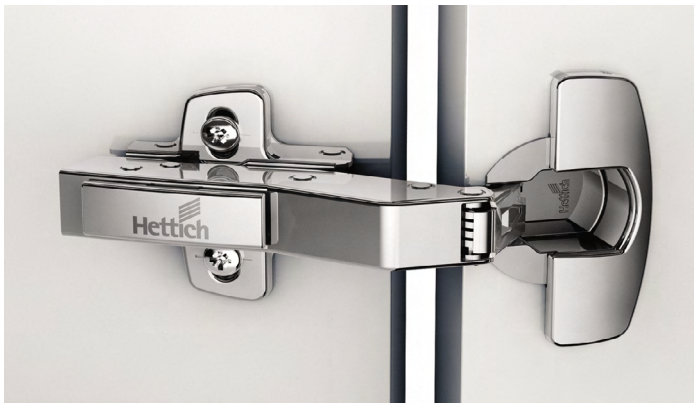

- Класифікація якості відповідно до EN 15570, Level 3
- Для товщини дверей 15 - 28 мм
- Глибина чашки 12.8 мм
- Інтегроване регулювання накладання + 2 мм / - 2 мм
- Інтегроване регулювання по глибині +3 мм / - 2 мм
- Регулювання по висоті на монтажній планці
- Сталь / нікельований цинк литий під тиском

Схема свердління

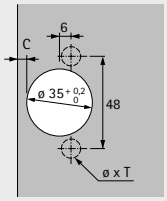

накладна
(База B 2 мм)



внутрішня
(База B -16 мм)

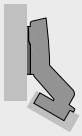

З інтегрованою Silent System, з функцією самозакривання (Sensys 8639i W30)

Монтаж чашки	Монтажний отвір ø x T мм	**накладна** **50 шт**	**внутрішня** **50 шт**
для прикручування	-	**9 088 028**	**9 088 029**
для пресування	ø 10 x 11	**9 088 046**	
Fix швидкий монтаж	ø 10 x 6	**9 088 070**	

Без Silent System, з функцією самозакривання (Sensys 8639 W30)

Монтаж чашки	Монтажний отвір ø x T мм	**накладна** **50 шт**
Fix швидкий монтаж	ø 10 x 6	**9 088 136**

Без Silent System, без функції самозакривання, для застосування без ручок (Sensys 8669 W30)

Монтаж чашки	Монтажний отвір ø x T мм	**накладна** **50 шт**
Fix швидкий монтаж	ø 10 x 6	**9 088 212**

Прихована завіса швидкого монтажу

- **Кутова завіса Sensys W30**
- **Кут відкривання 95°**

Мінімальна фуга для дверей

Товщина дверей мм	Відстань до чашки C мм						
	3,0	4,0	4,5	5,0	6,0	7,0	8,0
15	0,2	0,2	0,2	0,2	0,2	0,2	0,2
16	0,3	0,3	0,3	0,3	0,3	0,3	0,3
17	0,4	0,4	0,4	0,4	0,4	0,4	0,4
18	0,6	0,6	0,6	0,6	0,6	0,5	0,5
19	0,8	0,8	0,8	0,8	0,7	0,7	0,7
20	1,1	1,0	1,0	1,0	1,0	0,9	0,9
21	1,4	1,3	1,3	1,3	1,2	1,2	1,2
22	2,2	1,8	1,7	1,6	1,6	1,5	1,4
23	3,0	2,6	2,4	2,2	2,0	1,9	1,8
24	3,9	3,4	3,2	3,0	2,6	2,4	2,2
25	4,8	4,2	4,0	3,8	3,4	3,0	2,8
26	5,7	5,1	4,8	4,6	4,2	3,8	3,4
27	6,6	6,0	5,7	5,5	5,0	4,5	4,2
28	7,5	6,9	6,6	6,3	5,8	5,3	4,9

Зверніть увагу:

Дані в таблиці стосуються дверей із радіусом кромки 1 мм.

На дверях з іншими радіусами мінімальний фуги змінюється таким чином:

Радіус 0 мм:
Значення, наведені в таблиці + 0.4 мм

Радіус 3 мм:
Значення, наведені в таблиці - 0.6 мм

Примітка

На кресленнях нижче показані завіси, включаючи відстані для монтажних планок, у масштабі 1:1. Враховуючи відстань до чашки C (3 – 8 мм), а також мінімальну фугу, необхідну відстань до монтажної планки та лінію свердління можна визначити, накресливши дверцята та бічні панелі.

Ви знайдете додаткову інформацію в конфігураторі завісів, в онлайн-каталозі або на нашому каналі Hettich на YouTube.

накладна (B 2 мм) - Масштаб 1:1

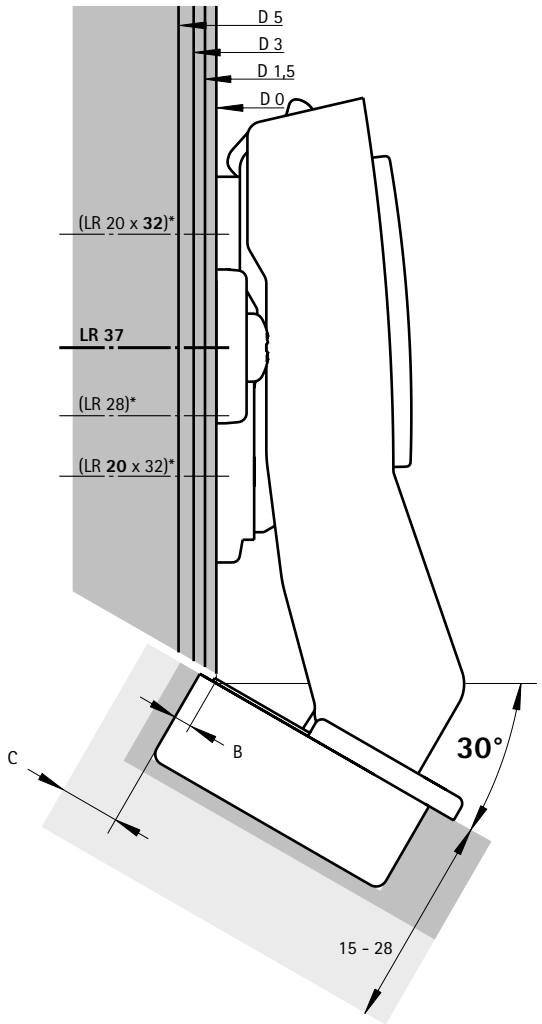

внутрішня (B -16 мм) - Масштаб 1:1

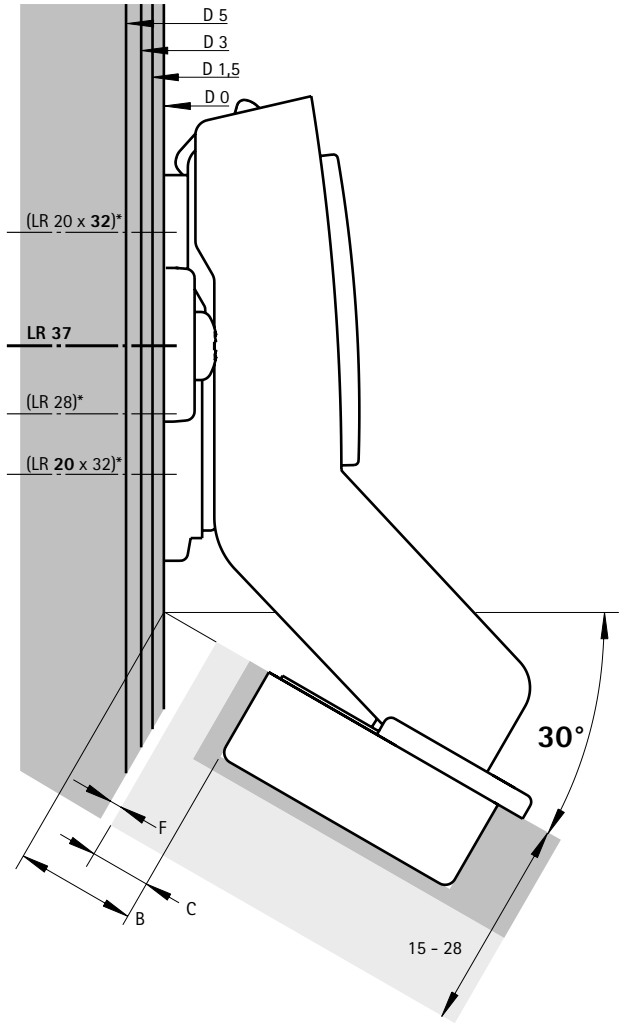

Додатково

- Монтажні планки 90 - 101
- Аксесуари 102 - 107
- Технічна інформація 129 - 132

hettich.com/short/61b351

Прихована завіса швидкого монтажу

- **Кутова завіса Sensys W45**
- **Кут відкривання 95°, схема свердління TH 52 x 5.5 мм**



- Класифікація якості відповідно до EN 15570, Level 3
- Для товщини дверей 15 - 28 мм
- Глибина чашки 12.8 мм
- Інтегроване регулювання накладання + 2 мм / - 2 мм
- Інтегроване регулювання по глибині +3 мм / - 2 мм
- Регулювання по висоті на монтажній планці
- Сталь / нікельований цинк литий під тиском

Схема свердління

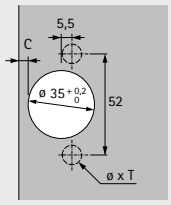

накладна
(База B 9 мм)



внутрішня
(База B -2 мм)



(База B -25 мм)



З інтегрованою Silent System, з функцією самозакривання (Sensys 8639i W45)

		накладна		**внутрішня**
		База B 9 мм	**База B -2 мм**	**База B -25 мм**
Монтаж чашки	Монтажний отвір ø x T мм	**50 шт**	**50 шт**	**50 шт**
для прикручування	-	**9 088 018**	**9 088 019**	**9 088 020**
для пресування	ø 10 x 11	**9 088 036**	**9 088 037**	
Fix швидкий монтаж	ø 10 x 6	**9 088 072**	**9 088 073**	
з розтискними муфтами	ø 10 x 11	**9 088 084**	**9 088 085**	

Без Silent System, з функцією самозакривання (Sensys 8639 W45)

		накладна		**внутрішня**
		База B 9 мм	**База B -2 мм**	**База B -25 мм**
Монтаж чашки	Монтажний отвір ø x T мм	**50 шт**	**50 шт**	**50 шт**
для прикручування	-	**9 088 102**	**9 088 103**	**9 088 104**
Fix швидкий монтаж	ø 10 x 6	**9 088 138**	**9 088 139**	

Без Silent System, без функції самозакривання, для застосування без ручок (Sensys 8669 W45)

		накладна		**внутрішня**
		База B 9 мм	**База B -2 мм**	**База B -25 мм**
Монтаж чашки	Монтажний отвір ø x T мм	**50 шт**	**50 шт**	**50 шт**
для прикручування	-	**9 088 178**	**9 088 179**	**9 088 180**
Fix швидкий монтаж	ø 10 x 6	**9 088 214**	**9 088 215**	

Прихована завіса швидкого монтажу

- **Кутова завіса Sensys W45**
- **Кут відкривання 95°, схема свердління TH 52 x 5.5 мм**



- Класифікація якості відповідно до EN 15570, Level 3
- Для товщини дверей 15 - 28 мм
- Глибина чашки 12.8 мм
- Інтегроване регулювання накладання + 2 мм / - 2 мм
- Інтегроване регулювання по глибині +3 мм / - 2 мм
- Регулювання по висоті на монтажній планці
- Сталь у кольорі чорний обсидіан

Схема свердління

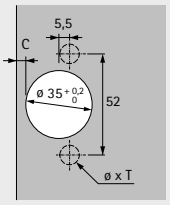

накладна
(База B 9 мм)



(База B -2 мм)



З інтегрованою Silent System, з функцією самозакривання (Sensys 8639i W45)

Монтаж чашки	Монтажний отвір ø x T мм	**накладна**	
		База B 9 мм	**База B -2 мм**
		50 шт	**50 шт**
для прикручування	-	**9 091 746**	**9 091 747**
з розтискними муфтами	ø 10 x 11	**9 091 778**	**9 091 779**

Без Silent System, без функції самозакривання, для застосування без ручок (Sensys 8669 W45)

Монтаж чашки	Монтажний отвір ø x T мм	**накладна**	
		База B 9 мм	**База B -2 мм**
		50 шт	**50 шт**
для прикручування	-	**9 091 750**	**9 091 751**
з розтискними муфтами	ø 10 x 11	**9 091 782**	**9 091 783**

Прихована завіса швидкого монтажу

- **Кутова завіса Sensys W45**
- **Кут відкривання 95°, схема свердління TB 45 x 9.5 мм**



- Класифікація якості відповідно до EN 15570, Level 3
- Для товщини дверей 15 - 28 мм
- Глибина чашки 12.8 мм
- Інтегроване регулювання накладання + 2 мм / - 2 мм
- Інтегроване регулювання по глибині +3 мм / - 2 мм
- Регулювання по висоті на монтажній планці
- Сталь / нікельований цинк литий під тиском

Схема свердління

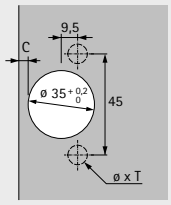

накладна
(База B 9 мм)



внутрішня
(База B -2 мм)



(База B -25 мм)



З інтегрованою Silent System, з функцією самозакривання (Sensys 8639i W45)

Монтаж чашки	Монтажний отвір ø x T мм	**накладна**		**внутрішня**
		База B 9 мм	**База B -2 мм**	**База B -25 мм**
		50 шт	**50 шт**	**50 шт**
для прикручування	-	**9 088 024**	**9 088 025**	**9 088 026**
для пресування	ø 8 x 11	**9 088 042**	**9 088 043**	
Fix швидкий монтаж	ø 8 x 6	**9 088 078**	**9 088 079**	

Без Silent System, з функцією самозакривання (Sensys 8639 W45)

Монтаж чашки	Монтажний отвір ø x T мм	**накладна**	
		База B 9 мм	**База B -2 мм**
		50 шт	**50 шт**
Fix швидкий монтаж	ø 8 x 6	**9 088 144**	**9 088 145**

Без Silent System, без функції самозакривання, для застосування без ручок (Sensys 8669 W45)

Монтаж чашки	Монтажний отвір ø x T мм	**накладна**	
		База B 9 мм	**База B -2 мм**
		50 шт	**50 шт**
Fix швидкий монтаж	ø 8 x 6	**9 088 220**	**9 088 221**

Прихована завіса швидкого монтажу

- **Кутова завіса Sensys W45**
- **Кут відкривання 95°, схема свердління TB 45 x 9.5 мм**

New



- Класифікація якості відповідно до EN 15570, Level 3
- Для товщини дверей 15 - 28 мм
- Глибина чашки 12.8 мм
- Інтегроване регулювання накладання +2 мм / -2 мм
- Інтегроване регулювання по глибині +3 мм / -2 мм
- Регулювання по висоті на монтажній планці
- Сталь у кольорі чорний обсидіан

Схема свердління

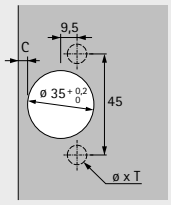

накладна
(База B -2 мм)



З інтегрованою Silent System, з функцією самозакривання (Sensys 8639i W45)

Монтаж чашки	Монтажний отвір ø x T мм	**накладна** **50 шт**
для прикручування	-	**9 091 879**
з розтискними муфтами	ø 8 x 11	**9 091 880**

Прихована завіса швидкого монтажу

- **Кутова завіса Sensys W45**
- **Кут відкривання 95°, схема свердління TS 48 x 6 мм**



- Класифікація якості відповідно до EN 15570, Level 3
- Для товщини дверей 15 - 28 мм
- Глибина чашки 12.8 мм
- Інтегроване регулювання накладання + 2 мм / - 2 мм
- Інтегроване регулювання по глибині +3 мм / - 2 мм
- Регулювання по висоті на монтажній планці
- Сталь / нікельований цинк литий під тиском

Схема свердління

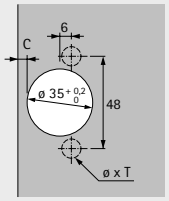

накладна
(База B 9 мм)



внутрішня
(База B -2 мм)



(База B -25 мм)



З інтегрованою Silent System, з функцією самозакривання (Sensys 8639i W45)

Монтаж чашки	Монтажний отвір ø x T мм	**накладна**		**внутрішня**
		База B 9 мм	**База B -2 мм**	**База B -25 мм**
		50 шт	**50 шт**	**50 шт**
для прикручування	-	**9 088 030**	**9 088 031**	**9 088 032**
для пресування	ø 10 x 11	**9 088 048**	**9 088 049**	
Fix швидкий монтаж	ø 10 x 6	**9 088 072**	**9 088 073**	

Без Silent System, з функцією самозакривання (Sensys 8639 W45)

Монтаж чашки	Монтажний отвір ø x T мм	**накладна**	
		База B 9 мм	**База B -2 мм**
		50 шт	**50 шт**
Fix швидкий монтаж	ø 10 x 6	**9 088 138**	**9 088 139**

Без Silent System, без функції самозакривання, для застосування без ручок (Sensys 8669 W45)

Монтаж чашки	Монтажний отвір ø x T мм	**накладна**	
		База B 9 мм	**База B -2 мм**
		50 шт	**50 шт**
Fix швидкий монтаж	ø 10 x 6	**9 088 214**	**9 088 215**

Прихована завіса швидкого монтажу

- **Кутова завіса Sensys W45**
- **Кут відкривання 95°**

Мінімальна фуга для дверей

Товщина дверей мм	Відстань до чашки C мм						
	3,0	4,0	4,5	5,0	6,0	7,0	8,0
15	0,2	0,2	0,2	0,2	0,2	0,2	0,2
16	0,3	0,3	0,3	0,3	0,3	0,3	0,3
17	0,4	0,4	0,4	0,4	0,4	0,4	0,4
18	0,6	0,6	0,6	0,6	0,6	0,5	0,5
19	0,8	0,8	0,8	0,8	0,7	0,7	0,7
20	1,1	1,0	1,0	1,0	1,0	0,9	0,9
21	1,4	1,3	1,3	1,3	1,2	1,2	1,2
22	2,2	1,8	1,7	1,6	1,6	1,5	1,4
23	3,0	2,6	2,4	2,2	2,0	1,9	1,8
24	3,9	3,4	3,2	3,0	2,6	2,4	2,2
25	4,8	4,2	4,0	3,8	3,4	3,0	2,8
26	5,7	5,1	4,8	4,6	4,2	3,8	3,4
27	6,6	6,0	5,7	5,5	5,0	4,5	4,2
28	7,5	6,9	6,6	6,3	5,8	5,3	4,9

Зверніть увагу:

Дані в таблиці стосуються дверей із радіусом кромки 1 мм.

На дверях з іншими радіусами мінімальний фуги змінюється таким чином:

Радіус 0 мм:
Значення, наведені в таблиці + 0.4 мм

Радіус 3 мм:
Значення, наведені в таблиці - 0.6 мм

Примітка

На кресленнях нижче показані завіси, включаючи відстані для монтажних планок, у масштабі 1:1. Враховуючи відстань до чашки C (3 – 8 мм), а також мінімальну фугу, необхідну відстань до монтажної планки та лінію свердління можна визначити, накресливши дверцята та бічні панелі.

Ви знайдете додаткову інформацію в конфігураторі завісів, в онлайн-каталозі або на нашому каналі Hettich на YouTube.

накладна (B 9 мм) - Масштаб 1:1

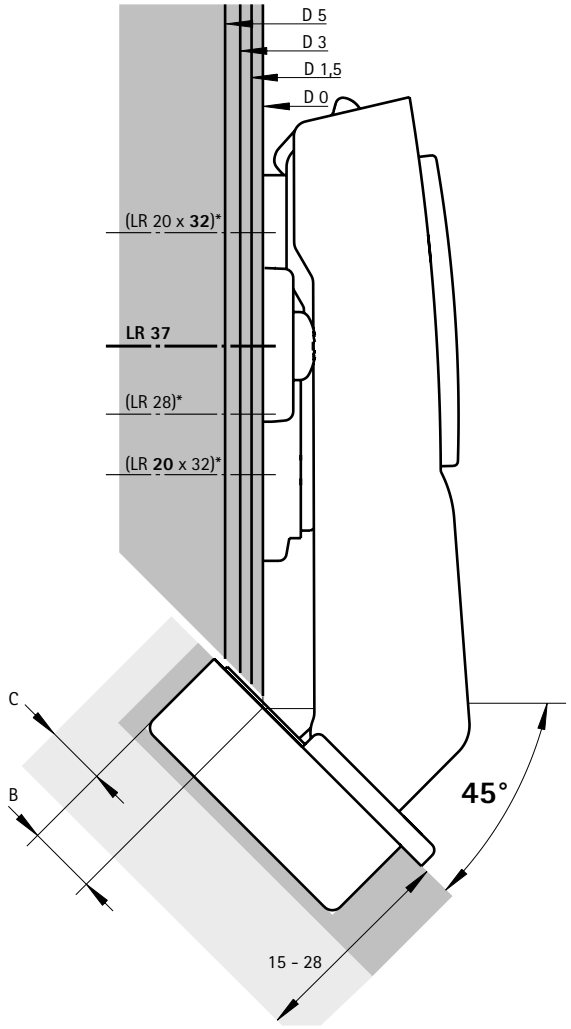

накладна (B -2 мм) - Масштаб 1:1

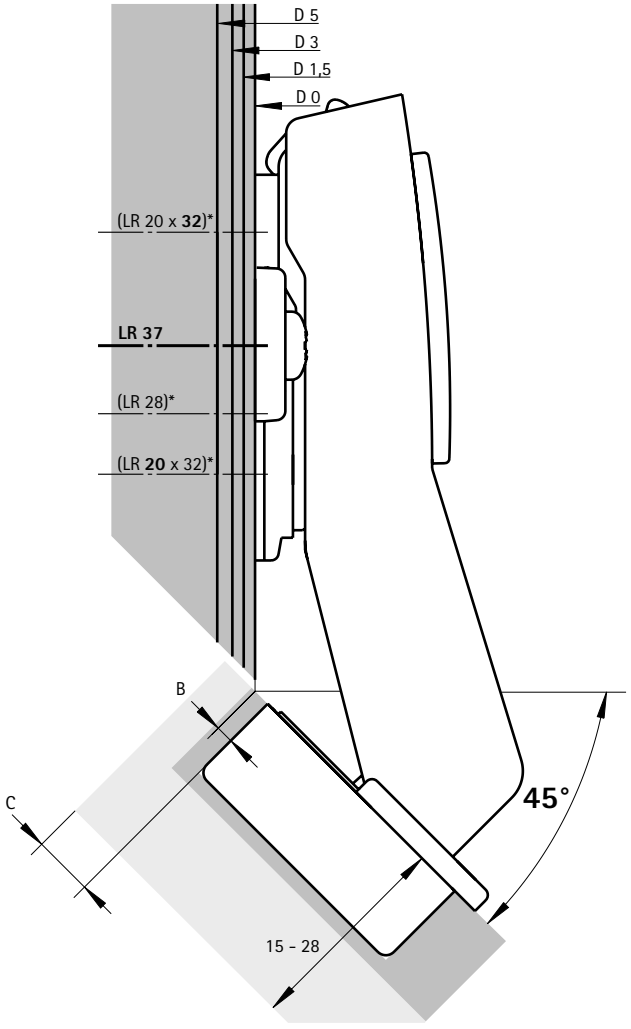

Прихована завіса швидкого монтажу

- **Кутова завіса Sensys W45**
- **Кут відкривання 95°**

Мінімальна фуга для дверей

Товщина дверей мм	Відстань до чашки C мм						
	3,0	4,0	4,5	5,0	6,0	7,0	8,0
15	0,2	0,2	0,2	0,2	0,2	0,2	0,2
16	0,3	0,3	0,3	0,3	0,3	0,3	0,3
17	0,4	0,4	0,4	0,4	0,4	0,4	0,4
18	0,6	0,6	0,6	0,6	0,6	0,5	0,5
19	0,8	0,8	0,8	0,8	0,7	0,7	0,7
20	1,1	1,0	1,0	1,0	1,0	0,9	0,9
21	1,4	1,3	1,3	1,3	1,2	1,2	1,2
22	2,2	1,8	1,7	1,6	1,6	1,5	1,4
23	3,0	2,6	2,4	2,2	2,0	1,9	1,8
24	3,9	3,4	3,2	3,0	2,6	2,4	2,2
25	4,8	4,2	4,0	3,8	3,4	3,0	2,8
26	5,7	5,1	4,8	4,6	4,2	3,8	3,4
27	6,6	6,0	5,7	5,5	5,0	4,5	4,2
28	7,5	6,9	6,6	6,3	5,8	5,3	4,9

Зверніть увагу:

Дані в таблиці стосуються дверей із радіусом кромки 1 мм.

На дверях з іншими радіусами мінімальний фуги змінюється таким чином:

Радіус 0 мм:
Значення, наведені в таблиці + 0.4 мм

Радіус 3 мм:
Значення, наведені в таблиці - 0.6 мм

Примітка

На кресленнях нижче показані завіси, включаючи відстані для монтажних планок, у масштабі 1:1. Враховуючи відстань до чашки C (3 – 8 мм), а також мінімальну фугу, необхідну відстань до монтажної планки та лінію свердління можна визначити, накресливши дверцята та бічні панелі.

Ви знайдете додаткову інформацію в конфігураторі завісів, в онлайн-каталозі або на нашому каналі Hettich на YouTube.

внутрішня (B -25 мм) - Масштаб 1:1

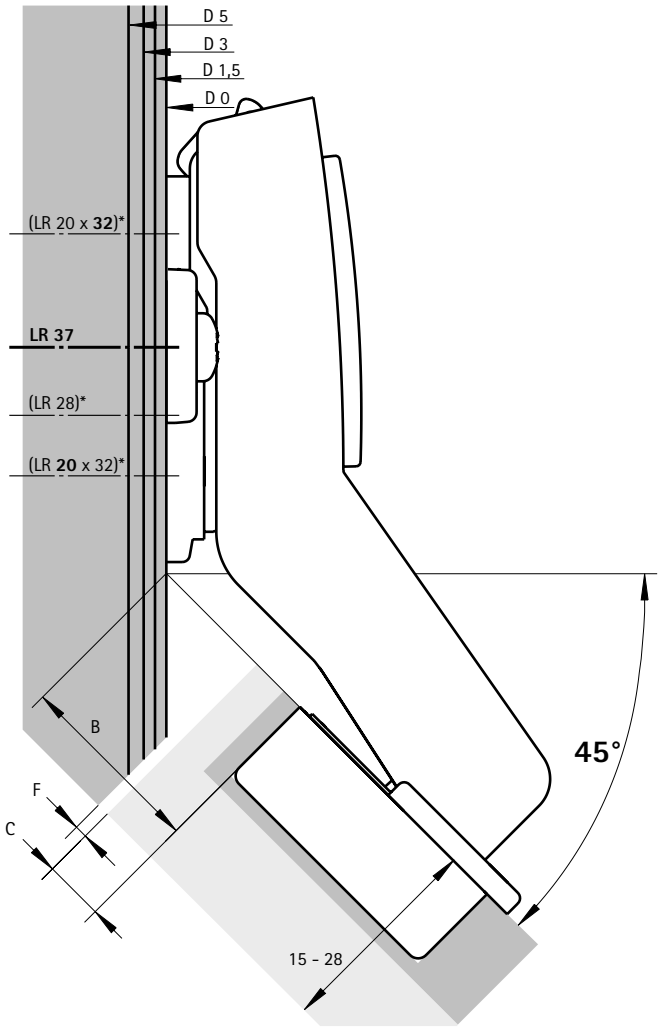

Додатково

- Монтажні планки 90 - 101
- Аксесуари 102 - 107
- Технічна інформація 129 - 132

hettich.com/short/44e397

Прихована завіса швидкого монтажу

- **Кутова завіса Sensys W90**
- **Кут відкривання 95°, схема свердління TH 52 x 5.5 мм**



- Класифікація якості відповідно до EN 15570, Level 3
- Для товщини дверей 15 - 28 мм
- Глибина чашки 12.8 мм
- Інтегроване регулювання зміщення +1 мм / -2 мм
- Інтегроване регулювання накладання +3 мм / -2 мм
- Регулювання по висоті на монтажній планці
- Сталь, нікельована

Схема свердління

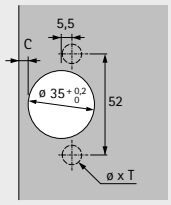

внутрішня
(База B 4 мм)



З інтегрованою Silent System, з функцією самозакривання (Sensys 8639i W90)

Монтаж чашки	Монтажний отвір ø x T мм	**внутрішня** **50 шт**
для прикручування	-	**9 088 021**
для пресування	ø 10 x 11	**9 088 039**
Fix швидкий монтаж	ø 10 x 6	**9 088 075**
з розтискними муфтами	ø 10 x 11	**9 088 087**

Без Silent System, з функцією самозакривання (Sensys 8639 W90)

Монтаж чашки	Монтажний отвір ø x T мм	**внутрішня** **50 шт**
для прикручування	-	**9 088 105**
для пресування	ø 10 x 11	**9 088 123**
Fix швидкий монтаж	ø 10 x 6	**9 088 141**
з розтискними муфтами	ø 10 x 11	**9 088 159**

Без Silent System, без функції самозакривання, для застосування без ручок (Sensys 8669 W90)

Монтаж чашки	Монтажний отвір ø x T мм	**внутрішня** **50 шт**
для прикручування	-	**9 088 181**
для пресування	ø 10 x 11	**9 088 199**
Fix швидкий монтаж	ø 10 x 6	**9 088 217**
з розтискними муфтами	ø 10 x 11	**9 088 229**

Прихована завіса швидкого монтажу

- **Кутова завіса Sensys W90**
- **Кут відкривання 95°, схема свердління TH 52 x 5.5 мм**



- Класифікація якості відповідно до EN 15570, Level 3
- Для товщини дверей 15 - 28 мм
- Глибина чашки 12.8 мм
- Інтегроване регулювання зміщення +1 мм / -2 мм
- Інтегроване регулювання накладання +3 мм / -2 мм
- Регулювання по висоті на монтажній планці
- Сталь у кольорі чорний обсидіан

Схема свердління

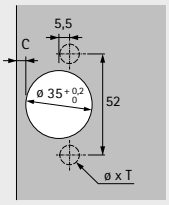

внутрішня
(База B 4 мм)



З інтегрованою Silent System, з функцією самозакривання (Sensys 8639i W90)

Монтаж чашки	Монтажний отвір ø x T мм	**внутрішня** **50 шт**
для прикручування	-	**9 091 748**
з розтискними муфтами	ø 10 x 11	**9 091 780**

Без Silent System, без функції самозакривання, для застосування без ручок (Sensys 8669 W90)

Монтаж чашки	Монтажний отвір ø x T мм	**внутрішня** **50 шт**
для прикручування	-	**9 091 752**
з розтискними муфтами	ø 10 x 11	**9 091 784**

Прихована завіса швидкого монтажу

- **Кутова завіса Sensys W90**
- **Кут відкривання 95°, схема свердління TB 45 x 9.5 мм**



- Класифікація якості відповідно до EN 15570, Level 3
- Для товщини дверей 15 - 28 мм
- Глибина чашки 12.8 мм
- Інтегроване регулювання зміщення +1 мм / -2 мм
- Інтегроване регулювання накладання +3 мм / -2 мм
- Регулювання по висоті на монтажній планці
- Сталь, нікельована

Схема свердління

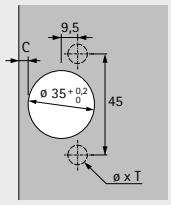

внутрішня
(База B 4 мм)



З інтегрованою Silent System, з функцією самозакривання (Sensys 8639i W90)

Монтаж чашки	Монтажний отвір ø x T мм	**внутрішня** **50 шт**
для прикручування	-	**9 088 027**
для пресування	ø 8 x 11	**9 088 045**
Fix швидкий монтаж	ø 8 x 6	**9 088 081**
з розтискними муфтами	ø 8 x 11	**9 088 093**

Без Silent System, з функцією самозакривання (Sensys 8639 W90)

Монтаж чашки	Монтажний отвір ø x T мм	**внутрішня** **50 шт**
Fix швидкий монтаж	ø 8 x 6	**9 088 147**

Без Silent System, без функції самозакривання, для застосування без ручок (Sensys 8669 W90)

Монтаж чашки	Монтажний отвір ø x T мм	**внутрішня** **50 шт**
Fix швидкий монтаж	ø 8 x 6	**9 088 223**

Прихована завіса швидкого монтажу

- **Кутова завіса Sensys W90**
- **Кут відкривання 95°, схема свердління TB 45 x 9.5 мм**

New



- Класифікація якості відповідно до EN 15570, Level 3
- Для товщини дверей 15 - 28 мм
- Глибина чашки 12.8 мм
- Інтегроване регулювання зміщення +1 мм / -2 мм
- Інтегроване регулювання накладання +3 мм / -2 мм
- Регулювання по висоті на монтажній планці
- Сталь у кольорі чорний обсидіан

Схема свердління

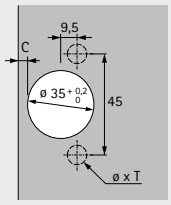

внутрішня
(База B 4 мм)



З інтегрованою Silent System, з функцією самозакривання (Sensys 8639i W90)

Монтаж чашки	Монтажний отвір ø x T мм	**внутрішня** **50 шт**
для прикручування	-	**9 091 881**
з розтискними муфтами	ø 8 x 11	**9 091 882**

Прихована завіса швидкого монтажу

- **Кутова завіса Sensys W90**
- **Кут відкривання 95°, схема свердління TS 48 x 6 мм**



- Класифікація якості відповідно до EN 15570, Level 3
- Для товщини дверей 15 - 28 мм
- Глибина чашки 12.8 мм
- Інтегроване регулювання зміщення +1 мм / -2 мм
- Інтегроване регулювання накладання +3 мм / -2 мм
- Регулювання по висоті на монтажній планці
- Сталь, нікельована

Схема свердління

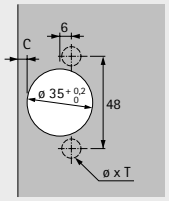

внутрішня
(База B 4 мм)



З інтегрованою Silent System, з функцією самозакривання (Sensys 8639i W90)

Монтаж чашки	Монтажний отвір ø x T мм	**внутрішня** **50 шт**
для прикручування	-	**9 088 033**
для пресування	ø 10 x 11	**9 088 051**
Fix швидкий монтаж	ø 10 x 6	**9 088 075**
з розтискними муфтами	ø 10 x 11	**9 088 099**

Без Silent System, з функцією самозакривання (Sensys 8639 W90)

Монтаж чашки	Монтажний отвір ø x T мм	**внутрішня** **50 шт**
Fix швидкий монтаж	ø 10 x 6	**9 088 141**

Без Silent System, без функції самозакривання, для застосування без ручок (Sensys 8669 W90)

Монтаж чашки	Монтажний отвір ø x T мм	**внутрішня** **50 шт**
Fix швидкий монтаж	ø 10 x 6	**9 088 217**

Прихована завіса швидкого монтажу

- **Кутова завіса Sensys W90**
- **Кут відкривання 95°**

Мінімальна фуга для дверей

Товщина дверей мм	Відстань до чашки C мм					
	3,0	4,0	4,5	5,0	6,0	7,0
15	0,2	0,2	0,2	0,2	0,2	0,2
16	0,3	0,3	0,3	0,3	0,3	0,3
17	0,4	0,4	0,4	0,4	0,4	0,4
18	0,6	0,6	0,6	0,6	0,6	0,5
19	0,8	0,8	0,8	0,8	0,7	0,7
20	1,1	1,0	1,0	1,0	1,0	0,9
21	1,4	1,3	1,3	1,3	1,2	1,2
22	2,2	1,8	1,7	1,6	1,6	1,5
23	3,0	2,6	2,4	2,2	2,0	1,9
24	3,9	3,4	3,2	3,0	2,6	2,4
25	4,8	4,2	4,0	3,8	3,4	3,0
26	5,7	5,1	4,8	4,6	4,2	3,8
27	6,6	6,0	5,7	5,5	5,0	4,5
28	7,5	6,9	6,6	6,3	5,8	5,3

Зверніть увагу:

Дані в таблиці стосуються дверей із радіусом кромки 1 мм.

На дверях з іншими радіусами мінімальний фуги змінюється таким чином:

Радіус 0 мм:
Значення, наведені в таблиці + 0.4 мм

Радіус 3 мм:
Значення, наведені в таблиці - 0.6 мм

Примітка

На кресленнях нижче показані завіси, включаючи відстані для монтажних планок, у масштабі 1:1. Враховуючи відстань до чашки C (3 – 7 мм), а також мінімальну фугу, необхідну відстань до монтажної планки та лінію свердління можна визначити, накресливши дверцята та бічні панелі.

Ви знайдете додаткову інформацію в конфігураторі завісів, в онлайн-каталозі або на нашому каналі Hettich на YouTube.

Визначення відстані до лінії отвору X мм при використанні монтажної планки для лінії отворів 37

Фуга мм	Відстань до чашки C мм							
	3,0	3,5	4,0	4,5	5,0	5,5	6,0	7,0
0,5	35,0	34,5	34,0	33,5	33,0	32,5	32,0	31,0
1,5	34,0	33,5	33,0	32,5	32,0	31,5	31,0	30,0
2,5	33,0	32,5	32,0	31,5	31,0	30,5	30,0	29,0
3,5	32,0	31,5	31,0	30,5	30,0	29,5	29,0	28,0
4,5	31,0	30,5	30,0	29,5	29,0	28,5	28,0	27,0
5,5	30,0	29,5	29,0	28,5	28,0	27,5	27,0	26,0
6,5	29,0	28,5	28,0	27,5	27,0	26,5	26,0	25,0
7,5	28,0	27,5	27,0	26,5	26,0	25,5	25,0	24,0

внутрішня (B 4 мм) - Масштаб 1:1

Відстань D = 4 мм - зсув дверей
(рекомендований зсув дверей становить 1 мм)

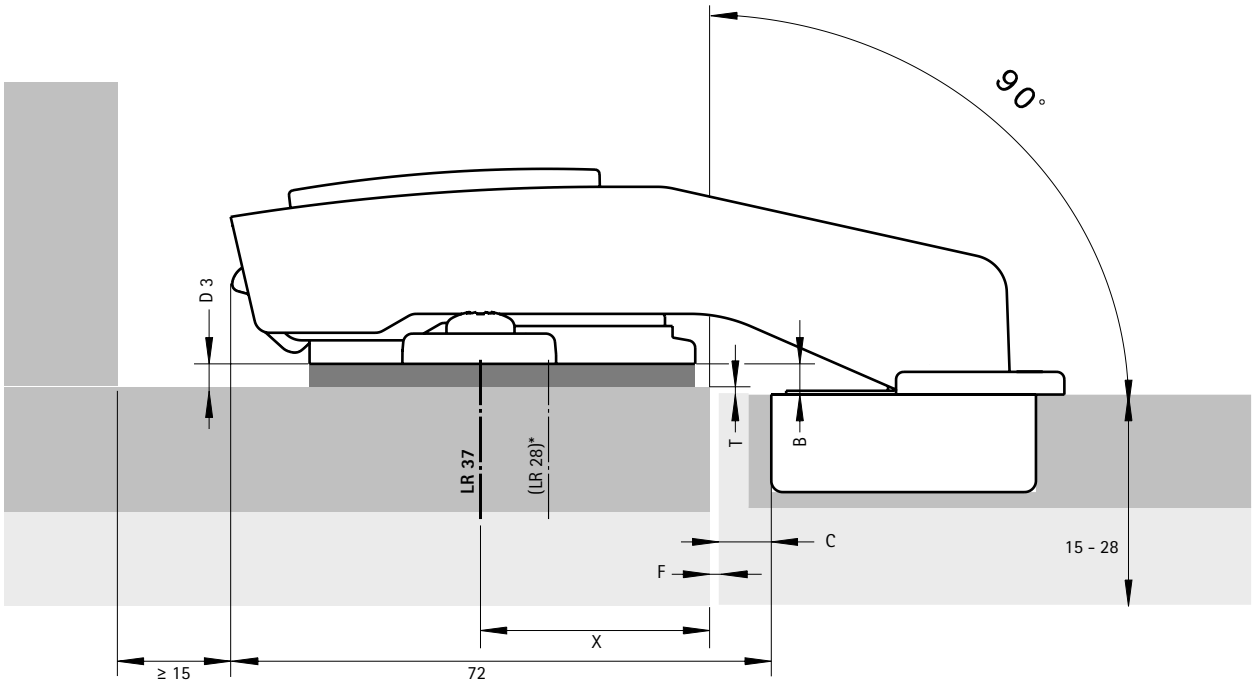

Додатково

- Монтажні планки 90 - 101
- Аксесуари 102 - 107
- Технічна інформація 129 - 132

hettich.com/short/260da9

Прихована завіса швидкого монтажу

- **Кутова завіса Sensys W90 для накладного монтажу у шафах із глухими панелями**
- **Кут відкривання 95°, схема свердління TH 52 x 5.5 мм**

New



- Класифікація якості відповідно до EN 15570, Level 3
- Для товщини дверей 15 - 28 мм
- Глибина чашки 12.8 мм
- Інтегроване регулювання накладання +2 мм / -3 мм
- Інтегроване регулювання по глибині +1.5 мм / -0.5 мм
- Регулювання по висоті на монтажній планці
- Сталь, нікельована

Схема свердління

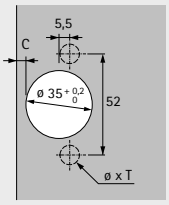

накладна
(База B 26 мм)



З інтегрованою Silent System, з функцією самозакривання (Sensys 8639i W90)

Монтаж чашки	Монтажний отвір ø x T мм	**накладна** **50 шт**
для прикручування	-	**9 087 529**
для пресування	ø 10 x 11	**9 087 532**
Fix швидкий монтаж	ø 10 x 6	**9 087 535**
з розтискними муфтами	ø 10 x 11	**9 087 539**

Без Silent System, з функцією самозакривання (Sensys 8639 W90)

Монтаж чашки	Монтажний отвір ø x T мм	**накладна** **50 шт**
для прикручування	-	**9 087 555**
Fix швидкий монтаж	ø 10 x 6	**9 087 561**

Без Silent System, без функції самозакривання, для застосування без ручок (Sensys 8669 W90)

Монтаж чашки	Монтажний отвір ø x T мм	**накладна** **50 шт**
для прикручування	-	**9 087 569**
Fix швидкий монтаж	ø 10 x 6	**9 087 575**

Прихована завіса швидкого монтажу

- **Кутова завіса Sensys W90 для накладного монтажу у шафах із глухими панелями**
- **Кут відкривання 95°, схема свердління TB 45 x 9.5 мм**

New



- Класифікація якості відповідно до EN 15570, Level 3
- Для товщини дверей 15 - 28 мм
- Глибина чашки 12.8 мм
- Інтегроване регулювання накладання +2 мм / -3 мм
- Інтегроване регулювання по глибині +1.5 мм / -0.5 мм
- Регулювання по висоті на монтажній планці
- Сталь, нікельована

Схема свердління

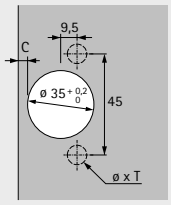

накладна
(База B 26 мм)



З інтегрованою Silent System, з функцією самозакривання (Sensys 8639i W90)

Монтаж чашки	Монтажний отвір ø x T мм	**накладна** **50 шт**
для прикручування	-	**9 087 542**
для пресування	ø 8 x 11	**9 087 545**
Fix швидкий монтаж	ø 8 x 6	**9 087 549**

Без Silent System, з функцією самозакривання (Sensys 8639 W90)

Монтаж чашки	Монтажний отвір ø x T мм	**накладна** **50 шт**
Fix швидкий монтаж	ø 8 x 6	**9 087 578**

Без Silent System, без функції самозакривання, для застосування без ручок (Sensys 8669 W90)

Монтаж чашки	Монтажний отвір ø x T мм	**накладна** **50 шт**
Fix швидкий монтаж	ø 8 x 6	**9 087 582**

Прихована завіса швидкого монтажу

- **Кутова завіса Sensys W90 для накладного монтажу у шафах із глухими панелями**
- **Кут відкривання 95°, схема свердління TS 48 x 6 мм**

New



- Класифікація якості відповідно до EN 15570, Level 3
- Для товщини дверей 15 - 28 мм
- Глибина чашки 12.8 мм
- Інтегроване регулювання накладання +2 мм / -3 мм
- Інтегроване регулювання по глибині +1.5 мм / -0.5 мм
- Регулювання по висоті на монтажній планці
- Сталь, нікельована

Схема свердління

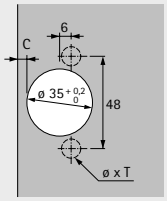

накладна
(База B 26 мм)



З інтегрованою Silent System, з функцією самозакривання (Sensys 8639i W90)

Монтаж чашки	Монтажний отвір ø x T мм	**накладна** **50 шт**
для прикручування	-	**9 087 589**
для пресування	ø 10 x 11	**9 087 590**
Fix швидкий монтаж	ø 10 x 6	**9 087 535**

Без Silent System, з функцією самозакривання (Sensys 8639 W90)

Монтаж чашки	Монтажний отвір ø x T мм	**накладна** **50 шт**
Fix швидкий монтаж	ø 10 x 6	**9 087 561**

Без Silent System, без функції самозакривання, для застосування без ручок (Sensys 8669 W90)

Монтаж чашки	Монтажний отвір ø x T мм	**накладна** **50 шт**
Fix швидкий монтаж	ø 10 x 6	**9 087 575**

Прихована завіса швидкого монтажу

- **Кутова завіса Sensys W90 для накладного монтажу у шафах із глухими панелями**
- **Кут відкривання 95°**

Мінімальна фуга для дверей

Товщина дверей мм	Відстань до чашки C мм					
	3.0	4.0	4.5	5.0	6.0	7.0
15	0.2	0.2	0.2	0.2	0.2	0.2
16	0.3	0.3	0.3	0.3	0.3	0.3
17	0.4	0.4	0.4	0.4	0.4	0.4
18	0.6	0.6	0.6	0.6	0.6	0.5
19	0.8	0.8	0.8	0.8	0.7	0.7
20	1.1	1.0	1.0	1.0	1.0	0.9
21	1.4	1.3	1.3	1.3	1.2	1.2
22	2.2	1.8	1.7	1.6	1.6	1.5
23	3.0	2.6	2.4	2.2	2.0	1.9
24	3.9	3.4	3.2	3.0	2.6	2.4
25	4.8	4.2	4.0	3.8	3.4	3.0
26	5.7	5.1	4.8	4.6	4.2	3.8
27	6.6	6.0	5.7	5.5	5.0	4.5
28	7.5	6.9	6.6	6.3	5.8	5.3

Зверніть увагу:

Дані в таблиці стосуються дверей із радіусом кромки 1 мм.

На дверях з іншими радіусами мінімальний фуги змінюється таким чином:

Радіус 0 мм:
Значення, наведені в таблиці + 0.4 мм

Радіус 3 мм:
Значення, наведені в таблиці - 0.6 мм

Примітка

На кресленнях нижче показані завіси, включаючи відстані для монтажних планок, у масштабі 1:1. Враховуючи відстань до чашки C (3 – 7 мм), а також мінімальну фугу, необхідну відстань до монтажної планки та лінію свердління можна визначити, накресливши дверцята та бічні панелі.

Накладання A = відстань до чашки C + 9 мм

накладна (B 26 мм) - Масштаб 1:1

Дистанція D = 24 мм - товщина фальш-панелі S, напр. товщина фальш-панелі S = 19 мм: дистанція D = 5 мм

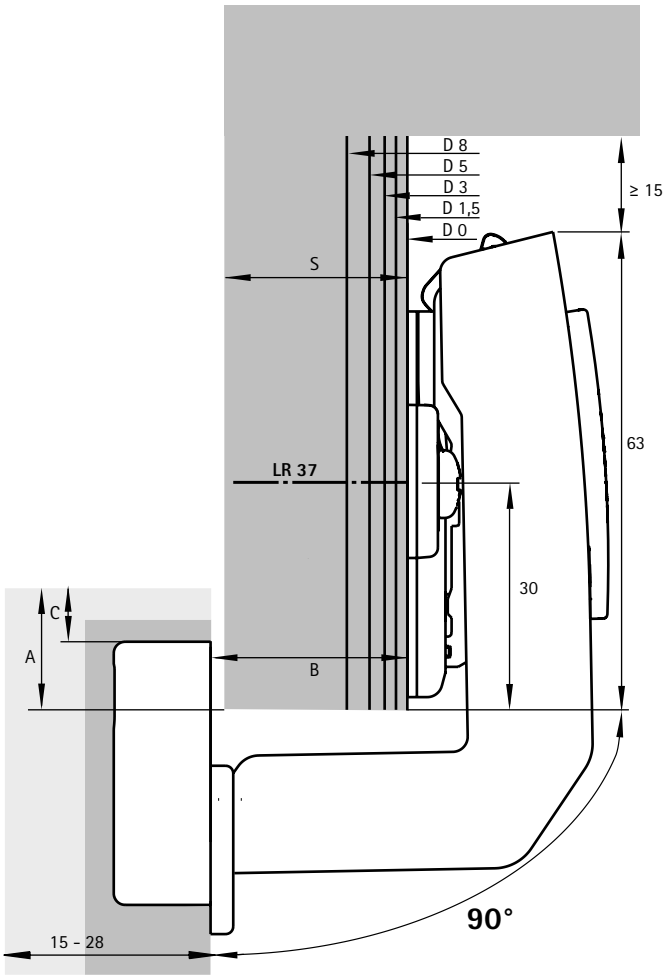

Додатково

- Монтажні планки 90 - 101
- Аксесуари 102 - 107
- Технічна інформація 129 - 132

hettich.com/short/p9tobqw

Прихована завіса швидкого монтажу

- **Sensys завіса для алюмінієвих рам**
- **Кут відкривання 95°**

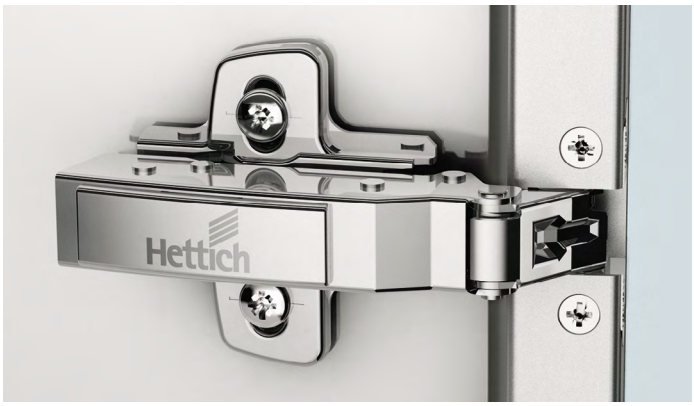

- Класифікація якості відповідно до EN 15570, Level 3
- Для алюмінієвих рамних профілів шириною 19 мм
- Інтегроване регулювання накладання + 2 мм / - 2 мм
- Інтегроване регулювання по глибині +3 мм / - 2 мм
- Регулювання по висоті на монтажній планці
- Сталь, нікельована
- Включно з 2 кріпильними гвинтами

	накладна (База B 12.5 мм)	напівнакладна (База B 3 мм)	внутрішня (База B -4 мм)
	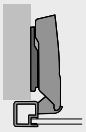	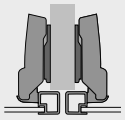	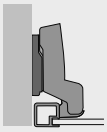

З інтегрованою Silent System, з функцією самозакривання (Sensys 8638i)

Монтаж чашки	Монтажний отвір ø x T мм	**накладна** **50 шт**	**напівнакладна** **50 шт**	**внутрішня** **50 шт**
для прикручування	-	**9 072 524**	**9 072 525**	**9 072 526**

Без Silent System, з функцією самозакривання (Sensys 8638)

Монтаж чашки	Монтажний отвір ø x T мм	**накладна** **50 шт**	**напівнакладна** **50 шт**	**внутрішня** **50 шт**
для прикручування	-	**9 072 527**	**9 072 528**	**9 072 529**

Без Silent System, без функції самозакривання, для застосування без ручок (Sensys 8668)

Монтаж чашки	Монтажний отвір ø x T мм	**накладна** **50 шт**	**напівнакладна** **50 шт**	**внутрішня** **50 шт**
для прикручування	-	**9 072 530**	**9 072 531**	**9 072 532**

Прихована завіса швидкого монтажу

- **Sensys завіса для алюмінієвих рам**
- **Кут відкривання 95°**



- Класифікація якості відповідно до EN 15570, Level 3
- Для алюмінієвих рамних профілів шириною 19 мм
- Інтегроване регулювання накладання + 2 мм / - 2 мм
- Інтегроване регулювання по глибині +3 мм / - 2 мм
- Регулювання по висоті на монтажній планці
- Сталь у кольорі чорний обсидіан
- Включно з 2 кріпильними гвинтами

	накладна (База B 12.5 мм)
	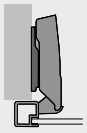

З інтегрованою Silent System, з функцією самозакривання (Sensys 8638i)

Монтаж чашки	Монтажний отвір ø x T мм	**накладна**	
		50 шт	**200 шт**
для прикручування	-	**9 091 744**	**9 091 991**

Прихована завіса швидкого монтажу

- **Sensys завіса для алюмінієвих рам**
- **Кут відкривання 95°**

Монтаж

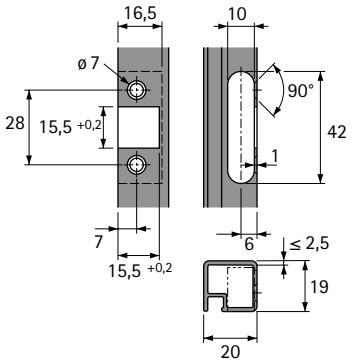

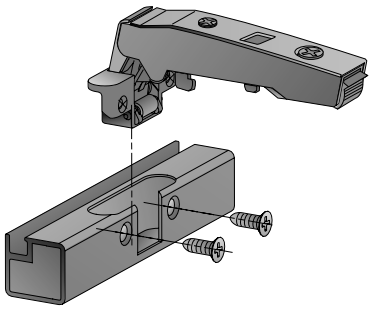

Виступи / Монтажна глибина

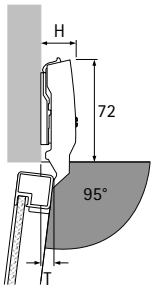

Виступ завіси H / виступ дверей T для відстані D = 0 мм

Варіант монтажу дверей	H мм	T мм
накладна	25,0	8,0
напівнакладна	31,0	17,5
внутрішня	38,0	24,5

накладна

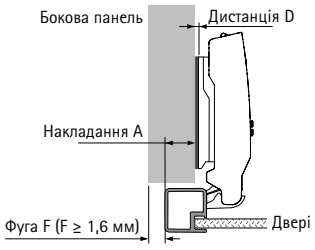

Дистанція D мм = 4.5 мм + B- A
= 4.5 мм + 12.5 мм - Накладання A

Накладання мм	Дистанція D мм
12	5,0
13	4,0
14	3,0
15	2,0
16	1,0
17	0,0

напівнакладна

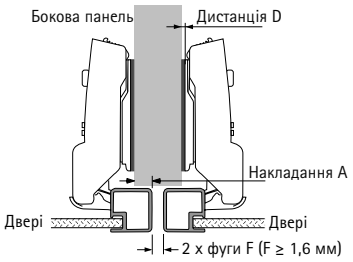

Дистанція D мм = 4.5 мм + B- A
= 4.5 мм + 3 мм - Накладання A

Накладання мм	Дистанція D мм
0	7,5
1	6,5
2	5,5
2,5	5,0
3	4,5
4	3,5
4,5	3,0
5	2,5
6	1,5
7	0,5
7,5	0,0

внутрішня

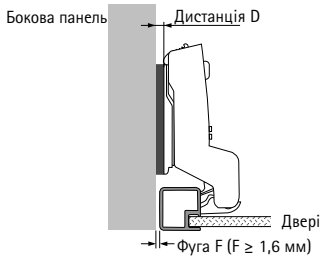

Дистанція D = 4.5 мм + B + F
= 4.5 мм - 4 мм + фуга

Фуга мм	Дистанція D мм
1,6	2,1
2	2,5
3	3,5
4	4,5
5	5,5

Додатково

- Монтажні планки 90 - 101
- Аксесуари 102 - 107
- Технічна інформація 129 - 132

hettich.com/short/5e30fd

Прихована завіса швидкого монтажу

- **Sensys завіса для алюмінієвих рам, товщина до 32 мм**
- **Кут відкривання 95°**



- Класифікація якості відповідно до EN 15570, Level 2
- Для алюмінієвих профілів шириною до 23.5 мм
- Для дверей товщиною до 32 мм
- Інтегроване регулювання накладання +2 мм / -2 мм
- Інтегроване регулювання по глибині +3 мм / - 2 мм
- Регулювання по висоті на монтажній планці
- Сталь / нікельований цинк литий під тиском
- Включно з 2 кріпильними гвинтами

	накладна (База B 12.5 мм)	напівнакладна (База B 3 мм)	внутрішня (База B -4 мм)
	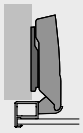	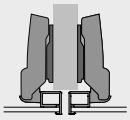	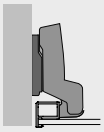

З інтегрованою Silent System, з функцією самозакривання (Sensys 8631i Aluminium)

Монтаж чашки	Кріплення свердління ø x T мм	**накладна** **200 шт**	**напівнакладна** **200 шт**	**внутрішня** **200 шт**
для прикручування	-	**9 091 215**	**9 091 216**	**9 091 217**

Без Silent System, з функцією самозакривання (8631 Aluminium)

Монтаж чашки	Кріплення свердління ø x T мм	**накладна** **200 шт**	**напівнакладна** **200 шт**	**внутрішня** **200 шт**
для прикручування	-	**9 091 218**	**9 091 219**	**9 091 220**

Без Silent System, без функції самозакривання, для застосування без ручок (Sensys 8661 Aluminium)

Монтаж чашки	Кріплення свердління ø x T мм	**накладна** **200 шт**	**напівнакладна** **200 шт**	**внутрішня** **200 шт**
для прикручування	-	**9 091 221**	**9 091 222**	**9 091 223**

Прихована завіса швидкого монтажу

- **Sensys завіса для алюмінієвих рам, товщина до 32 мм**
- **Кут відкривання 95°**



- Класифікація якості відповідно до EN 15570, Level 2
- Для алюмінієвих профілів шириною до 23.5 мм
- Для дверей товщиною до 32 мм
- Інтегроване регулювання накладання +2 мм / -2 мм
- Інтегроване регулювання по глибині +3 мм / - 2 мм
- Регулювання по висоті на монтажній планці
- Сталь / цинк литий під тиском, у кольорі чорний обсидіан
- Включно з 2 кріпильними гвинтами

	накладна (База B 12.5 мм)	напівнакладна (База B 3 мм)	внутрішня (База B -4 мм)
	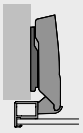	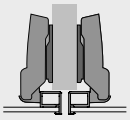	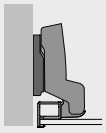

З інтегрованою Silent System, з функцією самозакривання (Sensys 8631i Aluminium)

Монтаж чашки	Кріплення свердління ø x T мм	**накладна** **200 шт**	**напівнакладна** **200 шт**	**внутрішня** **200 шт**
для прикручування	-	**9 091 224**	**9 091 225**	**9 091 226**

Без Silent System, без функції самозакривання, для застосування без ручок (Sensys 8661 Aluminium)

Монтаж чашки	Кріплення свердління ø x T мм	**накладна** **200 шт**	**напівнакладна** **200 шт**	**внутрішня** **200 шт**
для прикручування	-	**9 091 230**	**9 091 231**	**9 091 232**

Прихована завіса швидкого монтажу

Sensys завіса для алюмінієвих рам, товщина до 32 мм

Мінімальна фуга для дверей

Товщина дверей мм	Ширина профілю мм						
	17	18	19	20	21	22	23
19	0,3	0,3	0,3	0,3	0,3	0,3	0,3
20	0,5	0,5	0,4	0,4	0,4	0,4	0,4
21	0,6	0,6	0,6	0,6	0,6	0,5	0,5
22	0,7	0,7	0,7	0,7	0,7	0,7	0,7
23	0,9	0,9	0,9	0,9	0,9	0,8	0,8
24	1,1	1,1	1,1	1,1	1,0	1,0	1,0
25	1,3	1,3	1,3	1,3	1,2	1,2	1,2
26	1,6	1,5	1,5	1,5	1,4	1,4	1,4
27	2,0	1,8	1,7	1,7	1,7	1,7	1,6
28	3,0	2,3	2,0	2,0	1,9	1,9	1,9
29	3,9	3,3	2,7	2,3	2,2	2,2	2,1
30	4,9	4,2	3,6	3,0	2,5	2,5	2,4
31	5,9	5,2	4,5	3,9	3,4	2,9	2,8
32	6,8	6,1	5,4	4,8	4,3	3,7	3,3

Зверніть увагу:

Дані в таблиці стосуються дверей із радіусом кромки 1 мм.

На дверях з іншими радіусами мінімальний фуги змінюється таким чином:

Радіус 0 мм:
Значення, наведені в таблиці + 0.4 мм

Виступи / Монтажна глибина

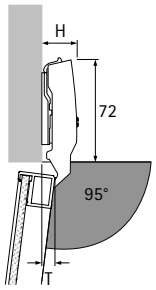

Виступ завіси H / виступ дверей T для відстані D = 0 мм і ширини профілю = 20 мм

Варіант монтажу дверей	H мм	T мм
накладна	24,0	12,7
напівнакладна	28,3	22,2
внутрішня	35,3	29,2

накладна

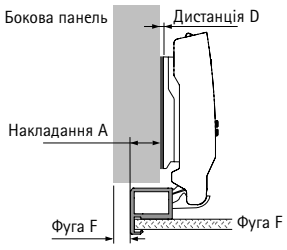

Дистанція D =
= Ширина профілю - 3 мм - накладання A

Накладання мм	Ширина профілю мм						
	17	18	19	20	21	22	23
	Дистанція D мм						
10	4,0	5,0	6,0	7,0	8,0	9,0	10,0
11	3,0	4,0	5,0	6,0	7,0	8,0	9,0
12	2,0	3,0	4,0	5,0	6,0	7,0	8,0
13	1,0	2,0	3,0	4,0	5,0	6,0	7,0
14	0,0	1,0	2,0	3,0	4,0	5,0	6,0
15		0,0	1,0	2,0	3,0	4,0	5,0
16			0,0	1,0	2,0	3,0	4,0
17				0,0	1,0	2,0	3,0
18					0,0	1,0	2,0
19						0,0	1,0
20							0,0

напівнакладна

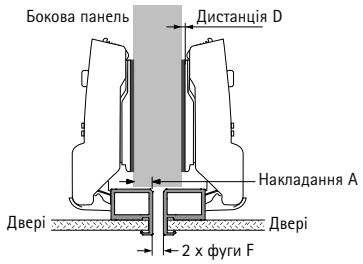

Дистанція D =
= Ширина профілю - 12.5 мм - накладання A

Накладання мм	Ширина профілю мм						
	17	18	19	20	21	22	23
	Дистанція D мм						
0,5	4,0	5,0	6,0	7,0	8,0	9,0	10,0
1,5	3,0	4,0	5,0	6,0	7,0	8,0	9,0
2,5	2,0	3,0	4,0	5,0	6,0	7,0	8,0
3,5	1,0	2,0	3,0	4,0	5,0	6,0	7,0
4,5	0,0	1,0	2,0	3,0	4,0	5,0	6,0
5,5		0,0	1,0	2,0	3,0	4,0	5,0
6,5			0,0	1,0	2,0	3,0	4,0
7,5				0,0	1,0	2,0	3,0
8,5					0,0	1,0	2,0
9,5						0,0	1,0
10,5							0,0

внутрішня

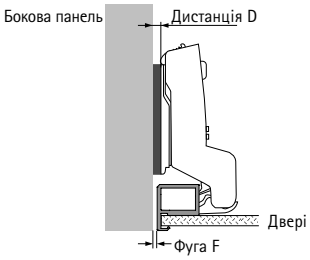

Дистанція D =
= Ширина профілю - 19.5 мм + фуга F

Товщина дверей мм	Ширина профілю мм						
	17	18	19	20	21	22	23
	Дистанція D мм						
19				0,8	1,8	2,8	3,8
20				0,9	1,9	2,9	3,9
21			0,1	1,1	2,1	3,0	4,0
22			0,2	1,2	2,2	3,2	4,2
23			0,4	1,4	2,4	3,3	4,3
24			0,6	1,6	2,5	3,5	4,5
25			0,8	1,8	2,7	3,7	4,7
26		0,0	1,0	2,0	2,9	3,9	4,9
27		0,3	1,2	2,2	3,2	4,2	5,1
28	0,5	0,8	1,5	2,5	3,4	4,4	5,4
29	1,4	1,8	2,2	2,8	3,7	4,7	5,6
30	2,4	2,7	3,1	3,5	4,0	5,0	5,9
31	3,4	3,7	4,0	4,4	4,9	5,4	6,3
32	4,3	4,6	4,9	5,3	5,8	6,2	6,8

Додатково

- Монтажні планки 90 - 101
- Аксесуари 102 - 107
- Технічна інформація 129 - 132

Sensys завіса для алюмінієвих рам, товщина до 32 мм

Геометрія профілю

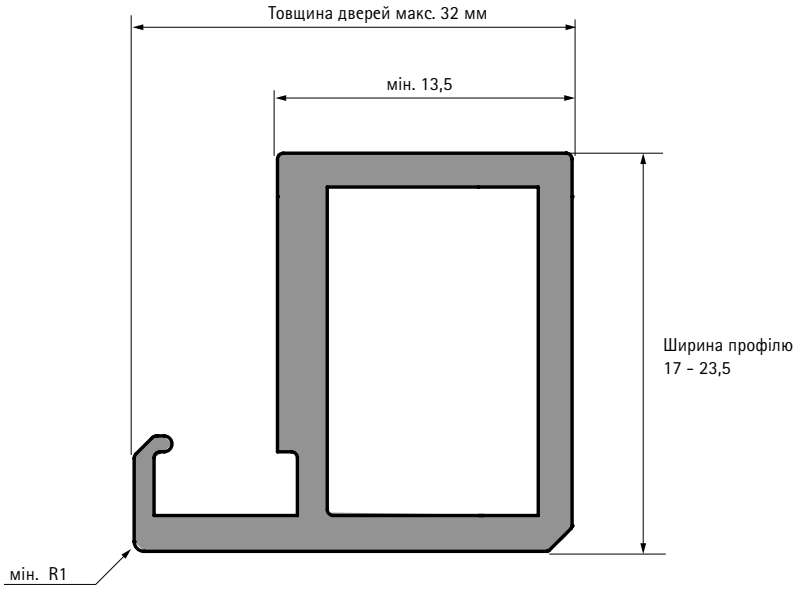

Схема фрезерування

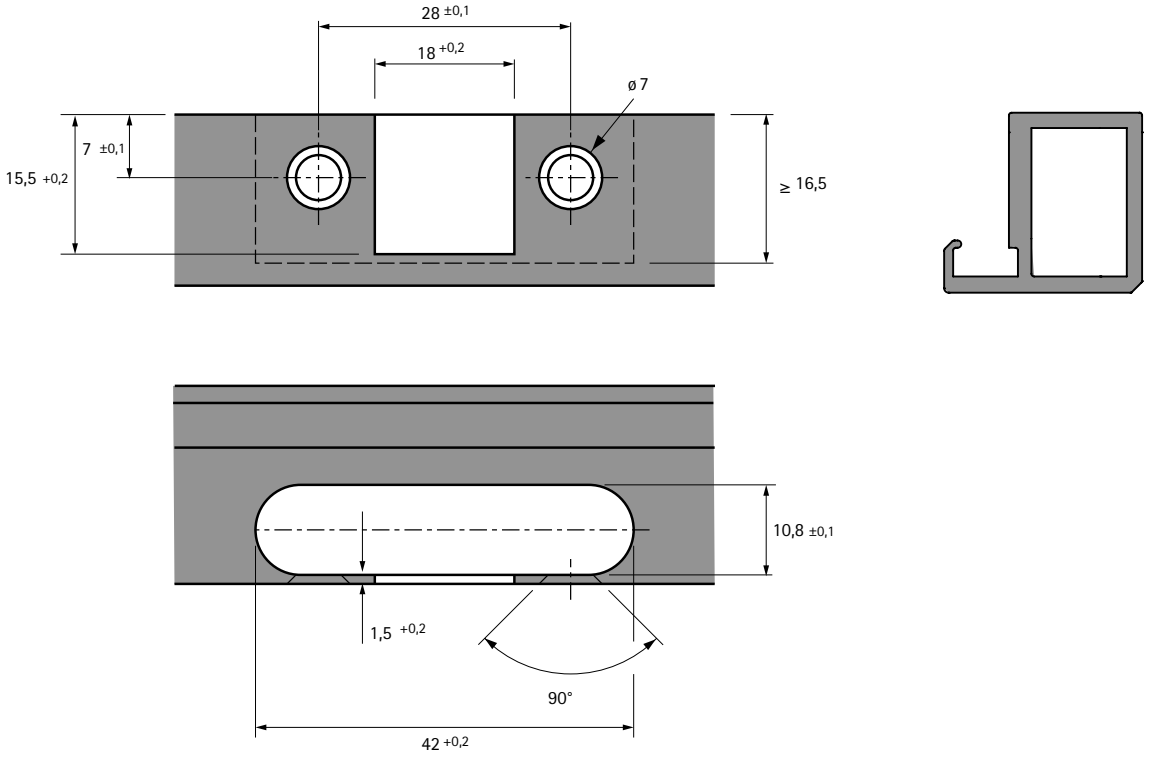

Прихована завіса швидкого монтажу

- **Завіса для складаних дверей кутової шафи**
- **Кут відкривання 50° / 65°, схема свердління TH 52 x 5.5 мм**



- Класифікація якості відповідно до EN 15570, Level 2
- Для товщини дверей 15 - 21 мм
- Глибина чашки 12.8 мм
- Діагональне регулювання +9.5 мм / -9.5 мм
- Інтегроване регулювання накладання, див. схему
- Для інтегрованого регулювання по глибині, див. схему
- Регулювання по висоті на монтажній планці
- Сталь / нікельований цинк литий під тиском

Схема свердління

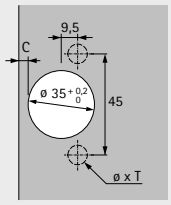

накладна
(База B 24 мм)

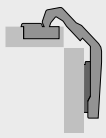

Без функції самозакривання (Int)ermat 9930)

Монтаж чашки	Монтажний отвір ø x T мм	**накладна** **50 шт**
для прикручування	-	**9 090 115**
для пресування	ø 8 x 11	**9 090 116**
Fix швидкий монтаж	ø 8 x 6	**9 090 119**
з розтискними муфтами	ø 8 x 11	**9 090 108**

Прихована завіса швидкого монтажу

- **Завіса для складаних дверей кутової шафи**
- **Кут відкривання 50° / 65°, схема свердління TH 52 x 5.5 мм**



- Класифікація якості відповідно до EN 15570, Level 2
- Для товщини дверей 15 - 21 мм
- Глибина чашки 12.8 мм
- Діагональне регулювання +9.5 мм / -9.5 мм
- Інтегроване регулювання накладання, див. схему
- Для інтегрованого регулювання по глибині, див. схему
- Регулювання по висоті на монтажній планці
- Сталь / цинк литий під тиском, у кольорі чорний обсидіан

Схема свердління

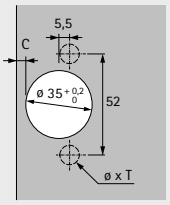

накладна
(База B 24 мм)

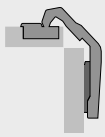

Без функції самозакривання (Int)ermat 9930)

Монтаж чашки	Монтажний отвір ø x T мм	**накладна** **50 шт**
для прикручування	-	**9 116 394**
з розтискними муфтами	ø 10 x 11	**9 116 398**

Прихована завіса швидкого монтажу

- **Завіса для складаних дверей кутової шафи**
- **Кут відкривання 50° / 65°, схема свердління TB 45 x 9.5 мм**



- Класифікація якості відповідно до EN 15570, Level 2
- Для товщини дверей 15 - 21 мм
- Глибина чашки 12.8 мм
- Діагональне регулювання +9.5 мм / -9.5 мм
- Інтегроване регулювання накладання, див. схему
- Для інтегрованого регулювання по глибині, див. схему
- Регулювання по висоті на монтажній планці
- Сталь / нікельований цинк литий під тиском

Схема свердління

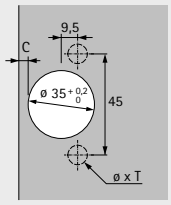

накладна
(База B 24 мм)

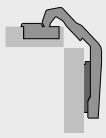

Без функції самозакривання (Int)ermat 9930)

Монтаж чашки	Монтажний отвір ø x T мм	**накладна** **50 шт**
для прикручування	-	**9 090 115**
для пресування	ø 8 x 11	**9 090 116**
Fix швидкий монтаж	ø 8 x 6	**9 090 119**
з розтискними муфтами	ø 8 x 11	**9 090 108**

Прихована завіса швидкого монтажу

- **Завіса для складаних дверей кутової шафи**
- **Кут відкривання 50° / 65°, схема свердління TB 45 x 9.5 мм**

New



- Класифікація якості відповідно до EN 15570, Level 2
- Для товщини дверей 15 - 21 мм
- Глибина чашки 12.8 мм
- Діагональне регулювання +9.5 мм / -9.5 мм
- Інтегроване регулювання накладання, див. схему
- Для інтегрованого регулювання по глибині, див. схему
- Регулювання по висоті на монтажній планці
- сталь / цинк литий під тиском, у кольорі чорний обсидіан

Схема свердління

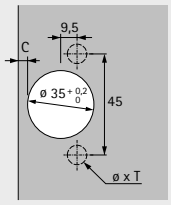

накладна
(База B 24 мм)

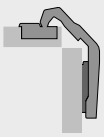

Без функції самозакривання (Int)ermat 9930)

Монтаж чашки	Монтажний отвір ø x T мм	**накладна** **50 шт**
для прикручування	-	**9 116 917**
з розтискними муфтами	ø 8 x 11	**9 116 927**

Прихована завіса швидкого монтажу

- **Завіса для складаних дверей кутової шафи**
- **Кут відкривання 50° / 65°, схема свердління TS 48 x 6 мм**



- Класифікація якості відповідно до EN 15570, Level 2
- Для товщини дверей 15 - 21 мм
- Глибина чашки 12.8 мм
- Діагональне регулювання +9.5 мм / -9.5 мм
- Інтегроване регулювання накладання, див. схему
- Для інтегрованого регулювання по глибині, див. схему
- Регулювання по висоті на монтажній планці
- Сталь / нікельований цинк литий під тиском

Схема свердління

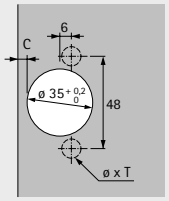

накладна
(База B 24 мм)

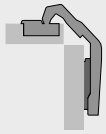

Без функції самозакривання (Int)ermat 9930)

Монтаж чашки	Монтажний отвір ø x T мм	**накладна** **50 шт**
для прикручування	-	**9 090 118**
для пресування	ø 10 x 11	**9 090 120**
Fix швидкий монтаж	ø 10 x 6	**9 090 113**
з розтискними муфтами	ø 10 x 11	**9 090 123**

Прихована завіса швидкого монтажу

- **Завіса для складаних дверей кутової шафи**
- **Кут відкривання 50° / 65°**

Варіант A - отвори під чашки в одних дверцятах

- Усі свердління чашок в одних дверях
- Можлива мінімальна фуга між елементами дверей
- Немає необхідності в свердліннях чашки
- Однакова ширина дверей для обох елементів
- Можливість регулювання по діагоналі для легкого пристосування до товщини дверей
- Однакова відстань чашки з обох боків дверцят, встановлених на корпус шафи
- Відстань між отворами 37 мм у панелі складаних дверей
- Для товщини дверей 15 - 21 мм
- Відстань до чашки C 3 - 6 мм

Варіант B - отвори під чашки в обох дверцятах

- Обидва елементи дверей однакові
- Немає необхідності в свердліннях чашки
- Можливість регулювання по діагоналі для легкого пристосування до товщини дверей
- Відстань між отворами 41 мм у дверцятах, встановлених на корпус шафи
- Для товщини дверей 15 - 21 мм
- Відстань до чашки C 3 - 6 мм

Версія A - Розрахунок ширини дверей

Ширина дверей = ширина корпусу шафи – фуга F – товщина дверей

Версія B - Розрахунок ширини дверей

Ширина дверей = ширина корпусу шафи – фуга F – товщина дверей - 5 мм

Версія A - Розрахунок дистнції монтажної планки

Для відстані чашки C = 4.5 мм: дистанція D = 0 мм
Для відстані чашки C = 3.0 мм: дистанція D = 1.5 мм

Різні відстані між чашками можна вирівняти за допомогою регулювання глибини та діагоналі

Версія B - Розрахунок дистнції монтажної планки

Для відстані чашки C = 4.5 мм: дистанція D = 0 мм
Для відстані чашки C = 3.0 мм: дистанція D = 1.5 мм

Різні відстані між чашками можна вирівняти за допомогою регулювання глибини та діагоналі.

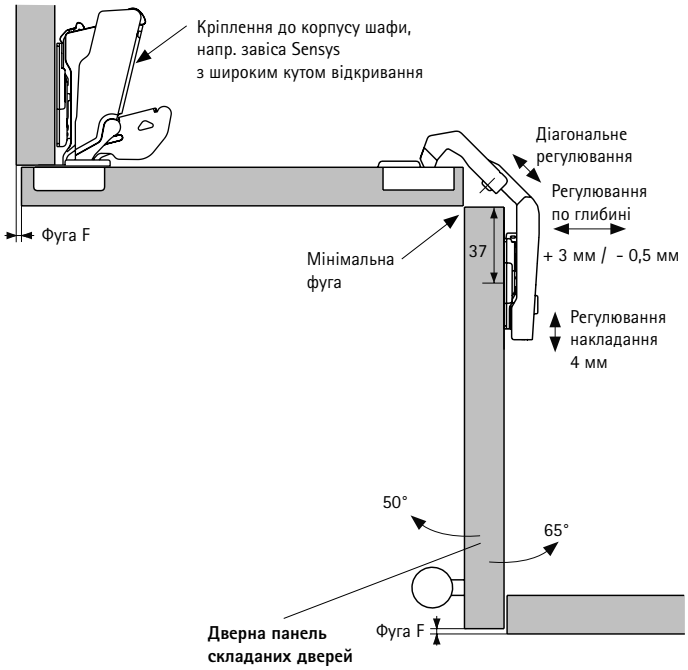

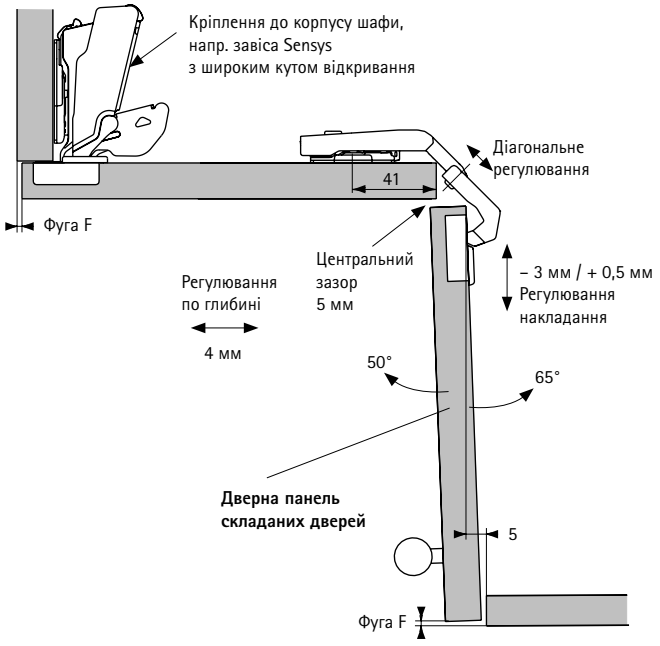

Додатково

- Монтажні планки 90 - 101
- Аксесуари 102 - 107
- Технічна інформація 129 - 132

hettich.com/short/eb1de4

Прихована завіса швидкого монтажу

- **Монтажні планки з регулюванням по висоті за допомогою довгастого отвору**
- **Для Novisys, Sensys та Intermat**

Хрестоподібна монтажна планка для прикручування



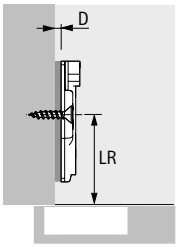

- Для гвинтів з потайною головкою ø 4.5 x 16 мм
- Класифікація якості відповідно до EN 15570, Level 3
- Відстань між отворами 32 мм
- Регулювання по висоті за допомогою довгастих отворів ± 3 мм
- Сталь, нікельована

Відстань до лінії свердління LR мм	Арт. / Дистанція D мм					Упаковка
	0,0	1,5	3,0	5,0	8,0	
28	**9 071 570**	**9 071 571**	**9 071 572**	**9 071 573**		200 шт
37	**9 075 005**	**9 075 006**	**9 075 007**	**9 075 008**	**9 075 009**	50 шт
37	**9 071 575**	**9 071 576**	**9 071 577**	**9 071 578**	**9 071 579**	200 шт

Хрестоподібна монтажна планка для пресування



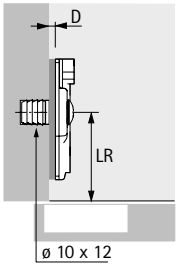

- Для отворів ø 10 x 12 мм
- Класифікація якості відповідно до EN 15570, Level 3
- Відстань між отворами 32 мм
- Регулювання по висоті за допомогою довгастих отворів ± 2 мм
- Сталь, нікельована

Відстань до лінії свердління LR мм	Арт. / Дистанція D мм				Упаковка
	0,0	1,5	3,0	5,0	
37	**9 071 615**	**9 071 616**	**9 071 617**	**9 071 618**	200 шт

Хрестоподібна монтажна планка з попередньо встановленими розтискними муфтами та спеціальними гвинтами



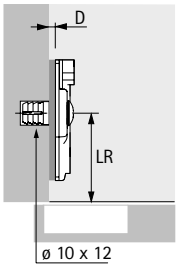

- Для отворів ø 10 x 12 мм
- Класифікація якості відповідно до EN 15570, Level 3
- Відстань між отворами 32 мм
- Регулювання по висоті за допомогою довгастих отворів ± 2 мм
- Сталь, нікельована

Відстань до лінії свердління LR мм	Арт. / Дистанція D мм					Упаковка
	0,0	1,5	3,0	5,0	8,0	
28	**9 071 600**	**9 071 601**	**9 071 602**	**9 071 603**		200 шт
37	**9 071 605**	**9 071 606**	**9 071 607**	**9 071 608**	**9 071 609**	200 шт

Прихована завіса швидкого монтажу

- **Монтажні планки з регулюванням по висоті за допомогою довгастого отвору**
- **Для Novisys, Sensys та Intermat**

Хрестоподібна монтажна планка з попередньо встановленими розтискними муфтами та спеціальними гвинтами



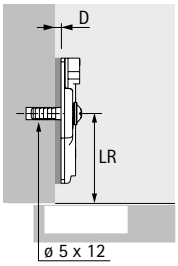

- Для отворів ø 5 x 12 мм
- Класифікація якості відповідно до EN 15570, Level 3
- Відстань між отворами 32 мм
- Регулювання по висоті за допомогою довгастих отворів ± 2 мм
- Сталь, нікельована

Відстань до лінії свердління LR мм	Арт. / Дистанція D мм				Упаковка
	0,0	1,5	3,0	5,0	
37	**9 071 595**	**9 071 596**	**9 071 597**	**9 071 598**	200 шт

Хрестоподібна монтажна планка з попередньо встановленими Євровинтами



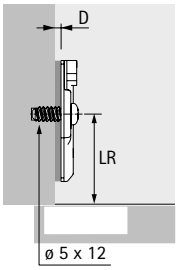

- Для отворів ø 5 x 12 мм
- Класифікація якості відповідно до EN 15570, Level 3
- Відстань між отворами 32 мм
- Регулювання по висоті за допомогою довгастих отворів ± 3 мм
- Сталь, нікельована

Відстань до лінії свердління LR мм	Арт. / Дистанція D мм					Упаковка
	0,0	1,5	3,0	5,0	8,0	
28	**9 071 620**	**9 071 621**	**9 071 622**	**9 071 623**		200 шт
37	**9 075 055**	**9 075 056**	**9 075 057**	**9 075 058**	**9 075 059**	50 шт
37	**9 071 625**	**9 071 626**	**9 071 627**	**9 071 628**	**9 071 629**	200 шт

"Hettich Direkt" хрестоподібна монтажна планка з попередньо встановленими направляючими штифтами та спеціальними гвинтами



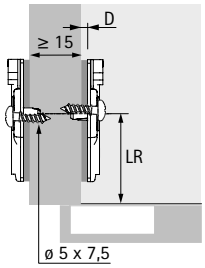

- Для отворів ø 5 x 7.5 мм
- Класифікація якості відповідно до EN 15570, Level 2
- Відстань між отворами 32 мм
- Напівнакладні двері, від товщини корпусу 15 мм
- Регулювання по висоті за допомогою довгастих отворів ± 2 мм
- Сталь, нікельована

Відстань до лінії свердління LR мм	Арт. / Дистанція D мм				Упаковка
	0,0	1,5	3,0	5,0	
37	**9 071 585**	**9 071 586**	**9 071 587**	**9 071 588**	200 шт

Прихована завіса швидкого монтажу

- **Монтажні планки з регулюванням по висоті за допомогою довгастого отвору**
- **Для Novisys, Sensys та Intermat**

Хрестоподібна монтажна планка з попередньо встановленими направляючими штифтами та спеціальними гвинтами



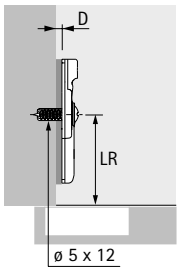

- Для отворів ø 5 x 12 мм
- Класифікація якості відповідно до EN 15570, Level 2
- Відстань між отворами 25 мм
- Регулювання по висоті за допомогою довгастих отворів ± 2 мм
- Сталь, нікельована

Відстань до лінії свердління LR мм	Арт. / Дистанція D мм			Упаковка
	0,0	1,5	3,0	
37	**9 106 980**	**9 106 981**	**9 106 982**	200 шт

Лінійна монтажна планка для прикручування



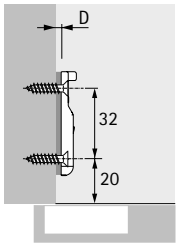

- Для гвинтів з потайною головкою ø 3.5 x 16 мм
- Класифікація якості відповідно до EN 15570, Level 3
- Регулювання по висоті за допомогою довгастих отворів ± 1.6 мм
- Цинк литий під тиском, нікельований

Відстань до лінії свердління LR мм	Арт. / Дистанція D мм		Упаковка
	0,5	3,0	
20	**9 088 244**	**9 088 245**	50 шт

Лінійна монтажна планка для пресування



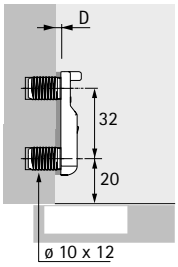

- Для свердління ø 10 x 12 мм
- Класифікація якості відповідно до EN 15570, Level 3
- Регулювання по висоті за допомогою довгастих отворів ± 1.6 мм
- Цинк литий під тиском, нікельований

Відстань до лінії свердління LR мм	Арт. / Дистанція D мм		Упаковка
	0,5	3,0	
20	**9 088 242**	**9 088 243**	50 шт

Лицьова монтажна планка для прикручування



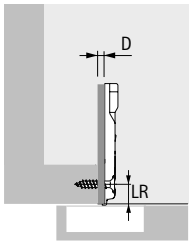

- Для гвинтів з потайною головкою ø 4 x 20 мм
- Класифікація якості відповідно до EN 15570, Level 3
- Відстань між отворами 40 мм
- Регулювання по висоті за допомогою довгастих отворів ± 2 мм
- Можна використовувати тільки із завісами Sensys
- Цинк литий під тиском, нікельований

Відстань до лінії свердління LR мм	**Арт. / Дистанція D мм**		Упаковка
	0,0	**4,5**	
9,5	**9 088 246**	**9 088 248**	50 шт
9,5	**9 084 930**	**9 084 931**	200 шт

- **Монтажні планки з прямим регулюванням по висоті**
- **Для Novisys, Sensys та Intermat**

Хрестоподібна монтажна планка для пресування



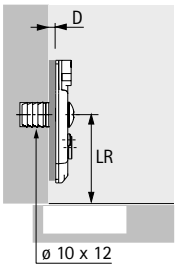

- Для отворів ø 10 x 12 мм
- Класифікація якості відповідно до EN 15570, Level 3
- Відстань між отворами 32 мм
- Пряме регулювання по висоті ± 2 мм
- Сталь, нікельована

Відстань до лінії свердління LR мм	Арт. / Дистанція D мм				Упаковка
	0,0	1,5	3,0	5,0	
37	**9 071 680**	**9 071 681**	**9 071 682**	**9 071 683**	200 шт

Хрестоподібна монтажна планка з попередньо встановленими розтискними муфтами та спеціальними гвинтами



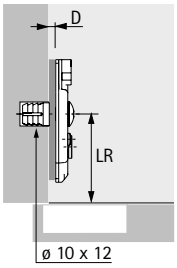

- Для отворів ø 10 x 12 мм
- Класифікація якості відповідно до EN 15570, Level 3
- Відстань між отворами 32 мм
- Пряме регулювання по висоті ± 2 мм
- Сталь, нікельована

Відстань до лінії свердління LR мм	Арт. / Дистанція D мм				Упаковка
	0,0	1,5	3,0	5,0	
37	**9 071 660**	**9 071 661**	**9 071 662**	**9 071 663**	200 шт

Хрестоподібна монтажна планка з попередньо встановленими розтискними муфтами та спеціальними гвинтами



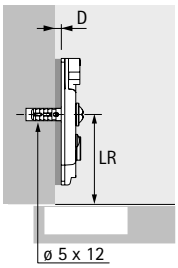

- Для отворів ø 5 x 12 мм
- Класифікація якості відповідно до EN 15570, Level 3
- Відстань між отворами 32 мм
- Пряме регулювання по висоті ± 2 мм
- Сталь, нікельована

Відстань до лінії свердління LR мм	Арт. / Дистанція D мм				Упаковка
	0,0	1,5	3,0	5,0	
37	**9 075 070**	**9 075 071**	**9 075 072**	**9 075 073**	50 шт
37	**9 071 655**	**9 071 656**	**9 071 657**	**9 071 658**	200 шт

Прихована завіса швидкого монтажу

- **Монтажні планки з прямим регулюванням по висоті**
- **Для Novisys, Sensys та Intermat**

Хрестоподібна монтажна планка з попередньо встановленими шурупами для ДСП



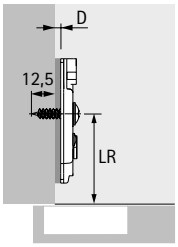

- Для отворів з макс. ø 2.5 мм
- Класифікація якості відповідно до EN 15570, Level 3
- Відстань між отворами 32 мм
- Пряме регулювання по висоті ± 2 мм
- Сталь, нікельована

Відстань до лінії свердління LR мм	Арт. / Дистанція D мм				Упаковка
	0,0	1,5	3,0	5,0	
37	**9 075 085**	**9 075 086**	**9 075 087**	**9 075 088**	50 шт
37	**9 071 670**	**9 071 671**	**9 071 672**	**9 071 673**	200 шт

Хрестоподібна монтажна планка з попередньо встановленими Євровинтами



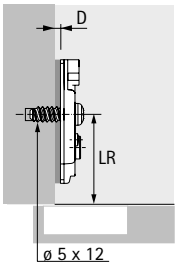

- Для отворів ø 5 x 12 мм
- Класифікація якості відповідно до EN 15570, Level 3
- Відстань між отворами 32 мм
- Пряме регулювання по висоті ± 2 мм
- Сталь, нікельована

Відстань до лінії свердління LR мм	Арт. / Дистанція D мм				Упаковка
	0,0	1,5	3,0	5,0	
37	**9 075 080**	**9 075 081**	**9 075 082**	**9 075 083**	50 шт
37	**9 071 665**	**9 071 666**	**9 071 667**	**9 071 668**	200 шт

Хрестоподібна монтажна планка з попередньо встановленими Євровинтами



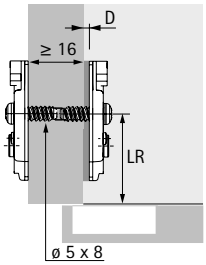

- Для отворів ø 5 x 8 мм
- Класифікація якості відповідно до EN 15570, Level 3*
- Відстань між отворами 32 мм
- Напівнакладні двері, від товщини корпусу 16 мм
- Пряме регулювання по висоті ± 2 мм
- Сталь, нікельована

* при використанні із завісами широкого кута відкривання: класифікація якості відповідно до EN 15570, Level 2

Відстань до лінії свердління LR мм	Арт. / Дистанція D мм				Упаковка
	0,0	1,5	3,0	5,0	
37	**9 075 060**	**9 075 061**	**9 075 062**	**9 075 063**	50 шт
37	**9 071 645**	**9 071 646**	**9 071 647**	**9 071 648**	200 шт

Прихована завіса швидкого монтажу

- **Монтажні планки з прямим регулюванням по висоті**
- **Для Novisys, Sensys та Intermat**

"Hettich Direkt" хрестоподібна монтажна планка з попередньо встановленими направляючими штифтами та спеціальними гвинтами



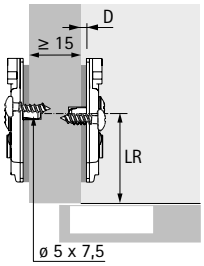

- Для отворів ø 5 x 7.5 мм
- Класифікація якості відповідно до EN 15570, Level 2
- Відстань між отворами 32 мм
- Напівнакладні двері, від товщини корпусу 15 мм
- Пряме регулювання по висоті ± 2 мм
- Сталь, нікельована

Відстань до лінії свердління LR мм	Арт. / Дистанція D мм				Упаковка
	0,0	1,5	3,0	5,0	
37	**9 075 065**	**9 075 066**	**9 075 067**	**9 075 068**	50 шт
37	**9 071 650**	**9 071 651**	**9 071 652**	**9 071 653**	200 шт

Лінійна монтажна планка для прикручування



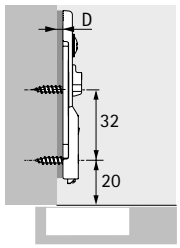

- Для гвинтів з потайною головкою ø 3.5 x 16 мм
- Класифікація якості відповідно до EN 15570, Level 3
- Пряме регулювання по висоті ± 2 мм
- Сталь, нікельована

Відстань до лінії свердління LR мм	Арт. / Дистанція D мм		Упаковка
	1,5	3,0	
20	**9 117 341**	**9 117 342**	50 шт
20	**9 308 078**	**9 308 079**	200 шт

Лінійна монтажна планка для пресування



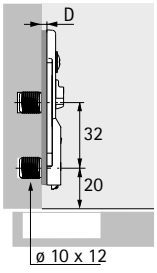

- Для отворів ø 10 x 12 мм
- Класифікація якості відповідно до EN 15570, Level 3
- Пряме регулювання по висоті ± 2 мм
- Сталь, нікельована

Відстань до лінії свердління LR мм	Арт. / Дистанція D мм		Упаковка
	1,5	3,0	
20	**9 117 344**	**9 117 388**	50 шт
20	**9 308 080**		200 шт

Прихована завіса швидкого монтажу

- **Монтажні планки з прямим регулюванням по висоті**
- **Для Novisys, Sensys та Intermat**

Лінійна монтажна планка з попередньо встановленими Євровинтами



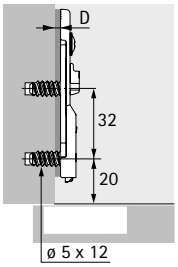

- Для отворів ø 5 x 12 мм
- Класифікація якості відповідно до EN 15570, Level 3
- Пряме регулювання по висоті ± 2 мм
- Сталь, нікельована

Відстань до лінії свердління LR мм	Арт. / Дистанція D мм		Упаковка
	1,5	3,0	
20	**9 133 874**	**9 133 875**	50 шт

Лицьова монтажна планка для прикручування



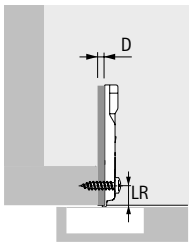

- Для гвинтів з плоскою головкою ø 4 x 20 мм
- Класифікація якості відповідно до EN 15570, Level 3
- Відстань між отворами 40 мм
- Пряме регулювання по висоті ± 2 мм
- Сталь, нікельована

Відстань до лінії свердління LR мм	Арт. / Дистанція D мм		Упаковка
	0,0	4,5	
9,5	**9 090 882**	**9 090 884**	50 шт

Прихована завіса швидкого монтажу

- **Монтажні планки з регулюванням по висоті за допомогою довгастого отвору**
- **Для Sensys у кольорі чорний обсидіан**

Хрестоподібна монтажна планка з попередньо встановленими Євровинтами



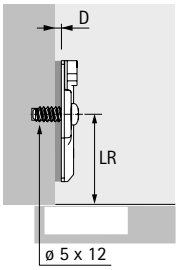

- Для отворів ø 5 x 12 мм
- Класифікація якості відповідно до EN 15570, Level 3
- Відстань між отворами 32 мм
- Регулювання по висоті за допомогою довгастих отворів ± 3 мм
- Сталь у кольорі чорний обсидіан

Відстань до лінії свердління LR мм	Арт. / Дистанція D мм				Упаковка
	0,0	1,5	3,0	5,0	
37	**9 091 799**	**9 091 800**	**9 091 801**	**9 091 802**	50 шт
37	**9 307 977**	**9 307 978**	**9 307 979**		200 шт

"Hettich Direkt" хрестоподібна монтажна планка з попередньо встановленими направляючими штифтами та спеціальними гвинтами



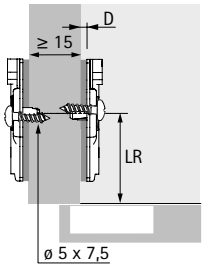

- Для отворів ø 5 x 7.5 мм
- Класифікація якості відповідно до EN 15570, Level 2
- Відстань між отворами 32 мм
- Напівнакладні двері, від товщини корпусу 15 мм
- Регулювання по висоті за допомогою довгастих отворів ± 2 мм
- Сталь у кольорі чорний обсидіан

Відстань до лінії свердління LR мм	Арт. / Дистанція D мм				Упаковка
	0,0	1,5	3,0	5,0	
37	**9 091 807**	**9 091 808**	**9 091 809**	**9 091 810**	50 шт

Лінійна монтажна планка для прикручування



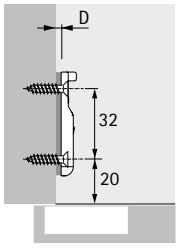

- Для гвинтів з потайною головкою ø 3.5 x 16 мм
- Класифікація якості відповідно до EN 15570, Level 3
- Регулювання по висоті за допомогою довгастих отворів ± 1.6 мм
- Литий цинк під тиском, у кольорі чорний обсидіан

Відстань до лінії свердління LR мм	Арт. / Дистанція D мм		Упаковка
	0,5	3,0	
20	**9 091 815**	**9 091 816**	50 шт
20	**9 308 038**		200 шт

Прихована завіса швидкого монтажу

- **Монтажні планки з прямим регулюванням по висоті**
- **Для Sensys у кольорі чорний обсидіан**

Хрестоподібна монтажна планка з попередньо встановленими Євровинтами



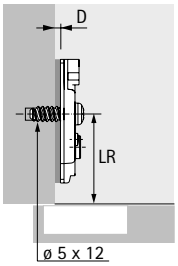

- Для отворів ø 5 x 12 мм
- Класифікація якості відповідно до EN 15570, Level 3
- Відстань між отворами 32 мм
- Пряме регулювання по висоті ± 2 мм
- Сталь у кольорі чорний обсидіан

Відстань до лінії свердління LR мм	Арт. / Дистанція D мм				Упаковка
	0,0	1,5	3,0	5,0	
37	**9 091 803**	**9 091 804**	**9 091 805**	**9 091 806**	50 шт
37	**9 308 021**	**9 308 022**	**9 308 023**		200 шт

"Hettich Direkt" хрестоподібна монтажна планка з попередньо встановленими направляючими штифтами та спеціальними гвинтами



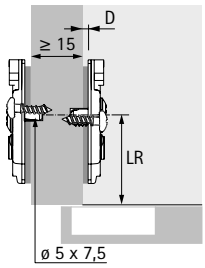

- Для отворів ø 5 x 7.5 мм
- Класифікація якості відповідно до EN 15570, Level 2
- Відстань між отворами 32 мм
- Напівнакладні двері, від товщини корпусу 15 мм
- Пряме регулювання по висоті ± 2 мм
- Сталь у кольорі чорний обсидіан

Відстань до лінії свердління LR мм	Арт. / Дистанція D мм				Упаковка
	0,0	1,5	3,0	5,0	
37	**9 091 811**	**9 091 812**	**9 091 813**	**9 091 814**	50 шт
37	**9 308 024**	**9 308 035**	**9 308 036**		200 шт

Лінійна монтажна планка для прикручування



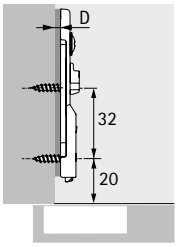

- Для гвинтів з потайною головкою ø 3.5 x 16 мм
- Класифікація якості відповідно до EN 15570, Level 3
- Пряме регулювання по висоті ± 2 мм
- Сталь у кольорі чорний обсидіан

Відстань до лінії свердління LR мм	Арт. / Дистанція D мм		Упаковка
	1,5	3,0	
20	**9 117 471**	**9 117 472**	50 шт
20	**9 308 077**		200 шт

Прихована завіса швидкого монтажу

- **Монтажні планки з регулюванням по висоті за допомогою довгастого отвору**
- **Для Novisys, Sensys та Intermat**

Хрестоподібна монтажна планка для прикручування



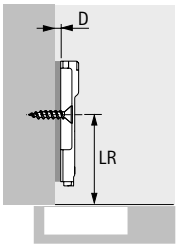

- Для гвинтів з потайною головкою ø 4.5 x 16 мм
- Класифікація якості відповідно до EN 15570, Level 3
- Відстань між отворами 32 мм
- Регулювання по висоті за допомогою довгастих отворів ± 3 мм
- Сталь, нікельована

Відстань до лінії свердління LR мм	Арт. / Дистанція D мм				Упаковка
	0,0	1,5	3,0	5,0	
37	**9 313 860**	**9 313 873**	**9 313 885**	**9 313 897**	200 шт

Хрестоподібна монтажна планка для пресування



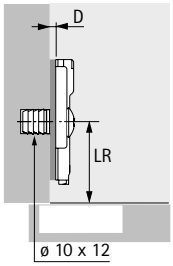

- Для отворів ø 10 x 12 мм
- Класифікація якості відповідно до EN 15570, Level 3
- Відстань між отворами 32 мм
- Регулювання по висоті за допомогою довгастих отворів ± 2 мм
- Сталь, нікельована

Відстань до лінії свердління LR мм	Арт. / Дистанція D мм				Упаковка
	0,0	1,5	3,0	5,0	
37	**9 313 863**	**9 313 876**	**9 313 888**	**9 313 900**	200 шт

Хрестоподібна монтажна планка з попередньо встановленими розтискними муфтами та спеціальними гвинтами



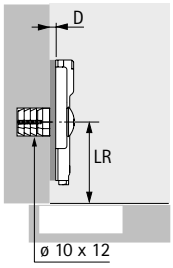

- Для отворів ø 10 x 12 мм
- Класифікація якості відповідно до EN 15570, Level 3
- Відстань між отворами 32 мм
- Регулювання по висоті за допомогою довгастих отворів ± 2 мм
- Сталь, нікельована

Відстань до лінії свердління LR мм	Арт. / Дистанція D мм				Упаковка
	0,0	1,5	3,0	5,0	
37	**9 313 864**	**9 313 877**	**9 313 889**	**9 313 901**	200 шт

Прихована завіса швидкого монтажу

- **Монтажні планки з регулюванням по висоті за допомогою довгастого отвору**
- **Для Novisys, Sensys та Intermat**

Хрестоподібна монтажна планка з попередньо встановленими розтискними муфтами та спеціальними гвинтами



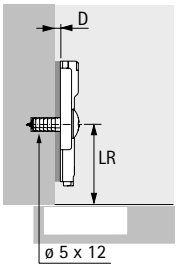

- Для отворів ø 5 x 12 мм
- Класифікація якості відповідно до EN 15570, Level 3
- Відстань між отворами 32 мм
- Регулювання по висоті за допомогою довгастих отворів ± 2.5 мм
- Сталь, нікельована

Відстань до лінії свердління LR мм	Арт. / Дистанція D мм				Упаковка
	0,0	1,5	3,0	5,0	
37	**9 313 865**	**9 313 878**	**9 313 890**	**9 313 902**	200 шт

Хрестоподібна монтажна планка з попередньо встановленими Євровинтами



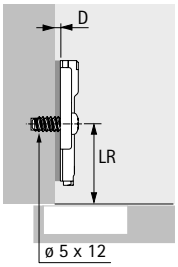

- Для отворів ø 5 x 12 мм
- Класифікація якості відповідно до EN 15570, Level 3
- Відстань між отворами 32 мм
- Регулювання по висоті за допомогою довгастих отворів ± 3 мм
- Сталь, нікельована

Відстань до лінії свердління LR мм	Арт. / Дистанція D мм				Упаковка
	0,0	1,5	3,0	5,0	
37	**9 313 861**	**9 313 874**	**9 313 886**	**9 313 898**	200 шт

"Hettich Direkt" хрестоподібна монтажна планка з попередньо встановленими направляючими штифтами та спеціальними гвинтами



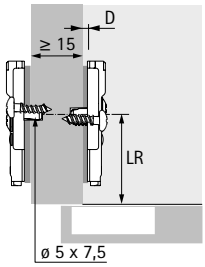

- Для отворів ø 5 x 7.5 мм
- Класифікація якості відповідно до EN 15570, Level 2
- Відстань між отворами 32 мм
- Напівнакладні двері, від товщини корпусу 15 мм
- Регулювання по висоті за допомогою довгастих отворів ± 2.5 мм
- Сталь, нікельована

Відстань до лінії свердління LR мм	Арт. / Дистанція D мм				Упаковка
	0,0	1,5	3,0	5,0	
37	**9 313 862**	**9 313 875**	**9 313 887**	**9 313 899**	200 шт

Перехідна пластина для паралельного адаптера



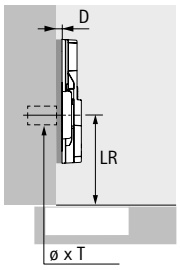

- Для поєднання паралельних адаптерів
- Класифікація якості відповідно до EN 15570, Level 3
- Для використання в лінії свердління 28 або 37 мм
- Можна використовувати лише з адаптером для прикручування
- Відстань між отворами 32 мм
- Регулювання по висоті за допомогою довгастих отворів ± 3 мм (версії для прикручування / з попередньо встановленими Євргвинтами)
- Регулювання по висоті за допомогою довгастих отворів ± 2 мм (версія з розтискними муфтами)
- Цинк литий під тиском, нікельований

Монтаж чашки	Монтажний отвір ø x T мм	**Арт. / Дистанція D мм**			Упаковка
		0,0	**1,5**	**3,0**	
для кріплення гвинтами з плоскою головкою ø 4.5 x16 мм	-	**9 106 989**	**9 106 990**	**9 106 991**	50 шт
з розтискними муфтами	ø 10 x 12	**9 106 983**	**9 106 984**	**9 106 985**	50 шт
з попередньо встановленими Євргвинтами	ø 5 x 12	**9 106 986**	**9 106 987**	**9 106 988**	50 шт

Паралельний адаптер



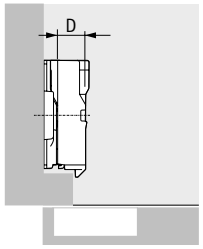

- Для прикручування до пластини адаптера
- У поєднанні з пластиною адаптера можна досягти відстані до 25 мм
- Включаючи фіксуючі гвинти
- Рекомендується пробний монтаж
- Цинк литий під тиском, нікельований

Дистанція D мм	**Артикул**	Упаковка
8,0	**9 072 537**	50 шт
12,0	**9 072 538**	50 шт
22,0	**9 072 539**	50 шт

Кутовий адаптер для хрестоподібних монтажних планок



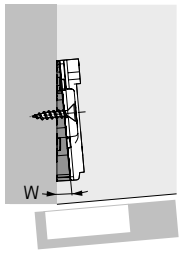

- Для реалізації застосувань лицьового кута
- Рекомендується пробний монтаж
- Пластик, антрацит

Кут W°	**Артикул**	Упаковка
-5	**9 237 120**	50 шт

Можна використовувати лише з хрестоподібними монтажними планками LR37 для прикручування, довжина гвинта визначається конкретною конфігурацією

Кутовий адаптер для хрестоподібних монтажних планок



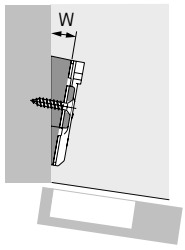

- Для реалізації застосувань лицьового кута
- Кутовий адаптер 5° можна встановити на інші кутові адаптери
- Рекомендується пробний монтаж
- Цинк литий під тиском, нікельований

Кут W°	**Артикул**	Упаковка
5	**9 072 533**	50 шт
10	**9 072 534**	50 шт
15	**9 072 535**	50 шт
20	**9 072 536**	50 шт

Можна використовувати лише з хрестоподібними монтажними планками LR37 для прикручування, довжина гвинта визначається конкретною конфігурацією

Кутовий адаптер для обробки інформації

Кутовий адаптер можна використовувати лише з хрестоподібними монтажними планками LR 37 для прикручування

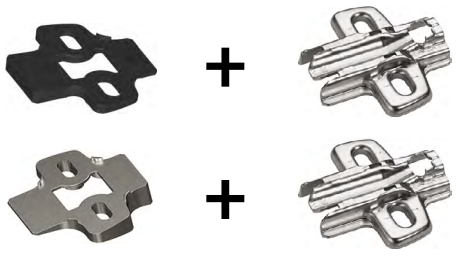

Довжина гвинта визначається конкретною конфігурацією



Кутовий адаптер W°	Довжина гвинта L мм
-15	25
-10	22
-5	20
5	20
10	22
15	25
20	30
25	35

Адаптер для внутрішніх дверей на лицьовій рамі



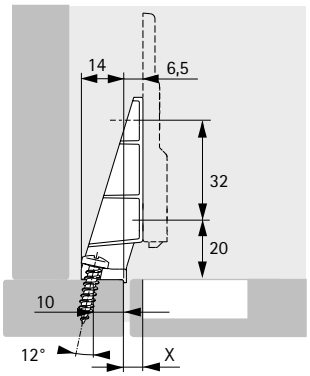

- Для створення внутрішніх дверей на шафах з лицьовою рамкою
- Класифікація якості відповідно до EN 15570, Level 3
- Для поєднання з лінійною монтажною планкою для кріплення та завісою для напівнакладних дверей
- Кріплення до лицьової рами гвинтами з круглою головкою ø 4 x 20 мм
- Монтажна планка кріпиться до адаптера спеціальними самонарізними гвинтами ø 4 x 12 мм (арт. 9 076 418 / 100 шт)
- Цинк литий під тиском, нікельований

Монтажна планка Дистанція мм	Завіса База мм	Розміри X мм
0,5	3	4
1,5	3	5
3	3	6,5

Артикул	Упаковка
9 227 315	50 шт

Заглушка для важеля завіси Sensys



- Можна використовувати з усіма завісами Sensys, крім широкого кута відкривання
- Заглушки з індивідуальним тисненням або друкованим логотипом на замовлення доступні за запитом
- Сталь, нікельована

Дизайн	Арт. / УП		
	50 шт	200 шт	2000 шт
без логотипа	**9 088 249**	**9 082 612**	**9 089 666**
з тисненням логотипу Hettich	**9 088 250**	**9 082 774**	**9 089 667**

Заглушка для важеля завіси Sensys



- Можна використовувати з усіма завісами Sensys, крім широкого кута відкривання
- Заглушки з індивідуальним тисненням або друкованим логотипом на замовлення доступні за запитом
- Сталь у кольорі чорний обсидіан

Дизайн	Арт. / УП	
	50 шт	200 шт
без логотипа	**9 091 820**	**9 308 181**
з тисненням логотипу Hettich	**9 091 821**	**9 308 182**

Заглушка для важеля завіси Sensys (широкого кута відкривання)



- Можна використовувати з усіма завісами Sensys широкого кута відкривання
- Заглушки з логотипом на замовлення доступні за запитом
- Пластик, антрацит

Дизайн	**Артикул**	Упаковка
без логотипа	**9 099 870**	50 шт
з друкованим логотипом Hettich	**9 099 871**	50 шт

Заглушка для чашки завіси Sensys



- Можна використовувати для завісів із чашкою в дизайні Sensys
- Сталь, нікельована

Дизайн	**Арт. / УП**		
	50 шт	**200 шт**	**1000 шт**
для схеми свердління TH / TS	**9 088 251**	**9 082 614**	**9 089 664**
для схеми свердління TB	**9 088 252**	**9 084 924**	**9 089 665**

Заглушка для чашки завіси Sensys



- Можна використовувати для завісів із чашкою в дизайні Sensys
- Сталь у кольорі чорний обсидіан

Дизайн	**Арт. / УП**	
	50 шт	**200 шт**
для схеми свердління TH / TS	**9 091 822**	**9 308 183**
для схеми свердління TB	**9 117 130**	**9 117 132**

М'яке відкривання для завісів Sensys широкого кута відкривання



- Можна використовувати із завісами широкого кута відкривання Sensys з інтегрованою системою Silent System
- Не можна поєднувати з обмежувачем кута відкривання
- Пластик антрацит

Варіант монтажу дверей	**Артикул**	Упаковка
накладна	**9 100 037**	50 шт
напівнакладна	**9 100 116**	50 шт

Адаптер для зменшення глибини свердління



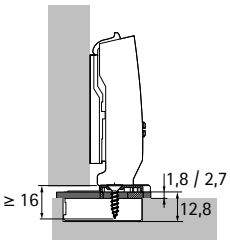

- Для зменшення необхідної глибини свердління чашки в тонких або сильно заокруглених фасадах
- Можна використовувати з чашкою завіси для прикручування
- Зазор між корпусом шафи і дверцятами збільшується на товщину адаптера
- Кріплення шурупами з потайною головкою ø 4 x 16 мм
- Прозорий пластик

Дизайн	Арт. / Товщина мм		Арт. / Товщина мм	
	1.8 50 шт	2.7 50 шт	1.8 200 шт	1.8 2000 шт
для схеми свердління TH, TS	9 073 595	9 073 596	9 072 980	9 071 440
для схеми свердління TB	9 073 597	9 073 598		

Обмежувач кута відкривання для завісів Sensys 110°



- Обмеження від 110° до 85°
- Для зменшення кута відкривання дверей з елементами примикання
- Запобігає пошкодженню передньої панелі
- Пластик, білий

Арт. / УП	
50 шт	200 шт
9 072 540	9 071 468

Обмежувач кута відкривання для завісів Sensys 110°



- Обмеження від 110° до 90°
- Для зменшення кута відкривання дверей з елементами примикання
- Запобігає пошкодженню передньої панелі
- Пластик, сірий

Артикул	Упаковка
9 072 354	50 шт

Обмежувач кута відкривання для завісів Sensys для товстих дверей



- Обмеження від 95° до 85°
- Для зменшення кута відкривання дверей з елементами примикання
- Запобігає пошкодженню передньої панелі
- Сталь

Арт. / УП	
50 шт	200 шт
9 103 006	9 100 039

Обмежувач кута відкривання для завісів Sensys для тонких дверей



- Обмеження від 110° до 85°
- Для зменшення кута відкривання дверей з елементами примикання
- Запобігає пошкодженню передньої панелі
- Пластик, антрацит

Артикул	Упаковка
9 076 440	50 шт

Обмежувач кута відкривання для завісів Sensys широкого кута відкривання



- Обмеження від 165° до 105° або 120°
- Для зменшення кута відкривання дверей з елементами примикання
- Запобігає пошкодженню передньої панелі
- Пластик, антрацит

Артикул	Упаковка
9 090 756	50 шт

Обмежувач кута відкривання для завісів Sensys широкого кута відкривання



- Обмеження від 165° до 90° або 135°
- Для зменшення кута відкривання дверей з елементами примикання
- Запобігає пошкодженню передньої панелі
- Пластик, антрацит

Артикул	Упаковка
9 090 864	50 шт

Обмежувач кута відкривання для кутових завісів Sensys



- Обмеження від 95° до 85°
- Для зменшення кута відкривання дверей з елементами примикання
- Запобігає пошкодженню передньої панелі
- Пластик, чорний

Артикул	Упаковка
9 072 541	50 шт

Обмежувач кута відкривання для завісів Sensys для алюмінієвих рам



- Обмеження від 95° до 85°
- Для зменшення кута відкривання дверей з елементами примикання
- Запобігає пошкодженню передньої панелі
- Пластик, чорний

Артикул	Упаковка
9 072 542	50 шт

Приспособа для монтажу обмежувача кута відкривання



- Можна використовувати з наступними обмежувачами кута відкривання
  Арт. 9 072 540 для завісів Sensys 110°
  Арт. 9 072 354 для завісів Sensys 110°
  Арт. 9 072 541 для кутових Sensys

Артикул	Упаковка
9 081 657	100 шт

Шуруп для кріплення



- Самонарізний гвинт з потайною головкою
- Для використання із завісами та монтажними планками для прикручування в поєднанні з твердими матеріалами, такими як твердий поверхневий матеріал або компакт плита
- Не підходить для звичайної деревини
- Сталь, нікельована

Дизайн	**Артикул**	Упаковка
для свердління ø 3.6 x 8 мм	**9 217 435**	100 шт
для свердління ø 5 x 8 мм	**9 238 321**	100 шт

Шуруп для кріплення



- Самонарізний гвинт ø 4 x 12 мм з потайною головкою
- Для з'єднання елементів, напр. завіса-перехідник для кріплення на клей або монтажна планка-перехідник для внутрішніх дверей на лицьову раму
- Не підходить для звичайної деревини
- Сталь, нікельована

Товари	**Артикул**	Упаковка
Шуруп для кріплення	**9 076 418**	100 шт



Створення ідеальної прозорості

Меблі зі скляними елементами надають елегантності будь-якій оселі. Завдяки тонким поверхням з'єднання завіса Sensys для скла створює ідеальний, прозорий дизайн. Незалежно від того, чи то вишукані скляні вітрини, чи сучасна комбінація матеріалів із дерева та скла, завіси ненав'язливо впишуться в загальний вигляд меблів. Клейове кріплення також дає вам перевагу для створення фасадів, які виділяються.

Зайве говорити, що завіса для скляних програм надає випробувані та зручні функції, які може запропонувати Sensys.



Рухайте скло стильно та безпечно:
Інтегрована система Silent System гарантує м'яке та надійне закривання делікатних скляних дверей.



Створюйте привабливі комбінації матеріалів:
Ви можете дуже легко поєднувати завісу для скляних застосувань з іншими продуктами Sensys.

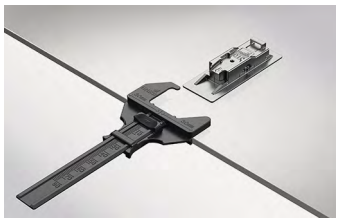

Простий та точний монтаж:
Практична допомога в позиціонуванні забезпечує ідеальне встановлення чашки та монтажної планки.

Дізнайтеся більше:
Отримайте натхнення, а також додаткові відомості про продукт на нашому веб-сайті.

hettich.com/short/59c98b



Sensys із вбудованою Silent System для скляних систем
Програма / загальна інформація **110 – 111**



Встановлення з дверцятами та корпусом шафи зі скла
- **Повне накладання** **115 – 116**
- **Внутрішні двері** **117**



Встановлення з дверцятами зі скла
- **Повне накладання** **118 – 121**
- **Внутрішні двері** **122 – 126**



Встановлення з корпусом шафи зі скла
- **Повне накладання** **127**
- **Внутрішні двері** **128**



- **Монтажні планки** **90 – 101**
- **Аксесуари** **102 – 107**

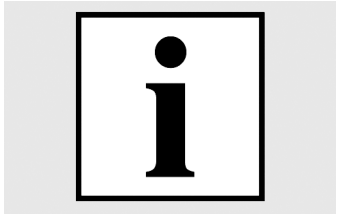

Технічна інформація
- **Інформація про монтаж** **129 – 132**
- **Критерії якості** **133**

Hettich Technical Assistant – eTools
- **Монтаж**
- **Встановлення**
- **Сервіс**

hettich.com/short/300486

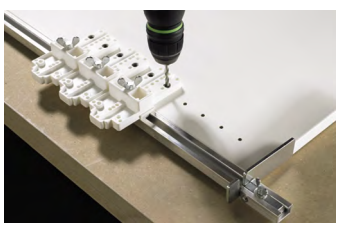

- **Виробнича техніка – загальна інформація** **114**



Фурнітура для клейового монтажу

112 - 114



Двері та корпус шафи зі скла

- Повне накладання
- Кут відкривання 135°

115



Двері та корпус шафи зі скла

- Повне накладання
- Кут відкривання 110°

116



Двері та корпус шафи зі скла

- Внутрішні двері
- Кут відкривання 110°

117



Скляні двері

- Повне накладання
- Кут відкривання 135°

118

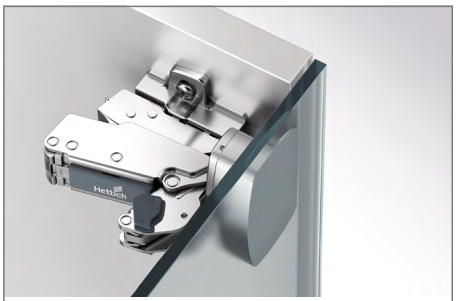

Скляні двері

- Повне накладання
- Кут відкривання 135°

119



Скляні двері

- Надлишкове накладання
- Кут відкривання 95° / 110°

120



Скляні двері

- Накладні двері, кутове застосування
- Кут відкривання 135°

121



Скляні двері

- Внутрішні двері
- Кут відкривання 165°

122



Скляні двері

- Внутрішні двері
- Кут відкривання 165°

123



Скляні двері

- Внутрішні двері
- Кут відкривання 110°

124



Скляні двері

- Внутрішні двері
- Кут відкривання 110°

125



Скляні двері
- Внутрішні двері, кутове застосування
- Кут відкривання 95°

126



Корпус шафи зі скла
- Повне накладання
- Кут відкривання 95° / 110°

127



Корпус шафи зі скла
- Внутрішні двері
- Кут відкривання 95° / 110°

128



Монтажні планки
- Для Sensys

90 - 101



Аксесуари
- Для Sensys

102 - 107

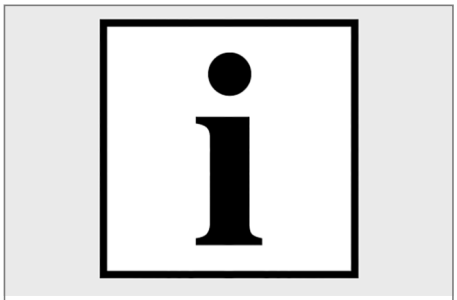

Технічна інформація

129 - 133

Sensys для скла, кут відкривання 110°



- Завіса Sensys із інтегрованою системою Silent System, прихована завіса швидкого монтажу
- Класифікація якості відповідно до EN 15570, Level 3
- Для товщини дверей від 4 - 8 мм
- Для поєднання з адаптером для клейового монтажу (замовляється окремо)
- Включаючи фіксуючі гвинти
- Інтегроване регулювання накладання + 2 мм / - 2 мм
- Інтегроване регулювання по глибині + 3 мм / - 2 мм
- Сталь / нікельований цинк литий під тиском

Артикул	Упаковка
9 135 141	2 шт
9 134 990	50 шт

Sensys для скла, кут відкривання 165°



- Завіса Sensys із інтегрованою системою Silent System, прихована завіса швидкого монтажу
- Класифікація якості відповідно до EN 15570, Level 3
- Для товщини дверей від 4 - 8 мм
- Для поєднання з адаптером для клейового монтажу (замовляється окремо)
- Включаючи фіксуючі гвинти
- Інтегроване регулювання накладання + 2 мм / - 2 мм
- Інтегроване регулювання по глибині + 3 мм / - 2 мм
- Сталь / нікельований цинк литий під тиском

Артикул	Упаковка
9 135 140	2 шт
9 134 989	50 шт

Корпус для приклеювання



- Для поєднання із завісами Sensys для скла
- Поверхня для приклеювання 28 x 59 мм
- Цинк литий під тиском, нікельований

Артикул	Упаковка
9 116 092	2 шт
9 116 339	50 шт

Адаптер для приклеювання



- Для комбінування із стандартними завісами Sensys для прикручування
- УП2 включає кріпильні гвинти / УП50, кріпильни гвинти замовляйте окремо
- Цинк литий під тиском, нікельований

Товари	**Артикул**	Упаковка
Адаптер для приклеювання	**9 081 923**	2 шт
Адаптер для приклеювання	**9 076 738**	50 шт
Шуруп для кріплення	**9 076 418**	100 шт

Sensys монтажна планка для приклеювання



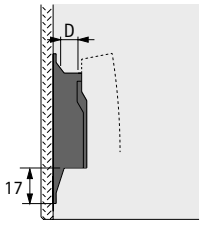

- Класифікація якості відповідно до EN 15570, Level 3
- Монтажну планку можна використовувати з усіма завісами Sensys
- Поверхня для приклеювання 28 x 74 мм
- Пряме регулювання по висоті + 3 мм / - 3 мм
- Цинк литий під тиском, нікельований

Дистанція D мм	**Артикул**	Упаковка
10,0	**9 133 536**	2 шт
10,0	**9 133 540**	50 шт

Sensys монтажна планка для приклеювання



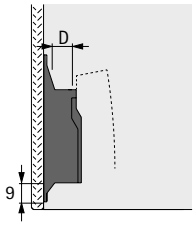

- Класифікація якості відповідно до EN 15570, Level 3
- Монтажну планку можна використовувати з усіма завісами Sensys
- Поверхня для приклеювання 28 x 74 мм
- Пряме регулювання по висоті + 3 мм / - 3 мм
- Цинк литий під тиском, нікельований

Дистанція D мм	**Артикул**	Упаковка
10,0	**9 133 534**	2 шт
10,0	**9 133 538**	50 шт

Додатково

- Можливості застосування 109
- Інформація по монтажу фурнітури для клейового кріплення 132
- Технічна інформація 129 - 133

hettich.com/short/098580

Приспособа для позиціонування монтажної планки для приклеювання



- Приспособа для позиціонування монтажної планки для приклеювання
- Функція фіксації для позиціонування з точністю до міліметра
- Просте налаштування необхідного розміру приклеювання K
- Діапазон регулювання 2 - 80 мм
- Пластик, антрацит

Артикул	Упаковка
9 227 397	1 шт

Приспособа для позиціонування корпусу для приклеювання



- Приспособа для позиціонування корпусу для приклеювання
- Функція фіксації для позиціонування з точністю до міліметра
- Просте налаштування необхідного розміру приклеювання K
- Діапазон регулювання 2 - 30 мм
- Пластик, антрацит

Артикул	Упаковка
9 134 988	1 шт

Приспособа для позиціонування адаптера для приклеювання



- Приспособа для позиціонування адаптера для приклеювання
- Функція фіксації для позиціонування з точністю до міліметра
- Просте налаштування необхідного розміру приклеювання K
- Діапазон регулювання 2 - 23 мм
- Пластик, антрацит

Артикул	Упаковка
9 227 396	1 шт

Додатково

- Можливості застосування 109
- Інформація по монтажу фурнітури для клейового кріплення 132
- Технічна інформація 129 - 133

hettich.com/short/658681

Прихована завіса швидкого монтажу

- **Sensys для скла**
- **Встановлення з дверцятами та корпусом шафи зі скла**

Загальна інформація





- Повне накладання
- Товщина дверей 4 - 8 мм
- Кут відкривання 135°

Схема кріплення дверей

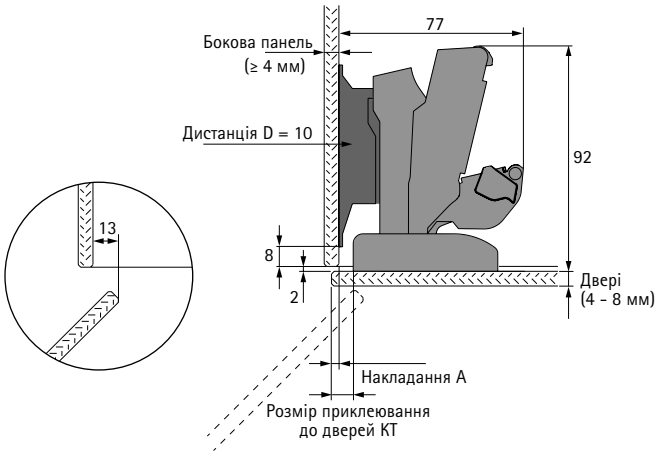

Розрахунок розміру приклеювання до дверей KT

- KT = Накладання A + 6 мм
- KT мін. = 2 мм
- KT макс. = 23 мм

Вибір необхідної фурнітури

Товари	Арт. / УП	
	2 шт	50 шт
Sensys для скла	**9 135 140**	**9 134 989**
Корпус	**9 116 092**	**9 116 339**
Монтажна планка D10	**9 133 536**	**9 133 540**
Обмежувач кута відкривання 135°		**9 090 864**
Заглушка для важеля завіси		**9 099 871**

Прихована завіса швидкого монтажу

- **Sensys для скла**
- **Встановлення з дверцятами та корпусом шафи зі скла**

Загальна інформація





- Повне накладання
- Товщина дверей 4 - 8 мм
- Кут відкривання 110°

Схема кріплення дверей

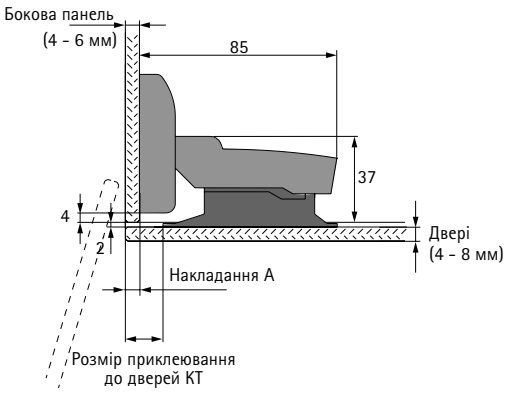

Примітка:

- при відкриванні двері обертаються поруч із корпусом шафи, будь ласка, залиште відповідний зазор!
- Монтажна планка встановлена на дверях, завіса на корпусі шафи

Розрахунок розміру приклеювання до дверей KT

- KT = Накладання A + 10 мм
- KT мін. = 2 мм
- KT макс. = 16 мм

Вибір необхідної фурнітури

Товари	Арт. / УП	
	2 шт	50 шт
Sensys для скла	**9 135 141**	**9 134 990**
Корпус	**9 116 092**	**9 116 339**
Монтажна планка D10	**9 133 536**	**9 133 540**
Заглушка для важеля завіси		**9 088 250**

Прихована завіса швидкого монтажу

- **Sensys для скла**
- **Встановлення з дверцятами та корпусом шафи зі скла**

Загальна інформація





- Внутрішні двері
- Товщина дверей 4 - 6 мм
- Кут відкривання 110°

Схема кріплення дверей

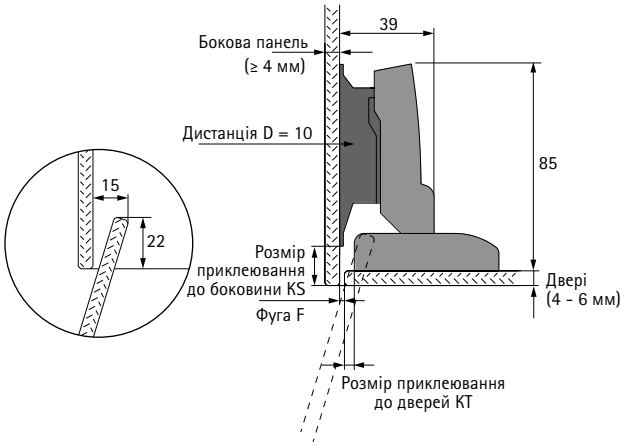

Розрахунок розміру приклеювання до дверей KT

- KT = 6 мм – Фуга F
- KT мін. = 2 мм
- KT макс. = 4 мм
- F мін. = 2 мм

Розрахунок розміру приклеювання до боковини KS

- KS = Товщина дверей + 10 мм
- KS мін. = 2 мм
- KS макс. = 16 мм

Вибір необхідної фурнітури

Товари	Арт. / УП	
	2 шт	50 шт
Sensys для скла	**9 135 141**	**9 134 990**
Корпус	**9 116 092**	**9 116 339**
Монтажна планка D10	**9 133 536**	**9 133 540**
Заглушка для важеля завіси		**9 088 250**

Прихована завіса швидкого монтажу

- **Sensys для скла**
- **Встановлення з дверцятами зі скла**

Загальна інформація





- Повне накладання
- Товщина дверей 4 - 8 мм
- Кут відкривання 135°

Схема кріплення дверей

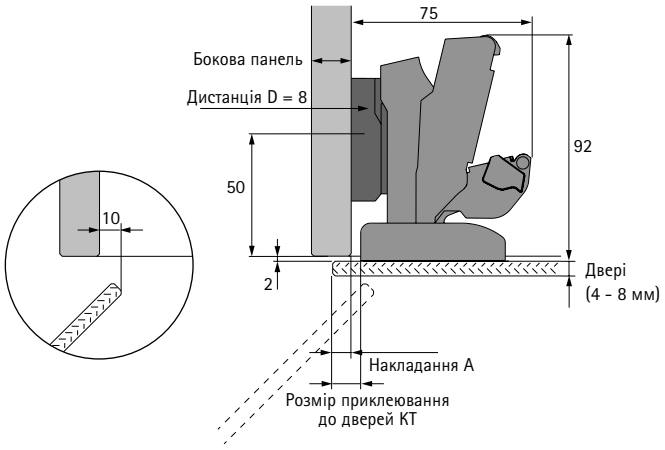

Розрахунок розміру приклеювання до дверей KT

- KT = Накладання A + 4 мм
- KT мін. = 2 мм
- KT макс. = 21 мм

Вибір необхідної фурнітури

Товари	Арт. / УП	
	2 шт	50 шт
Sensys для скла	**9 135 140**	**9 134 989**
Корпус	**9 116 092**	**9 116 339**
Монтажна планка D8*		**9 075 009**
Обмежувач кута відкривання 135°		**9 090 864**
Заглушка для важеля завіси		**9 099 871**

Важлива порада:
* Монтажна планка для прикручування з регулюванням висоти за допомогою довгастих отворів для лінії отворів 37 мм (приклад, можна використовувати будь-яку монтажну планку Sensys із зазначеною відстанню)

Прихована завіса швидкого монтажу

- **Sensys для скла**
- **Встановлення з дверцятами зі скла**

Загальна інформація





- Повне накладання
- Товщина дверей 4 - 8 мм
- Кут відкривання 135°

Схема кріплення дверей

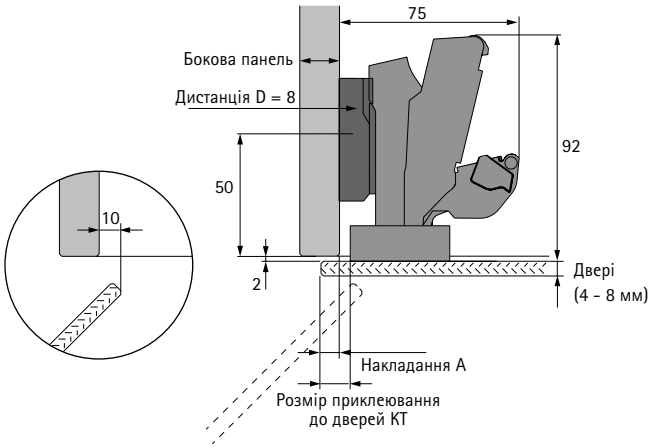

Розрахунок розміру приклеювання до дверей КТ

- КТ = Накладання A + 4 мм
- КТ мін. = 2 мм
- КТ макс. = 21 мм

Вибір необхідної фурнітури

Товари	Арт. / УП	
	2 шт	50 шт
Sensys завіса широкого кута відкривання*		9 099 550
Адаптер*	9 081 923	9 076 738
Монтажна планка D8*		9 075 009
Обмежувач кута відкривання 135°		9 090 864
Заглушка для важеля завіси		9 099 871
Заглушка для чашки завіси		9 088 251

Важлива порада:

* Завіса Sensys широкого кута відкривання з інтегрованою системою Silent System, для накладних дверей, розмір кріплення 52 x 5.5, для прикручування
* Адаптер УП2 разом із кріпильними гвинтами / для УП50, будь ласка, замовляйте кріпильні гвинти окремо (арт. 9 076 418)
* Монтажна планка для прикручування з регулюванням висоти за допомогою довгастих отворів для лінії отворів 37 мм (приклад, можна використовувати будь-яку монтажну планку Sensys із зазначеною відстанню)

Прихована завіса швидкого монтажу

- **Sensys для скла**
- **Встановлення з дверцятами зі скла**

Загальна інформація





- Повне накладання
- Товщина дверей 4 - 8 мм
- Кут відкривання 95° / 110°

Схема кріплення дверей

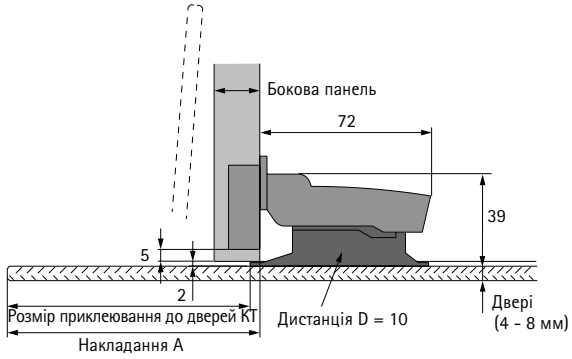

Примітка:

- при відкриванні двері обертаються поруч із корпусом шафи, будь ласка, залиште відповідний зазор!
- Монтажна планка встановлена на дверях, завіса на корпусі шафи

Розрахунок розміру приклеювання до дверей КТ

- КТ = Накладання A - 4 мм
- КТ мін. = 2 мм
- для макс. КТ, див. таблицю

Товщина боковини корпусу мм	макс. накладання мм	КТ макс. mm	Кут відкривання	Завіса
19	105	101	95°	Завіса для товстих дверей
19	26	22	110°	110° стандартна завіса
16	135	131	95°	Завіса для товстих дверей
16	35	31	110°	110° стандартна завіса
13	44	40	110°	Завіса для тонких дверей
10	44	40	110°	Завіса для тонких дверей

Вибір необхідної фурнітури

Товари	Арт. / УП	
	2 шт	50 шт
Завіса Sensys 110°*		9 073 606
Завіса Sensys для товстих дверей*		9 091 410
Завіса Sensys для тонких дверей*		9 094 280
Монтажна планка D10	9 133 536	9 133 540
Заглушка для важеля завіси		9 088 250
Заглушка для чашки завіси		9 088 251

Важлива порада:
* Завіса з інтегрованою системою Silent System, для напівнакладних дверей, розмір кріплення 52 x 5.5, для прикручування; (приклад, можна використовувати кожну завісу Sensys, для напівнакладних дверей)

Прихована завіса швидкого монтажу

- **Sensys для скла**
- **Для кутових застосувань зі скляними дверцятами**

Загальна інформація





- Повне накладання
- Товщина дверей 4 - 8 мм
- Кут відкривання 135°

* Монтажна планка з регулювання по висоті за допомогою довгастих отворів для лінії отворів 37 мм, для прикручування

Лицьовий кут 85°

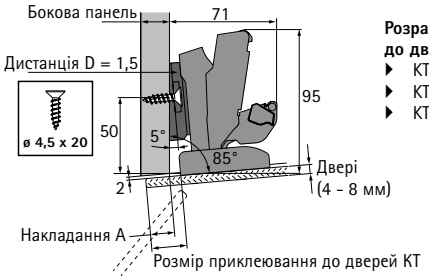

Розрахунок розміру приклеювання до дверей KT
- KT = Накладання A + 7 мм
- KT мін. = 2 мм
- KT макс. = 23 мм

Товари	Арт. / УП	
	2 шт	50 шт
Sensys для скла	**9 135 140**	**9 134 989**
Корпус	**9 116 092**	**9 116 339**
Монтажна планка D1.5*		**9 075 006**
Кутовий адаптер -5°		**9 237 120**
Обмежувач кута відкривання 135°		**9 090 864**
Заглушка для важеля завіси		**9 099 871**

Лицьовий кут 95°

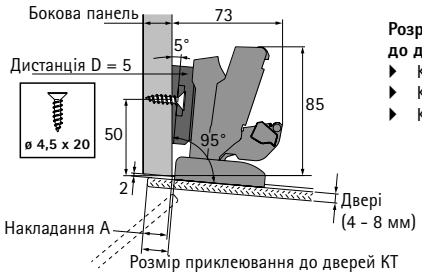

Розрахунок розміру приклеювання до дверей KT
- KT = Накладання A + 2 мм
- KT мін. = 2 мм
- KT макс. = 23 мм

Товари	Арт. / УП	
	2 шт	50 шт
Sensys для скла	**9 135 140**	**9 134 989**
Корпус	**9 116 092**	**9 116 339**
Монтажна планка D5*		**9 075 008**
Кутовий адаптер 5°		**9 072 533**
Обмежувач кута відкривання 135°		**9 090 864**
Заглушка для важеля завіси		**9 099 871**

Лицьовий кут 100°

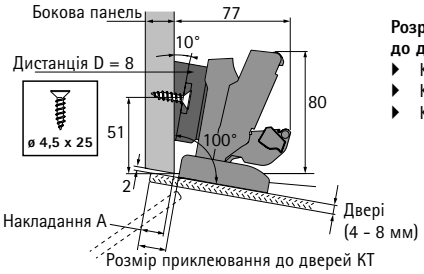

Розрахунок розміру приклеювання до дверей KT
- KT = Накладання A + 3 мм
- KT мін. = 2 мм
- KT макс. = 23 мм

Товари	Арт. / УП	
	2 шт	50 шт
Sensys для скла	**9 135 140**	**9 134 989**
Корпус	**9 116 092**	**9 116 339**
Монтажна планка D8*		**9 075 009**
Кутовий адаптер 10°		**9 072 534**
Обмежувач кута відкривання 135°		**9 090 864**
Заглушка для важеля завіси		**9 099 871**

Лицьовий кут 105°

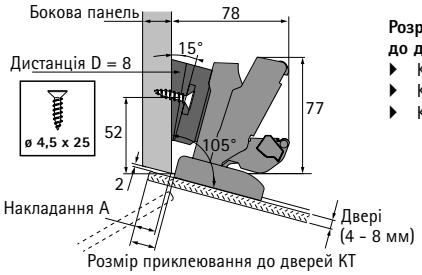

Розрахунок розміру приклеювання до дверей KT
- KT = Накладання A + 2 мм
- KT мін. = 2 мм
- KT макс. = 23 мм

Товари	Арт. / УП	
	2 шт	50 шт
Sensys для скла	**9 135 140**	**9 134 989**
Корпус	**9 116 092**	**9 116 339**
Монтажна планка D8*		**9 075 009**
Кутовий адаптер 5°		**9 072 533**
Кутовий адаптер 10°		**9 072 534**
Обмежувач кута відкривання 135°		**9 090 864**
Заглушка для важеля завіси		**9 099 871**

Прихована завіса швидкого монтажу

- **Sensys для скла**
- **Встановлення з дверцятами зі скла**

Загальна інформація





- Внутрішні двері
- Товщина дверей 4 - 8 мм
- Кут відкривання 165°

Схема кріплення дверей

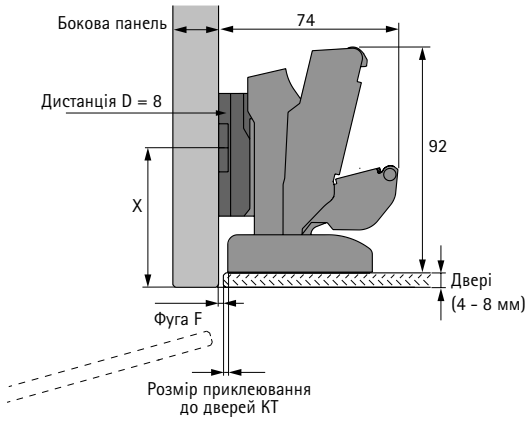

Розрахунок розміру приклеювання до дверей KT

- KT = 2 мм
- KT мін. = 2 мм
- KT макс. = 2 мм
- F мін. = 2 мм

Позиція для прикручування монтажної планки X

- Хрестоподібна монтажна планка LR 37:
  X = 52 мм + товщина дверей

Вибір необхідної фурнітури

Товари	Арт. / УП	
	2 шт	50 шт
Sensys для скла	**9 135 140**	**9 134 989**
Корпус	**9 116 092**	**9 116 339**
Монтажна планка D8*		**9 075 009**
Заглушка для важеля завіси		**9 099 871**

Важлива порада:
* Монтажна планка для прикручування з регулюванням висоти за допомогою довгастих отворів для лінії отворів 37 мм (приклад, можна використовувати будь-яку монтажну планку Sensys із зазначеною відстанню)

Прихована завіса швидкого монтажу

- **Sensys для скла**
- **Встановлення з дверцятами зі скла**

Загальна інформація





- Внутрішні двері
- Товщина дверей 4 - 8 мм
- Кут відкривання 165°

Схема кріплення дверей

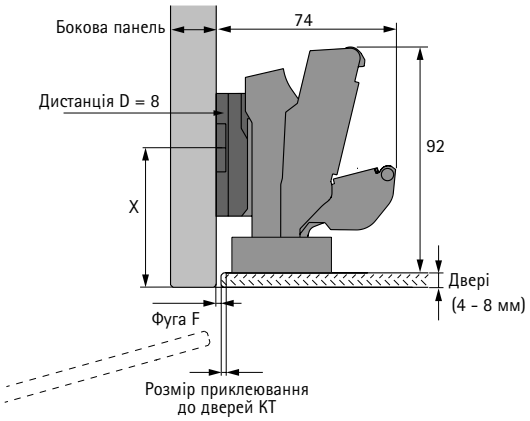

Розрахунок розміру приклеювання до дверей KT
- KT = 2 мм
- KT мін. = 2 мм
- KT макс. = 2 мм
- F мін. = 2 мм

Позиція для прикручування монтажної планки X
- Хрестоподібна монтажна планка LR 37:
  X = 52 мм + товщина дверей

Вибір необхідної фурнітури

Товари	Арт. / УП	
	2 шт	50 шт
Sensys завіса широкого кута відкривання*		9 099 550
Адаптер*	9 081 923	9 076 738
Монтажна планка D8*		9 075 009
Заглушка для важеля завіси		9 099 871
Заглушка для чашки завіси		9 088 251

Важлива порада:
* Завіса Sensys широкого кута відкривання з інтегрованою системою Silent System, для накладних дверей, розмір кріплення 52 x 5.5, для прикручування
* Адаптер УП2 разом із кріпильними гвинтами / для УП50, будь ласка, замовляйте кріпильні гвинти окремо (арт. 9 076 418)
* Монтажна планка для прикручування з регулюванням висоти за допомогою довгастих отворів для лінії отворів 37 мм (приклад, можна використовувати будь-яку монтажну планку Sensys із зазначеною відстанню)

Прихована завіса швидкого монтажу

- **Sensys для скла**
- **Встановлення з дверцятами зі скла**

Загальна інформація

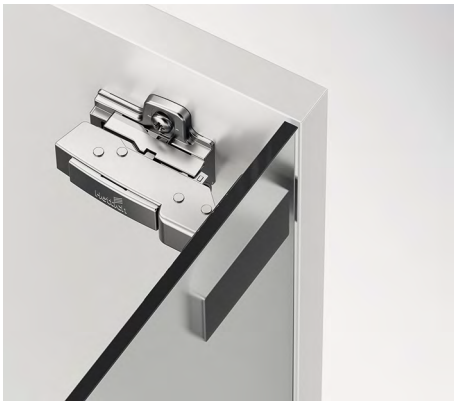



- Внутрішні двері
- Товщина дверей 4 - 6 мм
- Кут відкривання 110°

Схема кріплення дверей

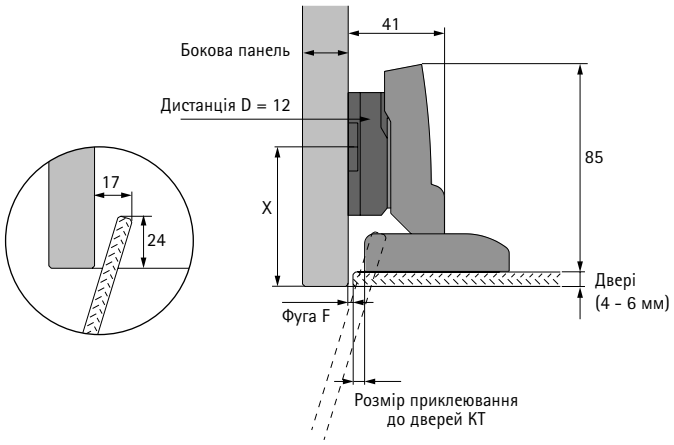

Розрахунок розміру приклеювання до дверей KT

- KT = 8 – Фуга F
- KT мін. = 2 мм
- KT макс. = 6 мм
- F мін. = 2 мм

Позиція для прикручування монтажної планки X

- Хрестоподібна монтажна планка LR 37:
  X = 52 мм + товщина дверей

Вибір необхідної фурнітури

Товари	Арт. / УП	
	2 шт	50 шт
Sensys для скла	**9 135 141**	**9 134 990**
Корпус	**9 116 092**	**9 116 339**
Пластина адаптера D0*		**9 106 989**
Паралельний адаптер D12		**9 072 538**
Заглушка для важеля завіси		**9 088 250**

Важлива порада:
* Пластина адаптера для прикручування (приклад, можна використовувати кожну пластину адаптера із зазначеною відстанню)

Прихована завіса швидкого монтажу

- **Sensys для скла**
- **Встановлення з дверцятами зі скла**

Загальна інформація





- Внутрішні двері
- Товщина дверей 4 - 8 мм
- Кут відкривання 95° / 110°

Схема кріплення дверей

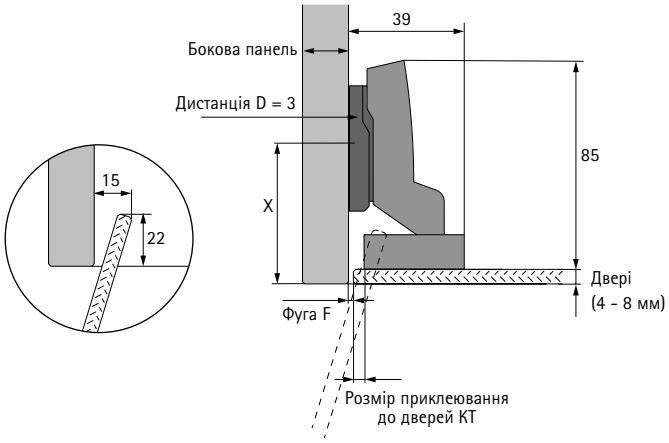

Розрахунок розміру приклеювання до дверей KT

- KT = 6 – Фуга F
- KT мін. = 2 мм
- KT макс. = 4 мм
- F мін. = 2 мм

Позиція для прикручування монтажної планки X

- Лінійна монтажна планка LR 20:

X = 35 мм + товщина дверей

- Хрестоподібна монтажна планка LR 37:

X = 52 мм + товщина дверей

Scharnierauswahl

Товщина дверей мм	Кут відкр-ивання	Завіса
4 - 6	110°	110° стандартна завіса
4 - 8	95°	Завіса для товстих дверей

Вибір необхідної фурнітури

Товари	Арт. / УП	
	2 шт	50 шт
Завіса Sensys 110°*		**9 073 607**
Завіса Sensys для товстих дверей*		**9 091 420**
Адаптер*	**9 081 923**	**9 076 738**
Монтажна планка D3*		**9 075 007**
Заглушка для важеля завіси		**9 088 250**
Заглушка для чашки завіси		**9 088 251**

Важлива порада:

* Завіса Sensys внутрішня з інтегрованою системою Silent System, розмір кріплення 52 x 5.5, для прикручування
* Адаптер УП2 разом із кріпильними гвинтами / для УП50, будь ласка, замовляйте кріпильні гвинти окремо (арт. 9 076 418)
* Монтажна планка для прикручування з регулюванням висоти за допомогою довгастих отворів для лінії отворів 37 мм (приклад, можна використовувати будь-яку монтажну планку Sensys із зазначеною відстанню)

Прихована завіса швидкого монтажу

- **Sensys для скла**
- **Для кутових застосувань зі скляними дверцятами**

Загальна інформація





- Внутрішні двері
- Товщина дверей 4 - 8 мм
- Кут відкривання 95°

* Завіса Sensys внутрішня з інтегрованою системою Silent System, розмір кріплення 52 x 5.5, для прикручування
* Адаптер УП2 разом із кріпильними гвинтами / для УП50, будь ласка, замовляйте кріпильні гвинти окремо (арт. 9 076 418)
* Монтажна планка для прикручування з регулюванням висоти за допомогою довгастих отворів для лінії отворів 37 мм (приклад, можна використовувати будь-яку монтажну планку Sensys із зазначеною відстанню)

Лицьовий кут 120°

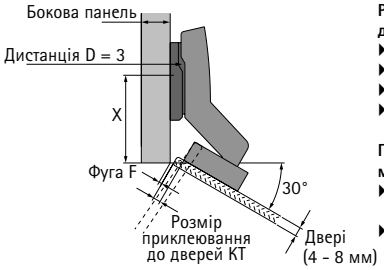

Розрахунок розміру приклеювання до дверей КТ
- КТ = 7 – Фуга F
- КТ мін. = 2 мм
- КТ макс. = 5 мм
- F мін. = 2 мм

Позиція для прикручування монтажної планки X
- Лінійна монтажна планка LR 20: X = 33 мм+ 1,16 x Товщина дверей
- Хрестоподібна монтажна планка LR 37: X = 50 мм+ 1,16 x Товщина дверей

Товари	Арт. / УП	
	2 шт	50 шт
Завіса Sensys W30*		9 088 017
Адаптер*	9 081 923	9 076 738
Монтажна планка D3*		9 075 007
Заглушка для важеля завіси		9 088 250
Заглушка для чашки завіси		9 088 251

Лицьовий кут 135°

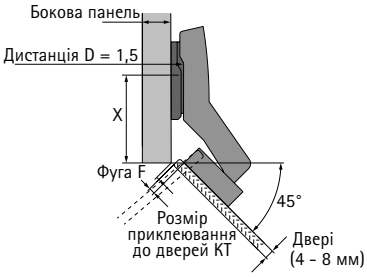

Розрахунок розміру приклеювання до дверей КТ
- КТ = 7 – Фуга F
- КТ мін. = 2 мм
- КТ макс. = 5 мм
- F мін. = 2 мм

Позиція для прикручування монтажної планки X
- Лінійна монтажна планка LR 20: X = 32 мм+ 1,41 x Товщина дверей
- Хрестоподібна монтажна планка LR 37: X = 49 мм+ 1,41 x Товщина дверей

Товари	Арт. / УП	
	2 шт	50 шт
Завіса Sensys W45*		9 088 020
Адаптер*	9 081 923	9 076 738
Монтажна планка D1.5*		9 075 006
Заглушка для важеля завіси		9 088 250
Заглушка для чашки завіси		9 088 251

Лицьовий кут 180°

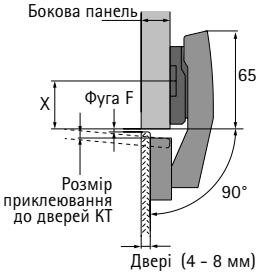

Розрахунок розміру приклеювання до дверей КТ
- КТ = 6 – Фуга F
- КТ мін. = 2 мм
- КТ макс. = 4 мм
- F мін. = 2 мм

Розрахунок дистнції монтажної планки
- D = 18 мм - Товщина боковини корпусу + Товщина дверей

Позиція для прикручування монтажної планки X
- Хрестоподібна монтажна планка LR 37: X = 31,5 мм

Товари	Арт. / УП	
	2 шт	50 шт
Завіса Sensys W90*		9 088 021
Адаптер*	9 081 923	9 076 738
Заглушка для важеля завіси		9 088 250
Заглушка для чашки завіси		9 088 251

Прихована завіса швидкого монтажу

- **Sensys для скла**
- **Встановлення з корпусом шафи зі скла**

Загальна інформація



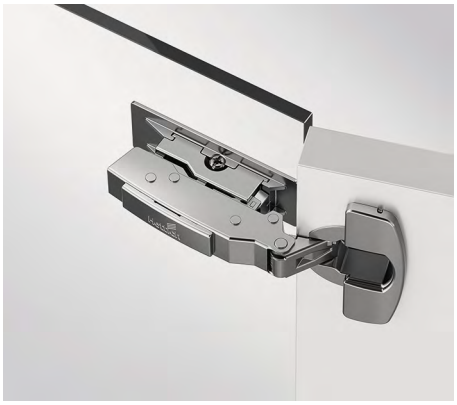

- Повне накладання
- Товщина дверей 10 - 32 мм
- Кут відкривання 95° / 110°

Схема кріплення дверей

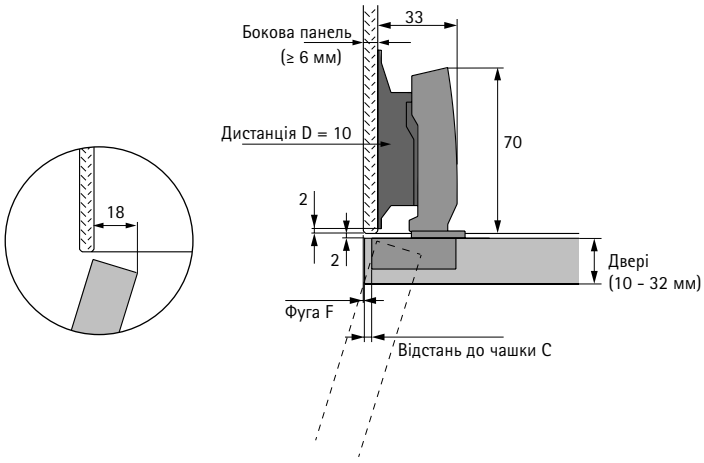

Розрахунок відстані до чашки C

- Відстань до чашки C = Товщина боковини корпусу – Фуга – 2,5 мм
- Товщина боковини корпусу мін. = 6 мм
- Відстань до чашки мін. = 3 мм

Вибір завіси

Товщина дверей мм	Кут відкривання	Завіса
10 - 16	110°	Завіса для тонких дверей
15 - 19	110°	110° стандартна завіса
15 - 32	95°	Завіса для товстих дверей

Вибір необхідної фурнітури

Товари	Арт. / УП	
	2 шт	50 шт
Завіса Sensys 110°*		9 073 605
Завіса Sensys для товстих дверей*		9 091 400
Завіса Sensys для тонких дверей*		9 094 270
Монтажна планка D10	9 133 534	9 133 538
Заглушка для важеля завіси		9 088 250
Заглушка для чашки завіси		9 088 251

Важлива порада:
* Завіса з інтегрованою системою Silent System, для накладних дверей, розмір кріплення 52 x 5.5, для прикручування; (приклад, можна використовувати кожну завісу Sensys, для накладних дверей)

Прихована завіса швидкого монтажу

- **Sensys для скла**
- **Встановлення з корпусом шафи зі скла**

Загальна інформація





- Внутрішні двері
- Товщина дверей 10 - 19 мм
- Кут відкривання 95° / 110°

Схема кріплення дверей

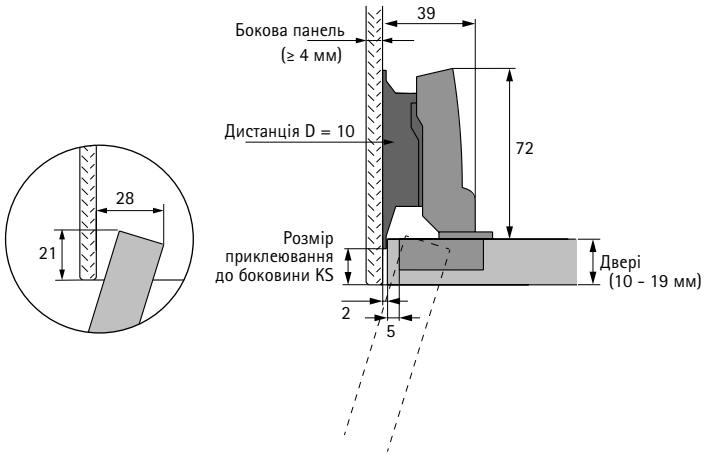

Розрахунок розміру приклеювання до боковини KS

- KS = Товщина дверей – 4 мм
- KT мін. = 2 мм
- для макс. KT, див. таблицю

Вибір завіси

Товщина дверей мм	Розмір приклеювання до боковини KS макс.	Кут відкривання	Завіса
19	101	95°	Завіса для товстих дверей
19	22	110°	110° стандартна завіса
16	131	95°	Завіса для товстих дверей
16	31	110°	110° стандартна завіса
13	40	110°	Завіса для тонких дверей
10	40	110°	Завіса для тонких дверей

Вибір необхідної фурнітури

Товари	Арт. / УП	
	2 шт	50 шт
Завіса Sensys 110°*		**9 073 606**
Завіса Sensys для товстих дверей*		**9 091 410**
Завіса Sensys для тонких дверей*		**9 094 280**
Монтажна планка D10	**9 133 536**	**9 133 540**
Заглушка для важеля завіси		**9 088 250**
Заглушка для чашки завіси		**9 088 251**

Важлива порада:
* Завіса з інтегрованою системою Silent System, для напівнакладних дверей, розмір кріплення 52 x 5.5, для прикручування; (приклад, можна використовувати кожну завісу Sensys, для напівнакладних дверей)

Накладні двері

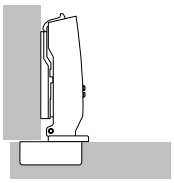

Дверцята розташовані попереду від корпуса, а збоку залишається лише невеликий зазор, за рахунок якого дверцята можуть надійно відкриватися. Крім того, двері також можуть бути повністю накладними. У цьому випадку має бути достатньо місця збоку для необхідної мінімальної фуги. Використовуються звичайні завіси.

Напівнакладні двері

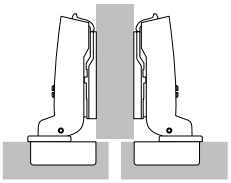

Це випадок, де двоє дверей розташовані перед центральною панеллю шафи з необхідним загальним зазором між ними (принаймні 2 мінімальні фуги). Іншими словами, кожні двері мають менше накладання, тому використовуються колінчасті завіси.

Внутрішні двері

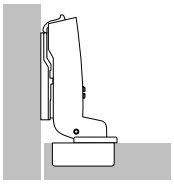

Двері розташовані всередині корпусу шафи. Тут теж потрібен зазор, щоб двері могли надійно відкриватися. Тут використовуються ще більш колінчасті завіси. Для внутрішніх дверей монтажна планка має бути зміщена всередину на товщину дверей + 1 мм, а також на будь-яке вибране додаткове зміщення дверей.

Мінімальна фуга

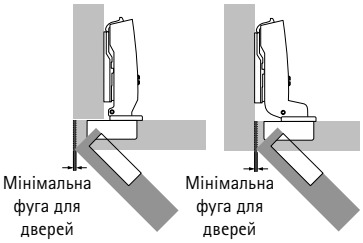

Для накладних та внутрішніх дверей
Мінімальна фуга (також відома як дверний зазор або мінімальний зазор) — це простір, необхідний збоку, щоб двері могли відкриватися. Розмір мінімальної фуги залежить від відстані C, товщини дверей і типу вибраної завіси. Радіуси на краях дверей зменшують фугу для дверей. Мінімальна фуга наведена в таблиці для відповідних типів завісів.

Мінімальна фуга

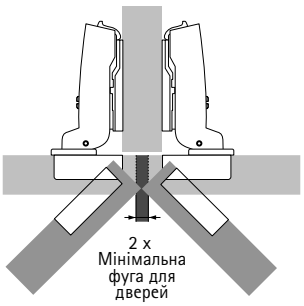

Для напівнакладних дверей
Загальна фуга між дверима має бути щонайменше вдвічі більшою ніж зазор між дверима. Тоді обидві двері можна відкрити одночасно.

Відстань до чашки C

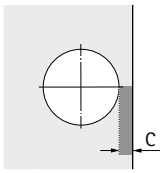

Відстань до чашки C — це відстань між краєм дверей і краєм свердління отвору. Чим більшу відстань вибрано до чашки C, тим меншим буде зазор у дверях, тобто необхідна мінімальна фуга.

Накладання / База

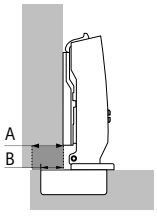

A = Накладання
B = База

Накладання – це проекція дверей перед корпусом шафи. База відноситься до проекції чашки перед корпусом шафи для відстані монтажної планки 0 мм.

Кількість завісів на дверях

Ширина, висота та вага дверей, а також якість матеріалу дверей є вирішальними факторами, що визначають кількість необхідних завісів.

Фактори, які зустрічаються на практиці, можуть відрізнятися від випадку до випадку. З цієї причини кількість завісів, зазначену на схемі, слід розуміти лише як орієнтовну. Якщо є сумніви, рекомендується провести пробний монтаж і за необхідності відкорегувати кількість завісів. З міркувань стабільності відстань X між завісами завжди повинна бути якомога більшою. Відстань X має бути не менше 280 мм.

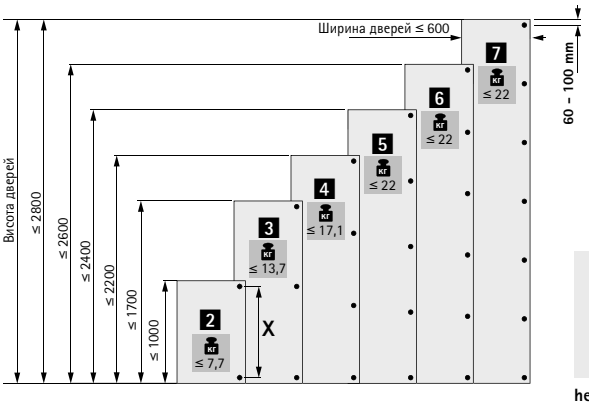

hettich.com/short/c6aabf

Загальний розрахунок дистанцій

Монтажні планки доступні для різних дистанцій. Ефективна висота монтажної планки визначається дистанцією D. Відстань D вибита у верхній частині кожної монтажної планки. Більша відстань D зменшує накладання для повного та половинного накладання. На внутрішніх дверях більша відстань D збільшує зазор дверей. Перш ніж визначати необхідну дистанцію, перевірте, чи бажана фуга дорівнює або перевищує необхідну мінімальну фугу. Якщо бажана фуга менше необхідної мінімальної фуги, необхіду мінімальну фугу можна зменшити, збільшивши відстань до чашки C або створивши радіуси на краях дверцят.

Розрахунок дистанцій

Для накладних та напівнакладних дверей
Необхідну відстань D можна визначити після перевірки мінімальної фуги. В ідеалі накладання та відстань до чашки повинні бути обрані так, щоб отримати відстань D, доступну як монтажна планка.

Приклад: Розрахунок відстаней за таблицею
Накладання = 14 мм та відстань до чашки C = 4.5 мм, дають відстань D, що дорівнює 3.0 мм.

Приклад: Розрахунок відстаней за формулою розрахунку
Завіса для повного накладання, база B = 12.5 мм
Відстань D = відстань до чашки C + база B - накладання A
Відстань D = 4.5 мм + 12.5 мм - 14 мм = 3.0 мм

Проміжні відстані недоступні, оскільки відстані до монтажної планки досягаються шляхом регулювання накладання завіси.

Накладання	Відстань до чашки C мм					
мм	3,0	4,0	4,5	5,0	6,0	7,0
	Дистанція D мм					
10	5,5	6,5	7,0	7,5	8,5	9,5
11	4,5	5,5	6,0	6,5	7,5	8,5
12	3,5	4,5	5,0	5,5	6,5	7,5
13	2,5	3,5	4,0	4,5	5,5	6,5
14	1,5	2,5	3,0	3,5	4,5	5,5
15	0,5	1,5	2,0	2,5	3,5	4,5
16		0,5	1,0	1,5	2,5	3,5
17			0,0	0,5	1,5	2,5
18					0,5	1,5
19						0,5

Розрахунок дистанцій

Для внутрішніх дверей
Під час розрахунку відстані монтажної планки з використанням таблиці для внутрішніх дверей, автоматично враховується, що фугу буде визначено як мінімальну фугу по відношенню до відстані до чашки C та товщини дверей у таблиці мінімальної фуги. Якщо має бути реалізована фуга, розмір якої перевищує цю мінімальну фугу, виберіть відстань монтажної планки відповідного розміру.

Приклад: Розрахунок відстаней за таблицею
Згідно з таблицею, товщина дверей = 20 мм та відстань до чашки C = 4.5 мм, надають дистанцію монтажної планки 1.5 мм. Це дає необхідну мінімальну фугу, наприклад, 1 мм. Якщо замість цього бажана фуга 2.5 мм, виберіть дистанцію монтажної планки на 1.5 мм більше. Отже, у цьому прикладі дистанція 3 мм замість 1.5 мм.

Приклад: Розрахунок відстаней за формулою розрахунку
Завіса внутрішня, значення бази B = - 4 мм
Відстань D = відстань до чашки C + база B + фуга F
Відстань D = 4.5 мм - 4 мм + 1 мм = 1.5 мм

Проміжні відстані недоступні, оскільки відстані до монтажної планки досягаються шляхом регулювання накладання завіси.

Товщина дверей	Відстань до чашки C мм					
мм	3,0	4,0	4,5	5,0	6,0	7,0
	Дистанція D мм					
15		0,2	0,7	1,2	2,2	3,2
16		0,3	0,8	1,3	2,3	3,3
17		0,4	0,9	1,4	2,4	3,4
18		0,6	1,1	1,6	2,6	3,5
19		0,8	1,3	1,8	2,7	3,7
20	0,1	1,0	1,5	2,0	3,0	3,9
21	0,4	1,3	1,8	2,3	3,2	4,2
22	1,2	1,8	2,2	2,6	3,6	4,5

Варіанти монтажу чашки для тонких матеріалів від товщини 10 мм

Матеріал дверей	Монтаж чашки	Монтажний отвір ø x T мм	Шуруп для кріплення
Плитний матеріал, МДФ	Для пресування	TH-Схема свердління 52 x 5,5 мм: ø 10 x 8 TB-Схема свердління 45 x 9,5 мм: ø 8 x 8 TS-Схема свердління bild 48 x 6 мм: ø 10 x 8	–
	Розтискні муфти		
Алюміній, HPL, твердий матеріал	Для прикручування	ø 3,6 x 8 ø 5 x 8	**9 217 435** **9 238 321**

Примітка:
Спосіб кріплення має відповідати типу та якості матеріалу і перевірений на надійність кріплення.

Варіанти монтажу для тонких матеріалів корпусу шафи від товщини 10 мм

Матеріал корпусу	Монтажна планка	Схема свердління	Шуруп для кріплення
Плитний матеріал, МДФ	Хрестоподібна монтажна планка з прямим регулюванням висоти з попередньо встановленими короткими євровинтами	Хрестоподібна монтажна планка 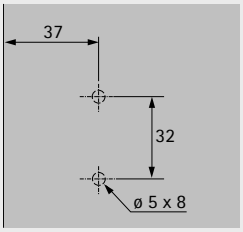	**попередньо встановлено на хрестоподібну монтажну планку**
Алюміній, HPL, твердий матеріал	Лінійна або хрестоподібна монтажна планка для прикручування	Лінійна монтажна планка 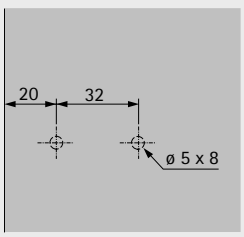	**9 238 321**

Примітка:
Спосіб кріплення має відповідати типу та якості матеріалу і перевірений на надійність кріплення.

Технологія приклеювання

Забезпечення надійного з'єднання між фурнітурою та фасадом меблів залежить від багатьох факторів, які знаходяться поза контролем Hettich. З цієї причини виробник повинен завжди брати до уваги фактори, наведені нижче як приклад.



Різноманітність матеріалів і оздоблення поверхонь меблевих фасадів
Скло, наприклад, є одним з матеріалів, які склеюються у виробництві меблів. Однак різні типи скла можуть мати дуже різні характеристики. Наприклад, є скло, покрите плівкою (у деяких випадках також дзеркальною плівкою), ламіноване скло (іноді з вбудованою плівкою, яка не пропускає ультрафіолетове світло), загартоване скло (однокамерне безпечне скло) або кольорове флоат-скло. Характер обробки поверхні також впливає на вибір клею і методу склеювання. Приклади включають текстуровані поверхні, шорсткі (сатиновані) або лаковані поверхні.

Вибір клею
Вибір клею залежить від обраного матеріалу. Часто, наприклад, з'єднання зі склом здійснюється за допомогою УФ-клею, який твердне під впливом джерела УФ-світла. Однак не завжди можливо використовувати цю форму клею, наприклад, через обмежену світлопроникність деяких типів скла. У таких випадках слід використовувати інші відповідні клеї, такі як двокомпонентні клеї.

Спосіб приклеювання
Залежно від обраного клею необхідно правильно застосувати відповідний метод приклеювання. Наприклад, при з'єднанні з використанням клеїв, що активують УФ-промені, слід приділяти увагу не лише забезпеченню чистоти поверхонь, що склеюються, але й іншим факторам, таким як відстань і поле випромінювання джерела УФ-світла, тривалість впливу та температура матеріалів, що підлягають з'єднанню. склеєних разом, а також від температури навколишнього середовища.

Довгострокова стабільність
Фактори впливу, такі як температура, вологість, надмірні статичні або динамічні навантаження (наприклад, від занадто важких дверей), можуть у довгостроковій перспективі знизити стабільність з'єднання. Тому виробник повинен оцінити залишковий ризик поломки з'єднання. Необхідно уникати ненадійних конструкцій.

Придатність поверхні для приклеювання
Поверхні, до яких приклеюються фітинги, повинні бути придатними як для склеювання за допомогою УФ-клеїв, так і за допомогою двокомпонентних клеїв / методів склеювання. Відповідні випробування пройшли в поєднанні з різними матеріалами. Використані адгезиви / методи склеювання, використані в цих тестах, наведені нижче.

Тести пройдено:
- Тести на витривалість, горизонтальн і/ вертикальні тести, тести на безпеку відповідно до DIN EN 15570, Level 3
- Тест на сольовий спрей (SST) відповідно до DIN EN ISO 9227-2012, 2 x 24 год.
- Тест на знос в змінній атмосфері (40°C / 90% відносної вологості / 5°C)

Примітка: з наведених тут результатів неможливо зробити загальні висновки щодо придатності зазначеного клею та методу склеювання для інших випадків застосування / матеріалів.

Висновок
Враховуючи численні згадані фактори впливу, неможливо надати будь-які загальнообов'язкові специфікації щодо клею та методів склеювання для різних випадків застосування. У разі будь-яких сумнівів виробники повинні провести власні тести. Рекомендується доручити спеціалізованому виробнику монтаж склеєних елементів, а також вибір відповідного клею та методу склеювання.

Матеріал дверей	Клей		
	Виробник	Позначення	Спосіб приклею-вання
Загартоване безпечне скло, прозоре, без спеціального покриття	Delo	PB437	УФ-затвердіння
Алюміній, анодований (наприклад, Kohlstädt GmbH)	Delo	PUR 9694	двокомпонентний
Egger, ламінат високого тиску (HPL) W1000 ST9	Delo	PUR 9694	двокомпонентний
Кераміка, неоліт	Delo	PUR 9694	двокомпонентний
Скло Scholl, загартоване безпечне скло, лаковане з одного боку Кольоровий лак для скла Hydro-PUR HDB 5710	Delo	PUR 9694	двокомпонентний
Скло Scholl, загартоване безпечне скло, прозоре, optiwhite	Delo	PUR 9694	двокомпонентний

Якість, яка відповідає всім вимогам

Якість, яка відповідає усім вимогам
Якість завісів піддається постійному контролю. Фурнітура Hettich відповідає національним і міжнародним стандартам якості ринків, на яких працюють наші клієнти. На діаграмах нижче показано приклади принципів деяких процесів тестування.

Сфера застосування
Завіси Hettich можна використовувати в меблях для вітальні, кухні, ванної кімнати та офісу як вдома, так і в бізнесі.

Навантажувальна здатність
Рівні якості, зазначені на продуктах, відповідають вимогам EN 15570 і задовольняють випробування на перевантаження на зазначеному рівні. Ми будемо раді надати будь-яку додаткову інформацію, яка вам може знадобитися.

Тест на корозію
Завіси Hettich відповідають вимогам до корозії згідно з EN ISO 9227-2012 відповідно до 48-годинного випробування на нейтральний сольовий спрей (NSS), а також DIN EN ISO 6270-2-2012 відповідно до 96-годинного кліматичного випробування конденсаційної води та повітря. вологість та температура (AHT).

Забезпечення якості
Процеси забезпечення якості завісів Hettich сертифіковані відповідно до Сертифікату EN ISO 9001 No. DE8000209.

Тест на витривалість

Двері піддаються певній кількості циклів відкривання та закривання.

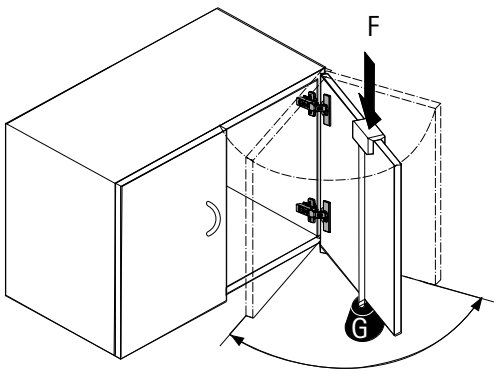

Тест на закривання

Двері відкриваються на 30° і закриваються з цього положення за допомогою направляючого ролика та ваги, що падає.

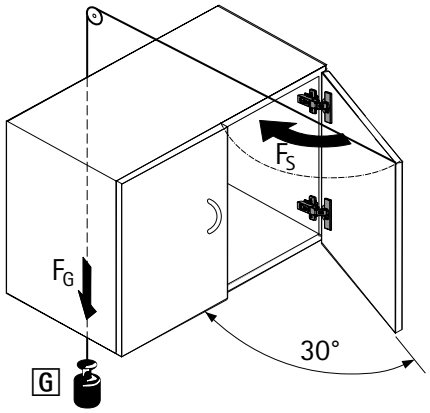

Горизонтальний тест

Двері відкривають із застосуванням певної випробувальної сили F. (Це випробування стосується лише завісів із кутом відкривання < 135°.)

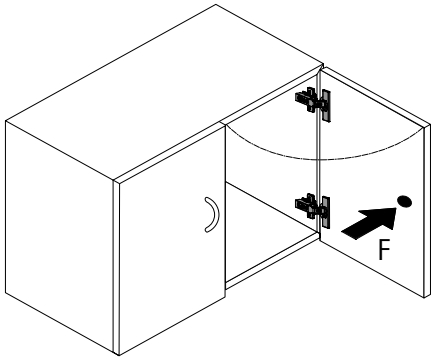

Вертикальний тест

Двері піддаються певній кількості циклів відкривання та закривання з певним додатковим навантаженням G.

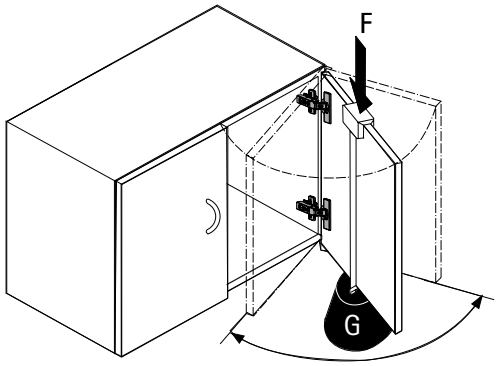

Прихована завіса швидкого монтажу

Novisys завіса з інтегрованою Silent System

New



Виправдані очікування: зручність Silent System для всіх

Покупці меблів з обмеженим бюджетом також очікують все більше практичності та зручності. Тепер Novisys робить зручність інтегрованої системи Silent System стандартом для всіх користувачів. Саме тут наш якісний продукт «зроблено Hettich» демонструє надійне плавне закривання.

Бувши сучасною довговічною системою, Novisys не залишає жодних сумнівів завдяки ефективному використанню ресурсів, найвищій функціональності та тривалому терміну служби. Виробники меблів отримують подвійну вигоду: на модернових лінійках меблів із доданою вартістю за високої економічності.



Оптимізація процесів:
Принцип єдиної платформи об'єднує всі зусилля для комбінування Novisys з іншими системами завісів від Hettich.



Перевага від виняткового співвідношення ціни та якості:
Novisys пропонує зручне плавне закривання за привабливою ціною з надійною роботою та традиційно високою якістю Hettich.



Підвищення сталості виробництва:
Інноваційна завіса поєднує в собі ресурсоефективність та надійне, довготривале м'яке закривання.

hettich.com/short/8f46c3

Дізнайтеся більше:
Отримайте натхнення, а також додаткові відомості про продукт на нашому веб-сайті.

Прихована завіса швидкого монтажу

- **Novisys завіса з інтегрованою Silent System**
- **Загальна інформація**



Novisys
Загальна інформація **136**



Монтажні планки
Для Novisys, Sensys та Intermat **90 – 101**



Аксесуари **146**

Hettich Technical Assistant

- **Монтаж**
- **Регулювання**
- **Сервіс**

hettich.com/short/0eea1a

Прихована завіса швидкого монтажу

- **Novisys**
- **Загальна інформація**



Novisys завіса 105°
- Кут відкривання 105°

138 - 141



Novisys завіса 95°
- Кут відкривання 95°

142 - 145

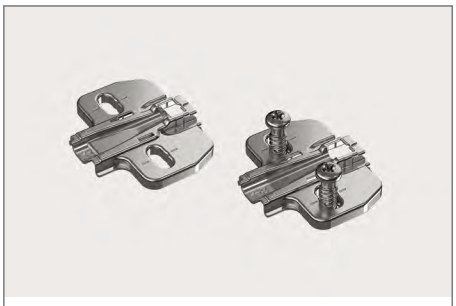

Монтажні планки
- Для Novisys, Sensys та Intermat

90 - 101



Аксесуари

146

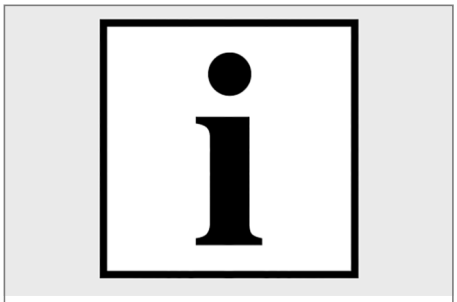

Технічна інформація

147 - 149

Прихована завіса швидкого монтажу

- **Завіса Novisys 105°**
- **Кут відкривання 105°, схема свердління TH 52 x 5,5 мм**



- Класифікація якості відповідно до EN 15570, Level 2
- Для товщини дверей 14 - 24 мм
- Глибина чашки 11,8 мм
- Інтегроване регулювання накладання +2 мм / -2 мм
- Інтегроване регулювання по глибині +2,8 мм / -1,2 мм
- Регулювання по висоті на монтажній планці
- Сталь, нікельована

Схема свердління

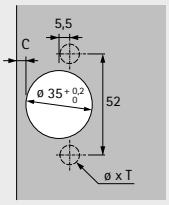

накладна
(База B 12,5 мм)

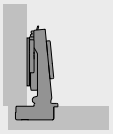

напівнакладна
(База B 3 мм)

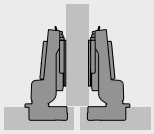

внутрішня
(База B -4 мм)

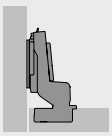

З інтегрованою Silent System, з функцією самозакривання (Novisys 8848i)

Монтаж чашки	Кріплення свердління ø x T мм	**накладна** **200 шт.**	**напівнакладна** **200 шт.**	**внутрішня** **200 шт.**
для прикручування	-	**9 313 100**	**9 313 110**	**9 313 120**
для пресування	ø 10 x 11	**9 313 101**	**9 313 111**	**9 313 121**
з Євровинтами	ø 5 x 11	**9 313 104**	**9 313 114**	**9 313 124**
з розтискними муфтами	ø 10 x 11	**9 313 106**	**9 313 116**	**9 313 126**

Без Silent System, з функцією самозакривання (Novisys 8848)

Монтаж чашки	Кріплення свердління ø x T мм	**накладна** **200 шт.**	**напівнакладна** **200 шт.**	**внутрішня** **200 шт.**
для прикручування	-	**9 313 130**	**9 313 140**	**9 313 150**
для пресування	ø 10 x 11	**9 313 131**	**9 313 141**	**9 313 151**
з Євровинтами	ø 5 x 11	**9 313 134**	**9 313 144**	**9 313 154**
з розтискними муфтами	ø 10 x 11	**9 313 136**	**9 313 146**	**9 313 156**

Без Silent System, без функції самозакривання, для застосування без ручок (Novisys 8878)

Монтаж чашки	Кріплення свердління ø x T мм	**накладна** **200 шт.**	**напівнакладна** **200 шт.**	**внутрішня** **200 шт.**
для прикручування	-	**9 313 160**	**9 313 170**	**9 313 180**
для пресування	ø 10 x 11	**9 313 161**	**9 313 171**	**9 313 181**
з Євровинтами	ø 5 x 11	**9 313 164**	**9 313 174**	**9 313 184**
з розтискними муфтами	ø 10 x 11	**9 313 166**	**9 313 176**	**9 313 186**

Прихована завіса швидкого монтажу

- **Завіса Novisys 105°**
- **Кут відкривання 105°, схема свердління TB 45 x 9,5 мм**



- Класифікація якості відповідно до EN 15570, Level 2
- Для товщини дверей 14 - 24 мм
- Глибина чашки 11,8 мм
- Інтегроване регулювання накладання +2 мм / -2 мм
- Інтегроване регулювання по глибині +2,8 мм / -1,2 мм
- Регулювання по висоті на монтажній планці
- Сталь, нікельована

Схема свердління

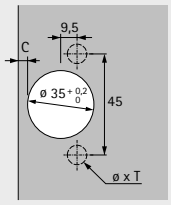

накладна
(База B 12,5 мм)

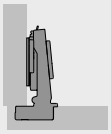

напівнакладна
(База B 3 мм)

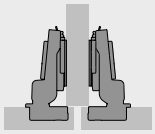

внутрішня
(База B -4 мм)

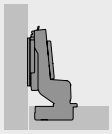

З інтегрованою Silent System, з функцією самозакривання (Novisys 8848i)

Монтаж чашки	Кріплення свердління ø x T мм	**накладна** **200 шт.**	**напівнакладна** **200 шт.**	**внутрішня** **200 шт.**
для прикручування	-	**9 313 190**	**9 313 200**	**9 313 210**
для пресування	ø 8 x 11	**9 313 191**	**9 313 201**	**9 313 211**
з Євровинтами	ø 5 x 11	**9 313 194**	**9 313 204**	**9 313 214**
з розтискними муфтами	ø 8 x 11	**9 313 196**	**9 313 206**	**9 313 216**

Без Silent System, з функцією самозакривання (Novisys 8848)

Монтаж чашки	Кріплення свердління ø x T мм	**накладна** **200 шт.**	**напівнакладна** **200 шт.**	**внутрішня** **200 шт.**
для прикручування	-	**9 313 220**	**9 313 230**	**9 313 240**
для пресування	ø 8 x 11	**9 313 221**	**9 313 231**	**9 313 241**
з Євровинтами	ø 5 x 11	**9 313 224**	**9 313 234**	**9 313 244**
з розтискними муфтами	ø 8 x 11	**9 313 226**	**9 313 236**	**9 313 246**

Без Silent System, без функції самозакривання, для застосування без ручок (Novisys 8878)

Монтаж чашки	Кріплення свердління ø x T мм	**накладна** **200 шт.**	**напівнакладна** **200 шт.**	**внутрішня** **200 шт.**
для прикручування	-	**9 313 250**	**9 313 260**	**9 313 270**
для пресування	ø 8 x 11	**9 313 251**	**9 313 261**	**9 313 271**
з Євровинтами	ø 5 x 11	**9 313 254**	**9 313 264**	**9 313 274**
з розтискними муфтами	ø 8 x 11	**9 313 256**	**9 313 266**	**9 313 276**

Прихована завіса швидкого монтажу

- **Завіса Novisys 105°**
- **Кут відкривання 105°, схема свердління TS 48 x 6 мм**



- Класифікація якості відповідно до EN 15570, Level 2
- Для товщини дверей 14 - 24 мм
- Глибина чашки 11,8 мм
- Інтегроване регулювання накладання +2 мм / -2 мм
- Інтегроване регулювання по глибині +2,8 мм / -1,2 мм
- Регулювання по висоті на монтажній планці
- Сталь, нікельована

Схема свердління

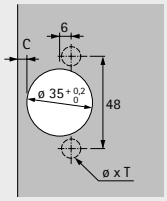

накладна
(База B 12,5 мм)

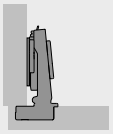

напівнакладна
(База B 3 мм)

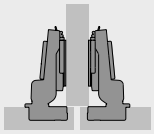

внутрішня
(База B -4 мм)

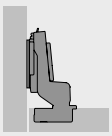

З інтегрованою Silent System, з функцією самозакривання (Novisys 8848i)

Монтаж чашки	Кріплення свердління ø x T мм	**накладна** **200 шт.**	**напівнакладна** **200 шт.**	**внутрішня** **200 шт.**
для прикручування	-	**9 313 280**	**9 313 290**	**9 313 300**
для пресування	ø 10 x 11	**9 313 281**	**9 313 291**	**9 313 301**
з Євровинтами	ø 5 x 11	**9 313 284**	**9 313 294**	**9 313 304**
з розтискними муфтами	ø 10 x 11	**9 313 286**	**9 313 296**	**9 313 306**

Без Silent System, з функцією самозакривання (Novisys 8848)

Монтаж чашки	Кріплення свердління ø x T мм	**накладна** **200 шт.**	**напівнакладна** **200 шт.**	**внутрішня** **200 шт.**
для прикручування	-	**9 313 310**	**9 313 320**	**9 313 330**
для пресування	ø 10 x 11	**9 313 311**	**9 313 321**	**9 313 331**
з Євровинтами	ø 5 x 11	**9 313 314**	**9 313 324**	**9 313 334**
з розтискними муфтами	ø 10 x 11	**9 313 316**	**9 313 326**	**9 313 336**

Без Silent System, без функції самозакривання, для застосування без ручок (Novisys 8878)

Монтаж чашки	Кріплення свердління ø x T мм	**накладна** **200 шт.**	**напівнакладна** **200 шт.**	**внутрішня** **200 шт.**
для прикручування	-	**9 313 340**	**9 313 350**	**9 313 360**
для пресування	ø 10 x 11	**9 313 341**	**9 313 351**	**9 313 361**
з Євровинтами	ø 5 x 11	**9 313 344**	**9 313 354**	**9 313 364**
з розтискними муфтами	ø 10 x 11	**9 313 346**	**9 313 356**	**9 313 366**

Прихована завіса швидкого монтажу

- **Завіса Novisys 105°**
- **Кут відкривання 105°**

Мінімальна фуга для дверей

Товщина дверей мм	Відстань до чашки C мм				
	3,0	4,0	4,5	5,0	6,0
14	0,1	0,1	0,1	0,1	0,1
15	0,2	0,2	0,2	0,2	0,2
16	0,3	0,3	0,3	0,3	0,3
17	0,4	0,4	0,4	0,4	0,4
18	0,6	0,6	0,6	0,6	0,6
19	0,8	0,8	0,8	0,8	0,7
20	1,1	1,0	1,0	1,0	1,0
21	1,4	1,3	1,3	1,3	1,2
22	2,2	1,8	1,7	1,6	1,6
23	3,0	2,6	2,4	2,2	2,0
24	3,9	3,4	3,2	3,0	2,6

Зверніть увагу:

Дані в таблиці стосуються дверей із радіусом кромки 1 мм.

На дверях з іншими радіусами мінімальна фуга змінюється таким чином:

Радіус 0 мм:
Значення, наведені в таблиці + 0,4 мм

Радіус 3 мм:
Значення, наведені в таблиці - 0,6 мм

Виступи / Монтажна глибина

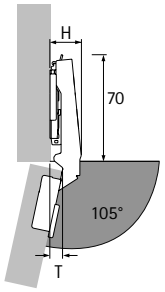

Виступ завіси H / виступ дверей T для відстані D = 0 мм та відстані до чашки C = 3 мм

Варіант монтажу дверей	H мм	T мм
накладна	20,0	7,5
напівнакладна	29,5	17,0
внутрішня	36,5	24,0

накладна

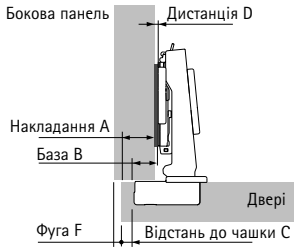

Дистанція D = C + B - A
= відстань до чашки C + 12,5 mm - накладання A

Накладання мм	Відстань до чашки C мм				
	3,0	4,0	4,5	5,0	6,0
	Дистанція D мм				
10	5,5	6,5	7,0	7,5	8,5
11	4,5	5,5	6,0	6,5	7,5
12	3,5	4,5	5,0	5,5	6,5
13	2,5	3,5	4,0	4,5	5,5
14	1,5	2,5	3,0	3,5	4,5
15	0,5	1,5	2,0	2,5	3,5
16		0,5	1,0	1,5	2,5
17			0,0	0,5	1,5
18					0,5

напівнакладна

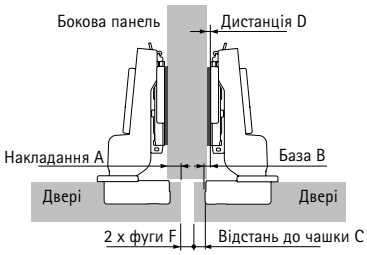

Дистанція D = C + B - A
= відстань до чашки C + 3 mm - накладання A

Накладання мм	Відстань до чашки C мм				
	3,0	4,0	4,5	5,0	6,0
	Дистанція D мм				
0,5	5,5	6,5	7,0	7,5	8,5
1,5	4,5	5,5	6,0	6,5	7,5
2,5	3,5	4,5	5,0	5,5	6,5
3,5	2,5	3,5	4,0	4,5	5,5
4,5	1,5	2,5	3,0	3,5	4,5
5,5	0,5	1,5	2,0	2,5	3,5
6,5		0,5	1,0	1,5	2,5
7,5			0,0	0,5	1,5
8,5					0,5

внутрішня

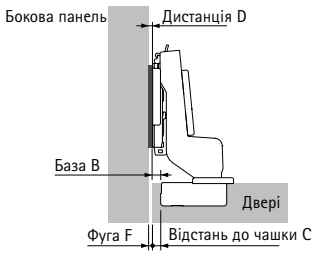

Дистанція D = C + B + F
= відстань до чашки C - 4 мм + фуга F

Товщина дверей мм	Відстань до чашки C мм				
	3,0	4,0	4,5	5,0	6,0
	Дистанція D мм				
15		0,2	0,7	1,2	2,2
16		0,3	0,8	1,3	2,3
17		0,4	0,9	1,4	2,4
18		0,6	1,1	1,6	2,6
19		0,8	1,3	1,8	2,7
20	0,1	1,0	1,5	2,0	3,0
21	0,4	1,3	1,8	2,3	3,2
22	1,2	1,8	2,2	2,6	3,6
23	2,0	2,6	2,9	3,2	4,0
24	2,9	3,4	3,7	4,0	4,6

Додатково

- Монтажні планки 90 – 101
- Аксесуари 146
- Технічна інформація 147 – 149

hettich.com/short/861da0

Прихована завіса швидкого монтажу

- **Завіса Novisys 95°**
- **Кут відкривання 95°, схема свердління TH 52 x 5,5 мм**

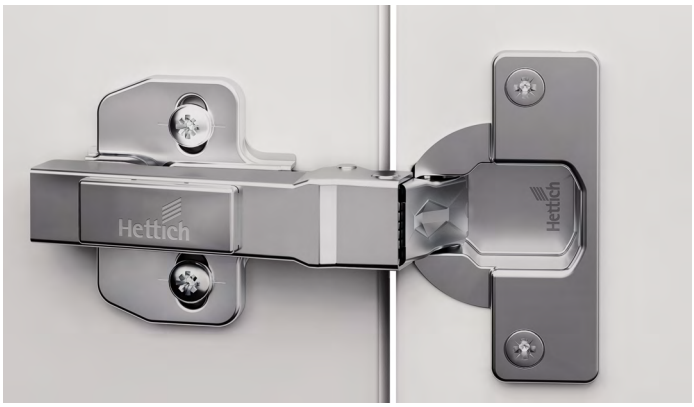

- Класифікація якості відповідно до EN 15570, Level 2
- Для товщини дверей 14 - 28 мм
- Глибина чашки 11,8 мм
- Інтегроване регулювання накладання +2 мм / -2 мм
- Інтегроване регулювання по глибині +2,8 мм / -1,2 мм
- Регулювання по висоті на монтажній планці
- Сталь, нікельована

Схема свердління

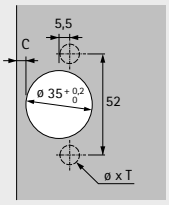

накладна
(База B 12,5 мм)

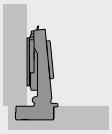

напівнакладна
(База B 3 мм)

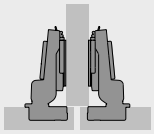

внутрішня
(База B -4 мм)

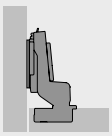

З інтегрованою Silent System, з функцією самозакривання (Novisys 8832i)

Монтаж чашки	Кріплення свердління ø x T мм	**накладна** **200 шт.**	**напівнакладна** **200 шт.**	**внутрішня** **200 шт.**
для прикручування	-	**9 313 580**	**9 313 590**	**9 313 600**
для пресування	ø 10 x 11	**9 313 581**	**9 313 591**	**9 313 601**
з Євровинтами	ø 5 x 11	**9 313 584**	**9 313 594**	**9 313 604**
з розтискними муфтами	ø 10 x 11	**9 313 586**	**9 313 596**	**9 313 606**

Без Silent System, з функцією самозакривання (Novisys 8832)

Монтаж чашки	Кріплення свердління ø x T мм	**накладна** **200 шт.**	**напівнакладна** **200 шт.**	**внутрішня** **200 шт.**
для прикручування	-	**9 313 610**	**9 313 620**	**9 313 630**
для пресування	ø 10 x 11	**9 313 611**	**9 313 621**	**9 313 631**
з Євровинтами	ø 5 x 11	**9 313 614**	**9 313 624**	**9 313 634**
з розтискними муфтами	ø 10 x 11	**9 313 616**	**9 313 626**	**9 313 636**

Без Silent System, без функції самозакривання, для застосування без ручок (Novisys 8862)

Монтаж чашки	Кріплення свердління ø x T мм	**накладна** **200 шт.**	**напівнакладна** **200 шт.**	**внутрішня** **200 шт.**
для прикручування	-	**9 313 640**	**9 313 650**	**9 313 660**
для пресування	ø 10 x 11	**9 313 641**	**9 313 651**	**9 313 661**
з Євровинтами	ø 5 x 11	**9 313 644**	**9 313 654**	**9 313 664**
з розтискними муфтами	ø 10 x 11	**9 313 646**	**9 313 656**	**9 313 666**

Прихована завіса швидкого монтажу

- **Завіса Novisys 95°**
- **Кут відкривання 95°, схема свердління TB 45 x 9,5 мм**

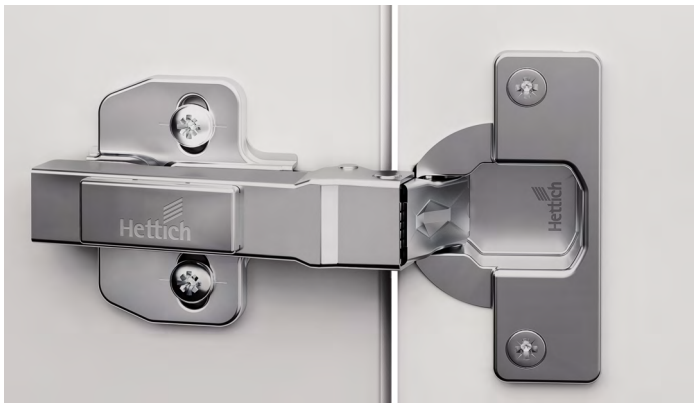

- Класифікація якості відповідно до EN 15570, Level 2
- Для товщини дверей 14 - 28 мм
- Глибина чашки 11,8 мм
- Інтегроване регулювання накладання +2 мм / -2 мм
- Інтегроване регулювання по глибині +2,8 мм / -1,2 мм
- Регулювання по висоті на монтажній планці
- Сталь, нікельована

Схема свердління

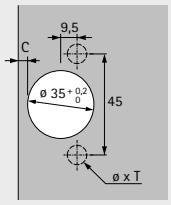

накладна
(База B 12,5 мм)

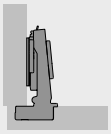

напівнакладна
(База B 3 мм)

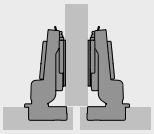

внутрішня
(База B -4 мм)

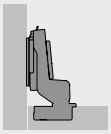

З інтегрованою Silent System, з функцією самозакривання (Novisys 8832i)

Монтаж чашки	Кріплення свердління ø x T мм	**накладна** **200 шт.**	**напівнакладна** **200 шт.**	**внутрішня** **200 шт.**
для прикручування	-	**9 313 670**	**9 313 680**	**9 313 690**
для пресування	ø 8 x 11	**9 313 671**	**9 313 681**	**9 313 691**
з Євровинтами	ø 5 x 11	**9 313 674**	**9 313 684**	**9 313 694**
з розтискними муфтами	ø 8 x 11	**9 313 676**	**9 313 686**	**9 313 696**

Без Silent System, з функцією самозакривання (Novisys 8832)

Монтаж чашки	Кріплення свердління ø x T мм	**накладна** **200 шт.**	**напівнакладна** **200 шт.**	**внутрішня** **200 шт.**
для прикручування	-	**9 313 700**	**9 313 710**	**9 313 720**
для пресування	ø 8 x 11	**9 313 701**	**9 313 711**	**9 313 721**
з Євровинтами	ø 5 x 11	**9 313 704**	**9 313 714**	**9 313 724**
з розтискними муфтами	ø 8 x 11	**9 313 706**	**9 313 716**	**9 313 726**

Без Silent System, без функції самозакривання, для застосування без ручок (Novisys 8862)

Монтаж чашки	Кріплення свердління ø x T мм	**накладна** **200 шт.**	**напівнакладна** **200 шт.**	**внутрішня** **200 шт.**
для прикручування	-	**9 313 730**	**9 313 740**	**9 313 750**
для пресування	ø 8 x 11	**9 313 731**	**9 313 741**	**9 313 751**
з Євровинтами	ø 5 x 11	**9 313 734**	**9 313 744**	**9 313 754**
з розтискними муфтами	ø 8 x 11	**9 313 736**	**9 313 746**	**9 313 756**

Прихована завіса швидкого монтажу

- **Завіса Novisys 95°**
- **Кут відкривання 95°, схема свердління TS 48 x 6 мм**

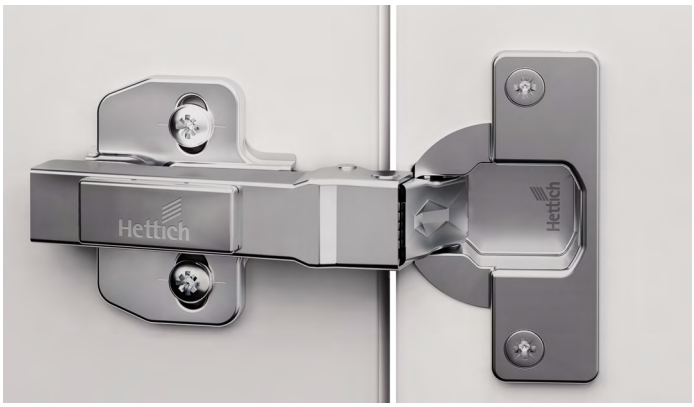

- Класифікація якості відповідно до EN 15570, Level 2
- Для товщини дверей 14 - 28 мм
- Глибина чашки 11,8 мм
- Інтегроване регулювання накладання +2 мм / -2 мм
- Інтегроване регулювання по глибині +2,8 мм / -1,2 мм
- Регулювання по висоті на монтажній планці
- Сталь, нікельована

Схема свердління

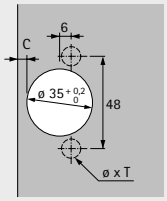

накладна
(База B 12,5 мм)

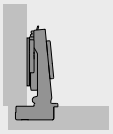

напівнакладна
(База B 3 мм)

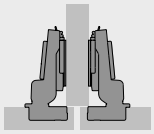

внутрішня
(База B -4 мм)

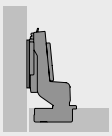

З інтегрованою Silent System, з функцією самозакривання (Novisys 8832i)

Монтаж чашки	Кріплення свердління ø x T мм	**накладна** **200 шт.**	**напівнакладна** **200 шт.**	**внутрішня** **200 шт.**
для прикручування	-	**9 313 760**	**9 313 770**	**9 313 780**
для пресування	ø 10 x 11	**9 313 761**	**9 313 771**	**9 313 781**
з Євровинтами	ø 5 x 11	**9 313 764**	**9 313 774**	**9 313 784**
з розтискними муфтами	ø 10 x 11	**9 313 766**	**9 313 776**	**9 313 786**

Без Silent System, з функцією самозакривання (Novisys 8832)

Монтаж чашки	Кріплення свердління ø x T мм	**накладна** **200 шт.**	**напівнакладна** **200 шт.**	**внутрішня** **200 шт.**
для прикручування	-	**9 313 790**	**9 313 800**	**9 313 810**
для пресування	ø 10 x 11	**9 313 791**	**9 313 801**	**9 313 811**
з Євровинтами	ø 5 x 11	**9 313 794**	**9 313 804**	**9 313 814**
з розтискними муфтами	ø 10 x 11	**9 313 796**	**9 313 806**	**9 313 816**

Без Silent System, без функції самозакривання, для застосування без ручок (Novisys 8862)

Монтаж чашки	Кріплення свердління ø x T мм	**накладна** **200 шт.**	**напівнакладна** **200 шт.**	**внутрішня** **200 шт.**
для прикручування	-	**9 313 820**	**9 313 830**	**9 313 840**
для пресування	ø 10 x 11	**9 313 821**	**9 313 831**	**9 313 841**
з Євровинтами	ø 5 x 11	**9 313 824**	**9 313 834**	**9 313 844**
з розтискними муфтами	ø 10 x 11	**9 313 826**	**9 313 836**	**9 313 846**

Прихована завіса швидкого монтажу

- **Завіса Novisys 95°**
- **Кут відкривання 95°**

Мінімальна фуга для дверей

Товщина дверей мм	Відстань до чашки C мм				
	3,0	4,0	4,5	5,0	6,0
15	0,2	0,2	0,2	0,2	0,2
16	0,3	0,3	0,3	0,3	0,3
17	0,4	0,4	0,4	0,4	0,4
18	0,6	0,6	0,6	0,6	0,6
19	0,8	0,8	0,8	0,8	0,7
20	1,1	1,0	1,0	1,0	1,0
21	1,4	1,3	1,3	1,3	1,2
22	2,2	1,8	1,7	1,6	1,6
23	3,0	2,6	2,4	2,2	2,0
24	3,9	3,4	3,2	3,0	2,6
25	4,8	4,2	4,0	3,8	3,4
26	5,7	5,1	4,8	4,6	4,2
27	6,6	6,0	5,7	5,5	5,0
28	7,5	6,9	6,6	6,3	5,8

Зверніть увагу:

Дані в таблиці стосуються дверей із радіусом кромки 1 мм.

На дверях з іншими радіусами мінімальна фуга змінюється таким чином:

Радіус 0 мм:
Значення, наведені в таблиці + 0,4 мм

Радіус 3 мм:
Значення, наведені в таблиці - 0,6 мм

Виступи / Монтажна глибина

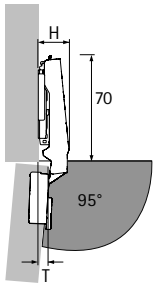

Виступ завіси H / виступ дверей T для відстані D = 0 мм та відстані до чашки C = 3 мм

Варіант монтажу дверей	H мм	T мм
накладна	20,0	7,5
напівнакладна	29,5	17,0
внутрішня	36,5	24,0

накладна

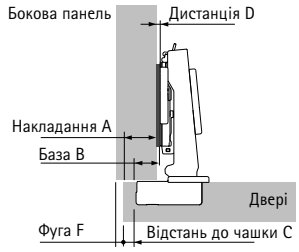

Дистанція D = C + B - A
= відстань до чашки C + 12,5 mm - накладання A

Накладання мм	Відстань до чашки C мм				
	3,0	4,0	4,5	5,0	6,0
	Дистанція D мм				
10	5,5	6,5	7,0	7,5	8,5
11	4,5	5,5	6,0	6,5	7,5
12	3,5	4,5	5,0	5,5	6,5
13	2,5	3,5	4,0	4,5	5,5
14	1,5	2,5	3,0	3,5	4,5
15	0,5	1,5	2,0	2,5	3,5
16		0,5	1,0	1,5	2,5
17			0,0	0,5	1,5
18					0,5

напівнакладна

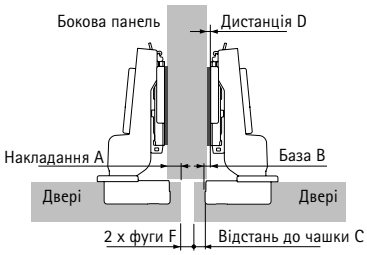

Дистанція D = C + B - A
= відстань до чашки C + 3 mm - накладання A

Накладання мм	Відстань до чашки C мм				
	3,0	4,0	4,5	5,0	6,0
	Дистанція D мм				
0,5	5,5	6,5	7,0	7,5	8,5
1,5	4,5	5,5	6,0	6,5	7,5
2,5	3,5	4,5	5,0	5,5	6,5
3,5	2,5	3,5	4,0	4,5	5,5
4,5	1,5	2,5	3,0	3,5	4,5
5,5	0,5	1,5	2,0	2,5	3,5
6,5		0,5	1,0	1,5	2,5
7,5			0,0	0,5	1,5
8,5					0,5

внутрішня

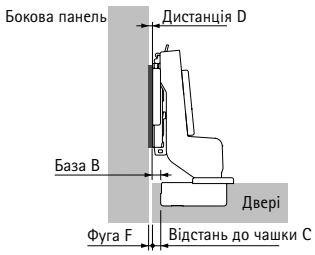

Дистанція D = C + B + F
= відстань до чашки C - 4 мм + фуга F

Товщина дверей мм	Відстань до чашки C мм				
	3,0	4,0	4,5	5,0	6,0
	Дистанція D мм				
14		0,1	0,6	1,1	2,1
15		0,2	0,7	1,2	2,2
16		0,3	0,8	1,3	2,3
17		0,4	0,9	1,4	2,4
18		0,6	1,1	1,6	2,6
19		0,8	1,3	1,8	2,7
20	0,1	1,0	1,5	2,0	3,0
21	0,4	1,3	1,8	2,3	3,2
22	1,2	1,8	2,2	2,6	3,6
23	2,0	2,6	2,9	3,2	4,0
24	2,9	3,4	3,7	4,0	4,6
25	3,8	4,2	4,5	4,8	5,4
26	4,7	5,1	5,3	5,6	6,2
27	5,6	6,0	6,2	6,5	7,0
28	6,5	6,9	7,1	7,3	7,8

Додатково

- Монтажні планки 90 – 101
- Аксесуари 146
- Технічна інформація 147 – 149

hettich.com/short/q6pc4p0

New

Кутовий адаптер для хрестоподібних монтажних планок



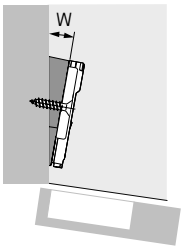

- Для реалізації застосувань лицьового кута
- Кутовий адаптер 5° можна встановити на кутовий адаптер 10°
- Рекомендується пробний монтаж
- Пластик антрацит

Відстань до лінії свердління LR мм	Кут W°	Артикул	Упаковка
37	5	**9 336 010**	50 шт.
37	10	**9 336 021**	50 шт.

Інформація про монтаж кутового адаптера

Кутовий адаптер можна використовувати лише з хрестоподібними монтажними планками LR 37 для прикручування



Довжина гвинта визначається конкретною конфігурацією



Кутовий адаптер W°	Довжина гвинта L мм
5	20
10	22
15	25

Заглушка для важеля завіси Novisys



- Підходить для використання з важілем Novisys
- Заглушки з індивідуальним тисненням або друкованим логотипом на замовлення доступні за запитом
- Сталь, нікельована

Дизайн	Артикул	Упаковка
з тисненням логотипу Hettich	**9 313 091**	200 шт.
прозорий	**9 313 092**	200 шт.

Обмежувач кута відкривання для завіси Novisys

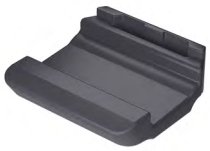

- Обмеження від 105° або 95° до 85°
- Для зменшення кута відкривання дверей з елементами примикання
- Запобігає пошкодженню передньої панелі
- Пластик антрацит

Артикул	Упаковка
9 313 093	50 шт.

Накладні двері

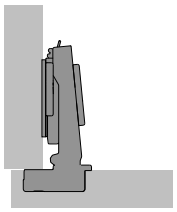

Дверцята розташовані попереду від корпуса, а збоку залишається лише невеликий зазор, за рахунок якого дверцята можуть надійно відкриватися. Крім того, двері також можуть мати повне накладання. У цьому випадку має бути достатньо місця збоку для необхідної мінімальної фуги. Використовуються звичайні завіси.

Напівнакладні двері

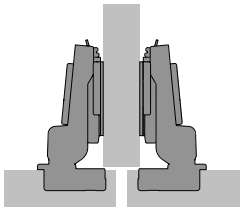

Це випадок, де двоє дверей розташовані перед центральною панеллю шафи з необхідним загальним зазором між ними (принаймні 2 мінімальні фуги). Іншими словами, кожні двері мають менше накладання. Тому використовуються колінчасті завіси.

Внутрішні двері

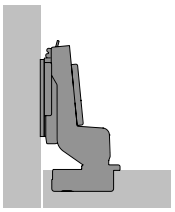

Двері розташовані всередині корпусу шафи. Тут теж потрібен зазор, щоб двері могли надійно відкриватися. Тут використовуються ще більш колінчасті завіси. Для внутрішніх дверей монтажна планка має бути зміщена всередину на товщину дверей + 1 мм, а також на будь-яке вибране додаткове зміщення дверей.

Мінімальна фуга

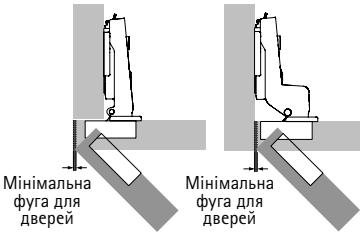

Для накладних та внутрішніх дверей
Мінімальна фуга (також відома як дверний зазор або мінімальний зазор) — це простір, необхідний збоку, щоб двері могли відкриватися. Розмір мінімальної фуги залежить від відстані C, товщини дверей і типу вибраної завіси. Радіуси на краях дверей зменшують фугу для дверей. Мінімальна фуга наведена в таблиці для відповідних типів завісів.

Мінімальна фуга

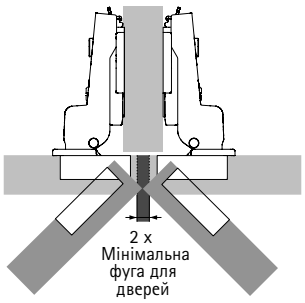

Для напівнакладних дверей
Загальна фуга між дверима має бути щонайменше вдвічі більшою ніж зазор між дверима. Тоді обидві половинки дверей можна відкрити одночасно.

Відстань до чашки C

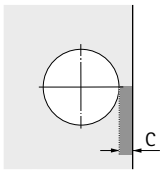

Відстань до чашки C — це відстань між краєм дверей і краєм свердління отвору. Чим більшу відстань вибрано до чашки C, тим меншим буде зазор у дверях, тобто необхідна мінімальна фуга.

Накладання / База

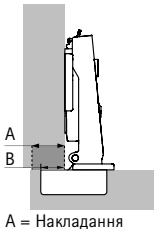

Накладання – це проекція дверей перед корпусом шафи. База відноситься до проекції чашки перед корпусом шафи для відстані монтажної планки 0 мм.

Кількість завісів на дверях

Ширина, висота та вага дверей, а також якість матеріалу дверей є вирішальними факторами, що визначають кількість необхідних завісів.

Фактори, які зустрічаються на практиці, можуть відрізнятися від випадку до випадку. З цієї причини кількість завісів, зазначену на схемі, слід розуміти лише як орієнтовну. Якщо є сумніви, рекомендується провести пробний монтаж і за необхідності відкорегувати кількість завісів. З міркувань стабільності відстань X між завісами завжди повинна бути якомога більшою. Відстань X має бути не менше 280 мм.

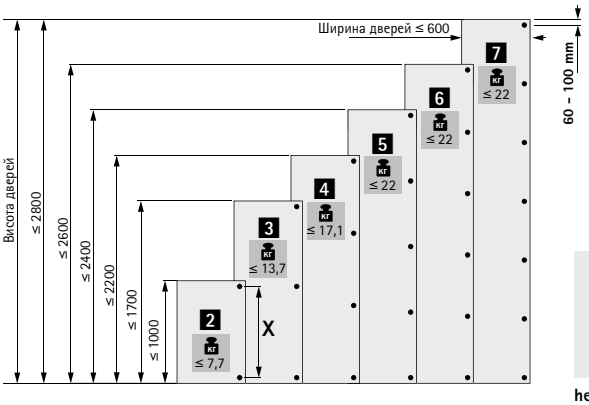

hettich.com/short/c6aabf

Загальний розрахунок дистанцій

Монтажні планки доступні для різних дистанцій. Ефективна висота монтажної планки визначається дистанцією D. Відстань D вибита у верхній частині кожної монтажної планки. Більша відстань D зменшує накладання для повного та половинного накладання. На внутрішніх дверях більша відстань D збільшує зазор дверей. Перш ніж визначати необхідну дистанцію, перевірте, чи бажана фуга дорівнює або перевищує необхідну мінімальну фугу. Якщо бажана фуга менше необхідної мінімальної фуги, необхіду мінімальну фугу можна зменшити, збільшивши відстань до чашки C або створивши радіуси на краях дверцят.

Розрахунок дистанцій

Для накладних та напівнакладних дверей
Необхідну відстань D можна визначити після перевірки мінімальної фуги. В ідеалі накладання та відстань до чашки повинні бути обрані так, щоб отримати відстань D, доступну як монтажна планка.

Приклад: Розрахунок відстаней за таблицею
Накладання = 14 мм та відстань до чашки C = 4,5 мм, дають відстань D, що дорівнює 3,0 мм.

Приклад: Розрахунок відстаней за формулою розрахунку
Завіса для повного накладання, база B = 12,5 мм
Відстань D = відстань до чашки C + база B - накладання A
Відстань D = 4,5 мм + 12,5 мм - 14 мм = 3,0 мм

Проміжні відстані недоступні, оскільки відстані до монтажної планки досягаються шляхом регулювання накладання завіси.

Накладання	Відстань до чашки C мм					
мм	3,0	4,0	4,5	5,0	6,0	7,0
	Дистанція D мм					
10	5,5	6,5	7,0	7,5	8,5	9,5
11	4,5	5,5	6,0	6,5	7,5	8,5
12	3,5	4,5	5,0	5,5	6,5	7,5
13	2,5	3,5	4,0	4,5	5,5	6,5
14	1,5	2,5	3,0	3,5	4,5	5,5
15	0,5	1,5	2,0	2,5	3,5	4,5
16		0,5	1,0	1,5	2,5	3,5
17			0,0	0,5	1,5	2,5
18					0,5	1,5
19						0,5

Розрахунок дистанцій

Для внутрішніх дверей
Під час розрахунку відстані монтажної планки з використанням таблиці для внутрішніх дверей, автоматично враховується, що фугу буде визначено як мінімальну фугу по відношенню до відстані до чашки C та товщини дверей у таблиці мінімальної фуги. Якщо має бути реалізована фуга, розмір якої перевищує цю мінімальну фугу, виберіть відстань монтажної планки відповідного розміру.

Приклад: Розрахунок відстаней за таблицею
Згідно з таблицею, товщина дверей = 20 мм та відстань до чашки C = 4,5 мм, надають дистанцію монтажної планки 1,5 мм. Це дає необхідну мінімальну фугу, наприклад, 1 мм. Якщо замість цього бажана фуга 2,5 мм, виберіть дистанцію монтажної планки на 1,5 мм більше. Отже, у цьому прикладі дистанція 3 мм замість 1,5 мм.

Приклад: Розрахунок відстаней за формулою розрахунку
Завіса для внутрішніх дверей , база B = - 4 мм
Відстань D = відстань до чашки C + база B + фуга F
Відстань D = 4,5 мм - 4 мм + 1 мм = 1,5 мм

Проміжні відстані недоступні, оскільки відстані до монтажної планки досягаються шляхом регулювання накладання завіси.

Товщина дверей	Відстань до чашки C мм					
мм	3,0	4,0	4,5	5,0	6,0	7,0
	Дистанція D мм					
15		0,2	0,7	1,2	2,2	3,2
16		0,3	0,8	1,3	2,3	3,3
17		0,4	0,9	1,4	2,4	3,4
18		0,6	1,1	1,6	2,6	3,5
19		0,8	1,3	1,8	2,7	3,7
20	0,1	1,0	1,5	2,0	3,0	3,9
21	0,4	1,3	1,8	2,3	3,2	4,2
22	1,2	1,8	2,2	2,6	3,6	4,5

Якість, яка відповідає всім вимогам

Якість, яка відповідає усім вимогам
Якість завісів піддається постійному контролю. Фурнітура Hettich відповідає національним і міжнародним стандартам якості ринків, на яких працюють наші клієнти. На діаграмах нижче показано приклади принципів деяких процесів тестування.

Сфера застосування
Завіси Hettich можна використовувати в меблях для вітальні, кухні, ванної кімнати та офісу як вдома, так і в бізнесі.

Навантажувальна здатність
Рівні якості, зазначені на продуктах, відповідають вимогам EN 15570 і задовольняють випробування на перевантаження на зазначеному рівні. Ми будемо раді надати будь-яку додаткову інформацію, яка вам може знадобитися.

Тест на корозію
Завіси Hettich відповідають вимогам до корозії згідно з EN ISO 9227-2012 відповідно до 48-годинного випробування на нейтральний сольовий спрей (NSS), а також DIN EN ISO 6270-2-2012 відповідно до 96-годинного кліматичного випробування змінної конденсаційної води, зі змінною вологістю і температурою (AHT).

Забезпечення якості
Процеси забезпечення якості завісів Hettich сертифіковані відповідно до Сертифікату EN ISO 9001 No. DE8000209.

Тест на витривалість

Двері піддаються певній кількості циклів відкривання та закривання.

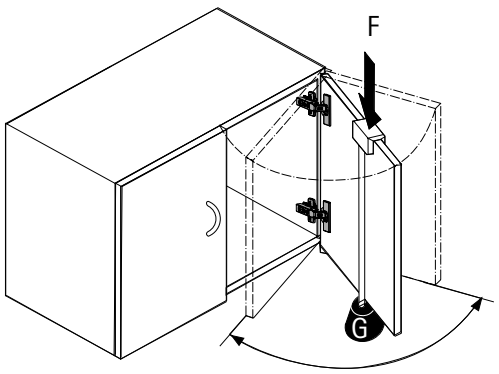

Тест на закривання

Двері відкриваються на 30° і закриваються з цього положення за допомогою направляючого ролика та ваги, що падає.

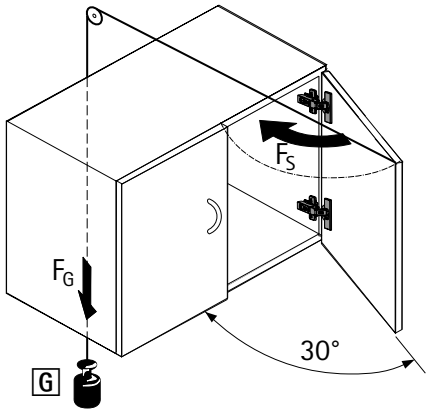

Горизонтальний тест

Двері відкривають із застосуванням певної випробувальної сили F. (Це випробування стосується лише завісів із кутом відкривання < 135°.)

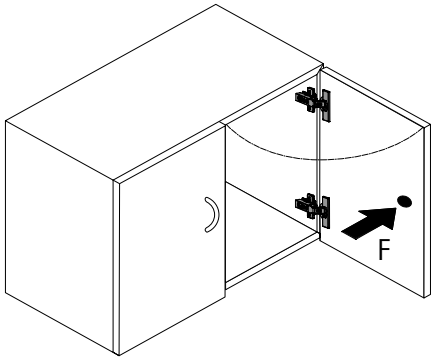

Вертикальний тест

Двері піддаються певній кількості циклів відкривання та закривання з певним додатковим навантаженням G.

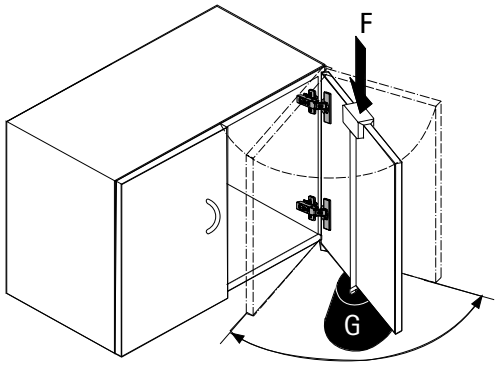



Перевірено мільйони разів

Кожен, хто обирає завіси Intermat, також отримує переваги від партнерства з Hettich. Наприклад, завдяки десятиліттям досвіду та постійному вдосконаленню продукції, високому рівню надійності постачання, а також швидкій доступності продукції Hettich по всьому світу.



Здивуйте різноманітністю завісів:
Асортимент Intermat пропонує численні варіанти монтажу дверей практично для будь-якого застосування.



Оновлення за допомогою опціональної Silent System:
Доповнюйте асортименти меблів просто за допомогою різних функцій завісів та додаткових аксесуарів.



Легке встановлення без інструментів:
Ергономічна система фіксації без інструментів спрощує встановлення.

hettich.com/short/2d7912

Дізнайтеся більше:
Отримайте натхнення, а також додаткові відомості про продукт на нашому веб-сайті.



Intermat
Загальна інформація **152 – 153**



Монтажні планки
Для Sensys та Intermat **90 – 101**



Аксесуари **208 – 211**



Опціональна Silent System
Інформація **212**

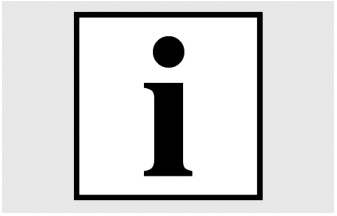

Інформація про монтаж **220 – 221**

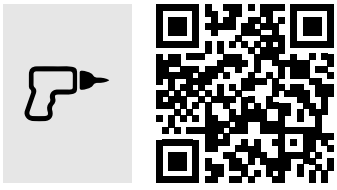

hettich.com/short/3117cb

Hettich Technical Assistant
- Монтаж
- Регулювання
- Сервіс



Додаткові продукти
- Easys електромеханічна система відкривання – Інформація 324 – 325
- Push to Open Silent / Push to Open 300 – 322
- Система блокування – Інформація 1240 – 1241
- Виробнича техніка – Інформація 1476 – 1477



Intermat завіса 110°

- Кут відкривання 110°

154 - 156



Intermat завіса для товстих дверей

- Для дверей товщиною до 32 мм
- Кут відкривання 95°

158 - 161



Intermat Спеціальна завіса для товстих дверей

- Для дверей товщиною до 43 мм
- Кут відкривання 95°

162 - 164



Intermat завіса 125°

- Для кращого доступу до місця для зберігання
- Кут відкривання 125°

166 - 168



Sensys завіса широкого кута відкривання

- З нульовим входженням
- Кут відкривання 165°

170 - 172



Intermat кутова завіса W20

- Для лицьового кута 20°
- Кут відкривання 95°

174 - 176



Intermat кутова завіса W30

- Для лицьового кута 30°
- Кут відкривання 95°

178 - 180



Intermat кутова завіса W45

- Для лицьового кута 45°
- Кут відкривання 95°

182 - 185



Intermat кутова завіса W90

- Для лицьового кута 90°
- Кут відкривання 95°

186 - 188



Intermat кутова завіса W-30

- Для лицьового кута -30°
- Кут відкривання 125°

190 - 192



Intermat кутова завіса W-45

- Для лицьового кута -45°
- Кут відкривання 125°

194 - 196



Intermat завіса для дерев'яних рам

- Двері з дерев'яними рамами
- Кут відкривання 95°

198 - 199



Intermat завіса для скляних дверей
- Для скляних дверей
- Кут відкривання 95°

200 - 201



Intermat завіса для алюмінієвих рам
- Для дверей з алюмінієвими рамами
- Кут відкривання 95°

202 - 203



Завіса Intermat для складаних дверей кутової шафи
- Для кутових корпусів зі складаними дверима
- Кут відкривання 50° / 65°

204 - 206



Монтажні планки
- Для Sensys та Intermat

90 - 101



Аксесуари
- Для Intermat

208 - 211

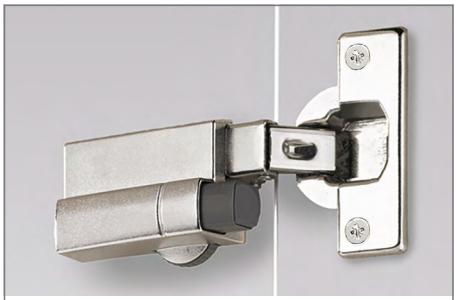

Silent System
- Опціональна Silent System для Intermat

213 - 219

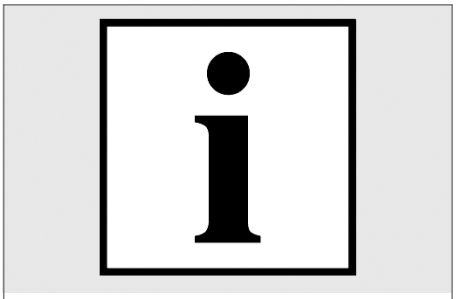

Технічна інформація

220 - 221

Прихована завіса швидкого монтажу

- **Intermat завіса 110°**
- **Кут відкривання 110°, схема свердління TH 52 x 5.5 мм**



- Класифікація якості відповідно до EN 15570, Level 3
- Для товщини дверей 15 - 25 мм
- Глибина чашки 11.6 мм
- Інтегроване регулювання накладання +2 мм / -2 мм
- Інтегроване регулювання по глибині +2.5 мм / -1.5 мм
- Регулювання по висоті на монтажній планці
- Сталь, нікельована

Схема свердління

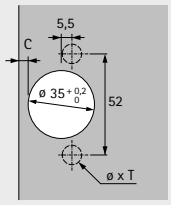

накладна
(База B 12.5 мм)

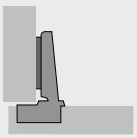

напівнакладна
(База B 3 мм)

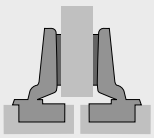

внутрішня
(База B -3.5 мм)

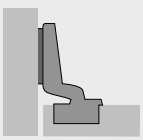

З функцією самозакривання (Intermat 9943)

Монтаж чашки	Монтажний отвір ø x T мм	**накладна**		**напівнакладна**		**внутрішня**	
		50 шт	**200 шт**	**50 шт**	**200 шт**	**50 шт**	**200 шт**
Для прикручування	-	**0 048 049**	**1 029 518**	**0 048 051**	**1 030 620**	**0 048 052**	**1 030 922**
Для пресування	ø 10 x 11	**0 048 053**	**1 029 520**	**0 048 054**	**1 030 622**	**0 048 055**	**1 030 924**
з розтискними муфтами	ø 10 x 11	**9 043 358**	**9 043 640**	**9 043 359**	**9 043 641**	**9 043 360**	**9 043 642**

Без функції самозакривання, для застосування без ручок (Intermat 9973)

Монтаж чашки	Монтажний отвір ø x T мм	**накладна**		**напівнакладна**		**внутрішня**	
		50 шт	**200 шт**	**50 шт**	**200 шт**	**50 шт**	**200 шт**
Для прикручування	-	**9 043 361**	**9 005 604**	**9 043 362**	**9 042 637**	**9 043 363**	**9 042 878**
Для пресування	ø 10 x 11	**9 072 563**	**9 042 420**	**9 072 564**	**9 072 561**	**9 072 565**	**9 072 562**
з розтискними муфтами	ø 10 x 11	**9 072 569**	**9 044 957**	**9 072 570**	**9 044 958**	**9 072 571**	**9 044 959**

Прихована завіса швидкого монтажу

- **Intermat завіса 110°**
- **Кут відкривання 110°, схема свердління TB 45 x 9.5 мм**



- Класифікація якості відповідно до EN 15570, Level 3
- Для товщини дверей 15 - 25 мм
- Глибина чашки 11.6 мм
- Інтегроване регулювання накладання +2 мм / -2 мм
- Інтегроване регулювання по глибині +2.5 мм / -1.5 мм
- Регулювання по висоті на монтажній планці
- Сталь, нікельована

Схема свердління

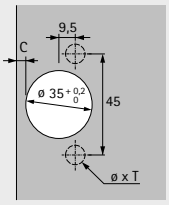

накладна
(База B 12.5 мм)

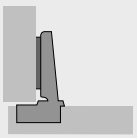

напівнакладна
(База B 3 мм)

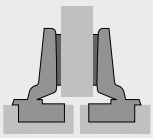

внутрішня
(База B -3.5 мм)

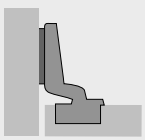

З функцією самозакривання (Intermat 9943)

Монтаж чашки	Монтажний отвір ø x T мм	**накладна**		**напівнакладна**		**внутрішня**	
		50 шт	**200 шт**	**50 шт**	**200 шт**	**50 шт**	**200 шт**
Для прикручування	-	**9 072 555**	**1 073 711**	**9 072 556**	**9 046 806**	**9 072 557**	**9 046 807**
Для пресування	ø 8 x 11	**0 048 056**	**1 029 522**	**0 048 057**	**1 030 921**	**0 048 058**	**1 030 925**
з розтискними муфтами	ø 8 x 11	**9 072 558**	**9 043 643**	**9 072 559**	**9 043 644**	**9 072 560**	**9 043 645**

Без функції самозакривання, для застосування без ручок (Intermat 9973)

Монтаж чашки	Монтажний отвір ø x T мм	**накладна**		**напівнакладна**		**внутрішня**	
		50 шт	**200 шт**	**50 шт**	**200 шт**	**50 шт**	**200 шт**
Для прикручування	-	**9 072 575**	**9 072 340**	**9 072 576**	**9 072 572**	**9 072 577**	**9 072 342**
Для пресування	ø 8 x 11	**9 072 578**	**9 072 355**	**9 072 579**	**9 072 573**	**9 072 580**	**9 072 574**
з розтискними муфтами	ø 8 x 11	**9 072 581**	**9 044 960**	**9 072 582**	**9 044 961**	**9 072 583**	**9 044 962**

Прихована завіса швидкого монтажу

- **Intermat завіса 110°**
- **Кут відкривання 110°**

Мінімальна фуга для дверей

Товщина дверей мм	Відстань до чашки C мм				
	3,0	4,0	4,5	5,0	6,0
15	0,4	0,4	0,4	0,4	0,4
16	0,6	0,5	0,5	0,5	0,5
17	0,8	0,7	0,7	0,7	0,7
18	1,0	1,0	1,0	1,0	0,9
19	1,4	1,3	1,3	1,2	1,2
20	1,7	1,7	1,6	1,6	1,5
21	2,2	2,1	2,0	2,0	1,9
22	2,9	2,6	2,5	2,4	2,3
23	3,7	3,3	3,2	3,0	2,8
24	4,5	4,1	3,9	3,7	3,4
25	5,4	4,9	4,7	4,5	4,1

Зверніть увагу:

Дані в таблиці стосуються дверей із радіусом кромки 1 мм.

На дверях з іншими радіусами мінімальний фуги змінюється таким чином:

Радіус 0 мм:
Значення, наведені в таблиці + 0.4 мм

Радіус 3 мм:
Значення, наведені в таблиці - 0.8 мм

Виступи / Монтажна глибина

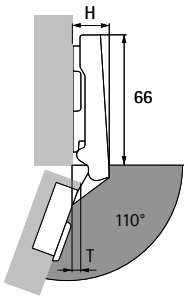

Виступ завіси H / виступ дверей T для відстані D = 0 мм та відстані до чашки C = 3 мм

Варіант монтажу дверей	H мм	T мм
накладна	19,5	7,5
напівнакладна	29,0	17,0
внутрішня	35,5	23,5

накладна

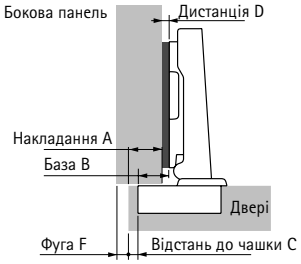

Дистанція D = C + B - A
= відстань до чашки C + 12,5 мм - накладання A

Накладання мм	Відстань до чашки C мм				
	3,0	4,0	4,5	5,0	6,0
	Дистанція D мм				
10	5,5	6,5	7,0	7,5	8,5
11	4,5	5,5	6,0	6,5	7,5
12	3,5	4,5	5,0	5,5	6,5
13	2,5	3,5	4,0	4,5	5,5
14	1,5	2,5	3,0	3,5	4,5
15	0,5	1,5	2,0	2,5	3,5
16		0,5	1,0	1,5	2,5
17			0,0	0,5	1,5
18					0,5

напівнакладна

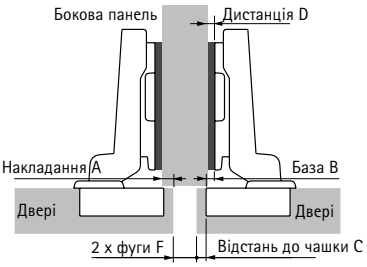

Дистанція D = C + B - A
= відстань до чашки C + 3 мм - накладання A

Накладання мм	Відстань до чашки C мм				
	3,0	4,0	4,5	5,0	6,0
	Дистанція D мм				
0,5	5,5	6,5	7,0	7,5	8,5
1,5	4,5	5,5	6,0	6,5	7,5
2,5	3,5	4,5	5,0	5,5	6,5
3,5	2,5	3,5	4,0	4,5	5,5
4,5	1,5	2,5	3,0	3,5	4,5
5,5	0,5	1,5	2,0	2,5	3,5
6,5		0,5	1,0	1,5	2,5
7,5			0,0	0,5	1,5
8,5					0,5

внутрішня

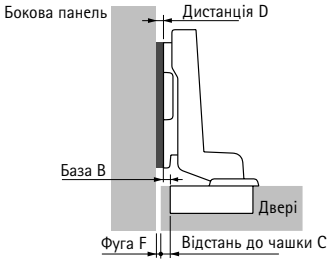

Дистанція D = C + B + F
= відстань до чашки C - 3.5 мм + фуга F

Товщина дверей мм	Відстань до чашки C мм				
	3,0	4,0	4,5	5,0	6,0
	Дистанція D мм				
15		0,9	1,4	1,9	2,9
16	0,1	1,0	1,5	2,0	3,0
17	0,3	1,2	1,7	2,2	3,2
18	0,5	1,5	2,0	2,5	3,4
19	0,9	1,8	2,3	2,7	3,7
20	1,2	2,2	2,6	3,1	4,0
21	1,7	2,6	3,0	3,5	4,3
22	2,4	3,1	3,5	3,9	4,8
23	3,2	3,8	4,2	4,5	5,3
24	4,0	4,6	4,9	5,2	5,9
25	4,9	5,4	5,7	6,0	6,6

Додатково

- Монтажні планки 90 - 101
- Аксесуари 208 - 211
- Технічна інформація 220 - 221

hettich.com/short/8c1e2a

Прихована завіса швидкого монтажу

- **Intermat завіса для товстих дверей, товщиною до 32 мм**
- **Кут відкривання 95°, схема свердління TH 52 x 5.5 мм**



- Класифікація якості відповідно до EN 15570, Level 2
- Для товщини дверей 14 - 32 мм
- Глибина чашки 10.5 мм
- Інтегроване регулювання зміщення +2.5 мм / -1.5 мм
- Інтегроване регулювання накладання +2 мм / -2 мм
- Регулювання по висоті на монтажній планці
- Сталь, нікельована

Схема свердління

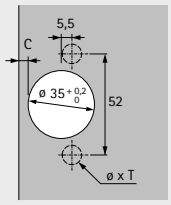

накладна
(База B 12.5 мм)

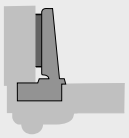

напівнакладна
(База B 3 мм)

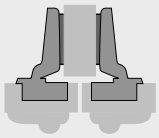

внутрішня
(База B -3.5 мм)



З функцією самозакривання (Intermat 9936)

Монтаж чашки	Монтажний отвір ø x T мм	**накладна**		**напівнакладна**		**внутрішня**	
		50 шт	**200 шт**	**50 шт**	**200 шт**	**50 шт**	**200 шт**
Для прикручування	-	**0 073 913**	**1 058 365**	**0 073 917**	**1 058 366**	**0 073 921**	**1 058 367**
Для пресування	ø 10 x 11	**0 073 914**	**1 058 371**	**0 073 918**	**1 058 372**	**0 073 922**	**1 058 373**
з розтискними муфтами	ø 10 x 11	**9 043 586**	**9 043 629**	**9 043 587**	**9 043 630**	**9 043 588**	**9 043 631**

Без функції самозакривання, для застосування без ручок (Intermat 9966)

Монтаж чашки	Монтажний отвір ø x T мм	**накладна**		**напівнакладна**		**внутрішня**	
		50 шт	**200 шт**	**50 шт**	**200 шт**	**50 шт**	**200 шт**
Для прикручування	-	**9 044 858**	**9 044 850**	**9 044 868**	**9 044 860**	**9 044 878**	**9 044 870**
Для пресування	ø 10 x 11	**9 043 564**	**9 042 574**	**9 043 565**	**9 044 861**	**9 043 566**	**9 044 871**
з розтискними муфтами	ø 10 x 11	**9 043 567**	**9 044 857**	**9 043 568**	**9 044 867**	**9 043 569**	**9 044 877**

Прихована завіса швидкого монтажу

- **Intermat завіса для товстих дверей, товщиною до 32 мм**
- **Кут відкривання 95°, схема свердління TB 45 x 9.5 мм**



- Класифікація якості відповідно до EN 15570, Level 2
- Для товщини дверей 14 - 32 мм
- Глибина чашки 10.5 мм
- Інтегроване регулювання зміщення +2.5 мм / -1.5 мм
- Інтегроване регулювання накладання +2 мм / -2 мм
- Регулювання по висоті на монтажній планці
- Сталь, нікельована

Схема свердління

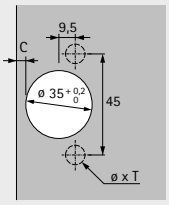

накладна
(База B 12.5 мм)

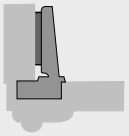

напівнакладна
(База B 3 мм)

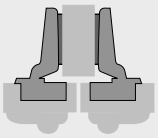

внутрішня
(База B -3.5 мм)



З функцією самозакривання (Intermat 9936)

Монтаж чашки	Монтажний отвір ø x T мм	**накладна**		**напівнакладна**		**внутрішня**	
		50 шт	**200 шт**	**50 шт**	**200 шт**	**50 шт**	**200 шт**
Для прикручування	-	**9 043 570**	**9 015 624**	**9 043 571**	**9 046 810**	**9 043 572**	**9 046 811**
Для пресування	ø 8 x 11	**0 073 915**	**1 058 445**	**0 073 919**	**1 058 446**	**0 073 923**	**1 058 447**
з розтискними муфтами	ø 8 x 11	**9 043 576**	**9 043 632**	**9 043 577**	**9 043 633**	**9 043 578**	**9 043 634**

Без функції самозакривання, для застосування без ручок (Intermat 9966)

Монтаж чашки	Монтажний отвір ø x T мм	**накладна**		**напівнакладна**		**внутрішня**	
		50 шт	**200 шт**	**50 шт**	**200 шт**	**50 шт**	**200 шт**
Для прикручування	-	**9 044 888**	**9 044 880**	**9 044 898**	**9 044 890**	**9 044 908**	**9 044 900**
Для пресування	ø 8 x 11	**9 044 918**	**9 044 881**	**9 044 928**	**9 044 891**	**9 044 938**	**9 044 901**
з розтискними муфтами	ø 8 x 11	**9 044 919**	**9 044 887**	**9 044 929**	**9 044 897**	**9 044 939**	**9 044 907**

Прихована завіса швидкого монтажу

- **Intermat завіса для товстих дверей, товщиною до 32 мм**
- **Кут відкривання 95°**

Мінімальна фуга для дверей

Товщина дверей мм	Відстань до чашки C мм						
	3,0	4,0	4,5	5,0	6,0	7,0	8,0
14	0,2	0,2	0,2	0,2	0,2	0,2	0,2
15	0,3	0,2	0,2	0,2	0,2	0,2	0,2
16	0,4	0,4	0,4	0,4	0,4	0,4	0,4
17	0,5	0,5	0,5	0,5	0,5	0,5	0,5
18	0,7	0,7	0,7	0,7	0,6	0,6	0,6
19	0,9	0,9	0,9	0,8	0,8	0,8	0,8
20	1,1	1,1	1,1	1,1	1,0	1,0	1,0
21	1,4	1,3	1,3	1,3	1,3	1,2	1,2
22	1,7	1,6	1,6	1,6	1,5	1,5	1,5
23	2,0	1,9	1,9	1,9	1,8	1,8	1,7
24	2,3	2,3	2,2	2,2	2,1	2,1	2,0
25	2,8	2,7	2,6	2,6	2,5	2,4	2,4
26	3,3	3,1	3,1	3,0	2,9	2,8	2,7
27	4,2	3,7	3,6	3,5	3,3	3,2	3,1
28	5,0	4,5	4,3	4,1	3,9	3,7	3,6
29	5,9	5,4	5,2	4,9	4,6	4,3	4,1
30	6,8	6,3	6,0	5,8	5,3	5,0	4,7
31	7,8	7,2	6,9	6,6	6,1	5,7	5,4
32	8,7	8,1	7,8	7,5	7,0	6,5	6,1

Зверніть увагу:

Дані в таблиці стосуються дверей із радіусом кромки 1 мм.

На дверях з іншими радіусами мінімальний фуги змінюється таким чином:

Радіус 0 мм:
Значення, наведені в таблиці + 0.4 мм

Радіус 3 мм:
Значення, наведені в таблиці - 0.8 мм

Виступи / Монтажна глибина

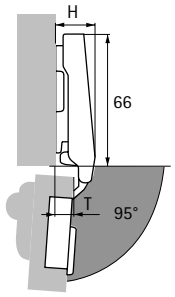

Виступ завіси H / виступ дверей T для відстані D = 0 мм та відстані до чашки C = 3 мм

Варіант монтажу дверей	H мм	T мм
накладна	19,5	10,0
напівнакладна	29,0	19,5
внутрішня	35,5	26,0

накладна

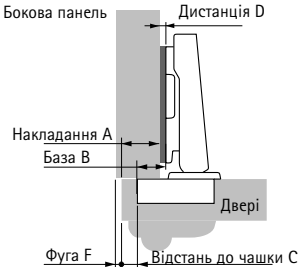

Дистанція D = C + B - A
= відстань до чашки C + 12,5 мм - накладання A

Накладання мм	Відстань до чашки C мм						
	3,0	4,0	4,5	5,0	6,0	7,0	8,0
	Дистанція D мм						
10	5,5	6,5	7,0	7,5	8,5	9,5	10,5
11	4,5	5,5	6,0	6,5	7,5	8,5	9,5
12	3,5	4,5	5,0	5,5	6,5	7,5	8,5
13	2,5	3,5	4,0	4,5	5,5	6,5	7,5
14	1,5	2,5	3,0	3,5	4,5	5,5	6,5
15	0,5	1,5	2,0	2,5	3,5	4,5	5,5
16		0,5	1,0	1,5	2,5	3,5	4,5
17			0,0	0,5	1,5	2,5	3,5
18					0,5	1,5	2,5
19						0,5	1,5
20							0,5

напівнакладна

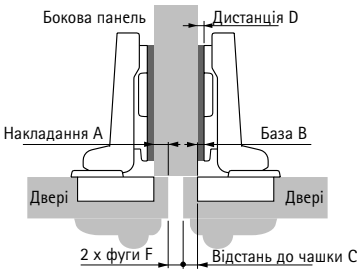

Дистанція D = C + B - A
= відстань до чашки C + 3 мм - накладання A

Накладання мм	Відстань до чашки C мм						
	3,0	4,0	4,5	5,0	6,0	7,0	8,0
	Дистанція D мм						
0	6,0	7,0	7,5	8,0	9,0	10,0	11,0
1	5,0	6,0	6,5	7,0	8,0	9,0	10,0
2	4,0	5,0	5,5	6,0	7,0	8,0	9,0
3	3,0	4,0	4,5	5,0	6,0	7,0	8,0
4	2,0	3,0	3,5	4,0	5,0	6,0	7,0
5	1,0	2,0	2,5	3,0	4,0	5,0	6,0
6	0,0	1,0	1,5	2,0	3,0	4,0	5,0
7		0,0	0,5	1,0	2,0	3,0	4,0
8				0,0	1,0	2,0	3,0
9					0,0	1,0	2,0
10						0,0	1,0
11							0,0

внутрішня

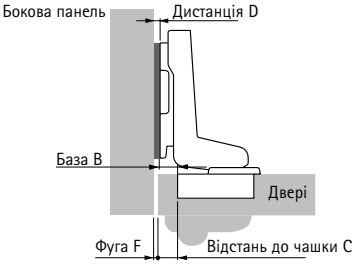

Дистанція D = C + B + F
= відстань до чашки C - 3.5 мм + фуга F

Товщина дверей мм	Відстань до чашки C мм						
	3,0	4,0	4,5	5,0	6,0	7,0	8,0
	Дистанція D мм						
14		0,7	1,2	1,7	2,7	3,7	4,7
15		0,7	1,2	1,7	2,7	3,7	4,7
16		0,9	1,4	1,9	2,9	3,9	4,9
17	0,0	1,0	1,5	2,0	3,0	4,0	5,0
18	0,2	1,2	1,7	2,2	3,1	4,1	5,1
19	0,4	1,4	1,9	2,3	3,3	4,3	5,3
20	0,6	1,6	2,1	2,6	3,5	4,5	5,5
21	0,9	1,8	2,3	2,8	3,8	4,7	5,7
22	1,2	2,1	2,6	3,1	4,0	5,0	6,0
23	1,5	2,4	2,9	3,4	4,3	5,3	6,2
24	1,8	2,8	3,2	3,7	4,6	5,6	6,5
25	2,3	3,2	3,6	4,1	5,0	5,9	6,9
26	2,8	3,6	4,1	4,5	5,4	6,3	7,2
27	3,7	4,2	4,6	5,0	5,8	6,7	7,6
28	4,5	5,0	5,3	5,6	6,4	7,2	8,1
29	5,4	5,9	6,2	6,4	7,1	7,8	8,6
30	6,3	6,8	7,0	7,3	7,8	8,5	9,2
31	7,3	7,7	7,9	8,1	8,6	9,2	9,9
32	8,2	8,6	8,8	9,0	9,5	10,0	10,6

Додатково

- Монтажні планки 90 - 101
- Аксесуари 208 - 211
- Технічна інформація 220 - 221

hettich.com/short/6f4480

Прихована завіса швидкого монтажу

- **Intermat завіса для товстих дверей, товщиною до 32 мм**
- **Кут відкривання 95°**

Контури дверей для мінімального застосування фуги - масштаб 1:1

Значення, наведені в таблиці мінімальної фуги, стосуються незаокруглених кромкам дверей.
Показники покращуються завдяки заокругленим кромкам дверей.
Щоб отримати мінімальну фугу, вибраний контур дверей повинен лежати в межах шаблону. Усі контури, що виступають за межі шаблону, відповідно збільшать фугу.

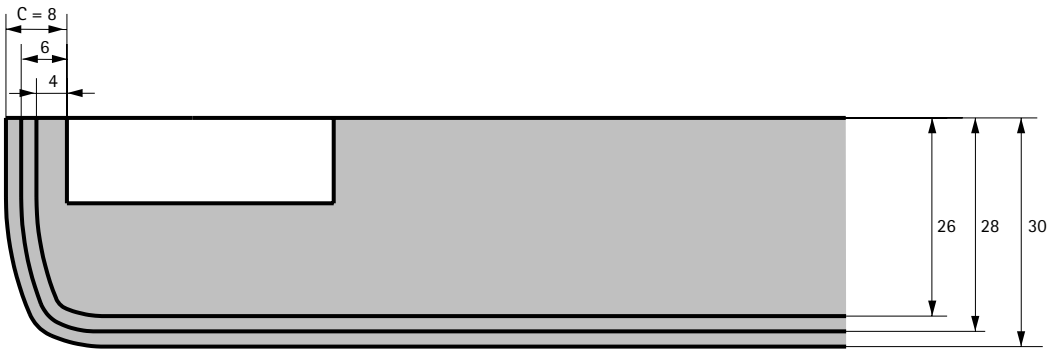

Приклад встановлення мінімальної фуги

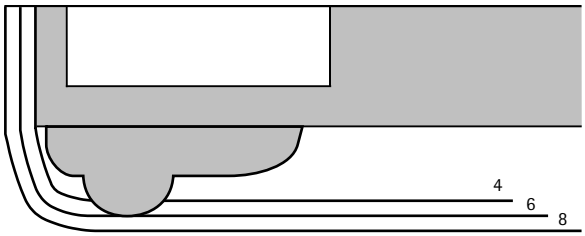

Приклад встановлення мінімальної фуги	
Товщина дверей	16 мм
Товщина профілю	12 мм
Загальна товщина	28 мм
Відстань до чашки C	6 мм

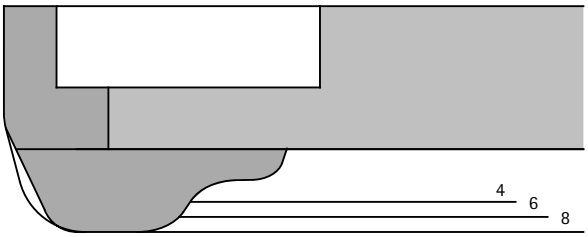

Приклад встановлення мінімальної фуги	
Товщина дверей	19 мм
Товщина профілю	11 мм
Загальна товщина	30 мм
Відстань до чашки C	8 мм

Прихована завіса швидкого монтажу

- **Intermat Спеціальна завіса для товстих дверей, товщиною до 43 мм**
- **Кут відкривання 95°, схема свердління TH 52 x 5.5 мм**



- Класифікація якості відповідно до EN 15570, Level 2
- Для товщини дверей 26 - 43 мм
- Діаметр чашки 40 мм
- Глибина чашки 13.7 мм
- Інтегроване регулювання накладання +2 мм / -2 мм
- Інтегроване регулювання по глибині +2.5 мм / -1.5 мм
- Регулювання по висоті на монтажній планці
- Цинк литий під тиском, нікельований

Схема свердління

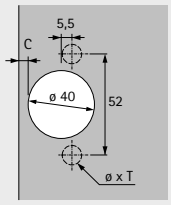

накладна
(База B 18 мм)

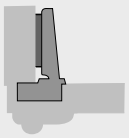

напівнакладна
(База B 8 мм)

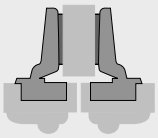

внутрішня
(База B -3 мм)



З функцією самозакривання (Intermat 9935)

Монтаж чашки	Монтажний отвір ø x T мм	**накладна** **50 шт**	**напівнакладна** **50 шт**	**внутрішня** **50 шт**
Для прикручування	-	**9 155 241**	**9 155 242**	**9 155 243**

Прихована завіса швидкого монтажу

- **Intermat Спеціальна завіса для товстих дверей, товщиною до 43 мм**
- **Кут відкривання 95°**

Мінімальна фуга для дверей

Товщина дверей мм	Відстань до чашки C мм									
	3,0	4,0	4,5	5,0	6,0	7,0	8,0	9,0	10,0	11,0
26	0,9	0,9	0,9	0,9	0,9	0,9	0,9	0,9	0,9	0,8
27	1,1	1,1	1,1	1,1	1,1	1,1	1,0	1,0	1,0	1,0
28	1,3	1,3	1,3	1,3	1,3	1,2	1,2	1,2	1,2	1,2
29	1,5	1,5	1,5	1,5	1,5	1,4	1,4	1,4	1,4	1,4
30	1,7	1,7	1,7	1,7	1,7	1,6	1,6	1,6	1,6	1,6
31	2,0	2,0	1,9	1,9	1,9	1,9	1,8	1,8	1,8	1,8
32	2,3	2,2	2,2	2,2	2,1	2,1	2,1	2,1	2,0	2,0
33	3,1	2,5	2,5	2,5	2,4	2,4	2,3	2,3	2,3	2,2
34	4,1	3,4	3,0	2,7	2,7	2,7	2,6	2,6	2,5	2,5
35	5,0	4,3	4,0	3,7	3,0	3,0	2,9	2,9	2,8	2,8
36	6,0	5,3	4,9	4,6	4,0	3,4	3,2	3,2	3,1	3,1
37	7,0	6,2	5,9	5,5	4,9	4,3	3,7	3,5	3,4	3,4
38	7,9	7,2	6,8	6,5	5,8	5,2	4,6	4,1	3,8	3,7
39	8,9	8,1	7,8	7,4	6,7	6,1	5,5	5,0	4,5	4,1
40	9,9	9,1	8,7	8,4	7,7	7,0	6,4	5,8	5,3	4,8
41	10,9	10,1	9,7	9,3	8,6	8,0	7,3	6,7	6,2	5,7
42	11,9	11,1	10,7	10,3	9,6	8,9	8,3	7,7	7,1	6,6
43	12,8	12,0	11,7	11,3	10,5	9,8	9,2	8,6	8,0	7,4

Зверніть увагу:

Дані в таблиці стосуються дверей із радіусом кромки 1 мм.

На дверях з іншими радіусами мінімальний фуги змінюється таким чином:

Радіус 0 мм:
Значення, наведені в таблиці + 0.4 мм

Радіус 3 мм:
Значення, наведені в таблиці - 0.8 мм

Виступи / Монтажна глибина

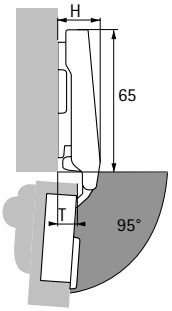

Виступ завіси H / виступ дверей T для відстані D = 0 мм та відстані до чашки C = 3 мм

Варіант монтажу дверей	H мм	T мм
накладна	20,0	10,5
напівнакладна	30,0	20,5
внутрішня	41,0	31,5

накладна

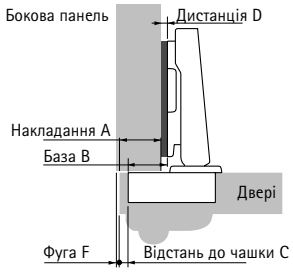

Дистанція D = C + B - A
= відстань до чашки C + 18 мм - накладання A

Накладання мм	Відстань до чашки C мм									
	3,0	4,0	4,5	5,0	6,0	7,0	8,0	9,0	10,0	11,0
	Дистанція D мм									
12	9,0	10,0	10,5	11,0	12,0	13,0	14,0	15,0	16,0	17,0
13	8,0	9,0	9,5	10,0	11,0	12,0	13,0	14,0	15,0	16,0
14	7,0	8,0	8,5	9,0	10,0	11,0	12,0	13,0	14,0	15,0
15	6,0	7,0	7,5	8,0	9,0	10,0	11,0	12,0	13,0	14,0
16	5,0	6,0	6,5	7,0	8,0	9,0	10,0	11,0	12,0	13,0
17	4,0	5,0	5,5	6,0	7,0	8,0	9,0	10,0	11,0	12,0
18	3,0	4,0	4,5	5,0	6,0	7,0	8,0	9,0	10,0	11,0
19	2,0	3,0	3,5	4,0	5,0	6,0	7,0	8,0	9,0	10,0
20	1,0	2,0	2,5	3,0	4,0	5,0	6,0	7,0	8,0	9,0
21	0,0	1,0	1,5	2,0	3,0	4,0	5,0	6,0	7,0	8,0
22		0,0	0,5	1,0	2,0	3,0	4,0	5,0	6,0	7,0
23				0,0	1,0	2,0	3,0	4,0	5,0	6,0
24					0,0	1,0	2,0	3,0	4,0	5,0
25						0,0	1,0	2,0	3,0	4,0
26							0,0	1,0	2,0	3,0
27								0,0	1,0	2,0
28									0,0	1,0
29										0,0

напівнакладна

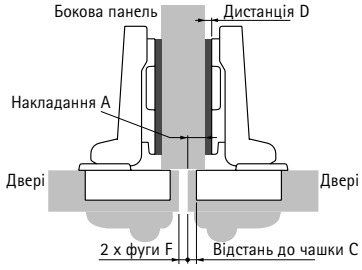

Дистанція D = C + B - A
= відстань до чашки C + 8 мм - накладання A

Накладання мм	Відстань до чашки C мм									
	3,0	4,0	4,5	5,0	6,0	7,0	8,0	9,0	10,0	11,0
	Дистанція D мм									
2	9,0	10,0	10,5	11,0	12,0	13,0	14,0	15,0	16,0	17,0
3	8,0	9,0	9,5	10,0	11,0	12,0	13,0	14,0	15,0	16,0
4	7,0	8,0	8,5	9,0	10,0	11,0	12,0	13,0	14,0	15,0
5	6,0	7,0	7,5	8,0	9,0	10,0	11,0	12,0	13,0	14,0
6	5,0	6,0	6,5	7,0	8,0	9,0	10,0	11,0	12,0	13,0
7	4,0	5,0	5,5	6,0	7,0	8,0	9,0	10,0	11,0	12,0
8	3,0	4,0	4,5	5,0	6,0	7,0	8,0	9,0	10,0	11,0
9	2,0	3,0	3,5	4,0	5,0	6,0	7,0	8,0	9,0	10,0
10	1,0	2,0	2,5	3,0	4,0	5,0	6,0	7,0	8,0	9,0
11	0,0	1,0	1,5	2,0	3,0	4,0	5,0	6,0	7,0	8,0
12		0,0	0,5	1,0	2,0	3,0	4,0	5,0	6,0	7,0
13				0,0	1,0	2,0	3,0	4,0	5,0	6,0
14					0,0	1,0	2,0	3,0	4,0	5,0
15						0,0	1,0	2,0	3,0	4,0
16							0,0	1,0	2,0	3,0
17								0,0	1,0	2,0
18									0,0	1,0
19										0,0

внутрішня

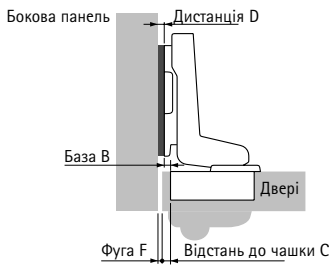

Дистанція D = C + B + F
= відстань до чашки C - 3 мм + фуга F

Товщина дверей мм	Відстань до чашки C мм									
	3,0	4,0	4,5	5,0	6,0	7,0	8,0	9,0	10,0	11,0
	Дистанція D мм									
26	0,9	1,9	2,4	2,9	3,9	4,9	5,9	6,9	7,9	8,8
27	1,1	2,1	2,6	3,1	4,1	5,1	6,0	7,0	8,0	9,0
28	1,3	2,3	2,8	3,3	4,3	5,2	6,2	7,2	8,2	9,2
29	1,5	2,5	3,0	3,5	4,5	5,4	6,4	7,4	8,4	9,4
30	1,7	2,7	3,2	3,7	4,7	5,6	6,6	7,6	8,6	9,6
31	2,0	3,0	3,4	3,9	4,9	5,9	6,8	7,8	8,8	9,8
32	2,3	3,2	3,7	4,2	5,1	6,1	7,1	8,1	9,0	10,0
33	3,1	3,5	4,0	4,5	5,4	6,4	7,3	8,3	9,3	10,2
34	4,1	4,4	4,5	4,7	5,7	6,7	7,6	8,6	9,5	10,5
35	5,0	5,3	5,5	5,7	6,0	7,0	7,9	8,9	9,8	10,8
36	6,0	6,3	6,4	6,6	7,0	7,4	8,2	9,2	10,1	11,1
37	7,0	7,2	7,4	7,5	7,9	8,3	8,7	9,5	10,4	11,4
38	7,9	8,2	8,3	8,5	8,8	9,2	9,6	10,1	10,8	11,7
39	8,9	9,1	9,3	9,4	9,7	10,1	10,5	11,0	11,5	12,1
40	9,9	10,1	10,2	10,4	10,7	11,0	11,4	11,8	12,3	12,8
41	10,9	11,1	11,2	11,3	11,6	12,0	12,3	12,7	13,2	13,7
42	11,9	12,1	12,2	12,3	12,6	12,9	13,3	13,7	14,1	14,6
43	12,8	13,0	13,2	13,3	13,5	13,8	14,2	14,6	15,0	15,4

Додатково

- Монтажні планки 90 - 101
- Аксесуари 208 - 211
- Технічна інформація 220 - 221

hettich.com/short/4649cc

Прихована завіса швидкого монтажу

- **Intermat Спеціальна завіса для товстих дверей, товщиною до 43 мм**
- **Кут відкривання 95°**

Контури дверей для мінімального застосування фуги - масштаб 1:1

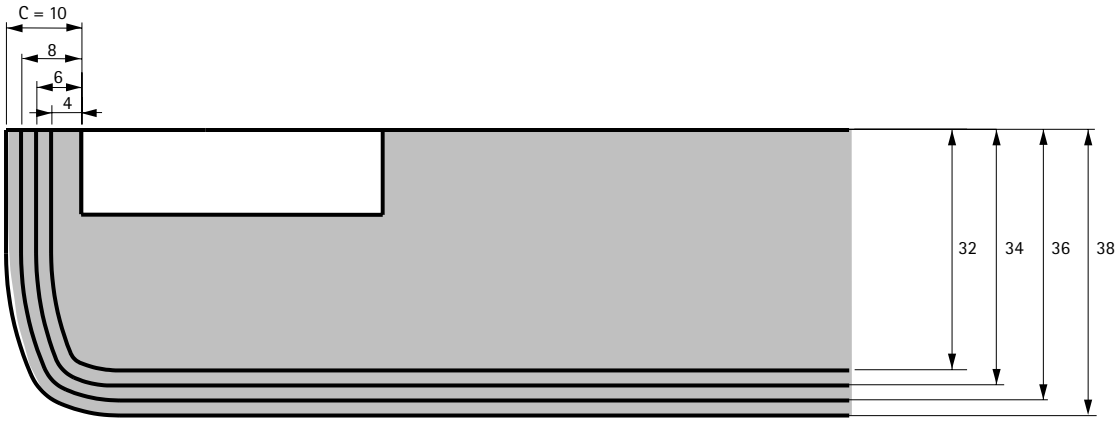

Приклад встановлення мінімальної фуги

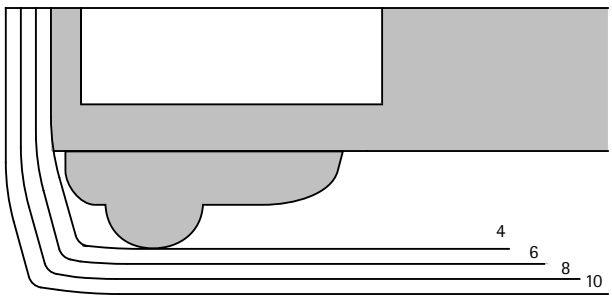

Приклад встановлення мінімальної фуги	
Товщина дверей	19 мм
Товщина профілю	13 мм
Загальна товщина	32 мм
Відстань до чашки C	4 мм

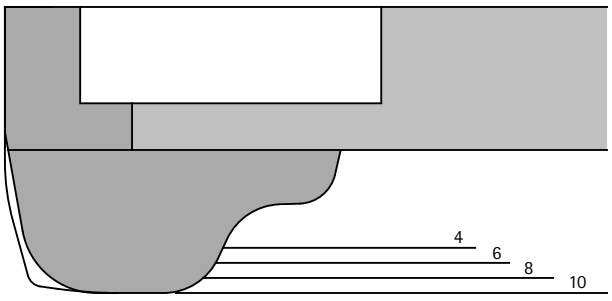

Приклад встановлення мінімальної фуги	
Товщина дверей	19 мм
Товщина профілю	19 мм
Загальна товщина	38 мм
Відстань до чашки C	10 мм

Прихована завіса швидкого монтажу

- **Intermat завіса 125°**
- **Кут відкривання 125°, схема свердління TH 52 x 5.5 мм**



- Класифікація якості відповідно до EN 15570, Level 2
- Для товщини дверей 15 - 28 мм
- Глибина чашки 12.7 мм
- Інтегроване регулювання накладання +2 мм / -2 мм
- Інтегроване регулювання по глибині +2 мм / -1,5 мм
- Регулювання по висоті на монтажній планці
- Сталь, нікельована

Схема свердління

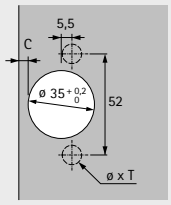

накладна
(База B 12.5 мм)

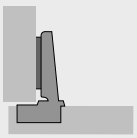

напівнакладна
(База B 3 мм)

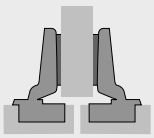

З функцією самозакривання (Intermat 9944)

Монтаж чашки	Монтажний отвір ø x T мм	**накладна**		**напівнакладна**	
		50 шт	**200 шт**	**50 шт**	**200 шт**
Для прикручування	-	**0 073 905**	**1 058 545**	**0 073 909**	**1 058 546**
Для пресування	ø 10 x 11	**0 073 906**	**1 058 547**	**0 073 910**	**1 058 548**
з розтискними муфтами	ø 10 x 11	**9 043 370**	**9 044 966**	**9 043 371**	**9 044 967**

Прихована завіса швидкого монтажу

- **Intermat завіса 125°**
- **Кут відкривання 125°, схема свердління TB 45 x 9.5 мм**



- Класифікація якості відповідно до EN 15570, Level 2
- Для товщини дверей 15 - 28 мм
- Глибина чашки 12.7 мм
- Інтегроване регулювання накладання +2 мм / -2 мм
- Інтегроване регулювання по глибині +2 мм / -1,5 мм
- Регулювання по висоті на монтажній планці
- Сталь, нікельована

Схема свердління

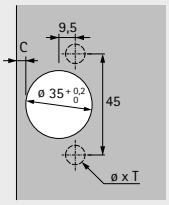

накладна
(База B 12.5 мм)

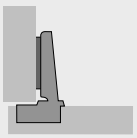

напівнакладна
(База B 3 мм)

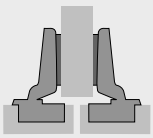

З функцією самозакривання (Intermat 9944)

Монтаж чашки	Монтажний отвір ø x T мм	**накладна**		**напівнакладна**	
		50 шт	**200 шт**	**50 шт**	**200 шт**
Для прикручування	-	**9 043 379**	**1 070 715**	**9 043 380**	**9 046 809**
Для пресування	ø 8 x 11	**0 073 907**	**1 058 549**	**0 073 911**	**1 058 550**
з розпірними муфтами	ø 8 x 11	**9 043 381**	**9 044 970**	**9 043 382**	**9 044 971**

Прихована завіса швидкого монтажу

- **Intermat завіса 125°**
- **Кут відкривання 125°**

Мінімальна фуга для дверей

Товщина дверей мм	Відстань до чашки C мм					
	3,0	4,0	4,5	5,0	5,5	6,0
15	0,6	0,6	0,6	0,6	0,6	0,6
16	0,9	0,8	0,8	0,8	0,8	0,8
17	1,1	1,1	1,1	1,0	1,0	1,0
18	1,4	1,4	1,3	1,3	1,3	1,3
19	1,8	1,7	1,7	1,6	1,6	1,6
20	2,1	2,1	2,0	2,0	1,9	1,9
21	2,6	2,5	2,4	2,4	2,3	2,3
22	3,2	3,0	2,9	2,8	2,8	2,7
23	3,8	3,6	3,5	3,4	3,3	3,2
24	4,6	4,2	4,1	4,0	3,9	3,8
25	5,4	5,0	4,8	4,6	4,5	4,4
26	6,3	5,8	5,6	5,4	5,2	5,1
27	7,1	6,6	6,4	6,2	6,0	5,8
28	8,0	7,5	7,2	7,0	6,8	6,6

Зверніть увагу:

Дані в таблиці стосуються дверей із радіусом кромки 1 мм.

На дверях з іншими радіусами мінімальний фуги змінюється таким чином:

Радіус 0 мм:
Значення, наведені в таблиці + 0.4 мм

Радіус 3 мм:
Значення, наведені в таблиці - 0.8 мм

Виступи / Монтажна глибина

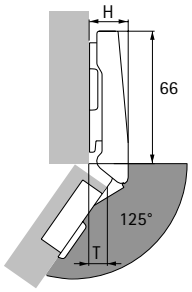

Виступ завіси H / виступ дверей T для відстані D = 0 мм та відстані до чашки C = 3 мм

Варіант монтажу дверей	H мм	T мм
накладна	19,5	8,5
напівнакладна	29,0	18,0

накладна

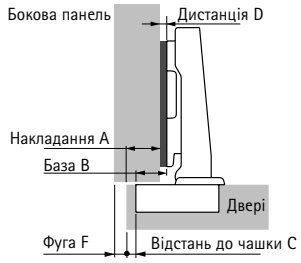

Дистанція D = C + B - A
= відстань до чашки C + 12,5 мм - накладання A

Накладання мм	Відстань до чашки C мм					
	3,0	4,0	4,5	5,0	5,5	6,0
	Дистанція D мм					
10	5,5	6,5	7,0	7,5	8,0	8,5
11	4,5	5,5	6,0	6,5	7,0	7,5
12	3,5	4,5	5,0	5,5	6,0	6,5
13	2,5	3,5	4,0	4,5	5,0	5,5
14	1,5	2,5	3,0	3,5	4,0	4,5
15	0,5	1,5	2,0	2,5	3,0	3,5
16		0,5	1,0	1,5	2,0	2,5
17			0,0	0,5	1,0	1,5
18					0,0	0,5

напівнакладна

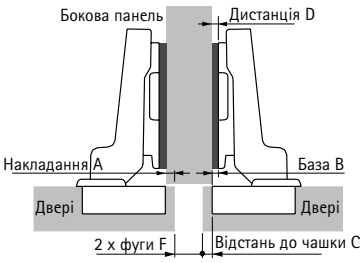

Дистанція D = C + B - A
= відстань до чашки C + 3 мм - накладання A

Накладання мм	Відстань до чашки C мм					
	3,0	4,0	4,5	5,0	5,5	6,0
	Дистанція D мм					
- 2	8,0	9,0	9,5	10,0	10,5	11,0
- 1	7,0	8,0	8,5	9,0	9,5	10,0
0	6,0	7,0	7,5	8,0	8,5	9,0
1	5,0	6,0	6,5	7,0	7,5	8,0
2	4,0	5,0	5,5	6,0	6,5	7,0
3	3,0	4,0	4,5	5,0	5,5	6,0
4	2,0	3,0	3,5	4,0	4,5	5,0
5	1,0	2,0	2,5	3,0	3,5	4,0
6	0,0	1,0	1,5	2,0	2,5	3,0
7		0,0	0,5	1,0	1,5	2,0
8				0,0	0,5	1,0
9						0,0

Додатково

- Монтажні планки 90 - 101
- Аксесуари 208 - 211
- Технічна інформація 220 - 221

hettich.com/short/172775

Прихована завіса швидкого монтажу

- **Sensys завіса широкого кута відкривання, з нульовим входженням**
- **Кут відкривання 165°, схема свердління TH 52 x 5.5 мм**

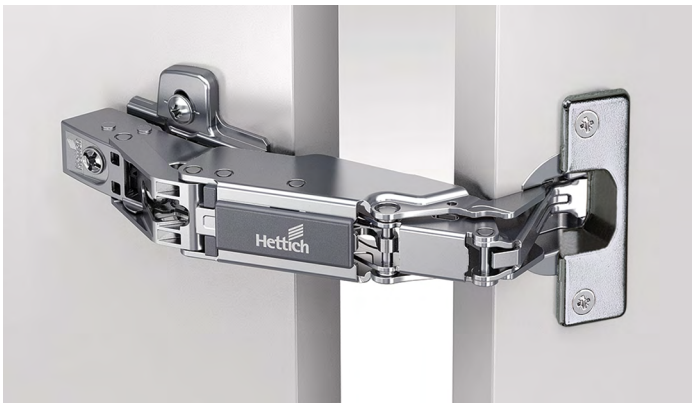

- Класифікація якості відповідно до EN 15570, Level 3
- Для товщини дверей 15 - 24 мм
- Глибина чашки 11.6 мм
- Інтегроване регулювання накладання +2 мм / -2 мм
- Інтегроване регулювання по глибині +3 мм / -2 мм
- Регулювання по висоті на монтажній планці
- Сталь / нікельований цинк литий під тиском

Схема свердління

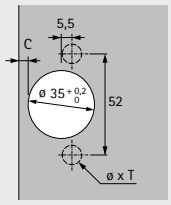

накладна
(База B 12.5 мм)



напівнакладна
(База B 3 мм)



З функцією самозакривання (Sensys 8657)

Монтаж чашки	Монтажний отвір ø x T мм	**накладна** **50 шт**	**напівнакладна** **50 шт**
Для прикручування	-	**9 099 750**	**9 099 760**
Для пресування	ø 10 x 11	**9 099 751**	**9 099 761**
з розтискними муфтами	ø 10 x 11	**9 099 756**	**9 099 766**

Без функції самозакривання, для застосування без ручок (Sensys 8687)

Монтаж чашки	Монтажний отвір ø x T мм	**накладна** **50 шт**	**напівнакладна** **50 шт**
Для прикручування	-	**9 099 810**	**9 099 820**
Для пресування	ø 10 x 11	**9 099 811**	**9 099 821**
з розтискними муфтами	ø 10 x 11	**9 099 816**	**9 099 826**

Прихована завіса швидкого монтажу

- **Sensys завіса широкого кута відкривання, з нульовим входженням**
- **Кут відкривання 165°, схема свердління TB 45 x 9.5 мм**

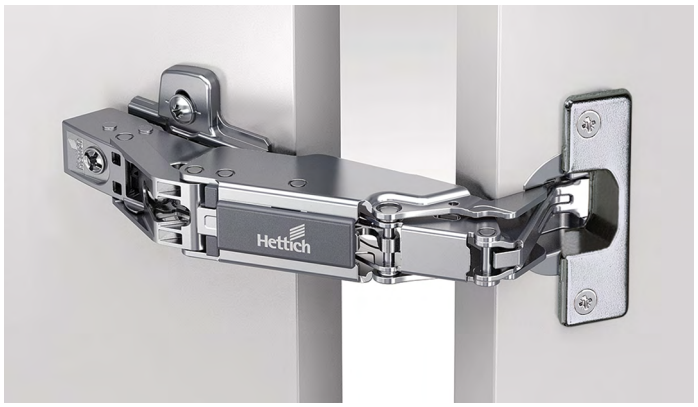

- Класифікація якості відповідно до EN 15570, Level 3
- Для товщини дверей 15 - 24 мм
- Глибина чашки 11.6 мм
- Інтегроване регулювання накладання +2 мм / -2 мм
- Інтегроване регулювання по глибині +3 мм / -2 мм
- Регулювання по висоті на монтажній планці
- Сталь / нікельований цинк литий під тиском

Схема свердління

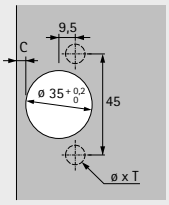

накладна
(База B 12.5 мм)



напівнакладна
(База B 3 мм)



З функцією самозакривання (Sensys 8657)

Монтаж чашки	Монтажний отвір ø x T мм	**накладна** **50 шт**	**напівнакладна** **50 шт**
Для прикручування	-	**9 099 770**	**9 099 780**
Для пресування	ø 8 x 11	**9 099 771**	**9 099 781**
з розтискними муфтами	ø 8 x 11	**9 099 776**	**9 099 786**

Без функції самозакривання, для застосування без ручок (Sensys 8687)

Монтаж чашки	Монтажний отвір ø x T мм	**накладна** **50 шт**	**напівнакладна** **50 шт**
Для прикручування	-	**9 099 830**	**9 099 840**
Для пресування	ø 8 x 11	**9 099 831**	**9 099 841**
з розтискними муфтами	ø 8 x 11	**9 099 836**	**9 099 846**

Прихована завіса швидкого монтажу

- **Sensys завіса широкого кута відкривання, з нульовим входженням**
- **Кут відкривання 165°**

Мінімальна фуга для дверей

Товщина дверей мм	Відстань до чашки C мм					
	3,0	4,0	4,5	5,0	6,0	7,0
15	0,0	0,0	0,0	0,0	0,0	0,0
16	0,0	0,0	0,0	0,0	0,0	0,0
17	0,0	0,0	0,0	0,0	0,0	0,0
18	0,0	0,0	0,0	0,0	0,0	0,0
19	0,0	0,0	0,0	0,0	0,0	0,0
20	0,0	0,0	0,0	0,0	0,0	0,0
21	0,0	0,0	0,0	0,0	0,0	0,0
22	0,0	0,0	0,0	0,0	0,0	0,0
23	0,0	0,0	0,0	0,0	0,0	0,0
24	0,0	0,0	0,0	0,0	0,0	0,0
25	0,0	0,0	0,0	0,0	0,0	0,0
26	0,1	0,1	0,1	0,1	0,1	0,1
27	0,1	0,1	0,1	0,1	0,1	0,1
28	0,2	0,2	0,2	0,2	0,2	0,3
29*	0,4	0,4	0,4	0,4	0,5	0,6
30**	0,7	0,7	0,8	0,8	1,0	1,1
31**	1,1	1,2	1,3	1,4	1,6	
32**	1,7	1,9	2,0	2,2		

*при використанні обмежувача кута відкривання 120°
** при використанні обмежувача кута відкривання 105°

Виступи / Монтажна глибина

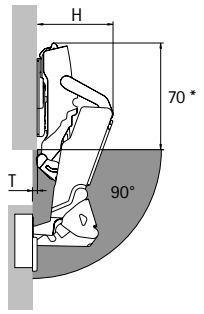

Відсутність виступу дверей T до відстані D = 3, вільна внутрішня частина для висувних шухляд.
*Завіса закрита: 80 мм

Варіант монтажу дверей	H мм (макс. при 30°)	T мм (90°, D0)
накладна	66	-3
напівнакладна	75,5	6,5

накладна

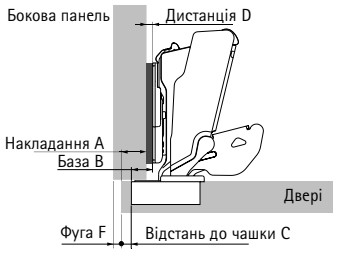

Дистанція D = C + B - A
= відстань до чашки C + 12,5 мм - накладання A

Накладання мм	Відстань до чашки C мм					
	3,0	4,0	4,5	5,0	6,0	7,0
	Дистанція D мм					
10	5,5	6,5	7,0	7,5	8,5	9,5
11	4,5	5,5	6,0	6,5	7,5	8,5
12	3,5	4,5	5,0	5,5	6,5	7,5
13	2,5	3,5	4,0	4,5	5,5	6,5
14	1,5	2,5	3,0	3,5	4,5	5,5
15	0,5	1,5	2,0	2,5	3,5	4,5
16		0,5	1,0	1,5	2,5	3,5
17			0,0	0,5	1,5	2,5
18					0,5	1,5
19						0,5

напівнакладна

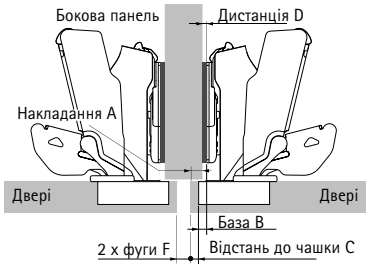

Дистанція D = C + B - A
= відстань до чашки C + 3 мм - накладання A

Накладання мм	Відстань до чашки C мм					
	3,0	4,0	4,5	5,0	6,0	7,0
	Дистанція D мм					
- 2	8,0	9,0	9,5	10,0	11,0	12,0
- 1	7,0	8,0	8,5	9,0	10,0	11,0
0	6,0	7,0	7,5	8,0	9,0	10,0
1	5,0	6,0	6,5	7,0	8,0	9,0
2	4,0	5,0	5,5	6,0	7,0	8,0
3	3,0	4,0	4,5	5,0	6,0	7,0
4	2,0	3,0	3,5	4,0	5,0	6,0
5	1,0	2,0	2,5	3,0	4,0	5,0
6	0,0	1,0	1,5	2,0	3,0	4,0
7		0,0	0,5	1,0	2,0	3,0
8				0,0	1,0	2,0
9					0,0	1,0
10						0,0

Додатково

- Монтажні планки 90 - 101
- Аксесуари 208 - 211
- Технічна інформація 220 - 221

hettich.com/short/b5168f

Прихована завіса швидкого монтажу

- **Intermat кутова завіса W20**
- **Кут відкривання 95°, схема свердління TH 52 x 5.5 мм**



- Класифікація якості відповідно до EN 15570, Level 2
- Для товщини дверей 14 - 32 мм
- Глибина чашки 10.5 мм
- Інтегроване регулювання зміщення +2 мм / -2 мм
- Інтегроване регулювання накладання +2 мм / -2 мм
- Регулювання по висоті на монтажній планці
- Сталь / нікельований цинк литий під тиском

Схема свердління

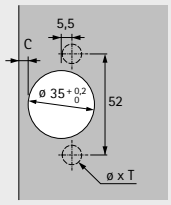

накладна
(База B 7 мм)



внутрішня
(База B -9 мм)

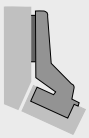

З функцією самозакривання (Intermat 9936 W20)

Монтаж чашки	Монтажний отвір ø x T мм	**накладна** **50 шт**	**внутрішня** **50 шт**
Для прикручування	-	**0 077 644**	**0 077 645**
Для пресування	ø 10 x 11	**0 077 680**	**0 077 682**
з розтискними муфтами	ø 10 x 11	**9 043 664**	**9 043 665**

Прихована завіса швидкого монтажу

- **Intermat кутова завіса W20**
- **Кут відкривання 95°, схема свердління TB 45 x 9.5 мм**



- Класифікація якості відповідно до EN 15570, Level 2
- Для товщини дверей 14 - 32 мм
- Глибина чашки 10.5 мм
- Інтегроване регулювання зміщення +2 мм / -2 мм
- Інтегроване регулювання накладання +2 мм / -2 мм
- Регулювання по висоті на монтажній планці
- Сталь / нікельований цинк литий під тиском

Схема свердління

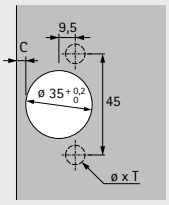

накладна
(База B 7 мм)



внутрішня
(База B -9 мм)

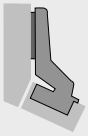

З функцією самозакривання (Intermat 9936 W20)

Монтаж чашки	Монтажний отвір ø x T мм	**накладна** **50 шт**	**внутрішня** **50 шт**
Для прикручування	-	**9 043 583**	**9 043 584**
Для пресування	ø 8 x 11	**0 077 681**	**0 077 683**
з розтискними муфтами	ø 8 x 11	**9 043 674**	**9 043 675**

Прихована завіса швидкого монтажу

- **Intermat кутова завіса W20**
- **Кут відкривання 95°**

Мінімальна фуга для дверей

Товщина дверей мм	Відстань до чашки C мм						
	3,0	4,0	4,5	5,0	6,0	7,0	8,0
14	0,2	0,2	0,2	0,2	0,2	0,2	0,2
15	0,3	0,2	0,2	0,2	0,2	0,2	0,2
16	0,4	0,4	0,4	0,4	0,4	0,4	0,4
17	0,5	0,5	0,5	0,5	0,5	0,5	0,5
18	0,7	0,7	0,7	0,7	0,6	0,6	0,6
19	0,9	0,9	0,9	0,8	0,8	0,8	0,8
20	1,1	1,1	1,1	1,1	1,0	1,0	1,0
21	1,4	1,3	1,3	1,3	1,3	1,2	1,2
22	1,7	1,6	1,6	1,6	1,5	1,5	1,5
23	2,0	1,9	1,9	1,9	1,8	1,8	1,7
24	2,3	2,3	2,2	2,2	2,1	2,1	2,0
25	2,8	2,7	2,6	2,6	2,5	2,4	2,4
26	3,3	3,1	3,1	3,0	2,9	2,8	2,7
27	4,2	3,7	3,6	3,5	3,3	3,2	3,1
28	5,0	4,5	4,3	4,1	3,9	3,7	3,6
29	5,9	5,4	5,2	4,9	4,6	4,3	4,1
30	6,8	6,3	6,0	5,8	5,3	5,0	4,7
31	7,8	7,2	6,9	6,6	6,1	5,7	5,4
32	8,7	8,1	7,8	7,5	7,0	6,5	6,1

Зверніть увагу:

Дані в таблиці стосуються дверей із радіусом кромки 1 мм.

На дверях з іншими радіусами мінімальний фуги змінюється таким чином:

Радіус 0 мм:
Значення, наведені в таблиці + 0.4 мм

Радіус 3 мм:
Значення, наведені в таблиці - 0.8 мм

Примітка

На кресленнях нижче показані завіси, включаючи відстані для монтажних планок, у масштабі 1:1. Накладання дверей можна виміряти безпосередньо з окремих дистанційних ліній, накресливши необхідну відстань до чашки C (3 - 8 мм).

Щоб визначити положення для кріплення монтажної планки, виміряйте уздовж вибраної лінії відстані від переднього краю корпусу шафи до відповідної лінії розмітки для лінії отворів.

Залежно від товщини дверей і відстані до чашки C необхідно враховувати необхідний мінімальний зазор, як показано в таблиці.

накладна (B 7 мм) - Масштаб 1:1

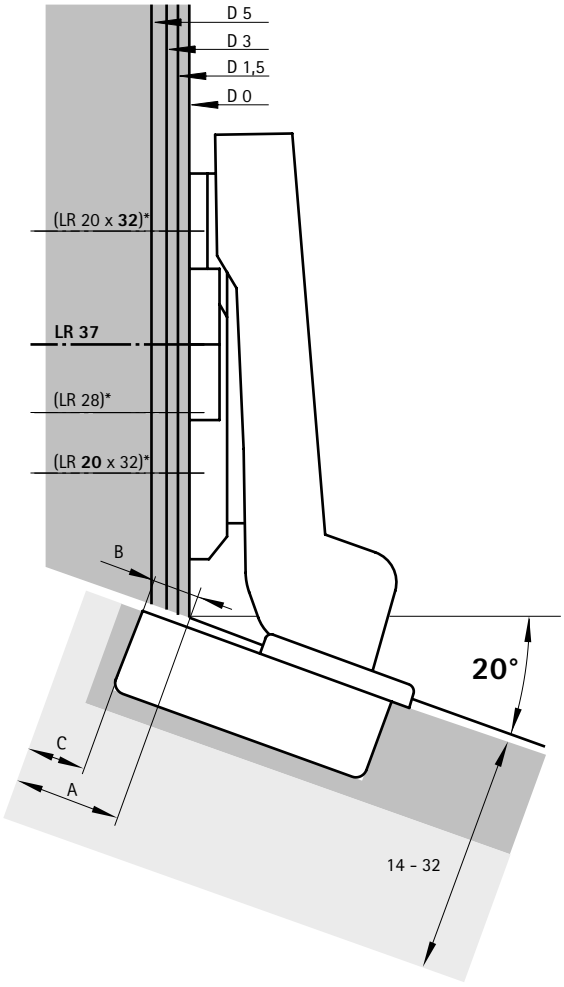

внутрішня (B -9 мм) - Масштаб 1:1

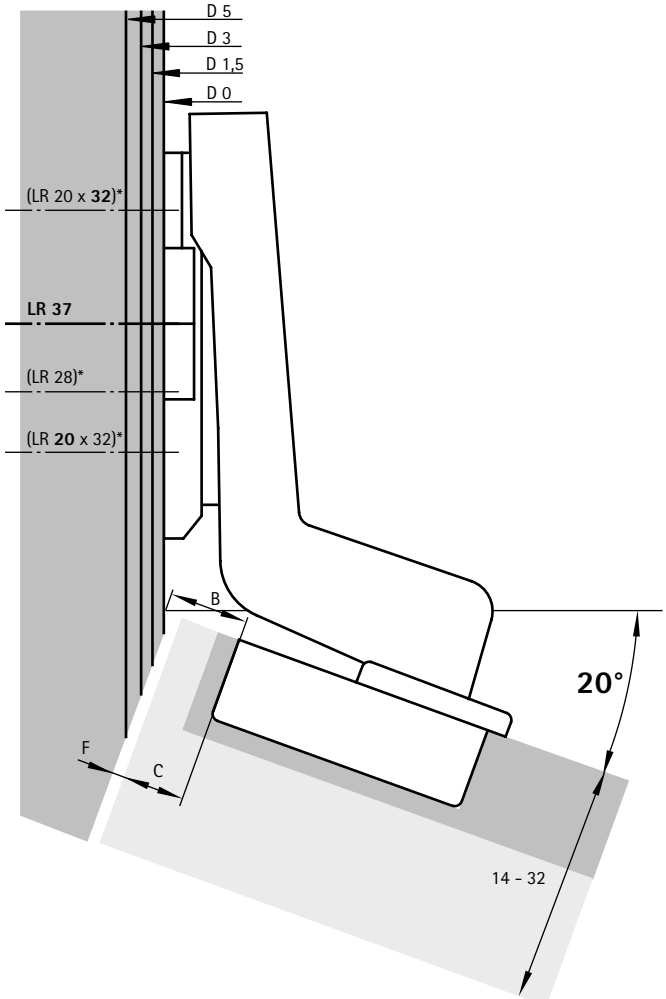

Додатково

- Монтажні планки 90 - 101
- Аксесуари 208 - 211
- Технічна інформація 220 - 221

hettich.com/short/532d42

Прихована завіса швидкого монтажу

- **Intermat кутова завіса W30**
- **Кут відкривання 95°, схема свердління TH 52 x 5.5 мм**



- Класифікація якості відповідно до EN 15570, Level 2
- Для товщини дверей 14 - 32 мм
- Глибина чашки 10.5 мм
- Інтегроване регулювання зміщення +2 мм / -2 мм
- Інтегроване регулювання накладання +2 мм / -2 мм
- Регулювання по висоті на монтажній планці
- Сталь / нікельований цинк литий під тиском

Схема свердління

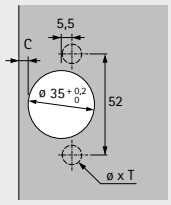

накладна
(База B 7 мм)



внутрішня
(База B -10 мм)

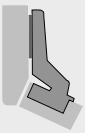

З функцією самозакривання (Intermat 9936 W30)

Монтаж чашки	Монтажний отвір ø x T мм	**накладна** **50 шт**	**внутрішня** **50 шт**
Для прикручування	-	**0 077 690**	**0 073 928**
Для пресування	ø 10 x 11	**0 077 691**	**0 073 929**
з розтискними муфтами	ø 10 x 11	**9 043 666**	**9 043 667**

Без функції самозакривання, для застосування без ручок (Intermat 9966 W30)

Монтаж чашки	Монтажний отвір ø x T мм	**накладна** **50 шт**	**внутрішня** **50 шт**
Для прикручування	-	**9 044 826**	**9 044 829**
Для пресування	ø 10 x 11	**9 043 383**	**9 043 390**
з розтискними муфтами	ø 10 x 11	**9 043 758**	**9 043 759**

Прихована завіса швидкого монтажу

- **Intermat кутова завіса W30**
- **Кут відкривання 95°, схема свердління TB 45 x 9.5 мм**



- Класифікація якості відповідно до EN 15570, Level 2
- Для товщини дверей 14 - 32 мм
- Глибина чашки 10.5 мм
- Інтегроване регулювання зміщення +2 мм / -2 мм
- Інтегроване регулювання накладання +2 мм / -2 мм
- Регулювання по висоті на монтажній планці
- Сталь / нікельований цинк литий під тиском

Схема свердління

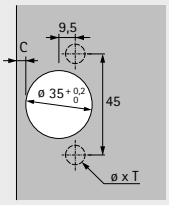

накладна
(База B 7 мм)



внутрішня
(База B -10 мм)

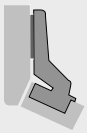

З функцією самозакривання (Intermat 9936 W30)

Монтаж чашки	Монтажний отвір ø x T мм	**накладна** **50 шт**	**внутрішня** **50 шт**
Для прикручування	-	**9 043 754**	**9 043 585**
Для пресування	ø 8 x 11	**0 077 692**	**0 073 930**
з розтискними муфтами	ø 8 x 11	**9 043 676**	**9 043 677**

Без функції самозакривання, для застосування без ручок (Intermat 9966 W30)

Монтаж чашки	Монтажний отвір ø x T мм	**накладна** **50 шт**	**внутрішня** **50 шт**
Для прикручування	-	**9 043 387**	**9 043 391**
Для пресування	ø 8 x 11	**9 043 388**	**9 043 392**
з розтискними муфтами	ø 8 x 11	**9 043 389**	**9 043 393**

Прихована завіса швидкого монтажу

- **Intermat кутова завіса W30**
- **Кут відкривання 95°**

Мінімальна фуга для дверей

Товщина дверей мм	Відстань до чашки C мм						
	3,0	4,0	4,5	5,0	6,0	7,0	8,0
14	0,2	0,2	0,2	0,2	0,2	0,2	0,2
15	0,3	0,2	0,2	0,2	0,2	0,2	0,2
16	0,4	0,4	0,4	0,4	0,4	0,4	0,4
17	0,5	0,5	0,5	0,5	0,5	0,5	0,5
18	0,7	0,7	0,7	0,7	0,6	0,6	0,6
19	0,9	0,9	0,9	0,8	0,8	0,8	0,8
20	1,1	1,1	1,1	1,1	1,0	1,0	1,0
21	1,4	1,3	1,3	1,3	1,3	1,2	1,2
22	1,7	1,6	1,6	1,6	1,5	1,5	1,5
23	2,0	1,9	1,9	1,9	1,8	1,8	1,7
24	2,3	2,3	2,2	2,2	2,1	2,1	2,0
25	2,8	2,7	2,6	2,6	2,5	2,4	2,4
26	3,3	3,1	3,1	3,0	2,9	2,8	2,7
27	4,2	3,7	3,6	3,5	3,3	3,2	3,1
28	5,0	4,5	4,3	4,1	3,9	3,7	3,6
29	5,9	5,4	5,2	4,9	4,6	4,3	4,1
30	6,8	6,3	6,0	5,8	5,3	5,0	4,7
31	7,8	7,2	6,9	6,6	6,1	5,7	5,4
32	8,7	8,1	7,8	7,5	7,0	6,5	6,1

Зверніть увагу:

Дані в таблиці стосуються дверей із радіусом кромки 1 мм.

На дверях з іншими радіусами мінімальний фуги змінюється таким чином:

Радіус 0 мм:
Значення, наведені в таблиці + 0.4 мм

Радіус 3 мм:
Значення, наведені в таблиці - 0.8 мм

Примітка

На кресленнях нижче показані завіси, включаючи відстані для монтажних планок, у масштабі 1:1. Враховуючи відстань до чашки C (3 – 8 мм), а також мінімальну фугу, необхідну відстань до монтажної планки та лінію свердління можна визначити, накресливши дверцята та бічні панелі.

Ви знайдете додаткову інформацію в конфігураторі завісів, в онлайн-каталозі або на нашому каналі Hettich на YouTube.

накладна (B 7 мм) - Масштаб 1:1

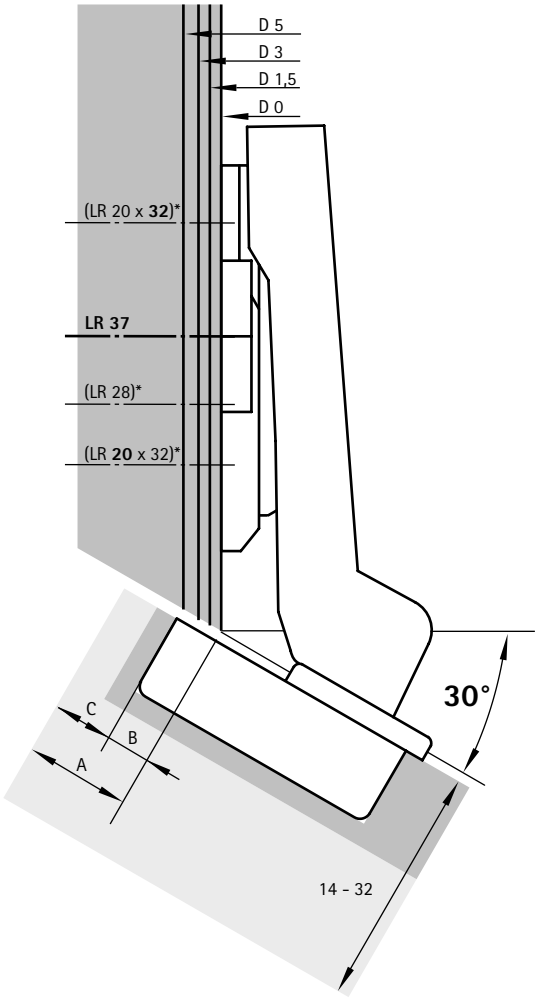

внутрішня (B -10 мм) - Масштаб 1:1

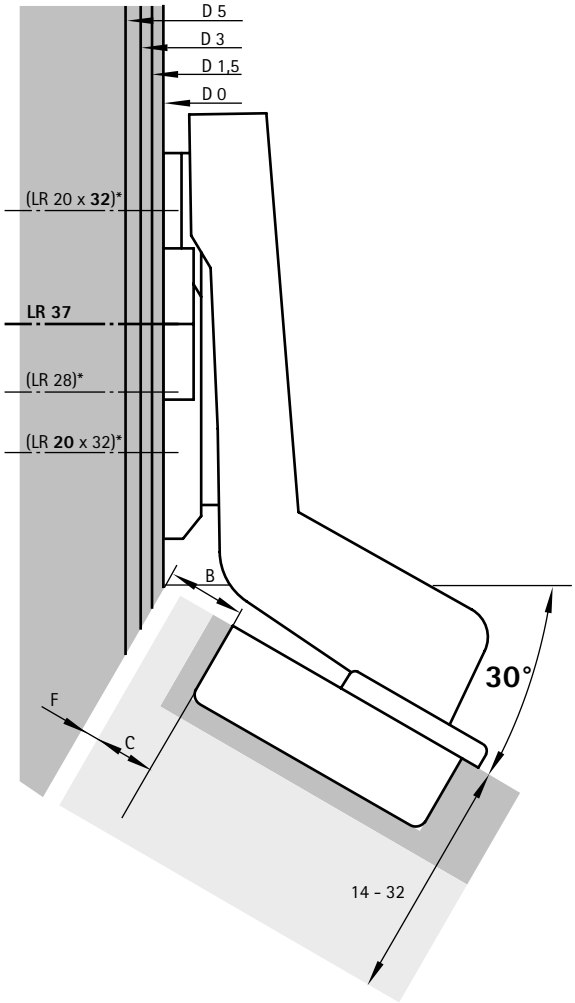

Додатково

- Монтажні планки 90 - 101
- Аксесуари 208 - 211
- Технічна інформація 220 - 221

hettich.com/short/de353d

Прихована завіса швидкого монтажу

- **Intermat кутова завіса W45**
- **Кут відкривання 95°, схема свердління TH 52 x 5.5 мм**



- Класифікація якості відповідно до EN 15570, Level 2
- Для товщини дверей 14 - 32 мм
- Глибина чашки 10.5 мм
- Інтегроване регулювання зміщення +2 мм / -2 мм
- Інтегроване регулювання накладання +2 мм / -2 мм
- Регулювання по висоті на монтажній планці
- Сталь / нікельований цинк литий під тиском

Схема свердління

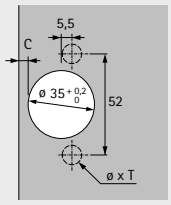

накладна
(База B 6 мм)



внутрішня
(База B 0 мм)



(База B -17 мм)



З функцією самозакривання (Intermat 9936 W45)

Монтаж чашки	Монтажний отвір ø x T мм	**накладна**		**внутрішня**
		База B 6 мм	**База B 0 мм**	**База B -17 мм**
		50 шт	**50 шт**	**50 шт**
Для прикручування	-	**0 077 699**	**0 048 096**	**0 073 932**
Для пресування	ø 10 x 11	**0 077 700**	**0 048 097**	**0 073 933**
з розтискними муфтами	ø 10 x 11	**9 043 669**	**9 043 668**	**9 043 671**

Без функції самозакривання, для застосування без ручок (Intermat 9966 W45)

Монтаж чашки	Монтажний отвір ø x T мм	**накладна**		**внутрішня**
		База B 6 мм	**База B 0 мм**	**База B -17 мм**
		50 шт	**50 шт**	**50 шт**
Для прикручування	-	**9 044 835**	**9 044 832**	**9 044 838**
Для пресування	ø 10 x 11	**9 043 398**	**9 043 394**	**9 043 402**
з розтискними муфтами	ø 10 x 11	**9 043 761**	**9 043 760**	**9 043 762**

Прихована завіса швидкого монтажу

- **Intermat кутова завіса W45**
- **Кут відкривання 95°, схема свердління TB 45 x 9.5 мм**



- Класифікація якості відповідно до EN 15570, Level 2
- Для товщини дверей 14 - 32 мм
- Глибина чашки 10.5 мм
- Інтегроване регулювання зміщення +2 мм / -2 мм
- Інтегроване регулювання накладання +2 мм / -2 мм
- Регулювання по висоті на монтажній планці
- Сталь / нікельований цинк литий під тиском

Схема свердління	накладна (База B 6 мм)	внутрішня (База B 0 мм)	(База B -17 мм)
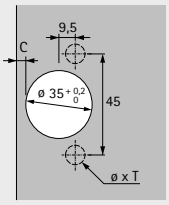			

З функцією самозакривання (Intermat 9936 W45)

Монтаж чашки	Монтажний отвір ø x T мм	**накладна** **База B 6 мм** **50 шт**	**База B 0 мм** **50 шт**	**внутрішня** **База B -17 мм** **50 шт**
Для прикручування	-	**9 043 694**	**9 043 693**	**9 043 695**
Для пресування	ø 8 x 11	**0 077 701**	**0 048 098**	**0 073 934**
з розтискними муфтами	ø 8 x 11	**9 043 679**	**9 043 678**	**9 043 681**

Без функції самозакривання, для застосування без ручок (Intermat 9966 W45)

Монтаж чашки	Монтажний отвір ø x T мм	**накладна** **База B 6 мм** **50 шт**	**База B 0 мм** **50 шт**	**внутрішня** **База B -17 мм** **50 шт**
Для прикручування	-	**9 043 399**	**9 043 395**	**9 043 403**
Для пресування	ø 8 x 11	**9 043 400**	**9 043 396**	**9 043 404**
з розтискними муфтами	ø 8 x 11	**9 043 401**	**9 043 397**	**9 043 405**

Прихована завіса швидкого монтажу

- **Intermat кутова завіса W45**
- **Кут відкривання 95°**

Мінімальна фуга для дверей

Товщина дверей мм	Відстань до чашки C мм						
	3,0	4,0	4,5	5,0	6,0	7,0	8,0
14	0,2	0,2	0,2	0,2	0,2	0,2	0,2
15	0,3	0,2	0,2	0,2	0,2	0,2	0,2
16	0,4	0,4	0,4	0,4	0,4	0,4	0,4
17	0,5	0,5	0,5	0,5	0,5	0,5	0,5
18	0,7	0,7	0,7	0,7	0,6	0,6	0,6
19	0,9	0,9	0,9	0,8	0,8	0,8	0,8
20	1,1	1,1	1,1	1,1	1,0	1,0	1,0
21	1,4	1,3	1,3	1,3	1,3	1,2	1,2
22	1,7	1,6	1,6	1,6	1,5	1,5	1,5
23	2,0	1,9	1,9	1,9	1,8	1,8	1,7
24	2,3	2,3	2,2	2,2	2,1	2,1	2,0
25	2,8	2,7	2,6	2,6	2,5	2,4	2,4
26	3,3	3,1	3,1	3,0	2,9	2,8	2,7
27	4,2	3,7	3,6	3,5	3,3	3,2	3,1
28	5,0	4,5	4,3	4,1	3,9	3,7	3,6
29	5,9	5,4	5,2	4,9	4,6	4,3	4,1
30	6,8	6,3	6,0	5,8	5,3	5,0	4,7
31	7,8	7,2	6,9	6,6	6,1	5,7	5,4
32	8,7	8,1	7,8	7,5	7,0	6,5	6,1

Зверніть увагу:

Дані в таблиці стосуються дверей із радіусом кромки 1 мм.

На дверях з іншими радіусами мінімальний фуги змінюється таким чином:

Радіус 0 мм:
Значення, наведені в таблиці + 0.4 мм

Радіус 3 мм:
Значення, наведені в таблиці - 0.8 мм

Примітка

На кресленнях нижче показані завіси, включаючи відстані для монтажних планок, у масштабі 1:1. Враховуючи відстань до чашки C (3 – 8 мм), а також мінімальну фугу, необхідну відстань до монтажної планки та лінію свердління можна визначити, накресливши дверцята та бічні панелі.

Ви знайдете додаткову інформацію в конфігураторі завісів, в онлайн-каталозі або на нашому каналі Hettich на YouTube.

накладна (B 6 мм) - Масштаб 1:1

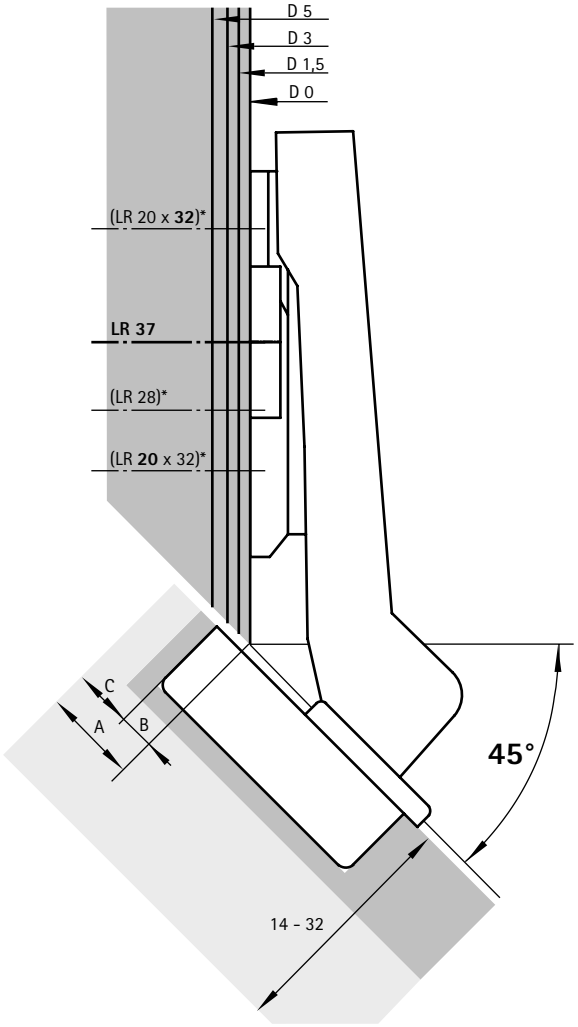

накладна (B 0 мм) - Масштаб 1:1

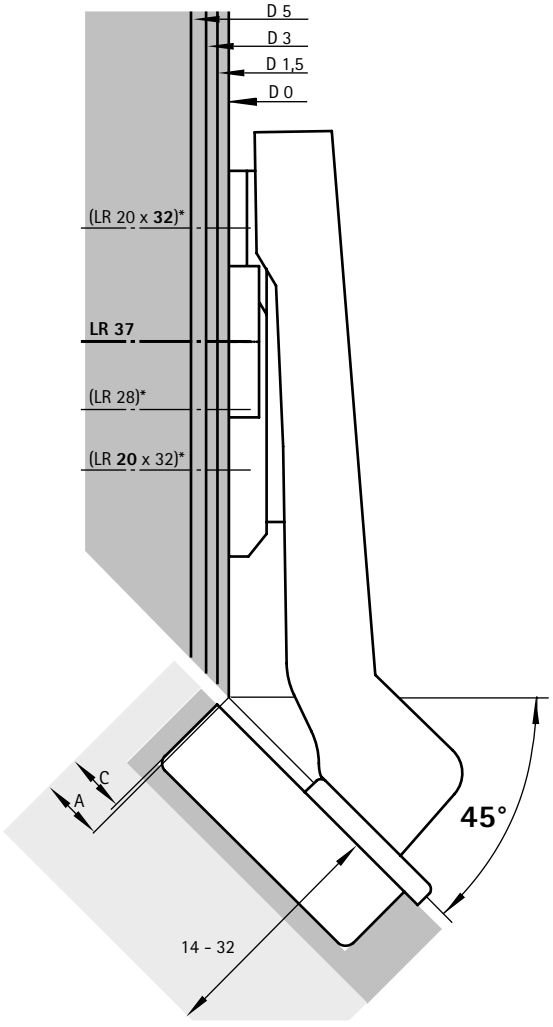

Прихована завіса швидкого монтажу

- **Intermat кутова завіса W45**
- **Кут відкривання 95°**

Мінімальна фуга для дверей

Товщина дверей мм	Відстань до чашки C мм						
	3,0	4,0	4,5	5,0	6,0	7,0	8,0
14	0,2	0,2	0,2	0,2	0,2	0,2	0,2
15	0,3	0,2	0,2	0,2	0,2	0,2	0,2
16	0,4	0,4	0,4	0,4	0,4	0,4	0,4
17	0,5	0,5	0,5	0,5	0,5	0,5	0,5
18	0,7	0,7	0,7	0,7	0,6	0,6	0,6
19	0,9	0,9	0,9	0,8	0,8	0,8	0,8
20	1,1	1,1	1,1	1,1	1,0	1,0	1,0
21	1,4	1,3	1,3	1,3	1,3	1,2	1,2
22	1,7	1,6	1,6	1,6	1,5	1,5	1,5
23	2,0	1,9	1,9	1,9	1,8	1,8	1,7
24	2,3	2,3	2,2	2,2	2,1	2,1	2,0
25	2,8	2,7	2,6	2,6	2,5	2,4	2,4
26	3,3	3,1	3,1	3,0	2,9	2,8	2,7
27	4,2	3,7	3,6	3,5	3,3	3,2	3,1
28	5,0	4,5	4,3	4,1	3,9	3,7	3,6
29	5,9	5,4	5,2	4,9	4,6	4,3	4,1
30	6,8	6,3	6,0	5,8	5,3	5,0	4,7
31	7,8	7,2	6,9	6,6	6,1	5,7	5,4
32	8,7	8,1	7,8	7,5	7,0	6,5	6,1

Зверніть увагу:

Дані в таблиці стосуються дверей із радіусом кромки 1 мм.

На дверях з іншими радіусами мінімальний фуги змінюється таким чином:

Радіус 0 мм:
Значення, наведені в таблиці + 0.4 мм

Радіус 3 мм:
Значення, наведені в таблиці - 0.8 мм

Примітка

На кресленнях нижче показані завіси, включаючи відстані для монтажних планок, у масштабі 1:1. Враховуючи відстань до чашки C (3 – 8 мм), а також мінімальну фугу, необхідну відстань до монтажної планки та лінію свердління можна визначити, накресливши дверцята та бічні панелі.

Ви знайдете додаткову інформацію в конфігураторі завісів, в онлайн-каталозі або на нашому каналі Hettich на YouTube.

внутрішня (B -17 мм) - Масштаб 1:1

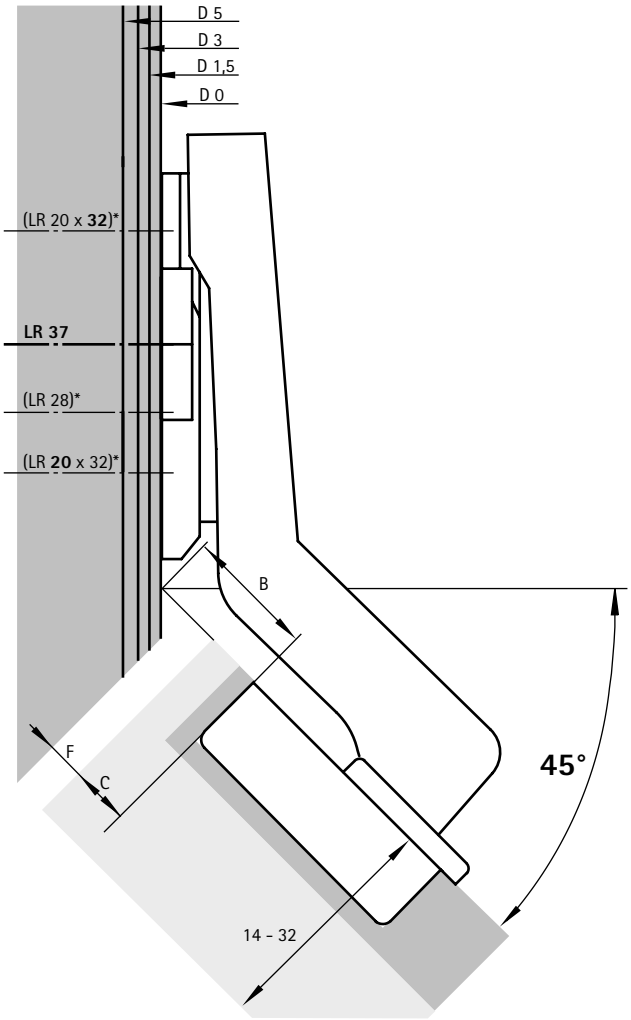

Додатково

- Монтажні планки 90 - 101
- Аксесуари 208 - 211
- Технічна інформація 220 - 221

hettich.com/short/e840b2

Прихована завіса швидкого монтажу

- **Intermat кутова завіса W90**
- **Кут відкривання 95°, схема свердління TH 52 x 5.5 мм**



- Класифікація якості відповідно до EN 15570, Level 2
- Для товщини дверей 14 - 28 мм
- Глибина чашки 10.5 мм
- Інтегроване регулювання зміщення +2 мм / -2 мм
- Інтегроване регулювання накладання +2 мм / -2 мм
- Регулювання по висоті на монтажній планці
- Сталь / нікельований цинк литий під тиском

Схема свердління

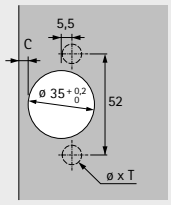

накладна
(База B 22 мм)



внутрішня
(База B 5 мм)

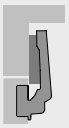

З функцією самозакривання (Intermat 9936 W90)

Монтаж чашки	Монтажний отвір ø x T мм	**накладна** **50 шт**	**внутрішня** **50 шт**
Для прикручування	-	**9 044 844**	**0 077 708**
Для пресування	ø 10 x 11	**9 044 845**	**0 077 709**
з розтискними муфтами	ø 10 x 11	**9 043 756**	**9 043 672**

Без функції самозакривання, для застосування без ручок (Intermat 9966 W90)

Монтаж чашки	Монтажний отвір ø x T мм	**накладна** **50 шт**	**внутрішня** **50 шт**
Для прикручування	-	**9 043 556**	**9 044 841**
Для пресування	ø 10 x 11	**9 043 557**	**9 044 821**
з розтискними муфтами	ø 10 x 11	**9 043 559**	**9 043 763**

Прихована завіса швидкого монтажу

- **Intermat кутова завіса W90**
- **Кут відкривання 95°, схема свердління TB 45 x 9.5 мм**



- Класифікація якості відповідно до EN 15570, Level 2
- Для товщини дверей 14 - 28 мм
- Глибина чашки 10.5 мм
- Інтегроване регулювання зміщення +2 мм / -2 мм
- Інтегроване регулювання накладання +2 мм / -2 мм
- Регулювання по висоті на монтажній планці
- Сталь / нікельований цинк литий під тиском

Схема свердління

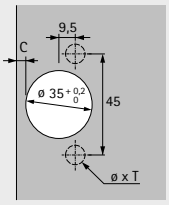

накладна
(База B 22 мм)



внутрішня
(База B 5 мм)



З функцією самозакривання (Intermat 9936 W90)

Монтаж чашки	Монтажний отвір ø x T мм	**накладна** **50 шт**	**внутрішня** **50 шт**
Для прикручування	-	**9 043 751**	**9 043 750**
Для пресування	ø 8 x 11	**9 043 753**	**0 077 710**
з розтискними муфтами	ø 8 x 11	**9 043 757**	**9 043 682**

Без функції самозакривання, для застосування без ручок (Intermat 9966 W90)

Монтаж чашки	Монтажний отвір ø x T мм	**накладна** **50 шт**	**внутрішня** **50 шт**
Для прикручування	-	**9 043 560**	**9 043 553**
Для пресування	ø 8 x 11	**9 043 561**	**9 043 554**
з розтискними муфтами	ø 8 x 11	**9 043 563**	**9 043 555**

Прихована завіса швидкого монтажу

- **Intermat кутова завіса W90**
- **Кут відкривання 95°**

Мінімальна фуга для дверей

Товщина дверей мм	Відстань до чашки C мм					
	3,0	4,0	4,5	5,0	6,0	7,0
14	0,2	0,2	0,2	0,2	0,2	0,2
15	0,3	0,2	0,2	0,2	0,2	0,2
16	0,4	0,4	0,4	0,4	0,4	0,4
17	0,5	0,5	0,5	0,5	0,5	0,5
18	0,7	0,7	0,7	0,7	0,6	0,6
19	0,9	0,9	0,9	0,8	0,8	0,8
20	1,1	1,1	1,1	1,1	1,0	1,0
21	1,4	1,3	1,3	1,3	1,3	
22	1,7	1,6	1,6	1,6	1,5	
23	2,0	1,9	1,9	1,9	1,8	
24	2,3	2,3	2,2	2,2	2,1	
25	2,8	2,7	2,6	2,6		
26	3,3	3,1	3,1			
27	4,2	3,7	3,6			
28	5,0					

Зверніть увагу:

Дані в таблиці стосуються дверей із радіусом кромки 1 мм.

На дверях з іншими радіусами мінімальний фуги змінюється таким чином:

Радіус 0 мм:
Значення, наведені в таблиці + 0.4 мм

Радіус 3 мм:
Значення, наведені в таблиці - 0.8 мм

Примітка

На кресленнях нижче показані завіси, включаючи відстані для монтажних планок, у масштабі 1:1.

Накладна
- накладання A = відстань до чашки C + 8.5 мм
- відстань до лінії отворів X
  -для LR37 монтажної планки = 37 мм
  - X > 20 мм

Внутрішня
- відстань до лінії отворів X
  - для LR37 монтажної планки = 28 мм - C - F
  - X > 20 мм

накладна (B 22 мм) - Масштаб 1:1

Дистанція D = 22 мм - товщина фальш-панелі S, напр. товщина фальш-панелі S = 19 мм: дистанція D = 3 мм

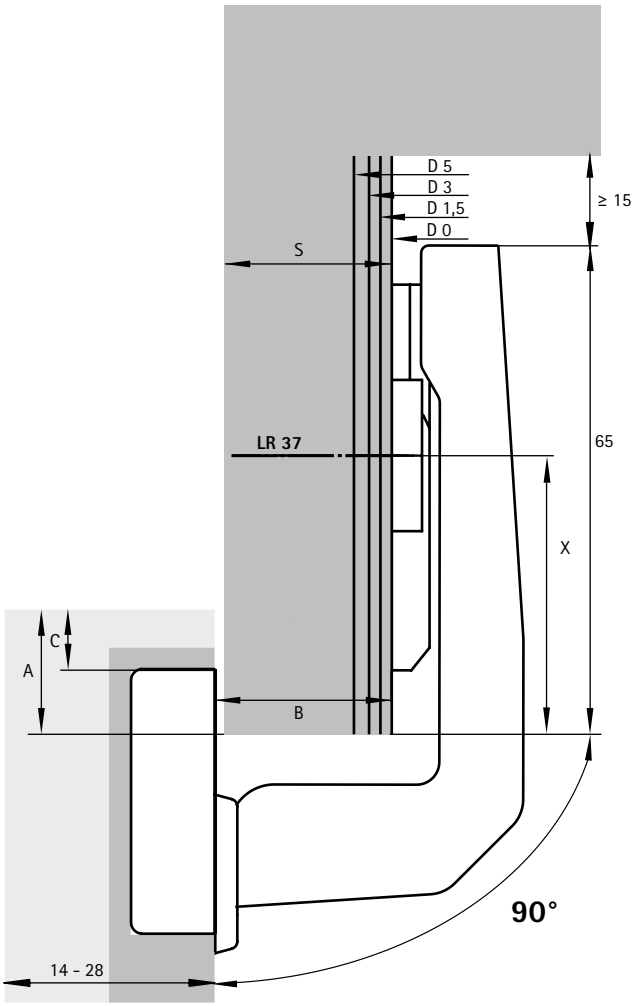

внутрішня (B 5 мм) - Масштаб 1:1

Відстань D = 5 мм - зсув дверей
напр. зсув дверей 0 мм: відстань D = 5 мм

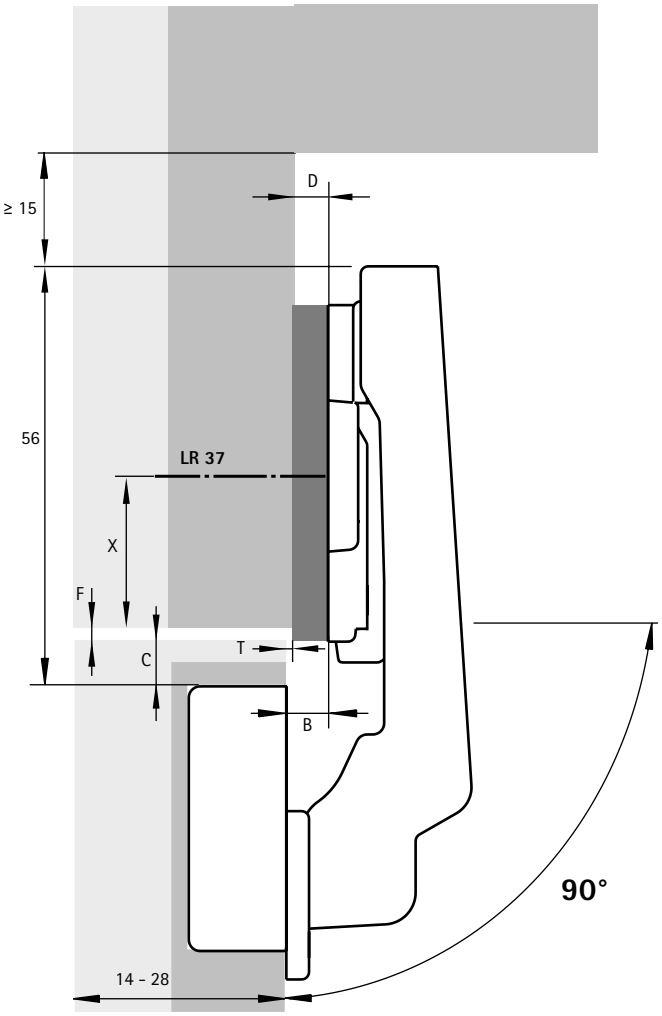

Додатково

- Монтажні планки 90 - 101
- Аксесуари 208 - 211
- Технічна інформація 220 - 221

hettich.com/short/a5a9b0

Прихована завіса швидкого монтажу

- **Intermat кутова завіса W-30**
- **Кут відкривання 125°, схема свердління TH 52 x 5.5 мм**



- Класифікація якості відповідно до EN 15570, Level 2
- Для товщини дверей 15 - 28 мм
- Глибина чашки 12.7 мм
- Інтегроване регулювання накладання +2 мм / -2 мм
- Інтегроване регулювання по глибині +2 мм / -2 мм
- Регулювання по висоті на монтажній планці
- Сталь / нікельований цинк литий під тиском

Схема свердління

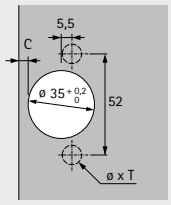

накладна
(База B 12 мм)

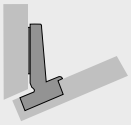

З функцією самозакривання (Intermat 9944 W-30)

Монтаж чашки	Монтажний отвір ø x T мм	**накладна** **50 шт**
Для прикручування	-	**0 073 936**
Для пресування	ø 10 x 11	**0 073 937**
з розтискними муфтами	ø 10 x 11	**9 044 976**

Прихована завіса швидкого монтажу

- **Intermat кутова завіса W-30**
- **Кут відкривання 125°, схема свердління TB 45 x 9.5 мм**



- Класифікація якості відповідно до EN 15570, Level 2
- Для товщини дверей 15 - 28 мм
- Глибина чашки 12.7 мм
- Інтегроване регулювання накладання +2 мм / -2 мм
- Інтегроване регулювання по глибині +2 мм / -2 мм
- Регулювання по висоті на монтажній планці
- Сталь / нікельований цинк литий під тиском

Схема свердління

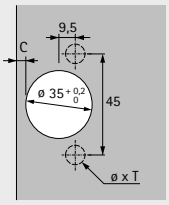

накладна
(База B 12 мм)

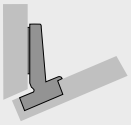

З функцією самозакривання (Intermat 9944 W-30)

Монтаж чашки	Монтажний отвір ø x T мм	**накладна** **50 шт**
Для прикручування	-	**9 043 310**
Для пресування	ø 8 x 11	**0 073 938**
з розпірними муфтами	ø 8 x 11	**9 044 979**

Прихована завіса швидкого монтажу

- **Intermat кутова завіса W-30**
- **Кут відкривання 125°**

Мінімальна фуга для дверей

Товщина дверей мм	Відстань до чашки C мм				
	3,0	4,0	4,5	5,0	5,5
15	0,6	0,6	0,6	0,6	0,6
16	0,9	0,8	0,8	0,8	0,8
17	1,1	1,1	1,1	1,0	1,0
18	1,4	1,4	1,3	1,3	1,3
19	1,8	1,7	1,7	1,6	1,6
20	2,1	2,1	2,0	2,0	1,9
21	2,6	2,5	2,4	2,4	2,3
22	3,2	3,0	2,9	2,8	2,8
23	3,8	3,6	3,5	3,4	3,3
24	4,6	4,2	4,1	4,0	3,9
25	5,4	5,0	4,8	4,6	4,5
26	6,3	5,8	5,6	5,4	5,2
27	7,1	6,6	6,4	6,2	6,0
28	8,0	7,5	7,2	7,0	6,8

Зверніть увагу:

Дані в таблиці стосуються дверей із радіусом кромки 1 мм.

На дверях з іншими радіусами мінімальний фуги змінюється таким чином:

Радіус 0 мм:
Значення, наведені в таблиці + 0.4 мм

Радіус 3 мм:
Значення, наведені в таблиці - 0.8 мм

Примітка

На кресленнях нижче показані завіси, включаючи відстані для монтажних планок, у масштабі 1:1. Враховуючи відстань до чашки C (3 – 5.5 мм), а також мінімальну фугу, необхідну відстань до монтажної планки та лінію свердління можна визначити, накресливши дверцята та бічні панелі.

Ви знайдете додаткову інформацію в конфігураторі завісів, в онлайн-каталозі або на нашому каналі Hettich на YouTube.

накладна (B 12 мм) - Масштаб 1:1

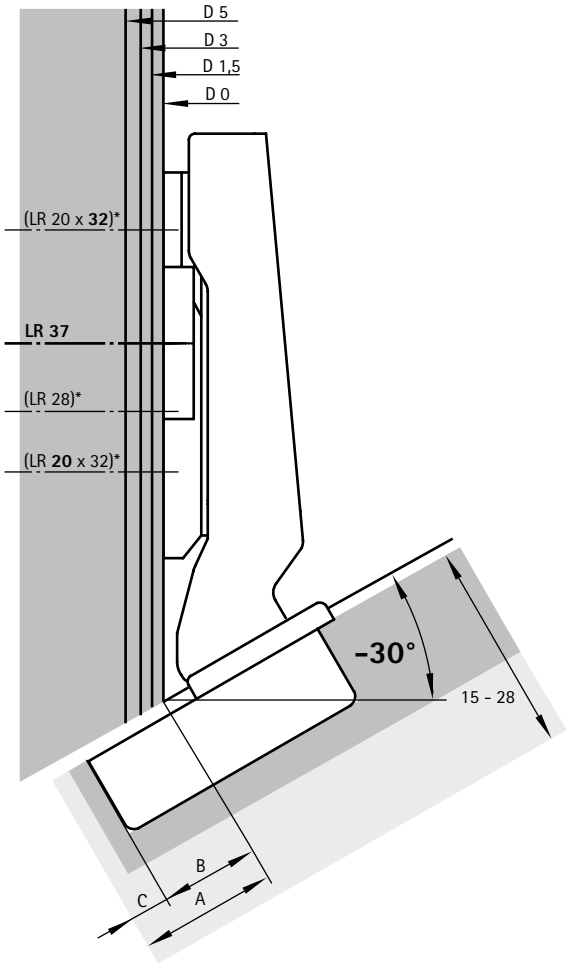

Додатково

- Монтажні планки 90 - 101
- Аксесуари 208 - 211
- Технічна інформація 220 - 221

hettich.com/short/ff8514

Прихована завіса швидкого монтажу

- **Intermat кутова завіса W-45**
- **Кут відкривання 125°, схема свердління TH 52 x 5.5 мм**



- Класифікація якості відповідно до EN 15570, Level 2
- Для товщини дверей 15 - 28 мм
- Глибина чашки 12.7 мм
- Інтегроване регулювання накладання +2 мм / -2 мм
- Інтегроване регулювання по глибині +2 мм / -2 мм
- Регулювання по висоті на монтажній планці
- Сталь / нікельований цинк литий під тиском

Схема свердління

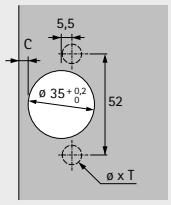

накладна
(База B 10 мм)

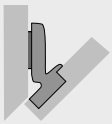

З функцією самозакривання (Intermat 9944 W-45)

Монтаж чашки	Монтажний отвір ø x T мм	**накладна** **50 шт**
Для прикручування	-	**0 077 643**
Для пресування	ø 10 x 11	**0 077 720**
з розтискними муфтами	ø 10 x 11	**9 044 978**

Прихована завіса швидкого монтажу

- **Intermat кутова завіса W-45**
- **Кут відкривання 125°, схема свердління TB 45 x 9.5 мм**



- Класифікація якості відповідно до EN 15570, Level 2
- Для товщини дверей 15 - 28 мм
- Глибина чашки 12.7 мм
- Інтегроване регулювання накладання +2 мм / -2 мм
- Інтегроване регулювання по глибині +2 мм / -2 мм
- Регулювання по висоті на монтажній планці
- Сталь / нікельований цинк литий під тиском

Схема свердління

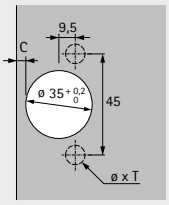

накладна
(База B 10 мм)



З функцією самозакривання (Intermat 9944 W-45)

Монтаж чашки	Монтажний отвір ø x T мм	**накладна** **50 шт**
Для прикручування	-	**9 043 312**
Для пресування	ø 8 x 11	**0 077 721**
з розтискними муфтами	ø 8 x 11	**9 044 981**

Прихована завіса швидкого монтажу

- **Intermat кутова завіса W-45**
- **Кут відкривання 125°**

Мінімальна фуга для дверей

Товщина дверей мм	Відстань до чашки C мм				
	3,0	4,0	4,5	5,0	5,5
15	0,6	0,6	0,6	0,6	0,6
16	0,9	0,8	0,8	0,8	0,8
17	1,1	1,1	1,1	1,0	1,0
18	1,4	1,4	1,3	1,3	1,3
19	1,8	1,7	1,7	1,6	1,6
20	2,1	2,1	2,0	2,0	1,9
21	2,6	2,5	2,4	2,4	2,3
22	3,2	3,0	2,9	2,8	2,8
23	3,8	3,6	3,5	3,4	3,3
24	4,6	4,2	4,1	4,0	3,9
25	5,4	5,0	4,8	4,6	4,5
26	6,3	5,8	5,6	5,4	5,2
27	7,1	6,6	6,4	6,2	6,0
28	8,0	7,5	7,2	7,0	6,8

Зверніть увагу:

Дані в таблиці стосуються дверей із радіусом кромки 1 мм.

На дверях з іншими радіусами мінімальний фуги змінюється таким чином:

Радіус 0 мм:
Значення, наведені в таблиці + 0.4 мм

Радіус 3 мм:
Значення, наведені в таблиці - 0.8 мм

Примітка

На кресленнях нижче показані завіси, включаючи відстані для монтажних планок, у масштабі 1:1. Враховуючи відстань до чашки C (3 – 5.5 мм), а також мінімальну фугу, необхідну відстань до монтажної планки та лінію свердління можна визначити, накресливши дверцята та бічні панелі.

Ви знайдете додаткову інформацію в конфігураторі завісів, в онлайн-каталозі або на нашому каналі Hettich на YouTube.

накладна (B 10 мм) - Масштаб 1:1

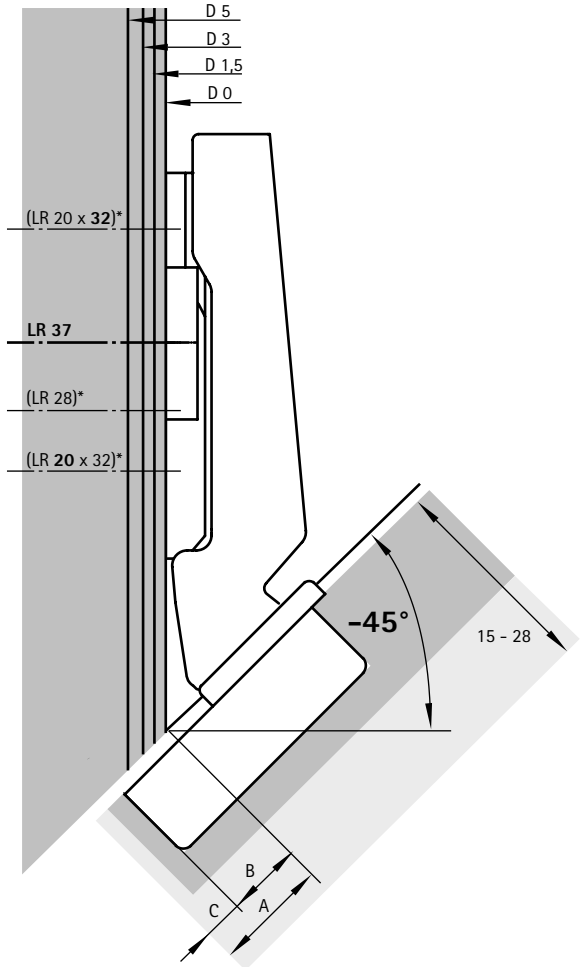

Додатково

- Монтажні планки 90 - 101
- Аксесуари 208 - 211
- Технічна інформація 220 - 221

hettich.com/short/965401

Прихована завіса швидкого монтажу

- **Intermat завіса для дерев'яних рам**
- **Кут відкривання 95°, схема свердління TH 38 x 8 мм**



- Класифікація якості відповідно до EN 15570, Level 2
- Для товщини дверей 15 - 25 мм
- Діаметр чашки 26 мм
- Глибина чашки 11.9 мм
- Інтегроване регулювання накладання +2 мм / -2 мм
- Інтегроване регулювання по глибині +2.5 мм / -1.5 мм
- Регулювання по висоті на монтажній планці
- Сталь / нікельований цинк литий під тиском

Схема свердління

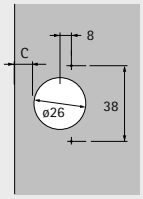

накладна
(База B 11 мм)

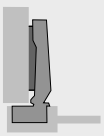

напівнакладна
(База B 2.5 мм)

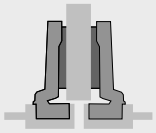

внутрішня
(База B -4 мм)

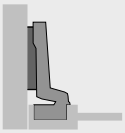

З функцією самозакривання (Intermat 9924)

Монтаж чашки	Монтажний отвір ø x T мм	**накладна** **50 шт**	**напівнакладна** **50 шт**	**внутрішня** **50 шт**
Для прикручування	-	**0 072 959**	**0 072 965**	**0 072 966**

Прихована завіса швидкого монтажу

- **Intermat завіса для дерев'яних рам**
- **Кут відкривання 95°**

Мінімальна фуга для дверей

Товщина дверей мм	Відстань до чашки C мм				
	3,0	4,0	4,5	5,0	5,5
15	0,4	0,4	0,4	0,4	0,4
16	0,6	0,6	0,6	0,6	0,6
17	0,9	0,9	0,9	0,8	0,8
18	1,6	1,2	1,2	1,1	1,1
19	2,4	2,0	1,8	1,6	1,5
20	3,3	2,7	2,5	2,3	2,1
21	4,2	3,6	3,4	3,2	3,0
22	5,1	4,5	4,2	4,0	3,8
23	6,0	5,4	5,1	4,9	4,6
24	7,0	6,3	6,0	5,8	5,5
25	7,9	7,2	6,9	6,6	6,4

Зверніть увагу:

Дані в таблиці стосуються дверей із радіусом кромки 1 мм.

На дверях з іншими радіусами мінімальний фуги змінюється таким чином:

Радіус 0 мм:
Значення, наведені в таблиці + 0.4 мм

Радіус 3 мм:
Значення, наведені в таблиці - 0.8 мм

Виступи / Монтажна глибина

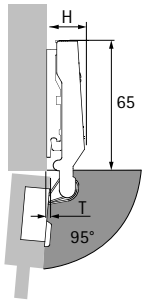

Виступ завіси H / виступ дверей T для відстані D = 0 мм та відстані до чашки C = 3 мм

Варіант монтажу дверей	H мм	T мм
накладна	19,0	4,2
напівнакладна	23,0	12,7
внутрішня	29,5	19,2

накладна

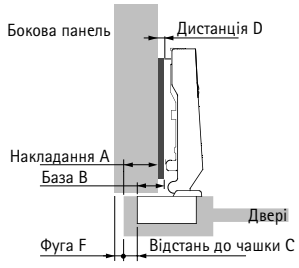

Дистанція D = C + B - A
= відстань до чашки C + 11 мм - накладання A

Накладання мм	Відстань до чашки C мм				
	3,0	4,0	4,5	5,0	5,5
	Дистанція D мм				
8	6,0	7,0	7,5	8,0	8,5
9	5,0	6,0	6,5	7,0	7,5
10	4,0	5,0	5,5	6,0	6,5
11	3,0	4,0	4,5	5,0	5,5
12	2,0	3,0	3,5	4,0	4,5
13	1,0	2,0	2,5	3,0	3,5
14	0,0	1,0	1,5	2,0	2,5
15		0,0	0,5	1,0	1,5
16				0,0	0,5
16,5					0,0

напівнакладна

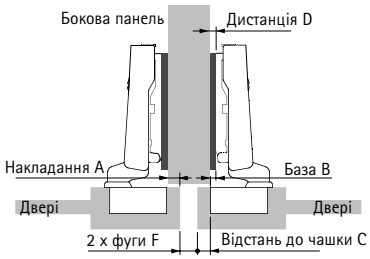

Дистанція D = C + B - A
= відстань до чашки C + 2,5 мм - накладання A

Накладання мм	Відстань до чашки C мм				
	3,0	4,0	4,5	5,0	5,5
	Дистанція D мм				
0	5,5	6,5	7,0	7,5	8,0
1	4,5	5,5	6,0	6,5	7,0
2	3,5	4,5	5,0	5,5	6,0
3	2,5	3,5	4,0	4,5	5,0
4	1,5	2,5	3,0	3,5	4,0
5	0,5	1,5	2,0	2,5	3,0
6		0,5	1,0	1,5	2,0
7			0,0	0,5	1,0
7,5				0,0	0,5
8					0,0

внутрішня

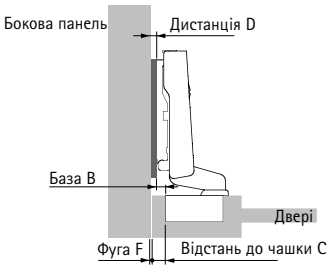

Дистанція D = C + B + F
= відстань до чашки C - 4 мм + фуга F

Товщина дверей мм	Відстань до чашки C мм				
	3,0	4,0	4,5	5,0	5,5
	Дистанція D мм				
15		0,4	0,9	1,4	1,9
16		0,6	1,1	1,6	2,1
17		0,9	1,4	1,8	2,3
18	0,6	1,2	1,7	2,1	2,6
19	1,4	2,0	2,3	2,6	3,0
20	2,3	2,8	3,1	3,4	3,7
21	3,2	3,6	3,9	4,2	4,5
22	4,1	4,5	4,7	5,0	5,3
23	5,0	5,4	5,6	5,9	6,1
24	6,0	6,3	6,5	6,8	7,0
25	6,9	7,2	7,4	7,6	7,9

Додатково

- Монтажні планки 90 - 101
- Аксесуари 208 - 211
- Технічна інформація 220 - 221

hettich.com/short/577636

Прихована завіса швидкого монтажу

- **Intermat завіса для скляних дверей**
- **Кут відкривання 95°**



- Класифікація якості відповідно до EN 15570, Level 2
- Для товщини дверей 4 - 6.5 мм
- Діаметр чашки 26 мм
- Інтегроване регулювання накладання +2 мм / -2 мм
- Інтегроване регулювання по глибині +2.5 мм / -1.5 мм
- Регулювання по висоті на монтажній планці
- Цинк литий під тиском нікельований / чорний пластик

Схема свердління	накладна (База B 11 мм)	напівнакладна (База B 2.5 мм)	внутрішня (База B -4 мм)
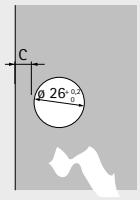	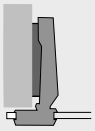	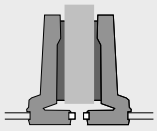	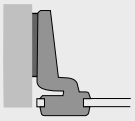

З функцією самозакривання (Intermat 9904)

Монтаж чашки	Монтажний отвір ø x T мм	**накладна** **50 шт**	**напівнакладна** **50 шт**	**внутрішня** **50 шт**
Для прикручування	-	**0 072 960**	**0 072 967**	**0 072 968**

Декоративні заглушки тип A



Покриття	**Артикул**	Упаковка
1 Глянцеве хромоване покриття	**0 040 341**	50 компл.
2 Нікельований, матовий	**0 070 712**	50 компл.
3 Глянцеве позолочене покриття	**0 040 340**	50 компл.
4 Чорний	**0 070 051**	50 компл.

Комплект, включає кріплення кришки та кріпильні гвинти. Кріпильний гвинт 9 082 429 для скла товщиною 5.5 - 6.5 мм замовляється окремо.

Декоративні заглушки тип B

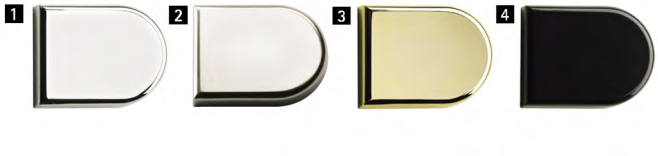

Покриття	**Артикул**	Упаковка
1 Глянцеве хромоване покриття	**0 040 495**	50 компл.
2 Нікельований, матовий	**0 070 713**	50 компл.
3 Глянцеве позолочене покриття	**0 040 494**	50 компл.
4 Чорний	**0 070 052**	50 компл.

Комплект, включає кріплення кришки та кріпильні гвинти. Кріпильний гвинт 9 082 429 для скла товщиною 5.5 - 6.5 мм замовляється окремо.

Прихована завіса швидкого монтажу

- **Intermat завіса для скляних дверей**
- **Кут відкривання 95°**

Мінімальна фуга для дверей

Товщина дверей мм	Відстань до чашки C мм	
	5,5	6,0
4,0	0,0	0,0
5,0	0,0	0,0
5,5	0,0	0,0
6,0	0,0	0,0
6,5	0,0	0,0

Виступи / Монтажна глибина

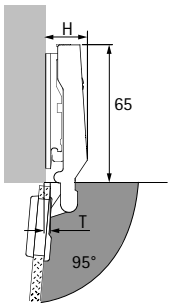

Виступ завіси H / виступ дверей T для відстані D = 0 мм та відстані до чашки C = 5.5 мм

Варіант монтажу дверей	H мм	T мм
накладна	19,0	4,0
напівнакладна	23,0	12,5
внутрішня	29,5	19,0

накладна

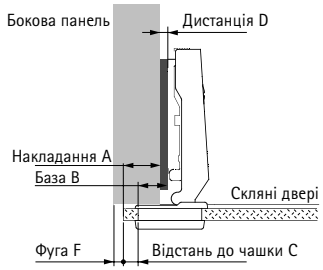

Дистанція D = C + B - A
= відстань до чашки C + 11 мм - накладання A

Накладання мм	Відстань до чашки C мм	
	5,5	6,0
	Дистанція D мм	
9	7,5	8,0
10	6,5	7,0
11	5,5	6,0
12	4,5	5,0
13	3,5	4,0
14	2,5	3,0
15	1,5	2,0
16	0,5	1,0
16,5	0,0	0,5

напівнакладна

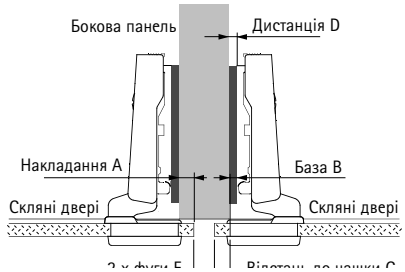

Дистанція D = C + B - A
= відстань до чашки C + 2,5 мм - накладання A

Накладання мм	Відстань до чашки C мм	
	5,5	6,0
	Дистанція D мм	
0	8,0	8,5
1	7,0	7,5
2	6,0	6,5
3	5,0	5,5
4	4,0	4,5
5	3,0	3,5
6	2,0	2,5
7	1,0	1,5
7,5	0,5	1,0
8	0,0	0,5

внутрішня

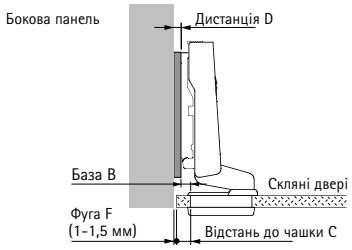

Дистанція D = C + B + F
= відстань до чашки C - 4 мм + фуга F

Фуга мм	Відстань до чашки C мм	
	5,5	6,0
	Дистанція D мм	
1,0	2,5	3,0
1,5	3,0	3,5

Додатково

- Монтажні планки 90 - 101
- Аксесуари 208 - 211
- Технічна інформація 220 - 221

hettich.com/short/728e48

Прихована завіса швидкого монтажу

- **Intermat завіса для алюмінієвих рам**
- **Кут відкривання 95°**



- Класифікація якості відповідно до EN 15570, Level 2
- Для алюмінієвих рамних профілів шириною 19 мм
- Інтегроване регулювання накладання +2 мм / -2 мм
- Інтегроване регулювання по глибині +2.5 мм / -1.5 мм
- Регулювання по висоті на монтажній планці
- Сталь / нікельований цинк литий під тиском
- Включно з 2 кріпильними гвинтами

	накладна (База B 13.5 мм)	напівнакладна (База B 4 мм)	внутрішня (База B -2.5 мм)
		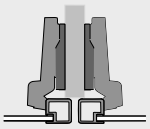	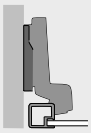

З функцією самозакривання (Intermat 9936 Alu)

	накладна	**напівнакладна**	**внутрішня**
Монтаж чашки	**50 шт**	**50 шт**	**50 шт**
Для прикручування	**9 155 233**	**9 155 234**	**9 155 235**

Прихована завіса швидкого монтажу

- **Intermat завіса для алюмінієвих рам**
- **Кут відкривання 95°**

Монтаж

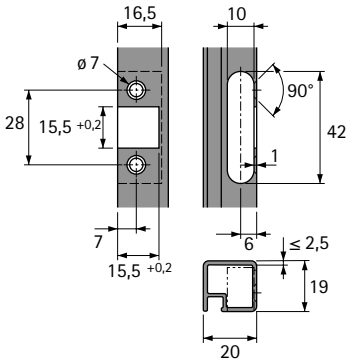

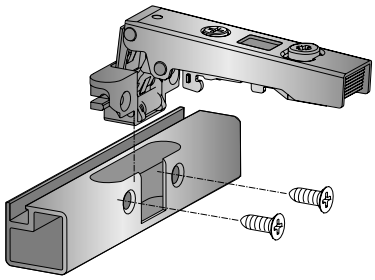

Виступи / Монтажна глибина

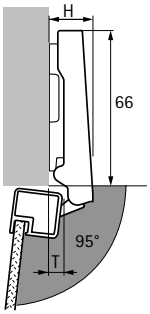

Виступ завіси H / виступ дверей T для відстані D = 0 мм та відстані до чашки C = 3 мм

Варіант монтажу дверей	H мм	T мм
накладна	19,0	10,0
напівнакладна	29,0	19,0
внутрішня	35,5	26,0

накладна

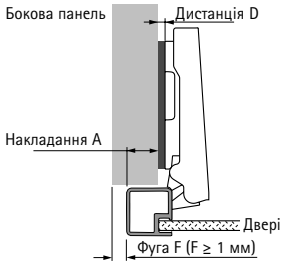

Дистанція D = 16 мм - накладання A

Накладання мм	Дистанція D мм
5	11,0
6	10,0
7	9,0
8	8,0
9	7,0
10	6,0
11	5,0
12	4,0
13	3,0
14	2,0
15	1,0
16	0,0

напівнакладна

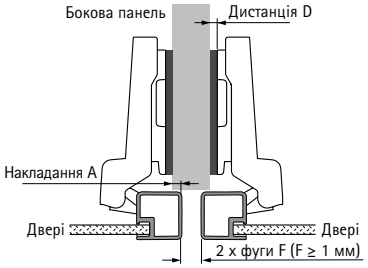

Дистанція D = 6.5 мм - накладання A

Накладання мм	Дистанція D мм
0	6,5
1	5,5
2	4,5
3	3,5
4	2,5
5	1,5
6	0,5
6,5	0,0

внутрішня

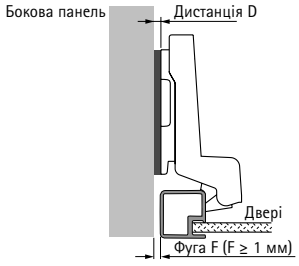

Дистанція D = фуга F

Фуга мм	Дистанція D мм
1	1,0
2	2,0
3	3,0
4	4,0
5	5,0

Додатково

- Монтажні планки 90 - 101
- Аксесуари 208 - 211
- Технічна інформація 220 - 221

hettich.com/short/7c6c33

Прихована завіса швидкого монтажу

- **Завіса Intermat для складаних дверей кутової шафи**
- **Кут відкривання 50° / 65°, схема свердління TH 52 x 5.5 мм**



- Класифікація якості відповідно до EN 15570, Level 2
- Для товщини дверей 15 - 21 мм
- Глибина чашки 10.5 мм
- Діагональне регулювання +9.5 мм / -9.5 мм
- Інтегроване регулювання накладання, див. схему
- Для інтегрованого регулювання по глибині, див. схему
- Регулювання по висоті на монтажній планці
- Сталь / нікельований цинк литий під тиском

Схема свердління

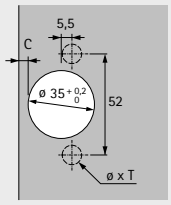

накладна
(База B 24 мм)

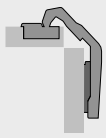

Без функції самозакривання (Int)ermat 9930)

Монтаж чашки	Монтажний отвір ø x T мм	**накладна** **50 шт**
Для прикручування	-	**0 045 036**
Для пресування	ø 10 x 11	**0 045 037**
з розтискними муфтами	ø 10 x 11	**9 044 823**

Прихована завіса швидкого монтажу

- **Завіса Intermat для складаних дверей кутової шафи**
- **Кут відкривання 50° / 65°, схема свердління TB 45 x 9.5 мм**



- Класифікація якості відповідно до EN 15570, Level 2
- Для товщини дверей 15 - 21 мм
- Глибина чашки 10.5 мм
- Діагональне регулювання +9.5 мм / -9.5 мм
- Інтегроване регулювання накладання, див. схему
- Для інтегрованого регулювання по глибині, див. схему
- Регулювання по висоті на монтажній планці
- Сталь / нікельований цинк литий під тиском

Схема свердління

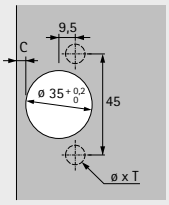

накладна
(База B 24 мм)

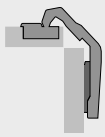

Без функції самозакривання (Int)ermat 9930)

Монтаж чашки	Монтажний отвір ø x T мм	**накладна** **50 шт**
Для прикручування	-	**9 044 820**
Для пресування	ø 8 x 11	**0 045 038**
з розтискними муфтами	ø 8 x 11	**9 044 825**

Прихована завіса швидкого монтажу

- **Завіса Intermat для складаних дверей кутової шафи**
- **Кут відкривання 50° / 65°**

Варіант A - отвори під чашки в одних дверцятах

- Усі свердління чашок в одних дверях
- Можлива мінімальна фуга між елементами дверей
- Немає необхідності в свердліннях чашки
- Однакова ширина дверей для обох елементів
- Можливість регулювання по діагоналі для легкого пристосування до товщини дверей
- Однакова відстань чашки з обох боків дверцят, встановлених на корпус шафи
- Відстань між отворами 37 мм у панелі складаних дверей
- Для товщини дверей 15 - 21 мм
- Відстань до чашки C 3 - 6 мм

Варіант B - отвори під чашки в обох дверцятах

- Обидва елементи дверей однакові
- Немає необхідності в свердліннях чашки
- Можливість регулювання по діагоналі для легкого пристосування до товщини дверей
- Відстань між отворами 41 мм у дверцятах, встановлених на корпус шафи
- Для товщини дверей 15 - 21 мм
- Відстань до чашки C 3 - 6 мм

Версія A - Розрахунок ширини дверей

Ширина дверей = ширина корпусу шафи – фуга F – товщина дверей

Версія B - Розрахунок ширини дверей

Ширина дверей = ширина корпусу шафи – фуга F – товщина дверей - 5 мм

Версія A - Розрахунок дистнції монтажної планки

Для відстані чашки C = 4.5 мм: дистанція D = 0 мм
Для відстані чашки C = 3.0 мм: дистанція D = 1.5 мм

Різні відстані між чашками можна вирівняти за допомогою регулювання глибини та діагоналі

Версія B - Розрахунок дистнції монтажної планки

Для відстані чашки C = 4.5 мм: дистанція D = 0 мм
Для відстані чашки C = 3.0 мм: дистанція D = 1.5 мм

Різні відстані між чашками можна вирівняти за допомогою регулювання глибини та діагоналі.

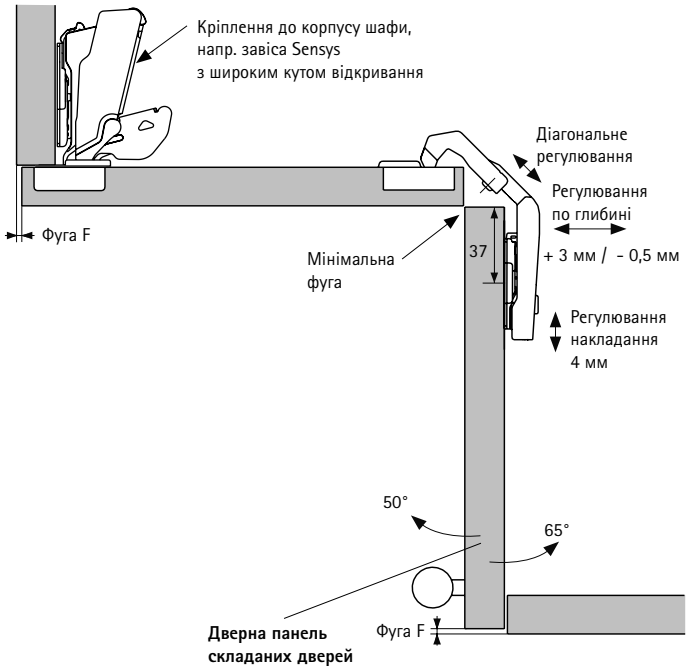

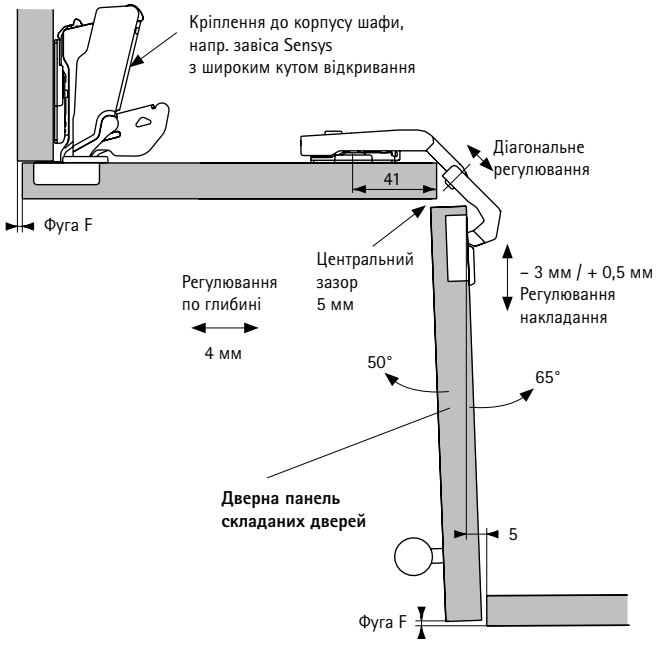

Додатково

- Монтажні планки 90 - 101
- Аксесуари 208 - 211
- Технічна інформація 220 - 221

hettich.com/short/7e03bd

Перехідна пластина для паралельного адаптера



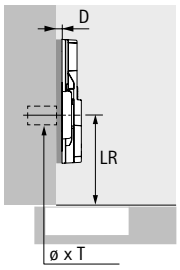

- Для поєднання паралельних адаптерів
- Класифікація якості відповідно до EN 15570, Level 3
- Для використання в лінії свердління 28 або 37 мм
- Можна використовувати лише з адаптером для прикручування
- Відстань між отворами 32 мм
- Регулювання по висоті за допомогою довгастих отворів ± 3 мм (версії для прикручування / з попередньо встановленими Євргвинтами)
- Регулювання по висоті за допомогою довгастих отворів ± 2 мм (версія з розтискними муфтами)
- Цинк литий під тиском, нікельований

Монтаж чашки	Монтажний отвір ø x T мм	**Арт. / Дистанція D мм**			Упаковка
		0,0	**1,5**	**3,0**	
для кріплення гвинтами з плоскою головкою ø 4.5 x 16 мм	-	**9 106 989**	**9 106 990**	**9 106 991**	50 шт
з розтискними муфтами	ø 10 x 12	**9 106 983**	**9 106 984**	**9 106 985**	50 шт
з попередньо встановленими Євргвинтами	ø 5 x 12	**9 106 986**	**9 106 987**	**9 106 988**	50 шт

Паралельний адаптер



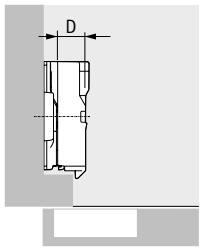

- Для прикручування до пластини адаптера
- У поєднанні з пластиною адаптера можна досягти відстані до 25 мм
- Включаючи фіксуючі гвинти
- Рекомендується пробний монтаж
- Цинк литий під тиском, нікельований

Дистанція D мм	**Артикул**	Упаковка
8,0	**9 072 537**	50 шт
12,0	**9 072 538**	50 шт
22,0	**9 072 539**	50 шт

Кутовий адаптер для хрестоподібних монтажних планок



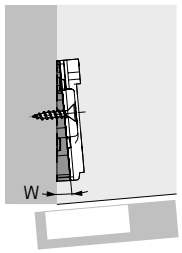

- Для реалізації застосувань лицьового кута
- Рекомендується пробний монтаж
- Пластик, антрацит

Кут W°	**Артикул**	Упаковка
-5	**9 237 120**	50 шт

Можна використовувати лише з хрестоподібними монтажними планками LR37 для прикручування, довжина гвинта визначається конкретною конфігурацією

Кутовий адаптер для хрестоподібних монтажних планок



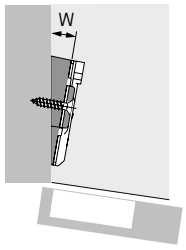

- Для реалізації застосувань лицьового кута
- Кутовий адаптер 5° можна встановити на інші кутові адаптери
- Рекомендується пробний монтаж
- Цинк литий під тиском, нікельований

Кут W°	**Артикул**	Упаковка
5	**9 072 533**	50 шт
10	**9 072 534**	50 шт
15	**9 072 535**	50 шт
20	**9 072 536**	50 шт

Можна використовувати лише з хрестоподібними монтажними планками LR37 для прикручування, довжина гвинта визначається конкретною конфігурацією

Кутовий адаптер для обробки інформації

Кутовий адаптер можна використовувати лише з хрестоподібними монтажними планками LR 37 для прикручування

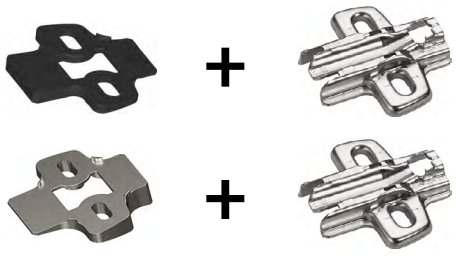

Довжина гвинта визначається конкретною конфігурацією



Кутовий адаптер W°	Довжина гвинта L мм
-15	25
-10	22
-5	20
5	20
10	22
15	25
20	30
25	35

Adapter for inset doors on front frame



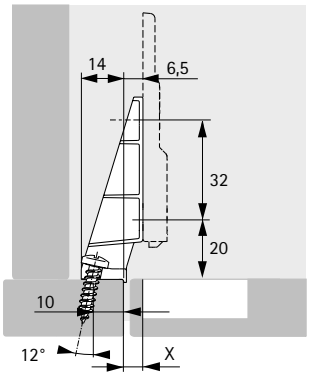

- For creating inset doors on cabinets with front frame
- Quality classification under EN 15570, Level 3
- For combining with linear mounting plate for screwing on and hinge for half overlay doors
- Attachment to front frame by ø 4 x 20 mm panhead screws
- The mounting plate is attached to the adapter with ø 4 x 12 mm self tapping special screws (order no. 9 076 418 / 100 each)
- Nickel plated die-cast zinc

Монтажна планка Дистанція мм	Завіса База мм	Розміри X мм
0,5	3	4
1,5	3	5
3	3	6,5

Артикул	Упаковка
9 227 315	50 шт

Заглушка для важеля завіси Intermat



- Можна використовувати із завісами Intermat
- Заглушки з індивідуальним тисненням або друкованим логотипом на замовлення доступні за запитом
- Сталь, нікельована

Дизайн	Артикул	Упаковка
без логотипа	**9 101 552**	50 шт
з тисненням логотипу Hettich	**9 102 082**	50 шт

Заглушка для важеля завіси Intermat



- Можна використовувати із завісами Intermat
- Заглушки з логотипом на замовлення доступні за запитом
- Пластик, сірий графіт

Дизайн	Артикул	Упаковка
без логотипа	**9 114 769**	50 шт
з друкованим логотипом Hettich	**9 114 860**	50 шт

Заглушка для важеля завіси Sensys (широкого кута відкривання)



- Можна використовувати з усіма завісами Sensys широкого кута відкривання
- Заглушки з логотипом на замовлення доступні за запитом
- Пластик, антрацит

Дизайн	**Артикул**	Упаковка
без логотипа	**9 099 870**	50 шт
з друкованим логотипом Hettich	**9 099 871**	50 шт

Обмежувач кута відкривання для Intermat 9943



- Для зменшення кута відкривання дверей з елементами примикання
- Запобігає пошкодженню передньої панелі
- Також підходить для завісів без функції самозакривання
- Безбарвний пластик
- Інструкції по монтажу див. у розділі Технічна інформація

Артикул	Упаковка
9 088 253	50 шт
9 040 835	200 шт

Обмежувач кута відкривання для Intermat 9936 / 9936 W



- Для зменшення кута відкривання дверей, щоб уникнути зіткнень з примикаючими елементами
- Запобігає пошкодженню передньої панелі
- Також підходить для завісів без функції самозакривання Сталь
- Інструкції по монтажу див. у розділі Технічна інформація

Артикул	Упаковка
9 088 254	50 шт

Обмежувач кута відкривання для завісів Sensys широкого кута відкривання



- Обмеження від 165° до 105° або 120°
- Для зменшення кута відкривання дверей з елементами примикання
- Запобігає пошкодженню передньої панелі
- Пластик, антрацит

Артикул	Упаковка
9 090 756	50 шт

Обмежувач кута відкривання для завісів Sensys широкого кута відкривання



- Обмеження від 165° до 90° або 135°
- Для зменшення кута відкривання дверей з елементами примикання
- Запобігає пошкодженню передньої панелі
- Пластик, антрацит

Артикул	Упаковка
9 090 864	50 шт

Гвинт та муфта



- Гвинт та муфта для пресування
- Використовується, наприклад, для заміни завісів з установкою чашки для пресування
- ø 10 x 11 мм
- Безбарвний пластик / сталь, нікельована

Артикул	Упаковка
0 045 169	200 компл.

Кріпильний гвинт для завісів для алюмінієвих рам



- Потайна головка
- Гвинт Pozidrive
- ø 3.5 x 9.5 мм
- Сталь, нікельована

Артикул	Упаковка
0 041 296	200 шт

Кріпильний гвинт для завісів для скляних дверей



- Для 5.5 - 6.5 мм товщини скла
- Сталь, нікельована

Артикул	Упаковка
9 082 429	200 шт

Заглушка ø 35 мм



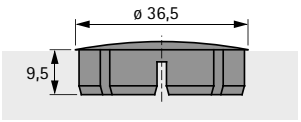

- Для свердління ø 35 x 9.5 мм
- Пластик

Колір	Артикул	Упаковка
білий	**0 025 204**	100 шт
коричневий	**0 025 205**	100 шт

Опціональна Silent System

Для прихованих завісів



Значна перевага для кожного користувача меблів

Меблеві дверцята, що зачиняються, створюють дратівливий шум у будинку. Intermat з Silent System контролює рух меблевих дверцят, дозволяючи їм тихо та плавно зачинятися. Тиша і спокій миттєво відновлюються, підвищуючи комфорт проживання в будь-якому будинку. І все це лише з одним елементом Silent System на стандартні двері.



Реальна користь для користувачів:
Дію Silent System можна оптимізувати відповідно до розміру та ваги дверей за допомогою коліщатка налаштування.



Елегантна чашка завіси:
Цю особливо привабливу Silent System можна використовувати для стандартних типів кріплення дверей.



Зручний та швидкий монтаж:
Silent System просто закріплюється на важелі завіси, що дозволяє монтувати її без інструментів.

hettich.com/short/2d7912

Дізнайтеся більше:
Отримайте натхнення, а також додаткові відомості про продукт на нашому веб-сайті.

Опціональна Silent System

- **Для прихованих завісів**
- **Загальна інформація**

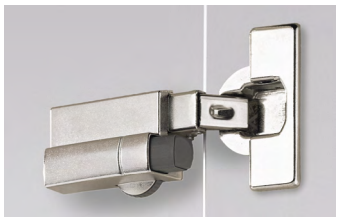

Опціональна Silent System
для використання з прихованими завісами серії Intermat **214 – 216**



Опціональна Silent System – Universal
для використання з прихованими завісами серії Intermat та SlideOn **217 – 219**

Опціональна Silent System

- **Для прихованих завісів**
- **Для Intermat**

Silent System для чашки завіси



- Для прикручування до чашки завіси
- Ефект амортизації плавно регулюється за допомогою коліщатка налаштування
- Використовуйте два елементи Silent System для передньої панелі вагою понад 13.5 кг
- Може бути дообладнано
- Можна використовувати для завісів, встановленя на чашці, для прикручування, пресування або з розтискними муфтами
- Цинк литий під тиском, нікельований

Для завіси	Для схеми свердління	Варіант монтажу дверей	**Артикул**	Упаковка
Intermat 9943 / 9944	TH 52 x 5.5 мм	накладна	**0 060 581**	50 шт
Intermat 9943 / 9944	TB 45 x 9.5 мм	накладна	**9 072 587**	50 шт
Intermat 9936	TH 52 x 5.5 мм	накладна, напівнакладна, внутрішня	**9 146 514**	50 шт
Intermat 9936	TB 45 x 9.5 мм	накладна, напівнакладна, внутрішня	**9 072 588**	50 шт

Монтаж

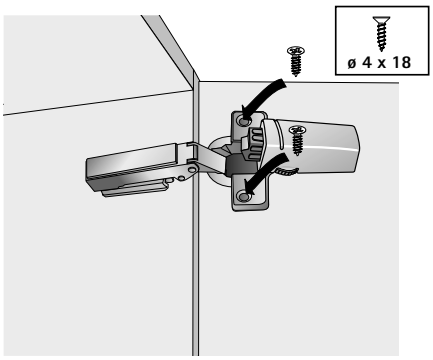

Опціональна Silent System

- **Для прихованих завісів**
- **Для Intermat**

Silent System для швидкого монтажу



- Для швидкого монтажу до важеля завіси
- Ефект амортизації плавно регулюється за допомогою коліщатка налаштування
- Монтаж / демонтаж без інструментів
- Використовуйте два елементи Silent System для передньої панелі вагою понад 13.5 кг
- Легко додати
- Цинк литий під тиском, нікельований

Для завіси	Варіант монтажу дверей	Для використання з	**Артикул**	Упаковка
Intermat 9943 / 9936 / 9944	накладна	всі дистанції монтажної планки	**0 060 576**	50 шт
Intermat 9943 / 9936 / 9944	накладна	Дистанція монтажної планки D≥3 мм та внутрішні шухляди	**9 072 589**	50 шт
Intermat 9943 / 9936	напівнакладна	всі дистанції монтажної планки	**0 060 577**	50 шт
Intermat 9943 / 9936	внутрішня	всі дистанції монтажної планки	**0 060 578**	50 шт

Монтаж

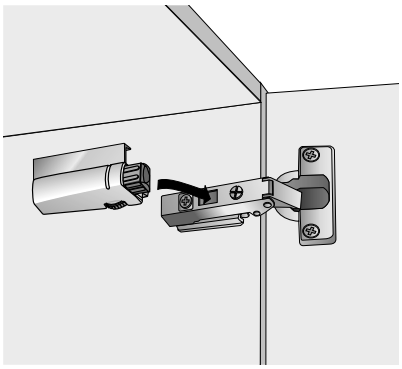

Демонтаж

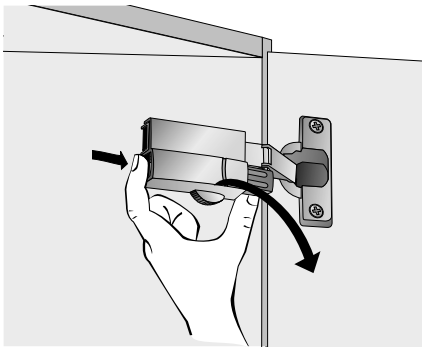

Опціональна Silent System

- **Для прихованих завісів**
- **Для Intermat**

Silent System для прикручування

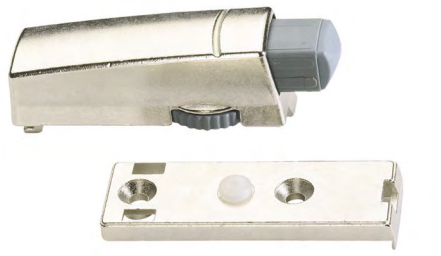

- Для прикручування до верхньої або нижньої панелі корпусу шафи
- Ефект амортизації плавно регулюється за допомогою коліщатка налаштування
- Монтаж зі сторони завіси
- Використовуйте два елементи Silent System для передньої панелі вагою понад 13.5 кг
- Може бути дообладнано
- Цинк литий під тиском, нікельований

Варіант монтажу дверей	**Артикул**	Упаковка
накладна, напівнакладна	**0 060 579**	50 шт
внутрішня	**0 060 580**	50 шт

Монтажне креслення

Intermat 9943
Intermat 9936
Intermat 9944

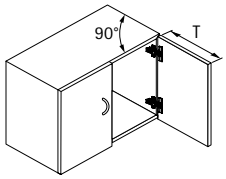

T	X
< 300	1
< 450	9
< 600	15

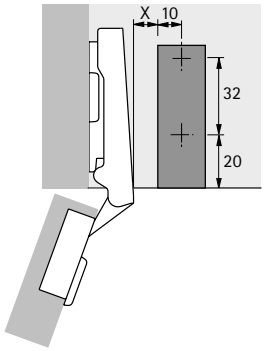

Монтаж

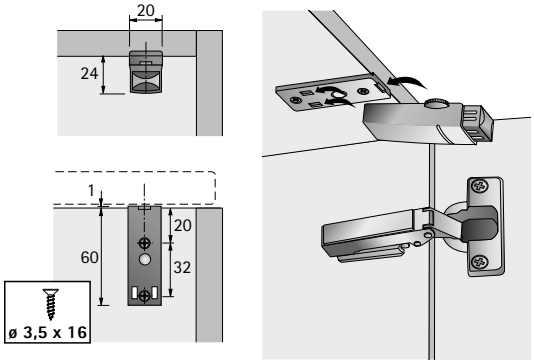

Монтажне креслення

Intermat 9936 W20
Intermat 9936 W30
Intermat 9936 W45

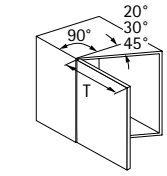

T	X
< 300	1
< 450	9
< 600	15

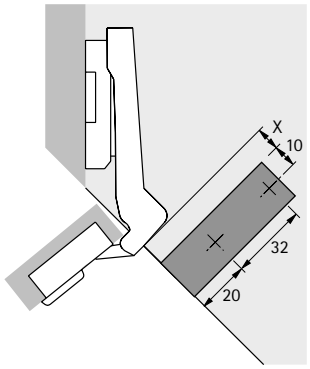

Монтажне креслення

Intermat 9936 W90

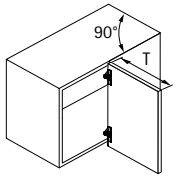

T	X
< 300	1
< 450	9
< 600	15

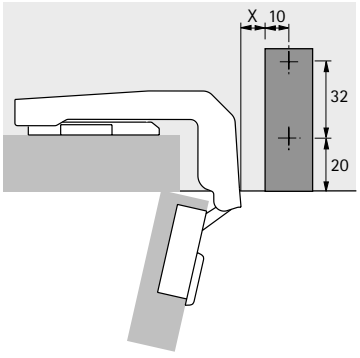

Опціональна Silent System

- **Для прихованих завісів**
- **Для Intermat та SlideOn**

Універсальна Silent System для свердління



- Для свердління у верхній або нижній панелі корпусу шафи
- Можна використовувати із завісами Intermat та SlideOn
- Використовуйте два елементи Silent System для передньої панелі вагою понад 7.5 кг
- Може бути дообладнано
- Пластик, сірий

Варіант монтажу дверей	**Артикул**	Упаковка
накладна, напівнакладна	**0 060 685**	50 шт

Монтажне креслення

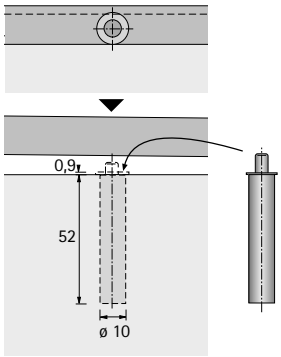

Монтаж

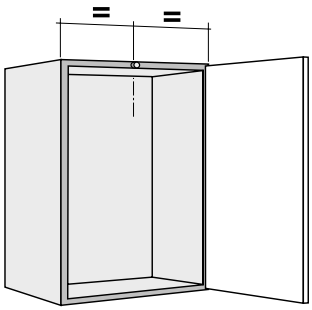

Опціональна Silent System

- **Для прихованих завісів**
- **Для Intermat та SlideOn**

Універсальна Silent System для прикручування



- Для прикручування до верхньої або нижньої панелі корпусу шафи
- Можна використовувати із завісами Intermat та SlideOn
- Використовуйте два елементи Silent System для передньої панелі вагою понад 7.5 кг
- Може бути дообладнано
- Пластик, сірий

Варіант монтажу дверей	**Артикул**	Упаковка
накладна, напівнакладна	**0 060 687**	50 шт

Монтажне креслення

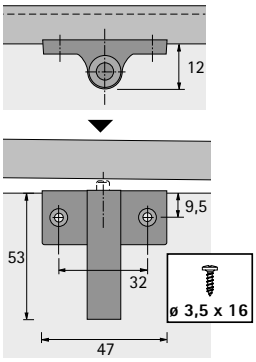

Монтаж

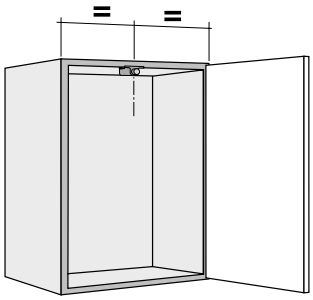

Опціональна Silent System

- **Для прихованих завісів**
- **Для Intermat та SlideOn**

Універсальна лінійна Silent System для прикручування



- Для прикручування до верхньої або нижньої панелі корпусу шафи
- Можна використовувати із завісами Intermat та SlideOn
- Використовуйте два елементи Silent System для передньої панелі вагою понад 7.5 кг
- Може бути дообладнано
- Пластик, сірий

Варіант монтажу дверей	**Артикул**	Упаковка
накладна, напівнакладна	**0 060 686**	50 шт
внутрішня	**0 069 846**	50 шт

Монтажне креслення

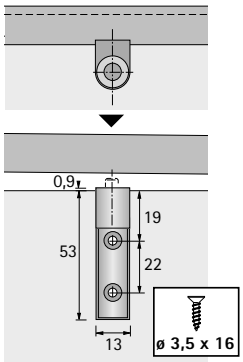

Монтаж

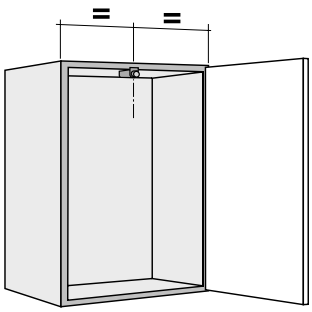

Накладні двері

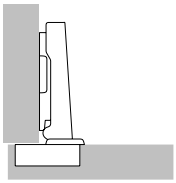

Дверцята розташовані попереду від корпуса, а збоку залишається лише невеликий зазор, за рахунок якого дверцята можуть надійно відкриватися. Крім того, двері також можуть мати повне накладання. У цьому випадку має бути достатньо місця збоку для необхідної мінімальної фуги. Використовуються звичайні завіси.

Напівнакладні двері

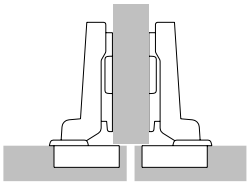

Це випадок, де двоє дверей розташовані перед центральною панеллю шафи з необхідним загальним зазором між ними (принаймні 2 x мінімальні фуги). Іншими словами, кожні двері мають менше накладання, тому використовуються колінчасті завіси.

Внутрішні двері

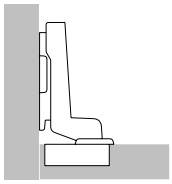

Двері розташовані всередині корпусу шафи. Тут теж потрібен зазор, щоб двері могли надійно відкриватися. Тут використовуються ще більш колінчасті завіси. Для внутрішніх дверей монтажна планка має бути зміщена всередину на товщину дверей + 1 мм, а також на будь-яке вибране додаткове зміщення дверей.

Мінімальна фуга

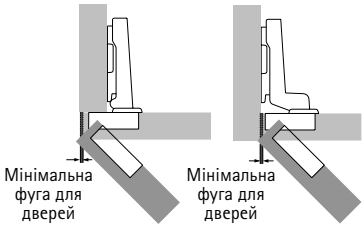

Для накладних та внутрішніх дверей
Мінімальна фуга (також відома як дверний зазор або мінімальний зазор) — це простір, необхідний збоку, щоб двері могли відкриватися. Розмір мінімальної фуги залежить від відстані C, товщини дверей і типу вибраної завіси. Радіуси на краях дверей зменшують фугу для дверей. Мінімальна фуга наведена в таблиці для відповідних типів завісів.

Мінімальна фуга

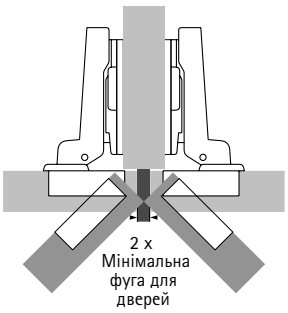

Для напівнакладних дверей
Загальна фуга між дверима має бути щонайменше вдвічі більшою ніж зазор між дверима. Тоді обидві двері можна відкрити одночасно.

Відстань до чашки C

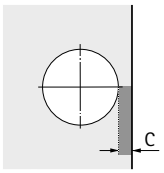

Відстань до чашки C — це відстань між краєм дверей і краєм свердління отвору. Чим більшу відстань вибрано до чашки C, тим меншим буде зазор у дверях, тобто необхідна мінімальна фуга.

Накладання / База

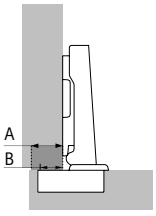

Накладання – це проекція дверей перед корпусом шафи. База відноситься до проекції чашки перед корпусом шафи для відстані монтажної планки 0 мм.

Кількість завісів на дверях

Ширина, висота та вага дверей, а також якість матеріалу дверей є вирішальними факторами, що визначають кількість необхідних завісів.

Фактори, які зустрічаються на практиці, можуть відрізнятися від випадку до випадку. З цієї причини кількість завісів, зазначену на схемі, слід розуміти лише як орієнтовну. Якщо є сумніви, рекомендується провести пробний монтаж і за необхідності відкорегувати кількість завісів. З міркувань стабільності відстань X між завісами завжди повинна бути якомога більшою. Відстань X має бути не менше 280 мм.

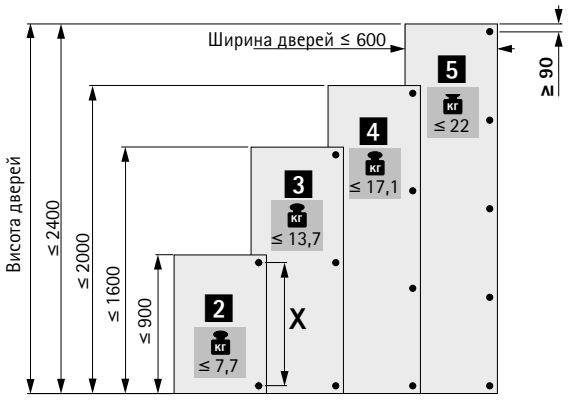

Загальний розрахунок дистанцій

Монтажні планки доступні для різних дистанцій. Ефективна висота монтажної планки визначається дистанцією D. Відстань D вибита у верхній частині кожної монтажної планки. Більша відстань D зменшує накладання для повного та половинного накладання. На внутрішніх дверях більша відстань D збільшує зазор дверей. Перш ніж визначати необхідну дистанцію, перевірте, чи бажана фуга дорівнює або перевищує необхідну мінімальну фугу. Якщо бажана фуга менше необхідної мінімальної фуги, необхіду мінімальну фугу можна зменшити, збільшивши відстань до чашки C або створивши радіуси на краях дверцят.

Розрахунок дистанцій

Для накладних та напівнакладних дверей
Необхідну відстань D можна визначити після перевірки мінімальної фуги. В ідеалі накладання та відстань до чашки повинні бути обрані так, щоб отримати відстань D, доступну як монтажна планка.

Приклад: Розрахунок відстаней за таблицею
Накладання = 14 мм та відстань до чашки C = 4.5 мм, дають відстань D, що дорівнює 3.0 мм.

Приклад: Розрахунок відстаней за формулою розрахунку
Завіса для повного накладання, база B = 12.5 мм
Відстань D = відстань до чашки C + база B - накладання A
Відстань D = 4.5 мм + 12.5 мм - 14 мм = 3.0 мм

Проміжні відстані недоступні, оскільки відстані до монтажної планки досягаються шляхом регулювання накладання завіси.

Накладання	Відстань до чашки C мм					
мм	3,0	4,0	4,5	5,0	6,0	7,0
	Дистанція D мм					
10	5,5	6,5	7,0	7,5	8,5	9,5
11	4,5	5,5	6,0	6,5	7,5	8,5
12	3,5	4,5	5,0	5,5	6,5	7,5
13	2,5	3,5	4,0	4,5	5,5	6,5
14	1,5	2,5	3,0	3,5	4,5	5,5
15	0,5	1,5	2,0	2,5	3,5	4,5
16		0,5	1,0	1,5	2,5	3,5
17			0,0	0,5	1,5	2,5
18					0,5	1,5
19						0,5

Розрахунок дистанцій

Для внутрішніх дверей
Під час розрахунку відстані монтажної планки з використанням таблиці для внутрішніх дверей, автоматично враховується, що фугу буде визначено як мінімальну фугу по відношенню до відстані до чашки C та товщини дверей у таблиці мінімальної фуги. Якщо має бути реалізована фуга, розмір якої перевищує цю мінімальну фугу, виберіть відстань монтажної планки відповідного розміру.

Приклад: Розрахунок відстаней за таблицею
Згідно з таблицею, товщина дверей = 20 мм та відстань до чашки C = 4.5 мм, надають дистанцію монтажної планки 1.5 мм. Це дає необхідну мінімальну фугу, наприклад, 1 мм. Якщо замість цього бажана фуга 2.5 мм, виберіть дистанцію монтажної планки на 1.5 мм більше. Отже, у цьому прикладі дистанція 3 мм замість 1.5 мм.

Приклад: Розрахунок відстаней за формулою розрахунку
Завіса внутрішня, значення бази B = - 4 мм
Відстань D = відстань до чашки C + база B + фуга F
Відстань D = 4.5 мм - 4 мм + 1 мм = 1.5 мм

Проміжні відстані недоступні, оскільки відстані до монтажної планки досягаються шляхом регулювання накладання завіси.

Товщина дверей	Відстань до чашки C мм					
мм	3,0	4,0	4,5	5,0	6,0	7,0
	Дистанція D мм					
15		0,2	0,7	1,2	2,2	3,2
16		0,3	0,8	1,3	2,3	3,3
17		0,4	0,9	1,4	2,4	3,4
18		0,6	1,1	1,6	2,6	3,5
19		0,8	1,3	1,8	2,7	3,7
20	0,1	1,0	1,5	2,0	3,0	3,9
21	0,4	1,3	1,8	2,3	3,2	4,2
22	1,2	1,8	2,2	2,6	3,6	4,5

Якість, яка відповідає всім вимогам

Якість, яка відповідає усім вимогам
Якість завісів піддається постійному контролю. Фурнітура Hettich відповідає національним і міжнародним стандартам якості ринків, на яких працюють наші клієнти. На діаграмах нижче показано приклади принципів деяких процесів тестування.

Сфера застосування
Завіси Hettich можна використовувати в меблях для вітальні, кухні, ванної кімнати та офісу як вдома, так і в бізнесі.

Навантажувальна здатність
Рівні якості, зазначені на продуктах, відповідають вимогам EN 15570 і задовольняють випробування на перевантаження на зазначеному рівні. Ми будемо раді надати будь-яку додаткову інформацію, яка вам може знадобитися.

Тест на корозію
Завіси Hettich відповідають вимогам до корозії згідно з EN ISO 9227-2012 відповідно до 48-годинного випробування на нейтральний сольовий спрей (NSS), а також DIN EN ISO 6270-2-2012 відповідно до 96-годинного кліматичного випробування конденсаційної води та повітря. вологість та температура (AHT).

Забезпечення якості
Процеси забезпечення якості завісів Hettich сертифіковані відповідно до Сертифікату EN ISO 9001 No. DE8000209.

Тест на витривалість

Двері піддаються певній кількості циклів відкривання та закривання.

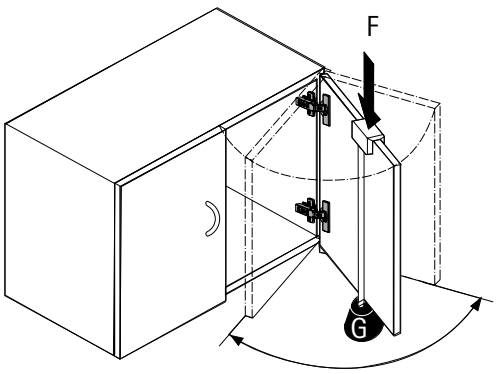

Тест на закривання

Двері відкриваються на 30° і закриваються з цього положення за допомогою направляючого ролика та ваги, що падає.

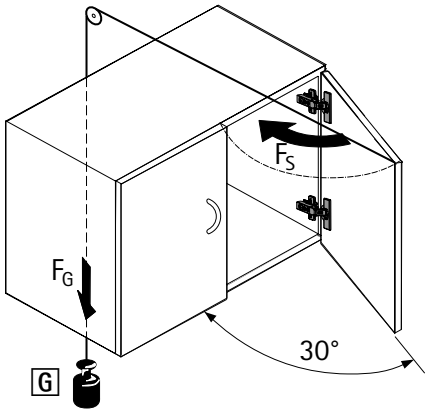

Горизонтальний тест

Двері відкривають із застосуванням певної випробувальної сили F. (Це випробування стосується лише завісів із кутом відкривання < 135°.)

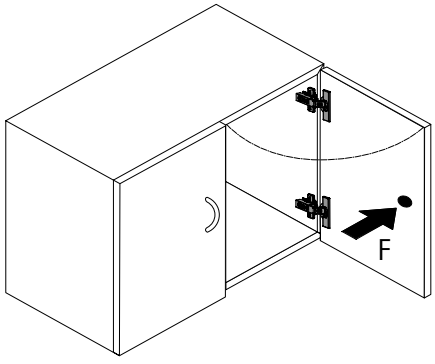

Вертикальний тест

Двері піддаються певній кількості циклів відкривання та закривання з певним додатковим навантаженням G.

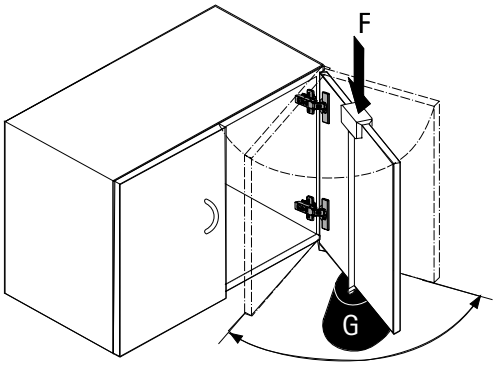

Прихована завіса швидкого монтажу

Veosys з інтегрованою Silent System

New



Стійкість до корозії, для внутрішнього та зовнішнього використання

Нержавіюча сталь робить завісу Veosys від Hettich надійною та універсальною. Не схильна до перепадів температури та вологи, підходить для будь-яких застосувань. На відкритому повітрі, у спа-центрах, тренажерних залах, лабораторіях і лікарнях – Veosys має перевірену стійкість до корозії. Інтегрована Silent System ніколи не виходить з ладу ні при низьких, ні при високих зовнішніх температурах. Та завдяки унікально широкому автоматичному куту закривання від 35°, Veosys закриває двері майже самостійно.



Витримує вологість, холод і спеку:
Завіси Veosys з нержавіючої сталі мають високу стійкість до корозії.



Скористайтеся термостабільністю:
чи то в кемпінгу взимку, чи то на барбекю влітку – ви завжди можете покластися на вбудовану Silent System.



Ефективніший спосіб встановлення:
Немає необхідності в регулюванні: двері, як великі, так і малі, завжди зачиняються м'яко та надійно.

hettich.com/short/885769

Дізнайтеся більше:
Отримайте натхнення, а також додаткові відомості про продукт на нашому веб-сайті.

Прихована завіса швидкого монтажу

- **Veosys**
- **Загальна інформація**



Veosys завіса 105°
Кут відкривання 105° **226 – 227**



Veosys завіса з нержавіючої сталі для тонких дверей
Кут відкривання 100° **228 – 229**



Монтажні планки **230**



Аксесуари **231**

Hettich Technical Assistant
- **Монтаж**
- **Регулювання**
- **Сервіс**

hettich.com/short/6adea5

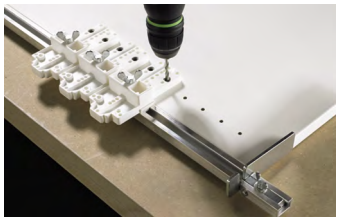

Додаткові продукти
- **Виробнича техніка – Загальна інформація** **1477**

Прихована завіса швидкого монтажу

- **Veosys завіса 105° з нержавіючої сталі**
- **Кут відкривання 105°, схема свердління TH 52 x 5,5 мм**

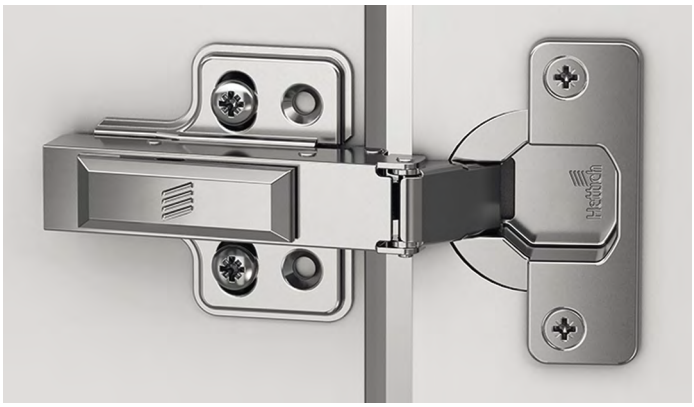

- Прихована завіса швидкого монтажу та інтегрованою Silent System
- Класифікація якості відповідно до EN 15570, Level 2
- Стійкість до корозії, 120 годин NSS (випробування нейтральним сольовим спреєм) відповідно до DIN EN ISO 9227
- Для товщини дверей 14 - 22 мм
- Діаметр чашки 35 мм
- Глибина чашки 11,5 мм
- Інтегроване регулювання накладання + 2,5 мм / - 2,5 мм
- Інтегроване регулювання по глибині + 2 мм / - 1,5 мм
- Регулювання по висоті на монтажній планці
- Нержавіюча сталь

Схема свердління

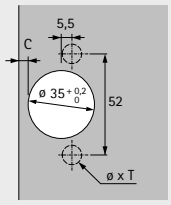

накладна
(База B 11,5 мм)

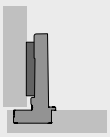

напівнакладна
(База B 3 мм)

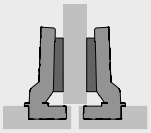

внутрішня
(База B -6,5 мм)

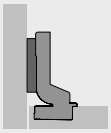

З інтегрованою Silent System, з функцією самозакривання

Монтаж чашки	Монтажний отвір ø x T мм	**накладна** **200 шт.**	**напівнакладна** **200 шт.**	**внутрішня** **200 шт.**
для прикручування	-	**9 289 590**	**9 289 592**	**9 289 595**

Прихована завіса швидкого монтажу

- **Veosys завіса 105° з нержавіючої сталі**
- **Кут відкривання 105°**

Мінімальна фуга для дверей

Товщина дверей мм	Відстань до чашки C мм				
	3,0	4,0	5,0	6,0	7,0
14	0,3	0,3	0,2	0,2	0,2
15	0,5	0,5	0,4	0,4	0,4
16	0,7	0,7	0,6	0,6	0,5
17	0,9	0,9	0,9	0,8	0,8
18	1,2	1,1	1,1	1,1	1,0
19	1,5	1,4	1,4	1,3	1,3
20	1,8	1,8	1,7	1,6	1,6
21	2,2	2,1	2,0	2,0	1,9
22	2,6	2,5	2,4	2,4	2,3

Зверніть увагу:

Дані в таблиці стосуються дверей із радіусом кромки 1 мм.

На дверях з іншими радіусами розмір мінімальної фуги змінюється таким чином:

Радіус 0 мм:
Значення, наведені в таблиці + 0,4 мм

Радіус 3 мм:
Значення, наведені в таблиці - 0,6 мм

Виступи / Монтажна глибина

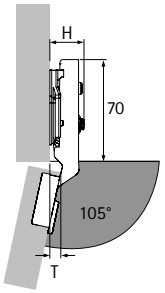

Виступ завіси H / виступ дверей T для відстані D = 0 мм та відстані до чашки C = 3 мм

Варіант монтажу дверей	H мм	T мм
накладна	20,0	7,5
напівнакладна	30,0	17,0
внутрішня	37,0	24,0

накладна

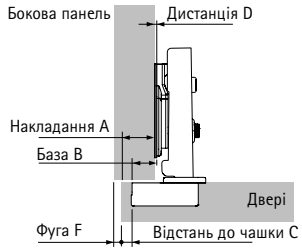

Дистанція D = C + B - A
= відстань до чашки C + 11,5 мм - накладання A

Накладання мм	Відстань до чашки C мм				
	3,0	4,0	5,0	6,0	7,0
	Дистанція D мм				
10	4,5	5,5	6,5	7,5	8,5
11	3,5	4,5	5,5	6,5	7,5
12	2,5	3,5	4,5	5,5	6,5
13	1,5	2,5	3,5	4,5	5,5
14	0,5	1,5	2,5	3,5	4,5
15		0,5	1,5	2,5	3,5
16			0,5	1,5	2,5
17				0,5	1,5
18					0,5

напівнакладна

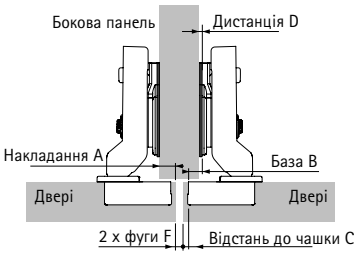

Дистанція D = C + B - A
= відстань до чашки C + 3 мм - накладання A

Накладання мм	Відстань до чашки C мм				
	3,0	4,0	5,0	6,0	7,0
	Дистанція D мм				
0,5	5,5	6,5	7,5	8,5	9,5
1,5	4,5	5,5	6,5	7,5	8,5
2,5	3,5	4,5	5,5	6,5	7,5
3,5	2,5	3,5	4,5	5,5	6,5
4,5	1,5	2,5	3,5	4,5	5,5
5,5	0,5	1,5	2,5	3,5	4,5
6,5		0,5	1,5	2,5	3,5
7,5			0,5	1,5	2,5
8,5				0,5	1,5
9,5					0,5

внутрішня

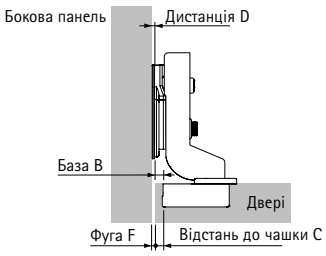

Дистанція D = C + B + F
= відстань до чашки C - 6,5 мм + фуга F

Товщина дверей мм	Відстань до чашки C мм				
	3,0	4,0	5,0	6,0	7,0
	Дистанція D мм				
14					0,7
15					0,9
16				0,1	1,0
17				0,3	1,3
18				0,6	1,5
19				0,8	1,8
20			0,2	1,1	2,1
21			0,5	1,5	2,4
22		0,0	0,9	1,9	2,8

Додатково

- Монтажні планки та аксесуари див. стор 230 - 231
- Варіанти монтажу, інформацію про монтаж, інструкції з монтажу та критерії якості див. на сторінці 232 - 234

hettich.com/short/897c49

Прихована завіса швидкого монтажу

- **Veosys завіса з нержавіючої сталі для тонких дверей**
- **Кут відкривання 100°, схема свердління TH 52 x 5.5 мм**

New

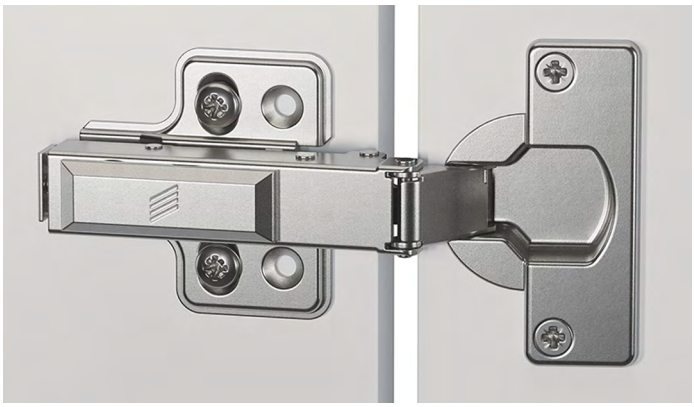

- Прихована завіса швидкого монтажу та інтегрованою Silent System
- Класифікація якості відповідно до EN 15570, Level 2
- Стійкість до корозії, 120 годин NSS (випробування нейтральним сольовим спреєм) відповідно до DIN EN 1670
- Для товщини дверей від 12 - 22 мм
- Діаметр чашки 35 мм
- Глибина чашки 10 мм
- Інтегроване регулювання накладання + 2.5 мм / - 2.5 мм
- Інтегроване регулювання по глибині + 2 мм / - 1.5 мм
- Регулювання по висоті на монтажній планці
- Нержавіюча сталь

Схема свердління

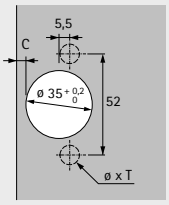

накладна
(База B 11.5 мм)

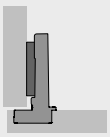

напівнакладна
(База B 3 мм)

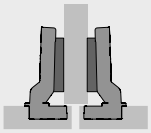

внутрішня
(База B -6.5 мм)

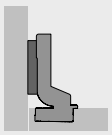

З інтегрованою Silent System, з функцією самозакривання

Монтаж чашки	Монтажний отвір ø x T мм	**накладна** **200 шт**	**напівнакладна** **200 шт**	**внутрішня** **200 шт**
для прикручування	-	**9 325 749**	**9 325 750**	**9 325 781**

Прихована завіса швидкого монтажу

- **Veosys завіса з нержавіючої сталі для тонких дверей**
- **Кут відкривання 100°**

Мінімальна фуга для дверей

Товщина дверей мм	Відстань до чашки C мм				
	3.0	4.0	5.0	6.0	7.0
12	0.7	0.7	0.6	0.6	0.6
13	0.7	0.7	0.6	0.6	0.6
14	0.7	0.7	0.6	0.6	0.6
15	0.9	0.9	0.8	0.8	0.8
16	1.1	1.1	1.0	1.0	0.9
17	1.3	1.3	1.2	1.2	1.2
18	1.7	1.5	1.5	1.5	1.4
19	1.9	1.8	1.8	1.7	1.7
20	2.2	2.1	2.1	2.0	2.0
21	2.6	2.5	2.4	2.4	2.3
22	3.0	2.9	2.8	2.8	2.7

Зверніть увагу:

Дані в таблиці стосуються дверей із радіусом кромки 1 мм.

На дверях з іншими радіусами розмір мінімальної фуги змінюється таким чином:

Радіус 0 мм:
Значення, наведені в таблиці + 0.4 мм

Радіус 3 мм:
Значення, наведені в таблиці - 0.6 мм

Виступи / Монтажна глибина

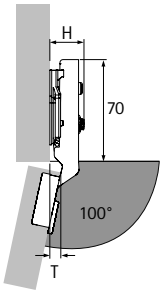

Виступ завіси H / виступ дверей T для відстані D = 0 мм та відстані до чашки C = 3 мм

Варіант монтажу дверей	H мм	T мм
накладна	20,0	7.5
напівнакладна	30,0	17.0
внутрішня	37.0	24.0

накладна

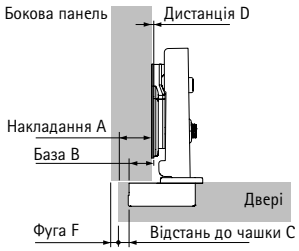

Дистанція D = C + B - A = відстань до чашки C + 11,5 мм - накладання A

Накладання мм	Відстань до чашки C мм				
	3.0	4.0	5.0	6.0	7.0
	Дистанція D мм				
10	4.5	5.5	6.5	7.5	8.5
11	3.5	4.5	5.5	6.5	7.5
12	2.5	3.5	4.5	5.5	6.5
13	1.5	2.5	3.5	4.5	5.5
14	0.5	1.5	2.5	3.5	4.5
15		0.5	1.5	2.5	3.5
16			0.5	1.5	2.5
17				0.5	1.5
18					0.5

напівнакладна

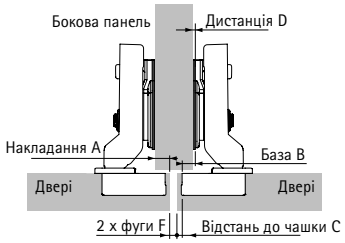

Дистанція D = C + B - A = відстань до чашки C + 3 мм - накладання A

Накладання мм	Відстань до чашки C мм				
	3.0	4.0	5.0	6.0	7.0
	Дистанція D мм				
0.5	5.5	6.5	7.5	8.5	9.5
1.5	4.5	5.5	6.5	7.5	8.5
2.5	3.5	4.5	5.5	6.5	7.5
3.5	2.5	3.5	4.5	5.5	6.5
4.5	1.5	2.5	3.5	4.5	5.5
5.5	0.5	1.5	2.5	3.5	4.5
6.5		0.5	1.5	2.5	3.5
7.5			0.5	1.5	2.5
8.5				0.5	1.5
9.5					0.5

внутрішня

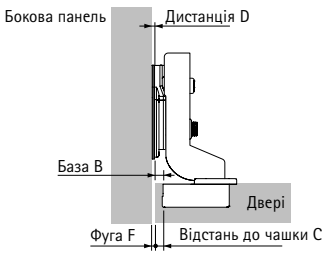

Дистанція D = C + B + F
= відстань до чашки C - 6.5 мм + фуга F

Товщина дверей мм	Відстань до чашки C мм				
	3.0	4.0	5.0	6.0	7.0
	Дистанція D мм				
12				0.1	1.1
13				0.1	1.1
14				0.1	1.1
15				0.3	1.3
16				0.5	1.4
17				0.7	1.7
18				1.0	1.9
19			0.3	1.2	2.2
20			0.6	1.5	2.5
21			0.9	1.9	2.8
22		0.4	1.3	2.3	3.2

Додатково

- Монтажні планки та аксесуари див. стор. 230 – 231
- Приклади застосування, інформацію про встановлення, примітки щодо встановлення та критерії якості див. на сторінці 232 – 234

hettich.com/short/897c49

- **Монтажні планки з регулюванням по висоті за допомогою довгастого отвору**
- **Для Veosys**

Хрестоподібна монтажна планка для прикручування



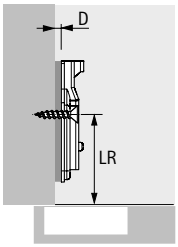

- Для гвинтів з потайною головкою ø 4,5 мм x 16 мм
- Класифікація якості відповідно до EN 15570, Level 2
- Відстань між отворами 32 мм
- Регулювання по висоті за допомогою довгастих отворів ± 3 мм
- Нержавіюча сталь

Відстань до лінії свердління LR мм	Арт. / Дистанція D мм		Упаковка
	0,0	2,0	
37	**9 289 598**	**9 289 609**	200 шт.

Заглушка для важеля завіси Veosys



- Підходить для використання з Veosys
- Нержавіюча сталь

Версія	Артикул	Упаковка
з тисненням логотипу Hettich	**9 289 610**	200 шт.
без логотипа	**9 289 611**	200 шт.

Адаптер для зменшення глибини свердління



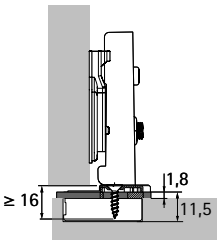

- Для зменшення необхідної глибини свердління чашки в тонких або сильно заокруглених фасадах
- Можна використовувати з чашкою завіси для прикручування
- Зазор між корпусом шафи і дверцятами збільшується на товщину адаптера
- Кріплення шурупами з потайною головкою ø 4 x 16 мм
- Прозорий пластик

Дизайн	Товщина мм	Артикул	Упаковка
для схеми свердління TH	1,8	**9 306 263**	50 шт.

Паралельний адаптер для хрестоподібних монтажних планок



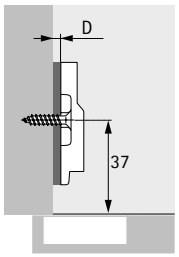

- Для збільшення дистанції монтажної планки
- Штабельні
- Рекомендується пробний монтаж
- Пластик, сірий

Дистанція D мм	Артикул	Упаковка
3,0	**9 289 695**	50 шт.

Можна використовувати лише з хрестоподібними монтажними планками Veosys для прикручування, довжина гвинта визначається конкретною конфігурацією

Накладні двері

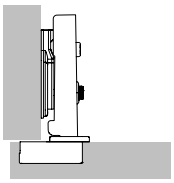

Дверцята розташовані попереду від корпуса, а збоку залишається лише невеликий зазор, за рахунок якого дверцята можуть надійно відкриватися. Крім того, двері також можуть бути повністю накладними. У цьому випадку має бути достатньо місця збоку для необхідної мінімальної фуги. Використовуються звичайні завіси.

Напівнакладні двері

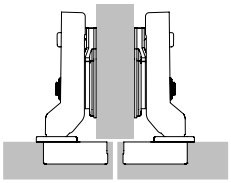

Це випадок, де двоє дверей розташовані перед центральною панеллю шафи з необхідним загальним зазором між ними (принаймні 2 мінімальні фуги). Іншими словами, кожні двері мають менше накладання, тому використовуються колінчасті завіси.

Внутрішні двері

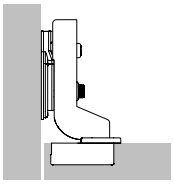

Двері розташовані всередині корпусу шафи. Тут теж потрібен зазор, щоб двері могли надійно відкриватися. Тут використовуються ще більш колінчасті завіси. Для внутрішніх дверей монтажна планка має бути зміщена всередину на товщину дверей + 1 мм, а також на будь-яке вибране додаткове зміщення дверей.

Мінімальна фуга

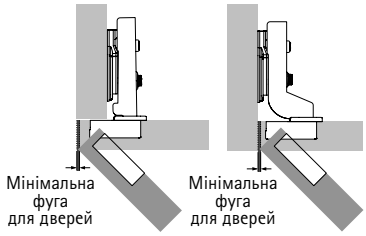

Для накладних та внутрішніх дверей
Мінімальна фуга (також відома як дверний зазор або мінімальний зазор) — це простір, необхідний збоку, щоб двері могли відкриватися. Розмір мінімальної фуги залежить від відстані C, товщини дверей і типу вибраної завіси. Радіуси на краях дверей зменшують фугу для дверей. Мінімальна фуга наведена в таблиці для відповідних типів завісів.

Мінімальна фуга

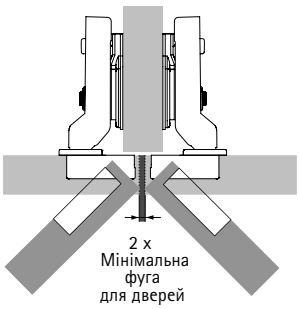

Для напівнакладних дверей
Загальна фуга між дверима має бути щонайменше вдвічі більшою ніж зазор між дверима. Тоді обидві двері можна відкрити одночасно.

Відстань до чашки C

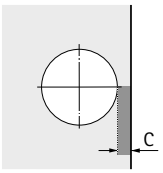

Відстань до чашки C — це відстань між краєм дверей і краєм свердління отвору. Чим більшу відстань вибрано до чашки C, тим меншим буде зазор у дверях, тобто необхідна мінімальна фуга.

Накладання / База

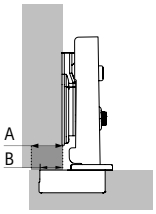

A = Накладання
B = База

Накладання – це проекція дверей перед корпусом шафи. База відноситься до проекції чашки перед корпусом шафи для відстані монтажної планки 0 мм.

Кількість завісів на дверях

Ширина, висота та вага дверей, а також якість матеріалу дверей є вирішальними факторами, що визначають кількість необхідних завісів.

Фактори, які зустрічаються на практиці, можуть відрізнятися від випадку до випадку. З цієї причини кількість завісів, зазначену на схемі, слід розуміти лише як орієнтовну. Якщо є сумніви, рекомендується провести пробний монтаж і за необхідності відкорегувати кількість завісів. З міркувань стабільності, відстань X між завісами завжди повинна бути якомога більшою. Відстань X має бути не менше 280 мм.

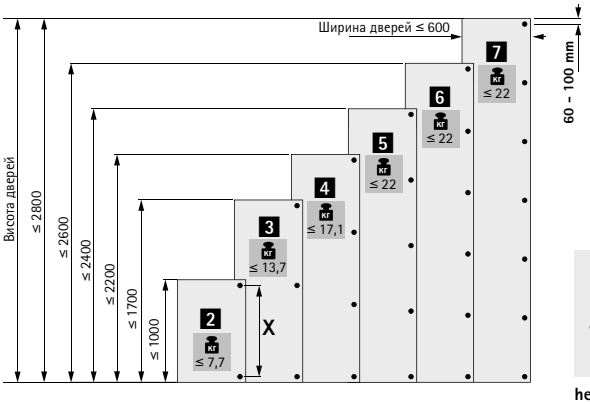

hettich.com/short/c6aabf

Загальний розрахунок дистанцій

Монтажні планки доступні для різних дистанцій. Ефективна висота монтажної планки визначається дистанцією D. Відстань D вибита у верхній частині кожної монтажної планки. Більша відстань D зменшує накладання для накладного та напівнакладного накладання. На внутрішніх дверях більша відстань D збільшує зазор дверей. Перш ніж визначати необхідну дистанцію, перевірте, чи бажана фуга дорівнює або перевищує необхідну мінімальну фугу. Якщо бажана фуга менше необхідної мінімальної фуги, необхіду мінімальну фугу можна зменшити, збільшивши відстань до чашки C або створивши радіуси на краях дверцят.

Розрахунок дистанцій

Для накладних та напівнакладних дверей
Необхідну відстань D можна визначити після перевірки мінімальної фуги. В ідеалі накладання та відстань до чашки повинні бути обрані так, щоб отримати відстань D, доступну як монтажна планка.

Приклад: Розрахунок відстаней за таблицею
Накладання = 14 мм та відстань до чашки C = 4,5 мм, дають відстань D, що дорівнює 3,0 мм.

Приклад: Розрахунок відстаней за формулою розрахунку
Завіса для повного накладання, база B = 12,5 мм
Відстань D = відстань до чашки C + база B - накладання A
Відстань D = 4,5 мм + 12,5 мм - 14 мм = 3,0 мм

Проміжні відстані недоступні, оскільки відстані до монтажної планки досягаються шляхом регулювання накладання завіси.

Накладання	Відстань до чашки C мм					
мм	3,0	4,0	4,5	5,0	6,0	7,0
	Дистанція D мм					
10	5,5	6,5	7,0	7,5	8,5	9,5
11	4,5	5,5	6,0	6,5	7,5	8,5
12	3,5	4,5	5,0	5,5	6,5	7,5
13	2,5	3,5	4,0	4,5	5,5	6,5
14	1,5	2,5	3,0	3,5	4,5	5,5
15	0,5	1,5	2,0	2,5	3,5	4,5
16		0,5	1,0	1,5	2,5	3,5
17			0,0	0,5	1,5	2,5
18					0,5	1,5
19						0,5

Розрахунок дистанцій

Для внутрішніх дверей
Під час розрахунку відстані монтажної планки з використанням таблиці для внутрішніх дверей, автоматично враховується, що фугу буде визначено як мінімальну фугу по відношенню до відстані до чашки C та товщини дверей у таблиці мінімальної фуги. Якщо має бути реалізована фуга, розмір якої перевищує цю мінімальну фугу, виберіть відстань монтажної планки відповідного розміру.

Приклад: Розрахунок відстаней за таблицею
Згідно з таблицею, товщина дверей = 20 мм та відстань до чашки C = 4,5 мм, надають дистанцію монтажної планки 1,5 мм. Це дає необхідну мінімальну фугу, наприклад, 1 мм. Якщо замість цього бажана фуга 2,5 мм, виберіть дистанцію монтажної планки на 1,5 мм більше. Отже, у цьому прикладі дистанція 3 мм замість 1,5 мм.

Приклад: Розрахунок відстаней за формулою розрахунку
Завіса для внутрішніх дверей, база B = - 4 мм
Відстань D = відстань до чашки C + база B + фуга F
Відстань D = 4,5 мм - 4 мм + 1 мм = 1,5 мм

Проміжні відстані недоступні, оскільки відстані до монтажної планки досягаються шляхом регулювання накладання завіси.

Товщина дверей	Відстань до чашки C мм					
мм	3,0	4,0	4,5	5,0	6,0	7,0
	Дистанція D мм					
15		0,2	0,7	1,2	2,2	3,2
16		0,3	0,8	1,3	2,3	3,3
17		0,4	0,9	1,4	2,4	3,4
18		0,6	1,1	1,6	2,6	3,5
19		0,8	1,3	1,8	2,7	3,7
20	0,1	1,0	1,5	2,0	3,0	3,9
21	0,4	1,3	1,8	2,3	3,2	4,2
22	1,2	1,8	2,2	2,6	3,6	4,5

Якість, яка відповідає всім вимогам

Якість, яка відповідає усім вимогам
Якість завісів піддається постійному контролю. Фурнітура Hettich відповідає національним і міжнародним стандартам якості ринків, на яких працюють наші клієнти. На діаграмах нижче показано приклади принципів деяких процесів тестування.

Сфера застосування
Завіси Hettich можна використовувати в меблях для вітальні, кухні, ванної кімнати та офісу як вдома, так і в бізнесі.

Навантажувальна здатність
Рівні якості, зазначені на продуктах, відповідають вимогам EN 15570 і задовольняють випробування на перевантаження на зазначеному рівні. Ми будемо раді надати будь-яку додаткову інформацію, яка вам може знадобитися.

Тест на корозію
Завіси Hettich відповідають вимогам до корозії згідно з EN ISO 9227-2012 відповідно до 120-годинного випробування на нейтральний сольовий спрей (NSS), а також DIN EN ISO 6270-2-2012 відповідно до 120-годинного кліматичного випробування змінної конденсаційної води, зі змінною вологістю і температурою (AHT).

Забезпечення якості
Процеси забезпечення якості завісів Hettich сертифіковані відповідно до Сертифікату EN ISO 9001 No. DE8000209.

Тест на витривалість

Двері піддаються певній кількості циклів відкривання та закривання.

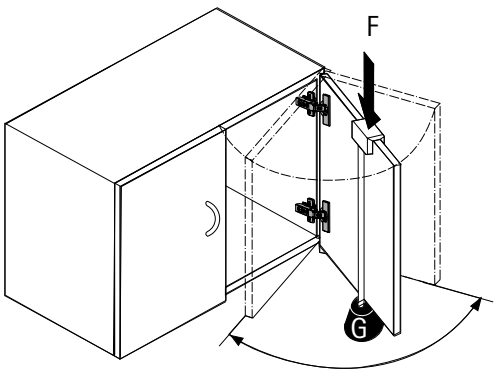

Тест на закривання

Двері відкриваються на 30° і закриваються з цього положення за допомогою направляючого ролика та ваги, що падає.

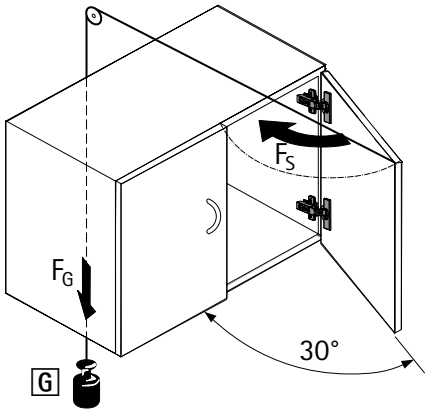

Горизонтальний тест

Двері відкривають із застосуванням певної випробувальної сили F. (Це випробування стосується лише завісів із кутом відкривання < 135°.)

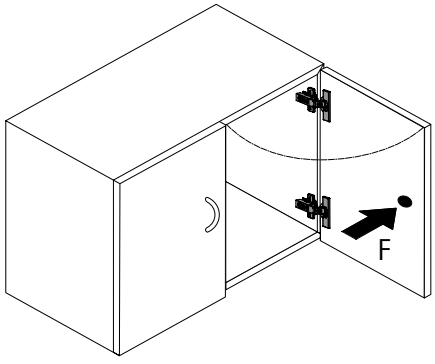

Вертикальний тест

Двері піддаються певній кількості циклів відкривання та закривання з певним додатковим навантаженням G.

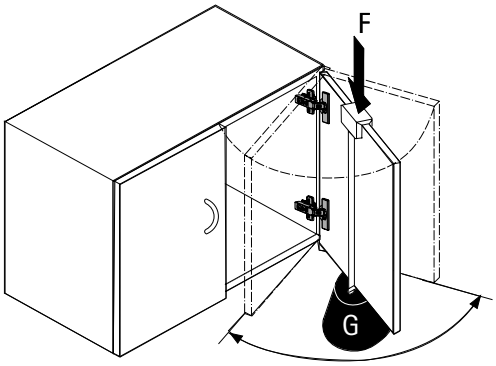

Прихована завіса швидкого монтажу з одним шарніром та видимою віссю

▸ Selekta Pro 2000



Надаючи простір на робочому місці

Ви знайомі з завісою Selekta, мільйони разів перевіреною в офісних меблях. Але Selekta може зробити набагато більше: вона має найкращі якості для використання в лікарнях, кабінетах, школах тощо.

Selekta пропонує компетентне рішення практично для будь-якої монтажної ситуації. Будь то окремі проекти чи серійні меблі. Широкий асортимент завісів і вдосконалених аксесуарів робить Selekta дійсно універсальною.



Швидший пошук речей:
безперешкодний доступ до усього вмісту шафи.



Працюйте в тиші та спокої:
опціональна система Silent System робить дверцята меблів тихими.



Індувізуалізація:
для професійного зображення ми також можемо надрукувати ваш логотип на заглушці завіси.



Встановлення більш ефективним способом:
завдяки швидкому монтажу без інструментів.



Гарантоване задоволення клієнтів:
3-й гвинт в овальному отворі для максимальної стабільності.

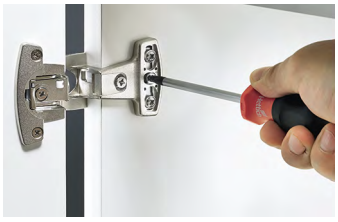

Для ідеального вирівнювання:
зручне пряме регулювання.



Подолання підвищених вимог до корозії:
Selekta з додатковим поверхневим покриттям.

hettich.com/short/73499d

Дізнайтеся більше:
отримайте натхнення, а також додаткові відомості про продукт на нашому веб-сайті.



Selekta Pro 2000

- Опис системи 238 – 239
- Огляд асортименту / технічне порівняння 240 – 241
- Загальна інформація 242 – 243



Аксесуари 266 – 269

Технічна інформація

- Інформація про монтаж 270
- Допомога в установці 271 – 273
- Критерії якості 273

Hettich Technical Assistant

- Монтаж
- Регулювання
- Сервіс

hettich.com/short/809294



Додаткові продукти

- Система блокування – Загальна інформація 1239
- Складальна техніка – загальна інформація 1477

Прихована завіса швидкого монтажу з одним шарніром та видимою віссю

▸ Опис системи

Selekta Pro 2000



- Основний продукт у повному асортименті для різних ситуацій монтажу дверей
- Економія часу, швидкий монтаж без інструментів для встановлення основної завіси та чашки завіси
- Легке регулювання по висоті та регулювання накладання за допомогою ексцентрика
- Найпоширеніші варіанти продукції також доступні з привабливим чорним покриттям поверхні: для використання в місцях із високими вимогами щодо захисту від корозії, напр. в лабораторії.

Selekta Pro 2035



- Ексклюзивне рішення в дизайнерському стилі з прихованою завісою: переваги одношарнірної, майже непомітної завіси
- Економія часу, швидкий монтаж без інструментів для встановлення основної завіси та чашки завіси
- Легке регулювання по висоті за допомогою ексцентрика

Заощаджуйте витрати зберігаючи запаси!

Завіса = чашка + базова завіса



Вам знадобиться лише кілька простих компонентів із розумно комбінованої системи Selekta. Це спрощує робочі процеси та зберігає ваш склад мінімальним.

І все ж ви можете задовольнити специфічні вподобання своїх клієнтів.

Selekta базується на системі: завжди правильний вибір!



Модельний ряд Selekta пропонує численні опції навіть на базовому рівні завісів. У системі Selekta ви знайдете правильне рішення для найпоширеніших товщин матеріалів, принципів конструкції та методів кріплення дверей. Різні способи кріплення, різні відстані між отворами ... завжди ідеальна завіса для вашого виробництва.

Чашки завіси Selekta: завжди правильний вибір!



Проста у виробництві та невибаглива у зберіганні на складі, тому що: ту саму чашку завжди можна використовувати для різних методів кріплення!
І так само, як і основні завіси, чашки завісів адаптуються до вашого виробництва, оскільки вони доступні з різними схемами отворів і способами кріплення, а також можуть поєднуватися різними способами з різними версіями основних завісів.

Принцип конструкції корпусу шафи

Кутові завіси для бокових панелей різної товщини з віссю врівень з краєм корпусу шафи					
Товщина корпусу шафи	16 мм	18 мм	19 мм	19 мм	19 мм
Фуга	4 мм	4 мм	8 мм*	4 мм	3 мм
Завіса для накладання	12 мм	14 мм	11 мм	15 мм	16 мм
Вісь	Вигнута, ø 5,4 мм	Вигнута, ø 5,4 мм	Пряма, ø 7 мм	Вигнута, ø 5,4 мм	Вигнута, ø 5,4 мм
Креслення	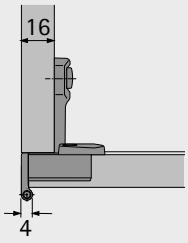	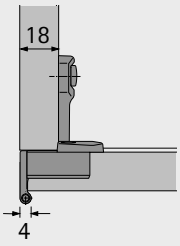	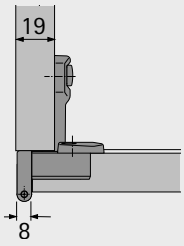	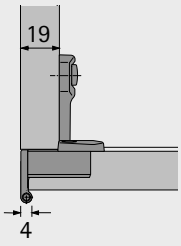	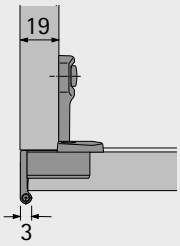

* відповідає кутовій та подвійній завісі для накладання 5,5 мм (див. нижче)

Принцип проектування конструкцій від стіни до стіни

Кутові та подвійні завіси з віссю, розташовані попереду корпусу шафи				
Товщина корпусу шафи	19 мм	19 мм	19 мм	19 мм
Фуга	8 мм	8 мм	6 мм	6 мм
Завіса для накладання	5,5 мм	5.5 мм подвійна	6,5 мм	6.5 мм подвійна
Вісь	Пряма, ø 7 мм	Пряма, ø 7 мм	Пряма, ø 5,4 мм	Пряма, ø 5,4 мм
Креслення	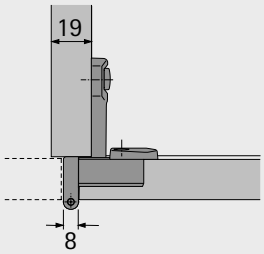	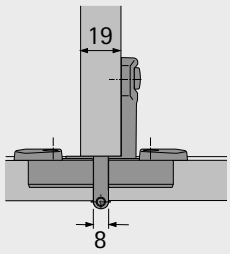	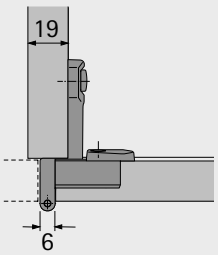	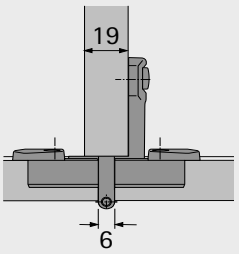

Прихована завіса швидкого монтажу з одним шарніром та видимою віссю

- **Selekta**
- **Огляд асортименту / технічне порівняння**

	Selekta Pro 2000	Selekta Pro 2000 подвійна завіса	Selekta Pro 2000 E
			
Сторінка	244 - 255	256 - 259	260 - 263
Опис	Завіса кутова для накладних і напівнакладних дверей З видимою віссю 3 / без функції фіксації	Подвійна завіса для напівнакладних дверей З видимою віссю 3 / без функції фіксації	Завіса кутова для внутрішніх дверей З видимою віссю 3 / без функції фіксації
Монтаж	Швидкий монтаж	Швидкий монтаж	Швидкий монтаж
Кут відкривання	До 270°	До 180°	До 180°
Накладання дверей	5.5 мм / 6.5 мм / 11 мм / 12 мм / 14 мм / 15 мм / 16 мм	5.5 мм / 6.5 мм	Фуга 3.2 мм
Відстань між отворами	32 мм	32 мм	32 мм
Колір	нікельована чорна	нікельована	нікельована
Кріплення Базова завіса	З попередньо встановленими розтискними муфтами та фіксуючими гвинтами Для прикручування з євровинтами	З попередньо встановленими розтискними муфтами та фіксуючими гвинтами Для прикручування з євровинтами	З попередньо встановленими розтискними муфтами та фіксуючими гвинтами Для прикручування з євровинтами
Кріплення чашки завіси	Для прикручування Для пресування	Для прикручування Для пресування	Для прикручування Для пресування
Регулювання дверей	2-вимірна	2-вимірна	2-вимірна
Додаткові елементи	Silent System Декоративна заглушка для скляних дверей Обмежувач кута відкривання Захист одягу Захист для пальців Заглушка	Silent System Декоративна заглушка для скляних дверей Заглушка	Silent System Декоративна заглушка для скляних дверей Обмежувач кута відкривання Заглушка

Selekta Pro 2035

264 - 265
Завіса кутова для внутрішніх дверей З прихованою віссю З функцією фіксації
Швидкий монтаж
До 115°
15 мм
32 мм
нікельована
З попередньо встановленими розтискними муфтами та фіксуючими гвинтами Для прикручування з євро-гвинтами
Для прикручування Для пресування
2-вимірна
Silent System Декоративна заглушка для скляних дверей Заглушка

Selekta Pro 2000 базова завіса

З попередньо встановленими розтискними муфтами та фіксуючими гвинтами
Для прикручування з євровинтами

Накладання	Відстань між отворами	Кріплення	З функцією фіксації	Колір	**Артикул уп. 100 шт / 200 шт**	**Артикул уп. 50 шт**	Сторінка
A5,5	32	для прикручування	з	нікельований	**9 037 895 / 200 шт**	**–**	244
A5.5	32	Розтискні муфти	з	нікельований	**9 037 900 / 200 шт**	**0 045 066**	244, 246
A5.5	32	Розтискні муфти	без	нікельований	**–**	**0 045 058**	246
A5.5 подвійна завіса	32	для прикручування	з	нікельований	**9 037 912 / 100 шт**	**–**	256
A5.5 подвійна завіса	32	Розтискні муфти	з	нікельований	**9 037 915 / 100 шт**	**0 045 067**	256, 258
A5.5 подвійна завіса	32	Розтискні муфти	без	нікельований	**–**	**0 045 059**	258
A6.5	32	для прикручування	з	нікельований	**9 037 246 / 200 шт**	**–**	244
A6.5	32	Розтискні муфти	з	нікельований	**9 037 248 / 200 шт**	**0 045 048**	244, 246
A6.5	32	Розтискні муфти	без	нікельований	**–**	**0 045 054**	246
A6.5 подвійна завіса	32	для прикручування	з	нікельований	**9 037 263 / 100 шт**	**–**	256
A6.5 подвійна завіса	32	Розтискні муфти	з	нікельований	**9 037 265 / 100 шт**	**0 045 063**	256, 258
A6.5 подвійна завіса	32	Розтискні муфти	без	нікельований	**–**	**0 045 055**	258
A11	32	для прикручування	з	нікельований	**9 037 906 / 200 шт**	**–**	244
A11	32	Розтискні муфти	з	нікельований	**9 037 909 / 200 шт**	**0 045 065**	244, 246
A11	32	Розтискні муфти	без	нікельований	**–**	**0 045 057**	246
A12 (для 16 мм дверей)	32	для прикручування	з	нікельований	**9 022 298 / 200 шт**	**–**	256
A12 (для 16 мм дверей)	32	Розтискні муфти	з	нікельований	**9 022 302 / 200 шт**	**0 045 046**	256, 258
A12 (для 16 мм дверей)	32	Розтискні муфти	без	нікельований	**–**	**0 045 052**	258
A12 (для 19 мм дверей)	32	для прикручування	з	нікельований	**9 022 307 / 200 шт**	**–**	248
A12 (для 19 мм дверей)	32	Розтискні муфти	з	нікельований	**9 022 311 / 200 шт**	**0 045 047**	248, 250
A12 (для 19 мм дверей)	32	Розтискні муфти	без	нікельований	**–**	**0 045 053**	250
A14	32	для прикручування	з	нікельований	**9 040 651 / 200 шт**	**–**	248
A14	32	Розтискні муфти	з	нікельований	**9 040 636 / 200 шт**	**–**	248
A15	32	для прикручування	з	нікельований	**9 022 299 / 200 шт**	**–**	248
A15	32	Розтискні муфти	з	нікельований	**9 022 308 / 200 шт**	**0 045 044**	248, 250
A15	32	Розтискні муфти	без	нікельований	**–**	**0 045 049**	250
A15	32	для прикручування	з	чорне покриття	**9 039 309 / 200 шт**	**–**	252
A15	32	Розтискні муфти	з	чорне покриття	**9 047 042 / 200 шт**	**9 072 547**	252

Selekta Pro 2000 базова завіса

З попередньо встановленими розтискними муфтами та фіксуючими гвинтами
Для прикручування з євровинтами

Накладання	Відстань між отворами	Кріплення	З функцією фіксації	Колір	**Артикул уп. 200 шт**	**Артикул уп. 50 шт**	Сторінка
A16	32	для прикручування	з	нікельований	**9 022 303**	**–**	248
A16	32	Розтискні муфти	з	нікельований	**9 022 312**	**0 045 045**	248, 250
A16	32	Розтискні муфти	без	нікельований	**–**	**0 045 051**	250
внутрішня	32	для прикручування	з	нікельований	**9 037 251**	**–**	260
внутрішня	32	Розтискні муфти	з	нікельований	**9 037 256**	**0 045 064**	260, 262
внутрішня	32	Розтискні муфти	без	нікельований	**–**	**0 045 056**	262

Selekta Pro 2035 базова завіса

З попередньо встановленими розтискними муфтами та фіксуючими гвинтами
Для прикручування з євровинтами

Накладання	Відстань між отворами	Кріплення	З функцією фіксації	Колір	**Артикул уп. 200 шт**	**Артикул уп. 50 шт**	Сторінка
A15	32	для прикручування	з	нікельований	**9 037 323**	**–**	264
A15	32	Розтискні муфти	з	нікельований	**9 037 328**	**–**	264

Чашки для Selekta Pro 2000 і Selekta Pro 2035

Схема свердління	Відстань між отворами	Монтаж	Колір	**Артикул уп. 200 шт**	**Артикул уп. 50 шт**	Сторінка
TH 32	52 x 5.5	для прикручування	нікельований	**1 083 438**	**0 077 734**	-*
TH 33	52 x 5.5	для пресування	нікельований	**1 080 574**	**0 077 735**	-*
TX 32 / 52 x 9	52 x 9	для прикручування	нікельований	**1 078 866**	**0 077 736**	-*
TX 33 / 52 x 9	52 x 9	для пресування	нікельований	**1 075 604**	**0 077 887**	-*
TX 32 / 52 x 9	52 x 9	для прикручування	чорне покриття	**9 039 609**	**9 072 543**	-*
TX 33 / 52 x 9	52 x 9	для пресування	чорне покриття	**9 039 618**	**9 072 544**	-*
TB 32	45 x 9.5	для прикручування	нікельований	**1 083 439**	**0 010 074**	-*
TB 33	45 x 9.5	для пресування	нікельований	**1 080 575**	**0 077 942**	-*
TB 32	45 x 9.5	для прикручування	чорне покриття	**9 020 471**	**9 072 545**	-*
TB 33	45 x 9.5	для пресування	чорне покриття	**9 040 012**	**9 072 546**	-*

* Чашки, які можна комбінувати з вибраною завісою, показані на сторінках продуктів завіси.

Прихована завіса швидкого монтажу з одним шарніром та видимою віссю

- **Selekta Pro 2000 / 200 шт**
- **По System 32**



- Прихована завіса швидкого монтажу з одним шарніром та видимою віссю
- Критерії якості відповідно до EN 15570, Level 3
- Для офісних, організаційних та повсякденних меблів
- Окрема установка чашки та базової завіси
- Швидкий монтаж
- Довжина осі 39 мм, діаметр осі див. на зображеннях нижче
- Діаметр чашки 35 мм
- Глибина чашки 13 мм
- Інтегроване регулювання накладання за допомогою ексцентрика – 2 мм
- Інтегроване регулювання по висоті за допомогою ексцентрика + 2 мм / – 2 мм
- Цинк литий під тиском, нікельований

Selekta Pro 2000



Завіса = чашка + базова завіса



Схема свердління 52 x 5,5 мм

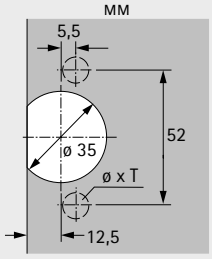

Схема свердління 52 x 9 мм

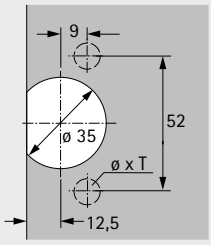

Схема свердління 45 x 9,5 мм

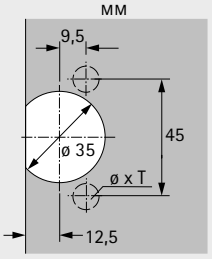

Накладання мм	Монтаж свердління	З функцією фіксації	Найменування	Для прикручування TH 32 ø x T -	Для пресування TH 33 ø x T ø 10 x 11	Для прикручування TX 32 / 52 x 9 ø x T -	Для пресування TX 33 / 52 x 9 ø x T ø 10 x 11	Для прикручування TB 32 ø x T -	Для пресування TB 33 ø x T ø 8 x 11	Упаковка
			Чашка	**1 083 438**	**1 080 574**	**1 078 866**	**1 075 604**	**1 083 439**	**1 080 575**	200 шт
	Розтискні муфти ø 5 x 11 свердління	з	Базова завіса	**9 037 900**	**9 037 900**	**9 037 900**	**9 037 900**	**9 037 900**	**9 037 900**	200 шт
			Чашка	**1 083 438**	**1 080 574**	**1 078 866**	**1 075 604**	**1 083 439**	**1 080 575**	200 шт
	Для прикручування ø 5 x 11 свердління	з	Базова завіса	**9 037 895**	**9 037 895**	**9 037 895**	**9 037 895**	**9 037 895**	**9 037 895**	200 шт
			Чашка	**1 083 438**	**1 080 574**	**1 078 866**	**1 075 604**	**1 083 439**	**1 080 575**	200 шт
	Розтискні муфти ø 5 x 11 свердління	з	Базова завіса	**9 037 248**	**9 037 248**	**9 037 248**	**9 037 248**	**9 037 248**	**9 037 248**	200 шт
			Чашка	**1 083 438**	**1 080 574**	**1 078 866**	**1 075 604**	**1 083 439**	**1 080 575**	200 шт
	Для прикручування ø 5 x 11 свердління	з	Базова завіса	**9 037 246**	**9 037 246**	**9 037 246**	**9 037 246**	**9 037 246**	**9 037 246**	200 шт
			Чашка	**1 083 438**	**1 080 574**	**1 078 866**	**1 075 604**	**1 083 439**	**1 080 575**	200 шт
	Розтискні муфти ø 5 x 11 свердління	з	Базова завіса	**9 037 909**	**9 037 909**	**9 037 909**	**9 037 909**	**9 037 909**	**9 037 909**	200 шт
			Чашка	**1 083 438**	**1 080 574**	**1 078 866**	**1 075 604**	**1 083 439**	**1 080 575**	200 шт
	Для прикручування ø 5 x 11 свердління	з	Базова завіса	**9 037 906**	**9 037 906**	**9 037 906**	**9 037 906**	**9 037 906**	**9 037 906**	200 шт
			Чашка	**1 083 438**	**1 080 574**	**1 078 866**	**1 075 604**	**1 083 439**	**1 080 575**	200 шт
	Розтискні муфти ø 5 x 11 свердління	з	Базова завіса	**9 022 302**	**9 022 302**	**9 022 302**	**9 022 302**	**9 022 302**	**9 022 302**	200 шт
			Чашка	**1 083 438**	**1 080 574**	**1 078 866**	**1 075 604**	**1 083 439**	**1 080 575**	200 шт
	Для прикручування ø 5 x 11 свердління	з	Базова завіса	**9 022 298**	**9 022 298**	**9 022 298**	**9 022 298**	**9 022 298**	**9 022 298**	200 шт

Прихована завіса швидкого монтажу з одним шарніром та видимою віссю

- **Selekta Pro 2000 / 200 шт**
- **По System 32**

Виступ дверей і мінімальна фуга при відкриванні на 90°

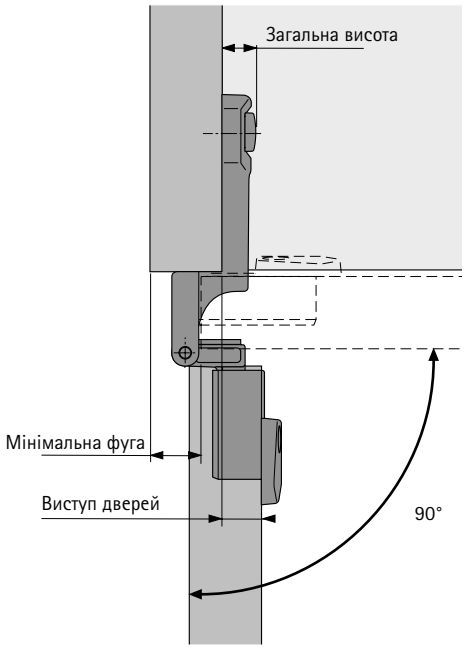

Приклад монтажу, закриті двері

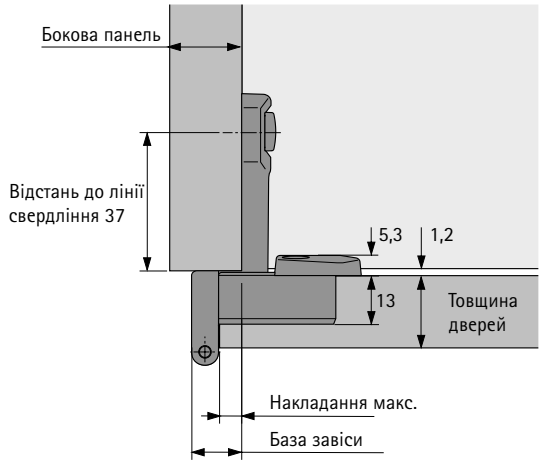

Кут відкривання та мінімальна фуга (залежно від товщини дверей та боковини)

Накладання мм	Товщина дверей мм	Бокова панель мм 15	16	18	19	22	25	Мінімальна фуга для дверей мм (для 90°)
5,5	15	268°	265°	260°	258°	251°	244°	7,5
	16	265°	263°	258°	255°	248°	242°	7,5
	18	245°	245°	245°	245°	244°	238°	7,5
	19	225°	225°	225°	225°	225°	225°	7,5
	22	191°	191°	191°	191°	191°	191°	7,5
	25	185°	185°	185°	185°	185°	185°	9,0

Макс. накладання: 5,5 мм
Мін. накладання: 3,5 мм (регулювання)
База завіси: 13 мм
Встановлена висота: 10 мм
Виступ дверей: 10,5 мм
Кут відкривання для виступу дверей 0 мм: 140°

Накладання мм	Товщина дверей мм	Бокова панель мм 15	16	18	19	22	25	Мінімальна фуга для дверей мм (для 90°)
6,5	15	268°	265°	260°	258°	251°	244°	5,7
	16	265°	263°	258°	255°	248°	242°	5,7
	18	255°	255°	253°	250°	244°	238°	5,7
	19	229°	229°	229°	229°	229°	229°	5,7
	22	187°	187°	187°	187°	187°	187°	5,7
	25	183°	183°	183°	183°	183°	183°	8,0

Макс. накладання: 6,5 мм
Мін. накладання: 4,5 мм (регулювання)
База завіси: 12,2 мм
Встановлена висота: 10 мм
Виступ дверей: 10,5 мм
Кут відкривання для виступу дверей 0 мм: 143°

Накладання мм	Товщина дверей мм	Бокова панель мм 15	16	18	19	22	25	Мінімальна фуга для дверей мм (для 90°)
11	15				270°	264°	257°	7,5
	16				270°	262°	254°	7,5
	18				245°	245°	245°	7,5
	19				225°	225°	225°	7,5
	22				191°	191°	191°	7,5
	25				185°	185°	185°	9,0

Макс. накладання: 11 мм
Мін. накладання: 9 мм (регулювання)
База завіси: 18,5 мм
Встановлена висота: 10 мм
Виступ дверей: 5 мм
Кут відкривання для виступу дверей 0 мм: 121°

Накладання мм	Товщина дверей мм	Бокова панель мм 15	16	18	19	22	25	Мінімальна фуга для дверей мм (для 90°)
12	15		270°	268°	266°	258°	250°	4,0
	16		270°	266°	263°	255°	248°	4,0
	18							
	19							
	22							
	25							

Макс. накладання: 12 мм
Мін. накладання: 10 мм (регулювання)
База завіси: 16 мм
Встановлена висота: 10 мм
Виступ дверей: 6 мм
Кут відкривання для виступу дверей 0 мм: 132°

Додатково

- Аксесуари 266 - 269
- Критерії якості, примітки для монтажу та інформація про монтаж 270 - 273

hettich.com/short/f5a68e

Прихована завіса швидкого монтажу з одним шарніром та видимою віссю

- **Selekta Pro 2000 / 50 шт**
- **По System 32**



- Прихована завіса швидкого монтажу з одним шарніром та видимою віссю
- Критерії якості відповідно до EN 15570, Level 3
- Для офісних, організаційних та повсякденних меблів
- Окрема установка чашки та базової завіси
- Швидкий монтаж
- Довжина осі 39 мм, діаметр осі див. на зображеннях нижче
- Діаметр чашки 35 мм
- Глибина чашки 13 мм
- Інтегроване регулювання накладання за допомогою ексцентрика – 2 мм
- Інтегроване регулювання по висоті за допомогою ексцентрика + 2 мм / – 2 мм
- Цинк литий під тиском, нікельований

Selekta Pro 2000



Завіса = чашка + базова завіса



Схема свердління 52 x 5,5 мм

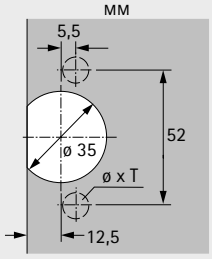

Схема свердління 52 x 9 мм

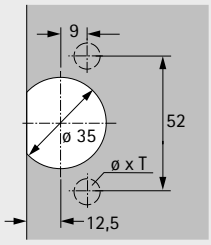

Схема свердління 45 x 9,5 мм

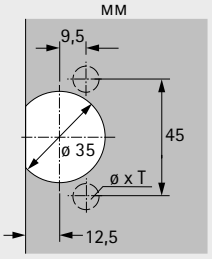

Накладання мм	Монтаж свердління	З функцією фіксації	Найменування	Для прикручування TH 32 ø x T -	Для пресування TH 33 ø x T ø 10 x 11	Для прикручування TX 32 / 52 x 9 ø x T -	Для пресування TX 33 / 52 x 9 ø x T ø 10 x 11	Для прикручування TB 32 ø x T -	Для пресування TB 33 ø x T ø 8 x 11	Упаковка
			Чашка	**0 077 734**	**0 077 735**	**0 077 736**	**0 077 887**	**0 010 074**	**0 077 942**	50 шт
	Розтискні муфти ø 5 x 11 свердління	з	Базова завіса	**0 045 066**	**0 045 066**	**0 045 066**	**0 045 066**	**0 045 066**	**0 045 066**	50 шт
			Чашка	**0 077 734**	**0 077 735**	**0 077 736**	**0 077 887**	**0 010 074**	**0 077 942**	50 шт
	Розтискні муфти ø 5 x 11 свердління	без	Базова завіса	**0 045 058**	**0 045 058**	**0 045 058**	**0 045 058**	**0 045 058**	**0 045 058**	50 шт
			Чашка	**0 077 734**	**0 077 735**	**0 077 736**	**0 077 887**	**0 010 074**	**0 077 942**	50 шт
	Розтискні муфти ø 5 x 11 свердління	з	Базова завіса	**0 045 048**	**0 045 048**	**0 045 048**	**0 045 048**	**0 045 048**	**0 045 048**	50 шт
			Чашка	**0 077 734**	**0 077 735**	**0 077 736**	**0 077 887**	**0 010 074**	**0 077 942**	50 шт
	Розтискні муфти ø 5 x 11 свердління	без	Базова завіса	**0 045 054**	**0 045 054**	**0 045 054**	**0 045 054**	**0 045 054**	**0 045 054**	50 шт
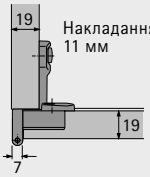			Чашка	**0 077 734**	**0 077 735**	**0 077 736**	**0 077 887**	**0 010 074**	**0 077 942**	50 шт
	Розтискні муфти ø 5 x 11 свердління	з	Базова завіса	**0 045 065**	**0 045 065**	**0 045 065**	**0 045 065**	**0 045 065**	**0 045 065**	50 шт
			Чашка	**0 077 734**	**0 077 735**	**0 077 736**	**0 077 887**	**0 010 074**	**0 077 942**	50 шт
	Розтискні муфти ø 5 x 11 свердління	без	Базова завіса	**0 045 057**	**0 045 057**	**0 045 057**	**0 045 057**	**0 045 057**	**0 045 057**	50 шт
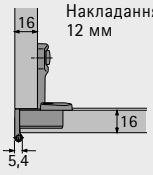			Чашка	**0 077 734**	**0 077 735**	**0 077 736**	**0 077 887**	**0 010 074**	**0 077 942**	50 шт
	Розтискні муфти ø 5 x 11 свердління	з	Базова завіса	**0 045 046**	**0 045 046**	**0 045 046**	**0 045 046**	**0 045 046**	**0 045 046**	50 шт
			Чашка	**0 077 734**	**0 077 735**	**0 077 736**	**0 077 887**	**0 010 074**	**0 077 942**	50 шт
	Розтискні муфти ø 5 x 11 свердління	без	Базова завіса	**0 045 052**	**0 045 052**	**0 045 052**	**0 045 052**	**0 045 052**	**0 045 052**	50 шт

Прихована завіса швидкого монтажу з одним шарніром та видимою віссю

- **Selekta Pro 2000 / 50 шт**
- **По System 32**

Виступ дверей і мінімальна фуга при відкриванні на 90°

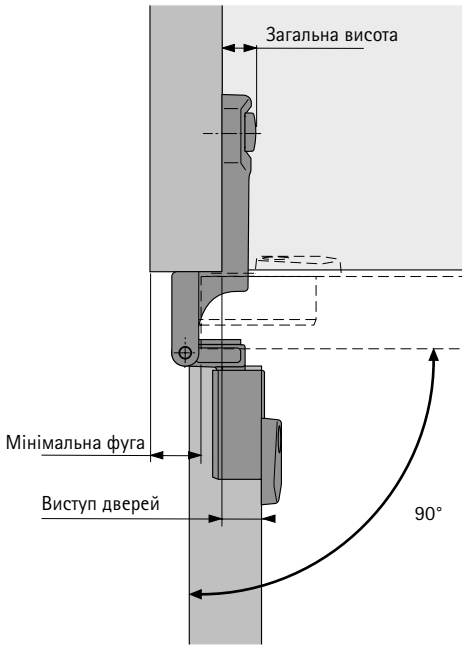

Приклад монтажу, закриті двері

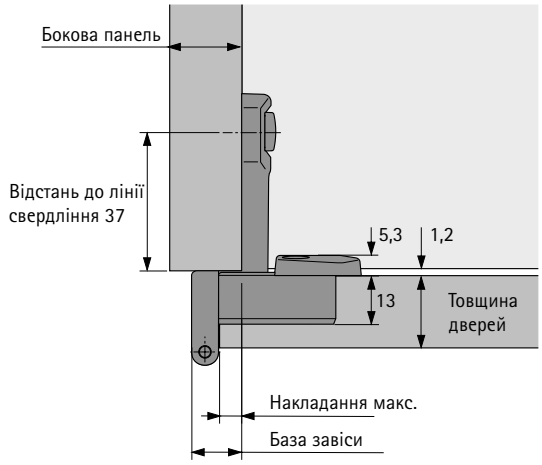

Кут відкривання та мінімальна фуга (залежно від товщини дверей та боковини)

Накладання мм	Товщина дверей мм	Бокова панель мм 15	16	18	19	22	25	Мінімальна фуга для дверей мм (для 90°)
5,5	15	268°	265°	260°	258°	251°	244°	7,5
	16	265°	263°	258°	255°	248°	242°	7,5
	18	245°	245°	245°	245°	244°	238°	7,5
	19	225°	225°	225°	225°	225°	225°	7,5
	22	191°	191°	191°	191°	191°	191°	7,5
	25	185°	185°	185°	185°	185°	185°	9,0

Макс. накладання: 5,5 мм
Мін. накладання: 3,5 мм (регулювання)
База завіси: 13 мм
Встановлена висота: 10 мм
Виступ дверей: 10,5 мм
Кут відкривання для виступу дверей 0 мм: 140°

Накладання мм	Товщина дверей мм	Бокова панель мм 15	16	18	19	22	25	Мінімальна фуга для дверей мм (для 90°)
6,5	15	268°	265°	260°	258°	251°	244°	5,7
	16	265°	263°	258°	255°	248°	242°	5,7
	18	255°	255°	253°	250°	244°	238°	5,7
	19	229°	229°	229°	229°	229°	229°	5,7
	22	187°	187°	187°	187°	187°	187°	5,7
	25	183°	183°	183°	183°	183°	183°	8,0

Макс. накладання: 6,5 мм
Мін. накладання: 4,5 мм (регулювання)
База завіси: 12,2 мм
Встановлена висота: 10 мм
Виступ дверей: 10,5 мм
Кут відкривання для виступу дверей 0 мм: 143°

Накладання мм	Товщина дверей мм	Бокова панель мм 15	16	18	19	22	25	Мінімальна фуга для дверей мм (для 90°)
11	15				270°	264°	257°	7,5
	16				270°	262°	254°	7,5
	18				245°	245°	245°	7,5
	19				225°	225°	225°	7,5
	22				191°	191°	191°	7,5
	25				185°	185°	185°	9,0

Макс. накладання: 11 мм
Мін. накладання: 9 мм (регулювання)
База завіси: 18,5 мм
Встановлена висота: 10 мм
Виступ дверей: 5 мм
Кут відкривання для виступу дверей 0 мм: 121°

Накладання мм	Товщина дверей мм	Бокова панель мм 15	16	18	19	22	25	Мінімальна фуга для дверей мм (для 90°)
12	15		270°	268°	266°	258°	250°	4,0
	16		270°	266°	263°	255°	248°	4,0
	18							
	19							
	22							
	25							

Макс. накладання: 12 мм
Мін. накладання: 10 мм (регулювання)
База завіси: 16 мм
Встановлена висота: 10 мм
Виступ дверей: 6 мм
Кут відкривання для виступу дверей 0 мм: 132°

Додатково

- Аксесуари 266 - 269
- Критерії якості, примітки для монтажу та інформація про монтаж 270 - 273

hettich.com/short/f5a68e

Прихована завіса швидкого монтажу з одним шарніром та видимою віссю

- **Selekta Pro 2000 / 200 шт**
- **По System 32**



- Прихована завіса швидкого монтажу з одним шарніром та видимою віссю
- Критерії якості відповідно до EN 15570, Level 3
- Для офісних, організаційних та повсякденних меблів
- Окрема установка чашки та базової завіси
- Швидкий монтаж
- Довжина осі 39 мм, діаметр осі див. на зображеннях нижче
- Діаметр чашки 35 мм
- Глибина чашки 13 мм
- Інтегроване регулювання накладання за допомогою ексцентрика – 2 мм
- Інтегроване регулювання по висоті за допомогою ексцентрика + 2 мм / – 2 мм
- Цинк литий під тиском, нікельований

Selekta Pro 2000



Завіса = чашка + базова завіса



Схема свердління 52 x 5,5 мм

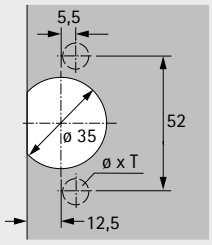

Схема свердління 52 x 9 мм

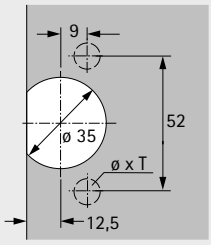

Схема свердління 45 x 9,5 мм

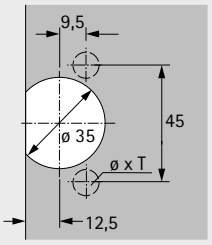

Накладання мм	Монтаж свердління	З функцією фіксації	Найменування	Для прикручування TH 32 ø x T -	Для пресування TH 33 ø x T ø 10 x 11	Для прикручування TX 32 / 52 x 9 ø x T -	Для пресування TX 33 / 52 x 9 ø x T ø 10 x 11	Для прикручування TB 32 ø x T -	Для пресування TB 33 ø x T ø 8 x 11	Упаковка
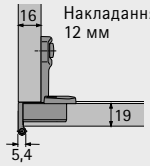 Накладання 12 мм			Чашка	**1 083 438**	**1 080 574**	**1 078 866**	**1 075 604**	**1 083 439**	**1 080 575**	200 шт
	Розтискні муфти ø 5 x 11 свердління	з	Базова завіса	**9 022 311**	**9 022 311**	**9 022 311**	**9 022 311**	**9 022 311**	**9 022 311**	200 шт
			Чашка	**1 083 438**	**1 080 574**	**1 078 866**	**1 075 604**	**1 083 439**	**1 080 575**	200 шт
	Для прикручування ø 5 x 11 свердління	з	Базова завіса	**9 022 307**	**9 022 307**	**9 022 307**	**9 022 307**	**9 022 307**	**9 022 307**	200 шт
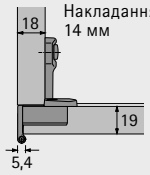 Накладання 14 мм			Чашка			**1 078 866**	**1 075 604**	**1 083 439**	**1 080 575**	200 шт
	Розтискні муфти ø 5 x 11 свердління	з	Базова завіса			**9 040 636**	**9 040 636**	**9 040 636**	**9 040 636**	200 шт
			Чашка			**1 078 866**	**1 075 604**	**1 083 439**	**1 080 575**	200 шт
	Для прикручування ø 5 x 11 свердління	з	Базова завіса			**9 040 651**	**9 040 651**	**9 040 651**	**9 040 651**	200 шт
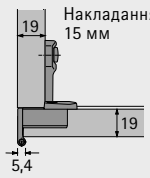 Накладання 15 мм			Чашка			**1 078 866**	**1 075 604**	**1 083 439**	**1 080 575**	200 шт
	Розтискні муфти ø 5 x 11 свердління	з	Базова завіса			**9 022 308**	**9 022 308**	**9 022 308**	**9 022 308**	200 шт
			Чашка			**1 078 866**	**1 075 604**	**1 083 439**	**1 080 575**	200 шт
	Для прикручування ø 5 x 11 свердління	з	Базова завіса			**9 022 299**	**9 022 299**	**9 022 299**	**9 022 299**	200 шт
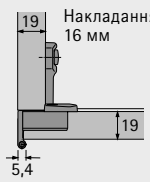 Накладання 16 мм			Чашка			**1 078 866**	**1 075 604**	**1 083 439**	**1 080 575**	200 шт
	Розтискні муфти ø 5 x 11 свердління	з	Базова завіса			**9 022 312**	**9 022 312**	**9 022 312**	**9 022 312**	200 шт
			Чашка			**1 078 866**	**1 075 604**	**1 083 439**	**1 080 575**	200 шт
	Для прикручування ø 5 x 11 свердління	з	Базова завіса			**9 022 303**	**9 022 303**	**9 022 303**	**9 022 303**	200 шт

Прихована завіса швидкого монтажу з одним шарніром та видимою віссю

- **Selekta Pro 2000 / 200 шт**
- **По System 32**

Виступ дверей і мінімальна фуга при відкриванні на 90°

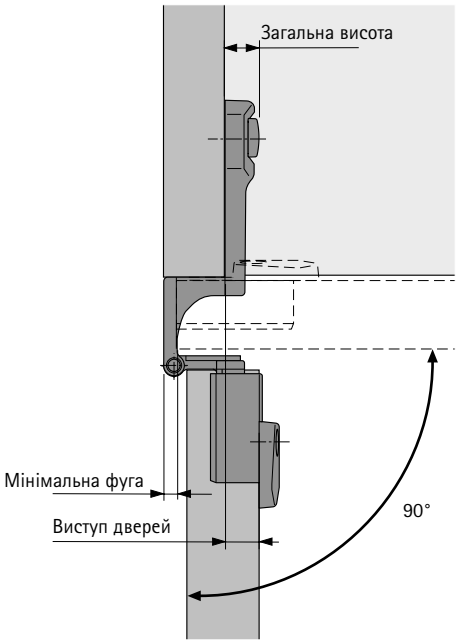

Приклад монтажу, закриті двері

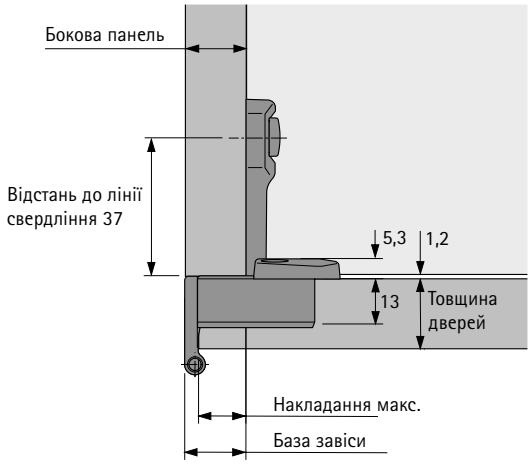

Кут відкривання та мінімальна фуга (залежно від товщини дверей та боковини)

Накладання мм	Товщина дверей мм	Бокова панель мм 15	16	18	19	22	25	Мінімальна фуга для дверей мм (для 90°)
12	15		272°	271°	270°	266°	259°	4,0
	16		272°	270°	270°	264°	257°	4,0
	18		270°	269°	266°	259°	252°	4,0
	19		270°	266°	264°	257°	250°	4,0
	22							
	25							

Макс. накладання: 12 мм
Мін. накладання: 10 мм (регулювання)
База завіси: 16 мм
Встановлена висота: 10 мм
Виступ дверей: 9 мм Кут відкривання для 0 мм виступу дверей: 140°

Накладання мм	Товщина дверей мм							
14	15			272°	272°	270°	264°	4,0
	16			272°	271°	269°	261°	4,0
	18			270°	270°	264°	257°	4,0
	19			270°	269°	261°	255°	4,0
	22							
	25							

Макс. накладання: 14 мм
Мін. накладання: 12 мм (регулювання)
База завіси: 18 мм
Встановлена висота: 10 мм
Виступ дверей: 7 мм Кут відкривання для 0 мм виступу дверей: 133°

Накладання мм	Товщина дверей мм							
15	15				272°	270°	265°	4,0
	16				271°	270°	263°	4,0
	18				270°	265°	258°	4,0
	19				270°	263°	256°	4,0
	22							
	25							

Макс. накладання: 15 мм
Мін. накладання: 13 мм (регулювання)
База завіси: 19 мм
Встановлена висота: 10 мм
Виступ дверей: 6 мм
Кут відкривання для виступу дверей 0 мм: 129°

Накладання мм	Товщина дверей мм							
16	15				272°	270°	266°	3,0
	16				272°	270°	264°	3,0
	18				270°	266°	259°	3,0
	19				270°	264°	257°	3,0
	22							
	25							

Макс. накладання: 16 мм
Мін. накладання: 14 мм (регулювання)
База завіси: 19 мм
Встановлена висота: 10 мм
Виступ дверей: 6 мм
Кут відкривання для виступу дверей 0 мм: 132°

Додатково

- Аксесуари 266 - 269
- Критерії якості, примітки для монтажу та інформація про монтаж 270 - 273

hettich.com/short/f5a68e

Прихована завіса швидкого монтажу з одним шарніром та видимою віссю

- **Selekta Pro 2000 / 50 шт**
- **По System 32**



- Прихована завіса швидкого монтажу з одним шарніром та видимою віссю
- Критерії якості відповідно до EN 15570, Level 3
- Для офісних, організаційних та повсякденних меблів
- Окрема установка чашки та базової завіси
- Швидкий монтаж
- Довжина осі 39 мм, діаметр осі див. на зображеннях нижче
- Діаметр чашки 35 мм
- Глибина чашки 13 мм
- Інтегроване регулювання накладання за допомогою ексцентрика – 2 мм
- Інтегроване регулювання по висоті за допомогою ексцентрика + 2 мм / – 2 мм
- Цинк литий під тиском, нікельований

Selekta Pro 2000



Завіса = чашка + базова завіса



Схема свердління 52 x 5,5 мм

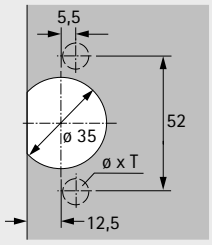

Схема свердління 52 x 9 мм

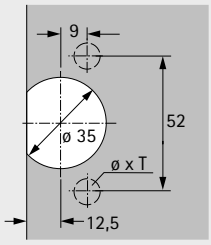

Схема свердління 45 x 9,5 мм

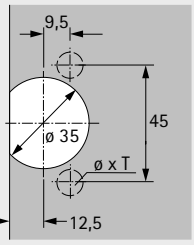

Накладання мм	Монтаж свердління	З функцією фіксації	Найменування	Для прикручування TH 32 ø x T -	Для пресування TH 33 ø x T ø 10 x 11	Для прикручування TX 32 / 52 x 9 ø x T -	Для пресування TX 33 / 52 x 9 ø x T ø 10 x 11	Для прикручування TB 32 ø x T -	Для пресування TB 33 ø x T ø 8 x 11	Упаковка
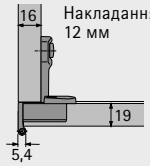 Накладання 12 мм			Чашка	**0 077 734**	**0 077 735**	**0 077 736**	**0 077 887**	**0 010 074**	**0 077 942**	50 шт
	Розтискні муфти ø 5 x 11 свердління	з	Базова завіса	**0 045 047**	**0 045 047**	**0 045 047**	**0 045 047**	**0 045 047**	**0 045 047**	50 шт
			Чашка	**0 077 734**	**0 077 735**	**0 077 736**	**0 077 887**	**0 010 074**	**0 077 942**	50 шт
	Розтискні муфти ø 5 x 11 свердління	без	Базова завіса	**0 045 053**	**0 045 053**	**0 045 053**	**0 045 053**	**0 045 053**	**0 045 053**	50 шт
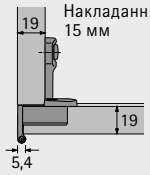 Накладання 15 мм			Чашка			**0 077 736**	**0 077 887**	**0 010 074**	**0 077 942**	50 шт
	Розтискні муфти ø 5 x 11 свердління	з	Базова завіса			**0 045 044**	**0 045 044**	**0 045 044**	**0 045 044**	50 шт
			Чашка			**0 077 736**	**0 077 887**	**0 010 074**	**0 077 942**	50 шт
	Розтискні муфти ø 5 x 11 свердління	без	Базова завіса			**0 045 049**	**0 045 049**	**0 045 049**	**0 045 049**	50 шт
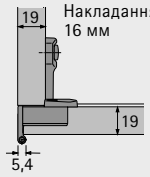 Накладання 16 мм			Чашка			**0 077 736**	**0 077 887**	**0 010 074**	**0 077 942**	50 шт
	Розтискні муфти ø 5 x 11 свердління	з	Базова завіса			**0 045 045**	**0 045 045**	**0 045 045**	**0 045 045**	50 шт
			Чашка			**0 077 736**	**0 077 887**	**0 010 074**	**0 077 942**	50 шт
	Розтискні муфти ø 5 x 11 свердління	без	Базова завіса			**0 045 051**	**0 045 051**	**0 045 051**	**0 045 051**	50 шт

Прихована завіса швидкого монтажу з одним шарніром та видимою віссю

- **Selekta Pro 2000 / 50 шт**
- **По System 32**

Виступ дверей і мінімальна фуга при відкриванні на 90°

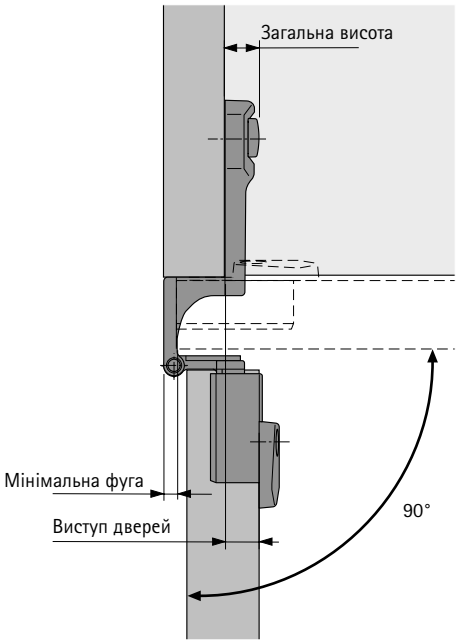

Приклад монтажу, закриті двері

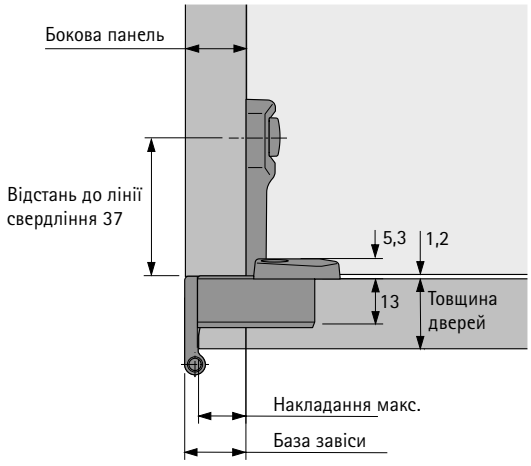

Кут відкривання та мінімальна фуга (залежно від товщини дверей та боковини)

Накладання мм	Товщина дверей мм	Бокова панель мм 15	16	18	19	22	25	Мінімальна фуга для дверей мм (для 90°)
12	15		270°	270°	270°	266°	259°	4,0
	16		270°	270°	270°	264°	257°	4,0
	18		270°	269°	266°	259°	252°	4,0
	19		270°	266°	264°	257°	250°	4,0
	22							
	25							

Макс. накладання: 12 мм
Мін. накладання: 10 мм (регулювання)
База завіси: 16 мм
Встановлена висота: 10 мм
Виступ дверей: 9 мм Кут відкривання для 0 мм виступу дверей: 140°

Накладання мм	Товщина дверей мм							
15	15				270°	270°	265°	4,0
	16				270°	270°	263°	4,0
	18				270°	265°	258°	4,0
	19				270°	263°	256°	4,0
	22							
	25							

Макс. накладання: 15 мм
Мін. накладання: 13 мм (регулювання)
База завіси: 19 мм
Встановлена висота: 10 мм
Виступ дверей: 6 мм
Кут відкривання для виступу дверей 0 мм: 129°

Накладання мм	Товщина дверей мм							
16	15				270°	270°	266°	3,0
	16				270°	270°	264°	3,0
	18				270°	266°	259°	3,0
	19				270°	264°	257°	3,0
	22							
	25							

Макс. накладання: 16 мм
Мін. накладання: 14 мм (регулювання)
База завіси: 19 мм
Встановлена висота: 10 мм
Виступ дверей: 6 мм
Кут відкривання для виступу дверей 0 мм: 132°

Додатково

- Аксесуари 266 - 269
- Критерії якості, примітки для монтажу та інформація про монтаж 270 - 273

hettich.com/short/f5a68e

Прихована завіса швидкого монтажу з одним шарніром та видимою віссю

- **Selekta Pro 2000 / 200 шт**
- **По System 32**



- Прихована завіса швидкого монтажу з одним шарніром та видимою віссю
- Критерії якості відповідно до EN 15570, Level 3
- Для офісних, організаційних та повсякденних меблів
- Окрема установка чашки та базової завіси
- Швидкий монтаж
- Довжина осі 39 мм, діаметр осі див. на зображеннях нижче
- Діаметр чашки 35 мм
- Глибина чашки 13 мм
- Інтегроване регулювання накладання за допомогою ексцентрика – 2 мм
- Інтегроване регулювання по висоті за допомогою ексцентрика + 2 мм / – 2 мм
- Литий цинк під тиском, з покриттям, чорний

Selekta Pro 2000



Завіса = чашка + базова завіса



Схема свердління 52 x 9 мм

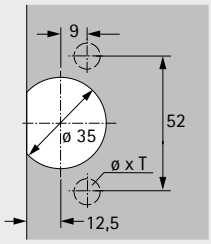

Схема свердління 45 x 9,5 мм

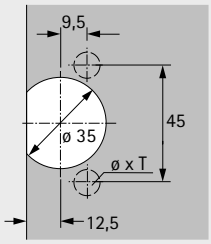

Накладання мм	Монтаж свердління	З функцією фіксації	Найменування	Для прикручування TX 32 / 52 x 9 ø x T -	Для пресування TX 33 / 52 x 9 ø x T ø 10 x 11	Для прикручування TB 32 ø x T -	Для пресування TB 33 ø x T ø 8 x 11	Упаковка
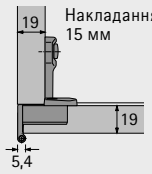			Чашка	**9 039 609**	**9 039 618**	**9 020 471**	**9 040 012**	200 шт
	Розтискні муфти ø 5 x 11 свердління	з	Базова завіса	**9 047 042**	**9 047 042**	**9 047 042**	**9 047 042**	200 шт
			Чашка	**9 039 609**	**9 039 618**	**9 020 471**	**9 040 012**	200 шт
	Для прикручування, свердління ø 5 x 11 мм	з	Базова завіса	**9 039 309**	**9 039 309**	**9 039 309**	**9 039 309**	200 шт

Прихована завіса швидкого монтажу з одним шарніром та видимою віссю

- **Selekta Pro 2000 / 200 шт**
- **По System 32**

Виступ дверей і мінімальна фуга при відкриванні на 90°

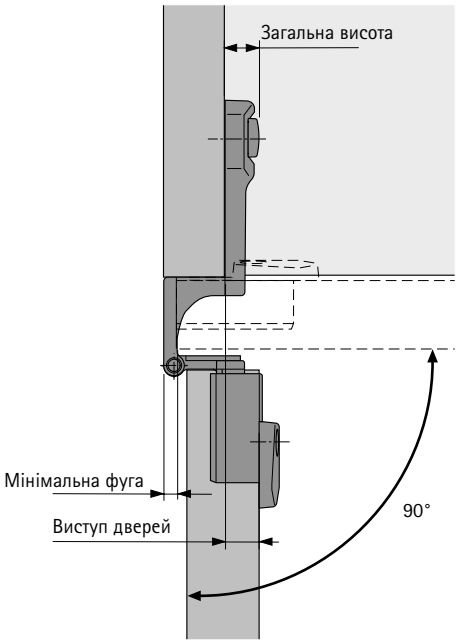

Приклад монтажу, закриті двері

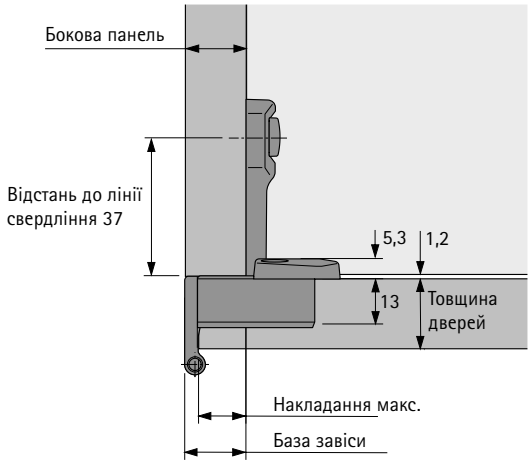

Кут відкривання та мінімальна фуга (залежно від товщини дверей та боковини)

Накладання мм	Товщина дверей мм	Бокова панель мм						Мінімальна фуга для дверей мм (для 90°)
		15	16	18	19	22	25	
15	15				272°	270°	265°	4,0
	16				271°	270°	263°	4,0
	18				270°	265°	258°	4,0
	19				270°	263°	256°	4,0
	22							
	25							

Макс. накладання: 15 мм
Мін. накладання: 13 мм (регулювання)
База завіси: 19 мм
Встановлена висота: 10 мм
Виступ дверей: 6 мм
Кут відкривання для виступу дверей 0 мм: 129°

Додатково

- Аксесуари 266 - 269
- Критерії якості, примітки для монтажу та інформація про монтаж 270 - 273

hettich.com/short/f5a68e

Прихована завіса швидкого монтажу з одним шарніром та видимою віссю

- **Selekta Pro 2000 / 50 шт**
- **По System 32**



- Прихована завіса швидкого монтажу з одним шарніром та видимою віссю
- Критерії якості відповідно до EN 15570, Level 3
- Для офісних, організаційних та повсякденних меблів
- Окрема установка чашки та базової завіси
- Швидкий монтаж
- Довжина осі 39 мм, діаметр осі див. на зображеннях нижче
- Діаметр чашки 35 мм
- Глибина чашки 13 мм
- Інтегроване регулювання накладання за допомогою ексцентрика – 2 мм
- Інтегроване регулювання по висоті за допомогою ексцентрика + 2 мм / – 2 мм
- Литий цинк під тиском, з покриттям, чорний

Selekta Pro 2000



Завіса = чашка + базова завіса



Схема свердління 52 x 9 мм

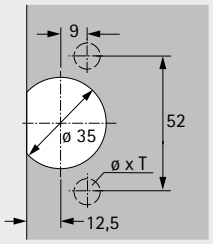

Схема свердління 45 x 9,5 мм

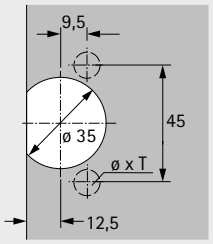

Накладання мм	Монтаж свердління	З функцією фіксації	Найменування	Для прикручування TX 32 / 52 x 9 ø x T -	Для пресування TX 33 / 52 x 9 ø x T ø 10 x 11	Для прикручування TB 32 ø x T -	Для пресування TB 33 ø x T ø 8 x 11	Упаковка
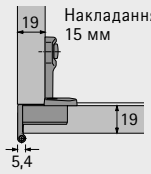			Чашка	**9 072 543**	**9 072 544**	**9 072 545**	**9 072 546**	50 шт
	Розтискні муфти ø 5 x 11 свердління	з	Базова завіса	**9 072 547**	**9 072 547**	**9 072 547**	**9 072 547**	50 шт

Прихована завіса швидкого монтажу з одним шарніром та видимою віссю

- **Selekta Pro 2000 / 50 шт**
- **По System 32**

Виступ дверей і мінімальна фуга при відкриванні на 90°

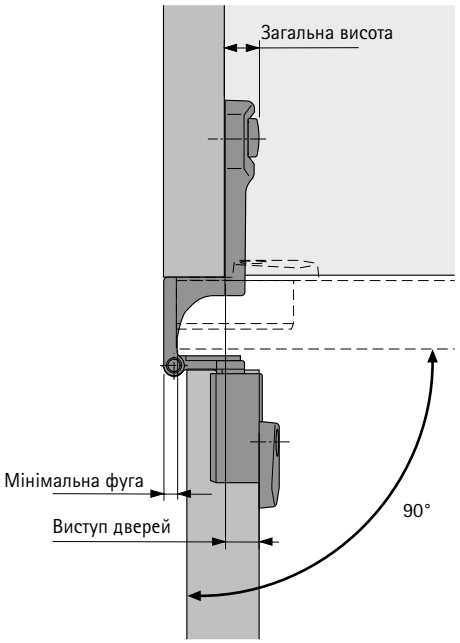

Приклад монтажу, закриті двері

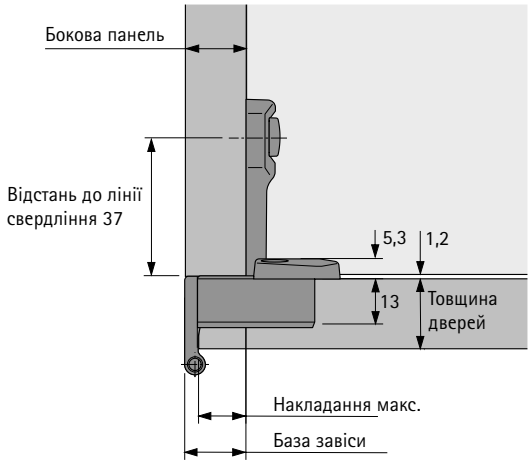

Кут відкривання та мінімальна фуга (залежно від товщини дверей та боковини)

Накладання мм	Товщина дверей мм	Бокова панель мм						Мінімальна фуга для дверей мм (для 90°)
		15	16	18	19	22	25	
15	15				270°	270°	265°	4,0
	16				270°	270°	263°	4,0
	18				270°	265°	258°	4,0
	19				270°	263°	256°	4,0
	22							
	25							

Макс. накладання: 15 мм
Мін. накладання: 13 мм (регулювання)
База завіси: 19 мм
Встановлена висота: 10 мм
Виступ дверей: 6 мм
Кут відкривання для виступу дверей 0 мм: 129°

Додатково

- Аксесуари 266 - 269
- Критерії якості, примітки для монтажу та інформація про монтаж 270 - 273

hettich.com/short/f5a68e

Прихована завіса швидкого монтажу з одним шарніром та видимою віссю

- **Selekta Pro 2000 подвійна завіса / 100 та 200 шт**
- **По System 32**



- Прихована завіса швидкого монтажу з двома шарнірами та видимою віссю
- Критерії якості відповідно до EN 15570, Level 3
- Для офісних, організаційних та повсякденних меблів
- Окрема установка чашки та базової завіси
- Швидкий монтаж
- Довжина осі 39 мм, діаметр осі див. на зображеннях нижче
- Діаметр чашки 35 мм
- Глибина чашки 13 мм
- Інтегроване регулювання накладання за допомогою ексцентрика – 2 мм
- Інтегроване регулювання по висоті за допомогою ексцентрика + 2 мм / – 2 мм
- Цинк литий під тиском, нікельований

Selekta Pro 2000 подвійна завіса



Завіса = 2 чашки + базова завіса



Схема свердління 52 x 5,5 мм

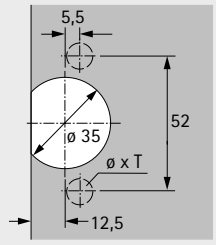

Схема свердління 52 x 9 мм

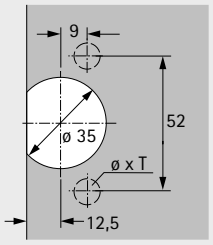

Схема свердління 45 x 9,5 мм

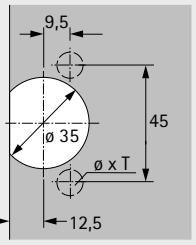

Накладання мм	Монтаж свердління	З функцією фіксації	Найменування	Для прикручування TH 32 ø x T -	Для пресування TH 33 ø x T ø 10 x 11	Для прикручування TX 32 / 52 x 9 ø x T -	Для пресування TX 33 / 52 x 9 ø x T ø 10 x 11	Для прикручування TB 32 ø x T -	Для пресування TB 33 ø x T ø 8 x 11	Упаковка
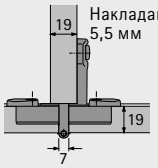			Чашка	**1 083 438**	**1 080 574**	**1 078 866**	**1 075 604**	**1 083 439**	**1 080 575**	200 шт
	Розтискні муфти ø 5 x 11 свердління	з	Базова завіса	**9 037 915**	**9 037 915**	**9 037 915**	**9 037 915**	**9 037 915**	**9 037 915**	100 шт
			Чашка	**1 083 438**	**1 080 574**	**1 078 866**	**1 075 604**	**1 083 439**	**1 080 575**	200 шт
	Для прикручування ø 5 x 11 свердління	з	Базова завіса	**9 037 912**	**9 037 912**	**9 037 912**	**9 037 912**	**9 037 912**	**9 037 912**	100 шт
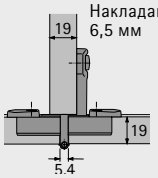			Чашка	**1 083 438**	**1 080 574**	**1 078 866**	**1 075 604**	**1 083 439**	**1 080 575**	200 шт
	Розтискні муфти ø 5 x 11 свердління	з	Базова завіса	**9 037 265**	**9 037 265**	**9 037 265**	**9 037 265**	**9 037 265**	**9 037 265**	100 шт
			Чашка	**1 083 438**	**1 080 574**	**1 078 866**	**1 075 604**	**1 083 439**	**1 080 575**	200 шт
	Для прикручування ø 5 x 11 свердління	з	Базова завіса	**9 037 263**	**9 037 263**	**9 037 263**	**9 037 263**	**9 037 263**	**9 037 263**	100 шт

Прихована завіса швидкого монтажу з одним шарніром та видимою віссю

- **Selekta Pro 2000 подвійна завіса / 100 та 200 шт**
- **По System 32**

Виступ дверей і мінімальна фуга при відкриванні на 90°

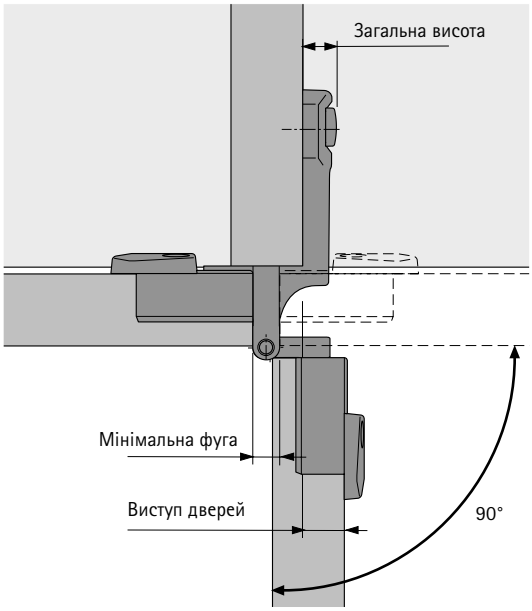

Приклад монтажу, закриті двері

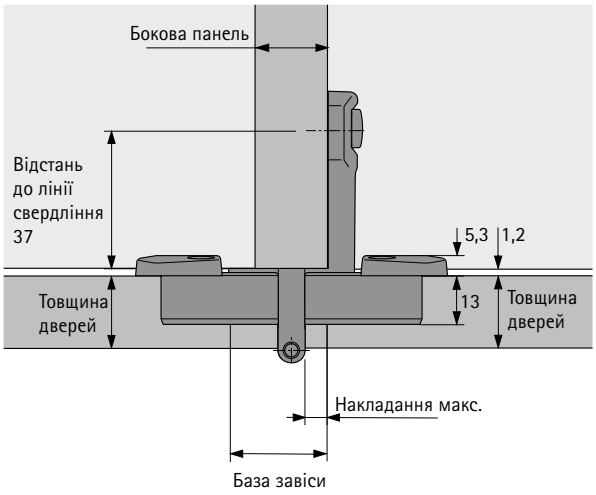

Кут відкривання та мінімальна фуга (залежно від товщини дверей та боковини)

Накладання мм	Товщина дверей мм	Бокова панель мм						Мінімальна фуга для дверей мм (для 90°)
		15	16	18	19	22	25	
5,5	15	180°	180°	180°	180°	180°	180°	7,5
	16	180°	180°	180°	180°	180°	180°	7,5
	18	180°	180°	180°	180°	180°	180°	7,5
	19	180°	180°	180°	180°	180°	180°	7,5
	22	126°	126°	126°	126°	126°	126°	7,5
	25							

Макс. накладання: 5.5 мм
Мін. накладання: 3.5 мм (регулювання)
База завіси: 26 мм
Встановлена висота: 10 мм
Виступ дверей: 10,5 мм Кут відкривання для 0 мм виступу дверей: 140°

Накладання мм	Товщина дверей мм	Бокова панель мм						Мінімальна фуга для дверей мм (для 90°)
		15	16	18	19	22	25	
6,5	15	180°	180°	180°	180°	180°	180°	5,7
	16	180°	180°	180°	180°	180°	180°	5,7
	18	180°	180°	180°	180°	180°	180°	5,7
	19	180°	180°	180°	180°	180°	180°	5,7
	22	112°	112°	112°	112°	112°	112°	5,7
	25							

Макс. накладання: 6,5 мм
Мін. накладання: 4.5 мм (регулювання)
База завіси: 25 мм
Встановлена висота: 10 мм
Виступ дверей: 10,5 мм
Кут відкривання для виступу дверей 0 мм: 143°

Додатково

- Аксесуари 266 - 269
- Критерії якості, примітки для монтажу та інформація про монтаж 270 - 273

hettich.com/short/f5a68e

Прихована завіса швидкого монтажу з одним шарніром та видимою віссю

- **Selekta Pro 2000 подвійна завіса / 50 шт**
- **По System 32**



- Прихована завіса швидкого монтажу з одним шарніром та видимою віссю
- Критерії якості відповідно до EN 15570, Level 3
- Для офісних, організаційних та повсякденних меблів
- Окрема установка чашки та базової завіси
- Швидкий монтаж
- Довжина осі 39 мм, діаметр осі див. на зображеннях нижче
- Діаметр чашки 35 мм
- Глибина чашки 13 мм
- Інтегроване регулювання накладання за допомогою ексцентрика – 2 мм
- Інтегроване регулювання по висоті за допомогою ексцентрика + 2 мм / – 2 мм
- Цинк литий під тиском, нікельований

Selekta Pro 2000 подвійна завіса



Завіса = 2 чашки + базова завіса



Схема свердління 52 x 5,5 мм

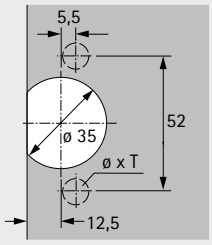

Схема свердління 52 x 9 мм

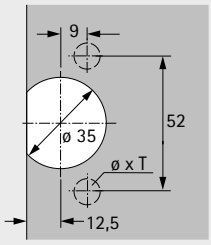

Схема свердління 45 x 9,5 мм

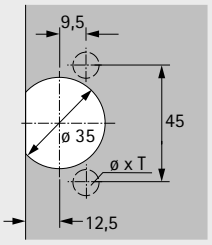

Накладання мм	Монтаж свердління	З функцією фіксації	Найменування	Для прикручування TH 32 ø x T -	Для пресування TH 33 ø x T ø 10 x 11	Для прикручування TX 32 / 52 x 9 ø x T -	Для пресування TX 33 / 52 x 9 ø x T ø 10 x 11	Для прикручування TB 32 ø x T -	Для пресування TB 33 ø x T ø 8 x 11	Упаковка
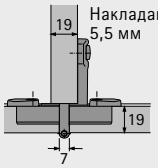			Чашка	**0 077 734**	**0 077 735**	**0 077 736**	**0 077 887**	**0 010 074**	**0 077 942**	50 шт
	Розтискні муфти ø 5 x 11 свердління	з	Базова завіса	**0 045 067**	**0 045 067**	**0 045 067**	**0 045 067**	**0 045 067**	**0 045 067**	50 шт
			Чашка	**0 077 734**	**0 077 735**	**0 077 736**	**0 077 887**	**0 010 074**	**0 077 942**	50 шт
	Розтискні муфти ø 5 x 11 свердління	без	Базова завіса	**0 045 059**	**0 045 059**	**0 045 059**	**0 045 059**	**0 045 059**	**0 045 059**	50 шт
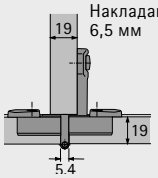			Чашка	**0 077 734**	**0 077 735**	**0 077 736**	**0 077 887**	**0 010 074**	**0 077 942**	50 шт
	Розтискні муфти ø 5 x 11 свердління	з	Базова завіса	**0 045 063**	**0 045 063**	**0 045 063**	**0 045 063**	**0 045 063**	**0 045 063**	50 шт
			Чашка	**0 077 734**	**0 077 735**	**0 077 736**	**0 077 887**	**0 010 074**	**0 077 942**	50 шт
	Розтискні муфти ø 5 x 11 свердління	без	Базова завіса	**0 045 055**	**0 045 055**	**0 045 055**	**0 045 055**	**0 045 055**	**0 045 055**	50 шт

Прихована завіса швидкого монтажу з одним шарніром та видимою віссю

- **Selekta Pro 2000 подвійна завіса / 50 шт**
- **По System 32**

Виступ дверей і мінімальна фуга при відкриванні на 90°

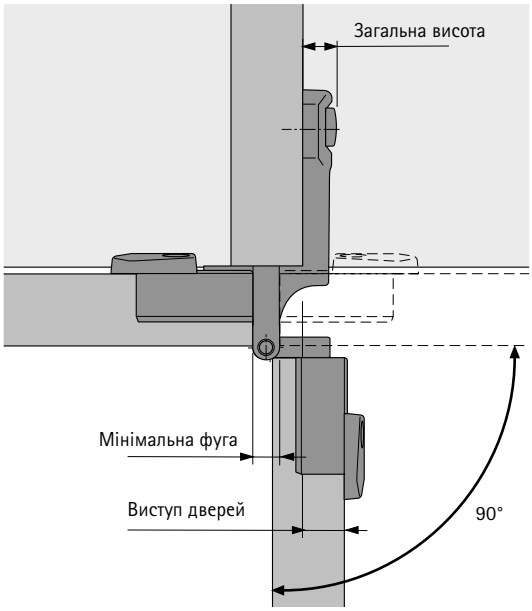

Приклад монтажу, закриті двері

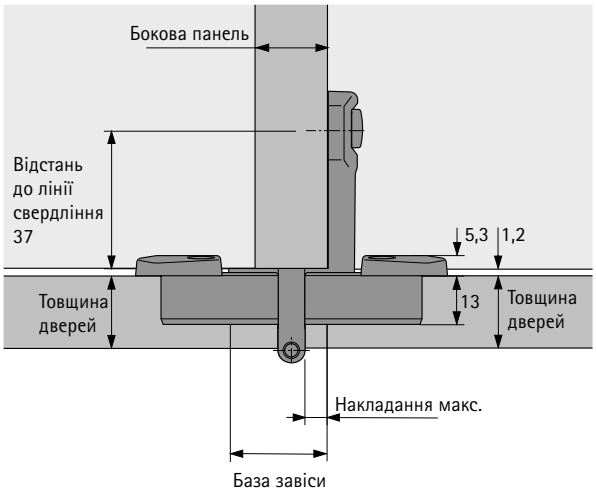

Кут відкривання та мінімальна фуга (залежно від товщини дверей та боковини)

Накладання мм	Товщина дверей мм	Бокова панель мм						Мінімальна фуга для дверей мм (для 90°)
		15	16	18	19	22	25	
5,5	15	180°	180°	180°	180°	180°	180°	7,5
	16	180°	180°	180°	180°	180°	180°	7,5
	18	180°	180°	180°	180°	180°	180°	7,5
	19	180°	180°	180°	180°	180°	180°	7,5
	22	126°	126°	126°	126°	126°	126°	7,5
	25							

Макс. накладання: 5.5 мм
Мін. накладання: 3.5 мм (регулювання)
База завіси: 26 мм
Встановлена висота: 10 мм
Виступ дверей: 10,5 мм Кут відкривання для 0 мм виступу дверей: 140°

Накладання мм	Товщина дверей мм	Бокова панель мм						Мінімальна фуга для дверей мм (для 90°)
		15	16	18	19	22	25	
6,5	15	180°	180°	180°	180°	180°	180°	5,7
	16	180°	180°	180°	180°	180°	180°	5,7
	18	180°	180°	180°	180°	180°	180°	5,7
	19	180°	180°	180°	180°	180°	180°	5,7
	22	112°	112°	112°	112°	112°	112°	5,7
	25							

Макс. накладання: 6,5 мм
Мін. накладання: 4.5 мм (регулювання)
База завіси: 25 мм
Встановлена висота: 10 мм
Виступ дверей: 10,5 мм
Кут відкривання для виступу дверей 0 мм: 143°

Додатково

- Аксесуари 266 - 269
- Критерії якості, примітки для монтажу та інформація про монтаж 270 - 273

hettich.com/short/f5a68e

Прихована завіса швидкого монтажу з одним шарніром та видимою віссю

- **Selekta Pro 2000 E / 200 шт**
- **По System 32, для внутрішніх дверей**



- Прихована завіса швидкого монтажу з одним шарніром та видимою віссю
- Критерії якості відповідно до EN 15570, Level 3
- Для офісних, організаційних та повсякденних меблів
- Окрема установка чашки та базової завіси
- Швидкий монтаж
- Довжина осі 39 мм, діаметр осі див. на зображеннях нижче
- Діаметр чашки 35 мм
- Глибина чашки 13 мм
- Інтегроване регулювання фуги за допомогою ексцентрика + 2 мм
- Інтегроване регулювання по висоті за допомогою ексцентрика +2 мм / –2 мм
- Цинк литий під тиском, нікельований

Selekta Pro 2000 E



Завіса = чашка + базова завіса



Схема свердління 52 x 5,5 мм

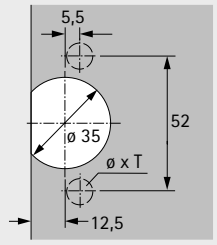

Схема свердління 52 x 9 мм

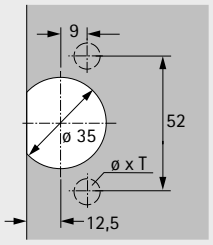

Схема свердління 45 x 9,5 мм

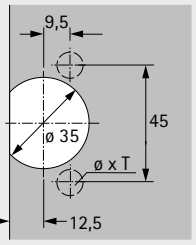

				Для прикручування TH 32	Для пресування TH 33	Для прикручування TX 32 / 52 x 9	Для пресування TX 33 / 52 x 9	Для прикручування TB 32	Для пресування TB 33	
Фуга мм	Монтаж свердління	З функцією фіксації	Найменування	ø x T -	ø x T ø 10 x 11	ø x T -	ø x T ø 10 x 11	ø x T -	ø x T ø 8 x 11	Упаковка
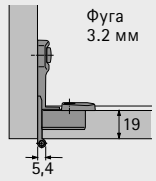			Чашка	**1 083 438**	**1 080 574**	**1 078 866**	**1 075 604**	**1 083 439**	**1 080 575**	200 шт
	Розтискні муфти ø 5 x 11 свердління	з	Базова завіса	**9 037 256**	**9 037 256**	**9 037 256**	**9 037 256**	**9 037 256**	**9 037 256**	200 шт
			Чашка	**1 083 438**	**1 080 574**	**1 078 866**	**1 075 604**	**1 083 439**	**1 080 575**	200 шт
	Для прикручування ø 5 x 11 свердління	з	Базова завіса	**9 037 251**	**9 037 251**	**9 037 251**	**9 037 251**	**9 037 251**	**9 037 251**	200 шт

Прихована завіса швидкого монтажу з одним шарніром та видимою віссю

- **Selekta Pro 2000 E / 200 шт**
- **По System 32, для внутрішніх дверей**

Виступ дверей і мінімальна фуга при відкриванні на 90°

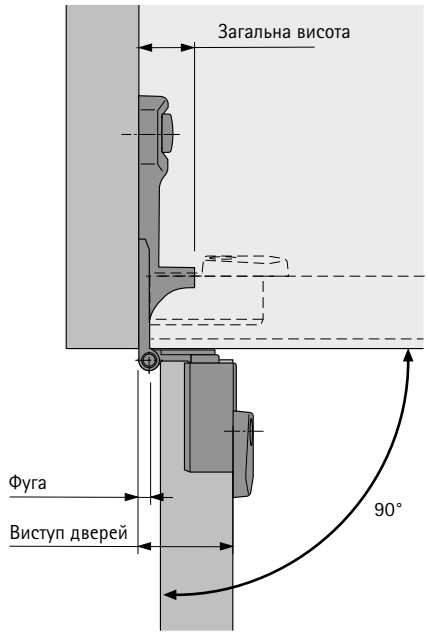

Приклад монтажу, закриті двері

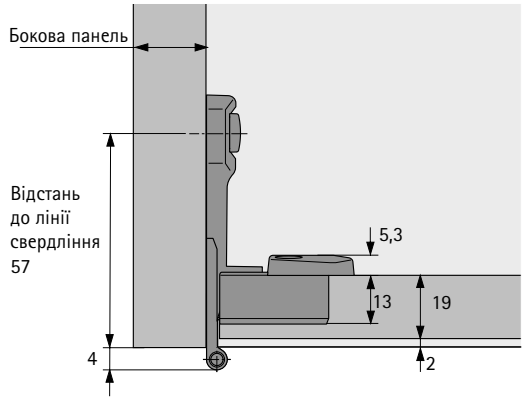

Кут відкривання та мінімальна фуга (залежно від товщини дверей та боковини)

Фуга мм	Товщина дверей мм	Бокова панель мм 15	16	18	19	22	25	Мінімальна фуга для дверей мм (для 90°)
3,2	15	180°	180°	180°	180°	180°	180°	3,2
	16	180°	180°	180°	180°	180°	180°	3,2
	18	180°	180°	180°	180°	180°	180°	3,2
	19	180°	180°	180°	180°	180°	180°	3,2
	22							
	25							

Мін. фуга:	3.2 мм
Макс. фуга:	5.2 мм (регулювання)
База завіси:	0 мм
Встановлена висота:	15 мм
Виступ дверей:	25 мм

Кут відкривання для виступу дверей 0 мм: 180°

Додатково

- Аксесуари 266 - 269
- Критерії якості, примітки для монтажу та інформація про монтаж 270 - 273

hettich.com/short/f5a68e

Прихована завіса швидкого монтажу з одним шарніром та видимою віссю

- **Selekta Pro 2000 E / 50 шт**
- **По System 32, для внутрішніх дверей**



- Прихована завіса швидкого монтажу з одним шарніром та видимою віссю
- Критерії якості відповідно до EN 15570, Level 3
- Для офісних, організаційних та повсякденних меблів
- Окрема установка чашки та базової завіси
- Швидкий монтаж
- Довжина осі 39 мм, діаметр осі див. на зображеннях нижче
- Діаметр чашки 35 мм
- Глибина чашки 13 мм
- Інтегроване регулювання фуги за допомогою ексцентрика + 2 мм
- Інтегроване регулювання по висоті за допомогою ексцентрика +2 мм / –2 мм
- Цинк литий під тиском, нікельований

Selekta Pro 2000 E



Завіса = чашка + базова завіса



Схема свердління 52 x 5,5 мм

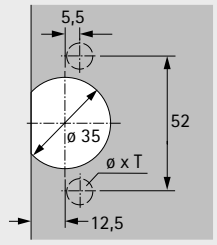

Схема свердління 52 x 9 мм

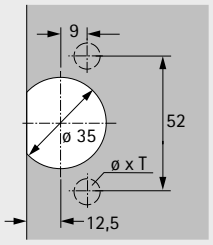

Схема свердління 45 x 9,5 мм

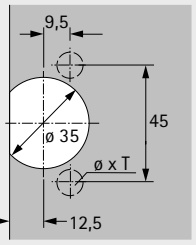

				Для прикручування TH 32	Для пресування TH 33	Для прикручування TX 32 / 52 x 9	Для пресування TX 33 / 52 x 9	Для прикручування TB 32	Для пресування TB 33	
Фуга мм	Монтаж свердління	З функцією фіксації	Найменування	ø x T -	ø x T ø 10 x 11	ø x T -	ø x T ø 10 x 11	ø x T -	ø x T ø 8 x 11	Упаковка
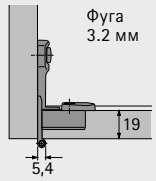			Чашка	**0 077 734**	**0 077 735**	**0 077 736**	**0 077 887**	**0 010 074**	**0 077 942**	50 шт
	Розтискні муфти ø 5 x 11 свердління	з	Базова завіса	**0 045 064**	**0 045 064**	**0 045 064**	**0 045 064**	**0 045 064**	**0 045 064**	50 шт
			Чашка	**0 077 734**	**0 077 735**	**0 077 736**	**0 077 887**	**0 010 074**	**0 077 942**	50 шт
	Розтискні муфти ø 5 x 11 свердління	без	Базова завіса	**0 045 056**	**0 045 056**	**0 045 056**	**0 045 056**	**0 045 056**	**0 045 056**	50 шт

Прихована завіса швидкого монтажу з одним шарніром та видимою віссю

- **Selekta Pro 2000 E / 50 шт**
- **По System 32, для внутрішніх дверей**

Виступ дверей і мінімальна фуга при відкриванні на 90°

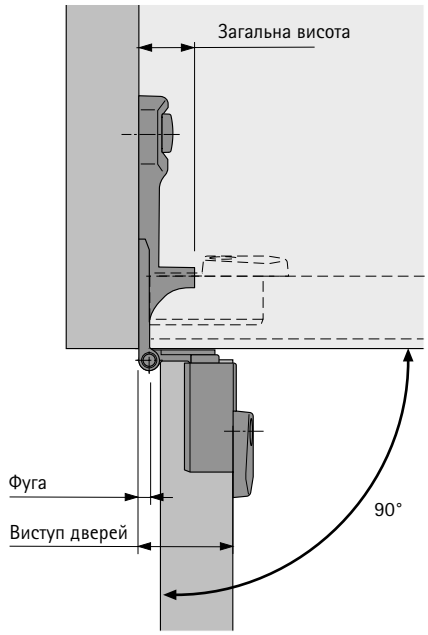

Приклад монтажу, закриті двері

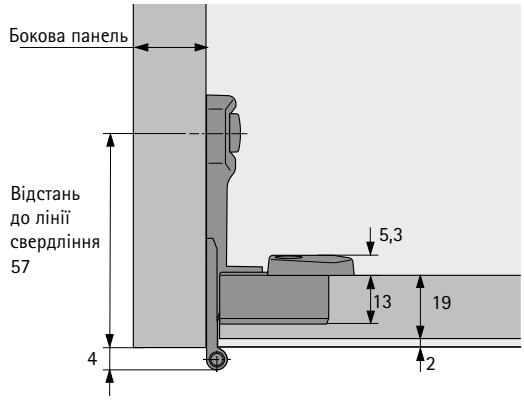

Кут відкривання та мінімальна фуга (залежно від товщини дверей та боковини)

Фуга мм	Товщина дверей мм	Бокова панель мм 15	16	18	19	22	25	Мінімальна фуга для дверей мм (для 90°)
3,2	15	180°	180°	180°	180°	180°	180°	3,2
	16	180°	180°	180°	180°	180°	180°	3,2
	18	180°	180°	180°	180°	180°	180°	3,2
	19	180°	180°	180°	180°	180°	180°	3,2
	22							
	25							

Мін. фуга:	3.2 мм
Макс. фуга:	5.2 мм (регулювання)
База завіси:	0 мм
Встановлена висота:	15 мм
Виступ дверей:	25 мм

Кут відкривання для виступу дверей 0 мм: 180°

Додатково

- Аксесуари 266 - 269
- Критерії якості, примітки для монтажу та інформація про монтаж 270 - 273

hettich.com/short/f5a68e

Прихована завіса швидкого монтажу з одним шарніром та невидимою віссю

- **Selekta Pro 2035 / 200 шт**
- **По System 32**



- Прихована завіса швидкого монтажу з одним шарніром та невидимою віссю
- Критерії якості відповідно до EN 15570, Level 2
- Для офісних, організаційних та повсякденних меблів
- Окрема установка чашки та базової завіси
- Швидкий монтаж
- Діаметр чашки 35 мм
- Глибина чашки 13 мм
- Базова завіса, включаючи 3 фіксуючі гвинти
- Інтегроване регулювання накладання за допомогою ексцентрика – 2 мм
- Інтегроване регулювання по висоті за допомогою ексцентрика + 2 мм / – 2 мм
- Цинк литий під тиском, нікельований

Selekta Pro 2035



Завіса = чашка + базова завіса



Схема свердління 52 x 9 мм

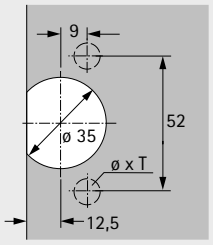

Схема свердління 45 x 9,5 мм

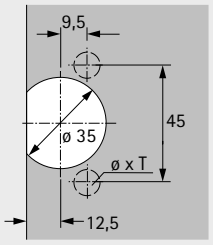

Накладання мм	Монтаж свердління	З функцією фіксації	Найменування	Для прикручування TX 32 / 52 x 9 ø x T -	Для пресування TX 33 / 52 x 9 ø x T ø 10 x 11	Для прикручування TB 32 ø x T -	Для пресування TB 33 ø x T ø 8 x 11	Упаковка
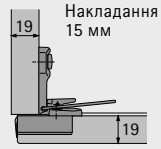			Чашка	**1 078 866**	**1 075 604**	**1 083 439**	**1 080 575**	200 шт
	Розтискні муфти ø 5 x 11 свердління	з	Базова завіса	**9 037 328**	**9 037 328**	**9 037 328**	**9 037 328**	200 шт
			Чашка	**1 078 866**	**1 075 604**	**1 083 439**	**1 080 575**	200 шт
	Для прикручування, свердління ø 5 x 11 мм	з	Базова завіса	**9 037 323**	**9 037 323**	**9 037 323**	**9 037 323**	200 шт

Прихована завіса швидкого монтажу з одним шарніром та невидимою віссю

- **Selekta Pro 2035 / 200 шт**
- **По System 32**

Виступ дверей і мінімальна фуга при відкриванні на 90°

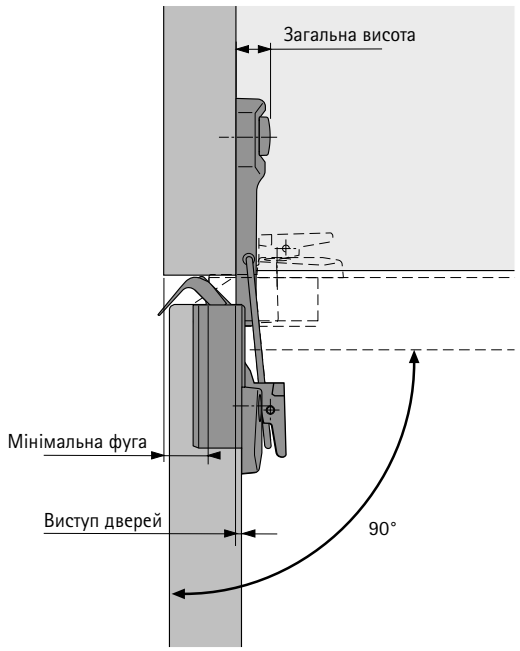

Приклад монтажу, закриті двері

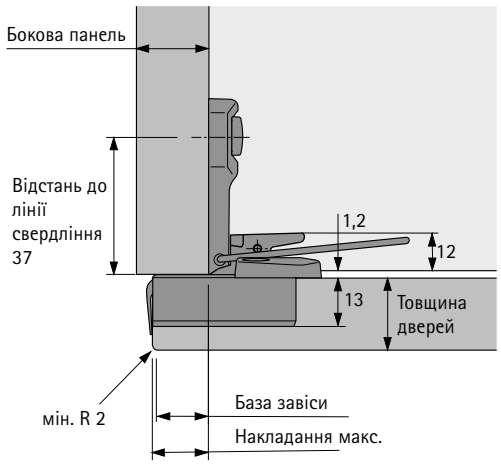

Кут відкривання та мінімальна фуга (залежно від товщини дверей та боковини)

Накладання мм	Товщина дверей мм	Бокова панель мм						Мінімальна фуга для дверей мм (для 90°)
		15	16	18	19	22	25	
15	15			115°	115°	115°	115°	0,9
	16			115°	115°	115°	115°	1,1
	18			115°	115°	115°	115°	5,0
	19			115°	115°	115°	115°	6,4
	22							
	25							

Макс. накладання: 15 мм
Мін. накладання: 13 мм (регулювання)
База завіси: 14 мм
Встановлена висота: 10 мм
Виступ дверей: 0.7 мм

Додатково

- Аксесуари 266 - 269
- Критерії якості, примітки для монтажу та інформація про монтаж 270 - 273

hettich.com/short/f5a68e

Прихована завіса швидкого монтажу з одним шарніром та видимою віссю

- **Аксесуари**
- **Selekta Pro 2000 / Selekta Pro 2035**





- З цими декоративними заглушками завіси Selekta Pro 2000 і Selekta Pro 2035 можна використовувати як завіси для скляних дверей.
- У скляних дверях для кожної завіси висвердлюється отвір для чашки завіси та два отвори для кріпильних гвинтів.
- Скляні двері захищені проміжними прокладками та втулками з прозорого пластику, що забезпечує надійне кріплення завіси на скляних дверях
- Товщина скла 5 - 6 мм
- Включно з 2 кріпильними гвинтами
- Цинк литий під тиском, нікельований

Декоративна заглушка для скляних дверей

Тип	Артикул	Упаковка
Для чашки TH 32 (Selekta Pro 2000)	**0 077 943**	50 шт
Для чашки TX 32 / 52 x 9 (Selekta Pro 2000 / Selekta Pro 2035)	**1 081 304**	50 шт
Для чашки TB 32 (Selekta Pro 2000 / Selekta Pro 2035)	**0 010 075**	50 шт

Selekta Pro 2000 приклади монтажу

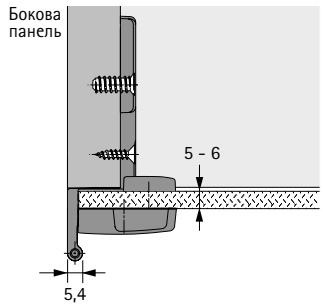

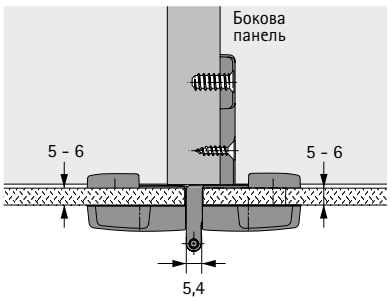

Схема свердління

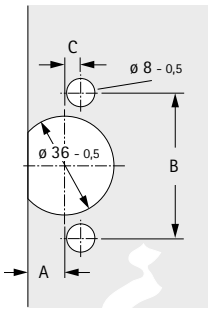

Використання	Розмір A мм	Розмір B мм	Розмір C мм
Для чашки TH 32	12,5	52	5,5
Для чашки TX 32 / 52 x 9	12,5	52	9
Для чашки TB 32	12,5	45	9,5

Додатково

- Критерії якості, примітки для монтажу та інформація про монтаж 270 - 273

hettich.com/short/f5a68e

Прихована завіса швидкого монтажу з одним шарніром та видимою віссю

- **Аксесуари**
- **Selekta Pro 2000 / Selekta Pro 2035**



- Підходить для використання з
- Selekta Pro 2000
- Selekta Pro 2000 подвійна завіса
- Selekta Pro 2000 E
- Selekta Pro 2035
- Підходить для накладних, напівнакладних і внутрішніх дверей
- Для прикручування на двері
- Silent System плавно регулюється за допомогою коліщатка
- Може бути дообладнано
- Цинк литий під тиском, нікельований

Демпфер Silent System для прикручування

Артикул	Упаковка
0 060 580	50 шт
9 055 416	200 шт

Порада з монтажу

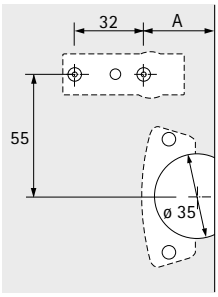

Накладання мм	Розмір A мм
15 / 16	37,5
11 / 12	33,8
5,5 / 6,5	28,3
Внутрішня	21,8

Монтаж

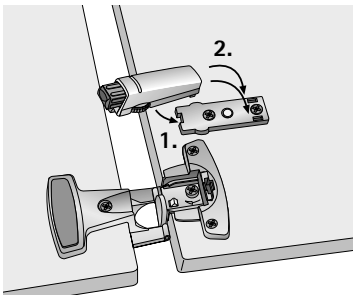

Кількість демпферів Silent System

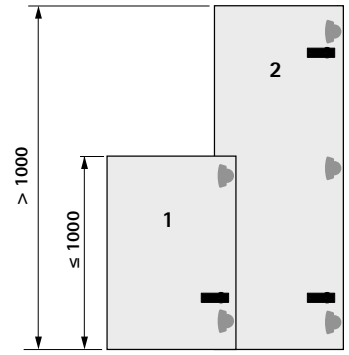

Додатково

- Критерії якості, примітки для монтажу та інформація про монтаж 270 - 273

hettich.com/short/f5a68e

Заглушка



- Підходить для використання з Selekta Pro 2000 і Selekta Pro 2035
- Заглушки з логотипом на замовлення доступні за запитом
- Пластик

Колір	Артикул	Упаковка
Сірий	**0 010 067**	50 шт
Сірий	**1 082 925**	2000 шт
Чорний	**1 076 200**	2000 шт

Обмежувач кута відкриття 90° / 115°



- Підходить для використання з Selekta Pro 2000
- Включно з кріпильними гвинтами
- Цинк литий під тиском / сталь, нікельована

Кут відкривання	Артикул	Упаковка
90	**0 043 039**	50 компл.
90	**9 020 624**	200 компл.
115	**0 043 052**	50 компл.
115	**9 020 627**	200 компл.

Захист одягу



- Підходить для використання з Selekta Pro 2000
- Запобігає застряганню одягу в завісах
- Пластик, білий

Тип	Артикул	Упаковка
Для чашки TX 32 / 52 x 9	**9 076 430**	50 шт
Для чашки TX 32 / 52 x 9	**1 080 589**	500 шт
Для TX 33 / 52 x 9, включно з кріпильними гвинтами	**9 076 431**	50 компл.
Для TX 33 / 52 x 9, включно з кріпильними гвинтами	**9 072 979**	50 компл.

Захист для пальців



- Підходить для використання з Selekta Pro 2000
- Для приклеювання до бічної частини базової завіси
- Пластик, сірий

Тип	Артикул	Упаковка
Для накладання A12 (двері / корпус = 16 / 16 мм) / A14 / A15 / A16	**9 091 015**	50 шт
Для накладання A5.5 / A6.5 / A11 / A12 (двері / корпус = 19 / 16 мм)	**9 091 016**	50 шт

Дверний відбійник



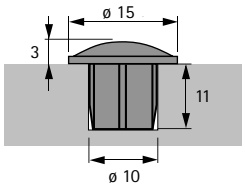

- Для свердління ø 10 x 11 мм
- Пластик, сірий / прозорий

Артикул	Упаковка
9 145 687	100 шт

Кріпильний гвинт для базової завіси Selekta Pro 2000 / 2035



- Гвинт Pozidrive
- ø 6.3 x 14.5 (кругла головка)
- Сталь, нікельована

Артикул	Упаковка
9 021 314	500 шт

Кількість завісів на дверях

Ширина, висота та вага дверей, а також якість матеріалу дверей є вирішальними факторами, що визначають кількість необхідних завісів. Фактори, які зустрічаються на практиці, можуть відрізнятися від випадку до випадку. З цієї причини кількість завісів, зазначену на схемі, слід розуміти лише як орієнтовну. Якщо є сумніви, рекомендується провести пробне кріплення дверей і при необхідності відкорегувати кількість завісів.

З міркувань стабільності відстань X між завісами завжди повинна бути якомога більшою. На дверях з двома завісами відстань між завісами має бути не менше ширини дверей. Для особливо важких дверей рекомендується додаткова завіса, приблизно на 100 мм нижче верхньої завіси.

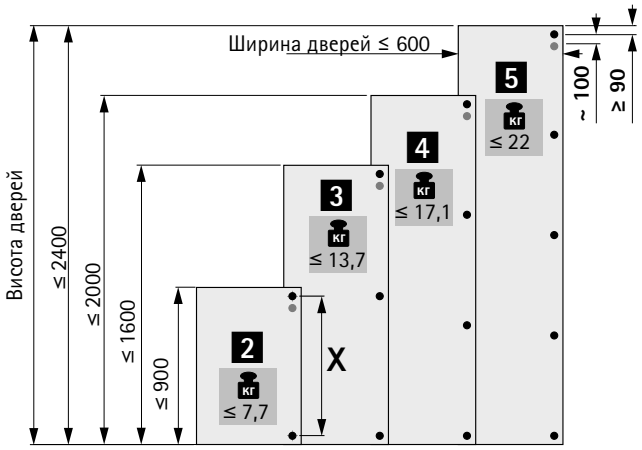

Схема свердління базової завіси

Для накладних дверей, для завісів по System 32

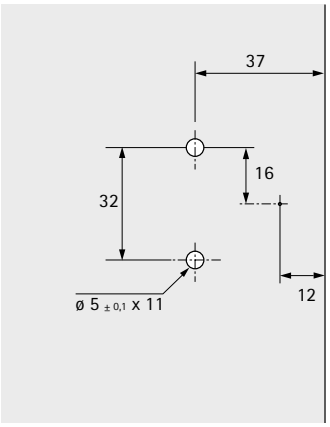

Виробничі допуски, показані на кресленні, повинні бути дотримані.

Для внутрішніх дверей схема свердління повинна бути зміщена на 20 мм.

Допуски для чашки

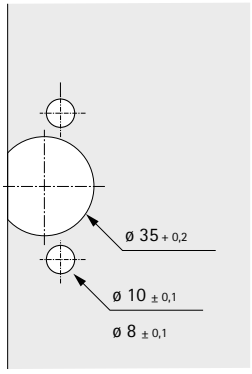

Виробничі допуски, показані на кресленні, повинні бути дотримані.

Встановлення чашки / встановлення базової завіси

Для прикручування

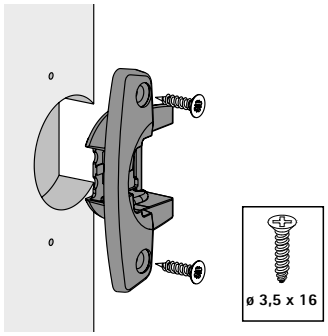

Для пресування

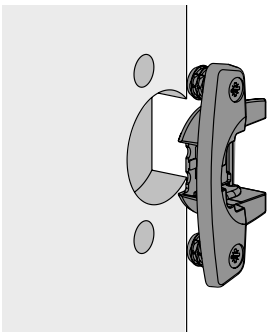

Для прикручування

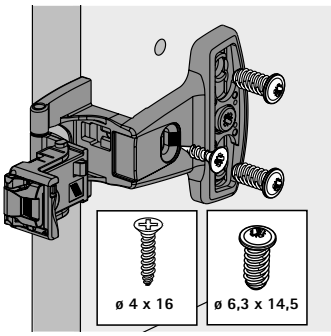

З попередньо встановленими розпірними муфтами

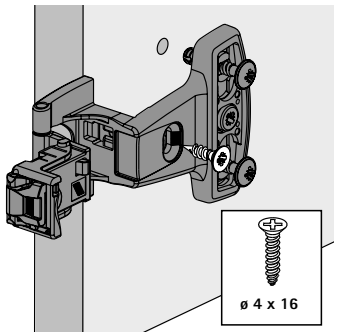

Швидкий монтаж

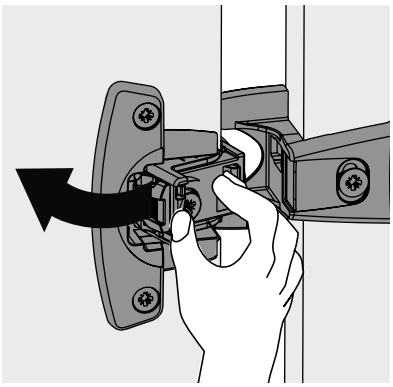

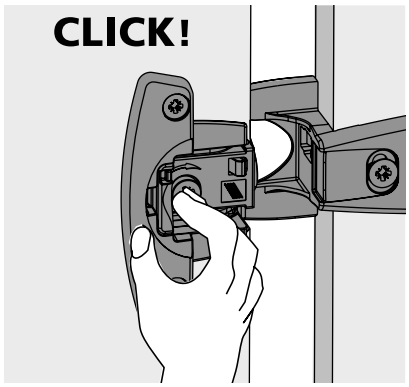

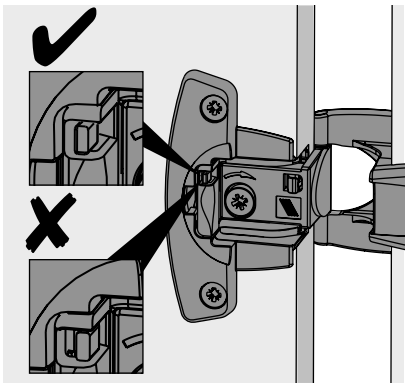

Регулювання накладання / регулювання по висоті

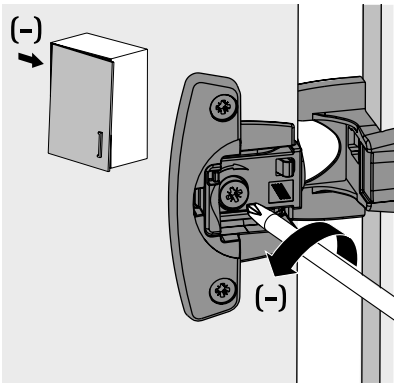

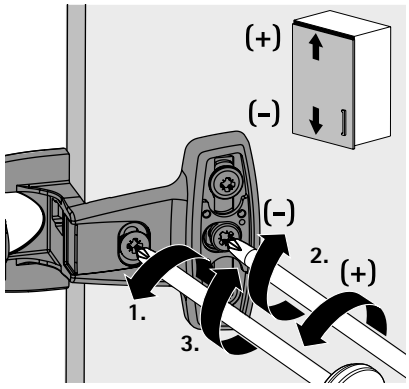

Демонтаж

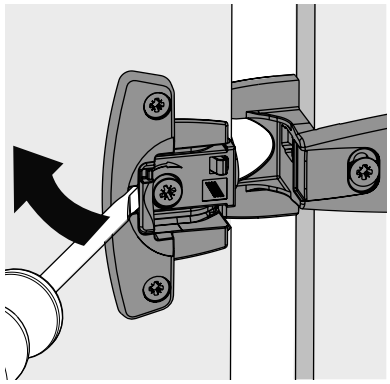

Прихована завіса швидкого монтажу з одним шарніром та видимою віссю

- **Selekta**
- **Поради по установці Selekta Pro 2035**

Встановлення чашки / встановлення базової завіси

Для прикручування

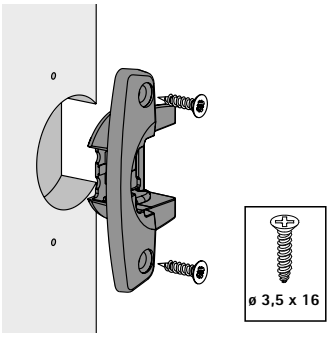

Для пресування

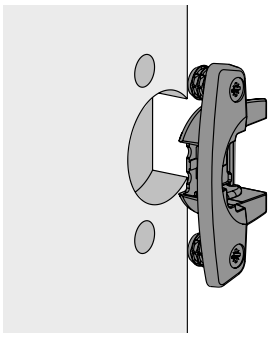

Для прикручування

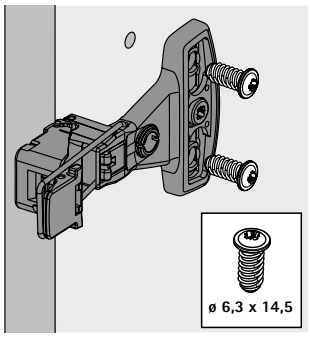

З попередньо встановленими розпірними муфтами

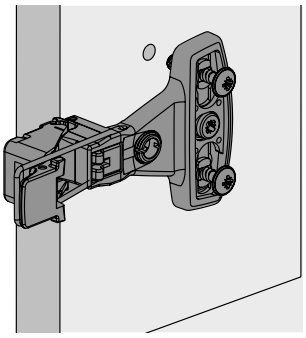

Швидкий монтаж

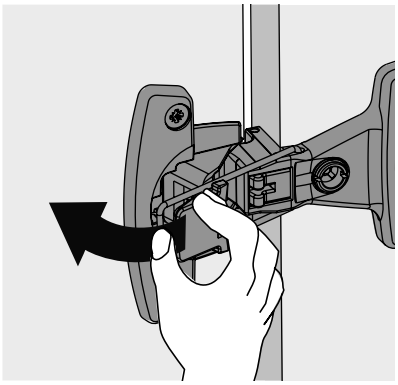

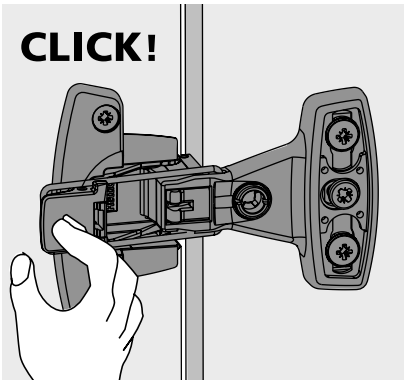

Регулювання накладання / регулювання по висоті

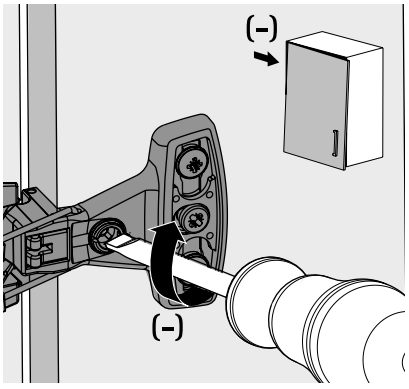

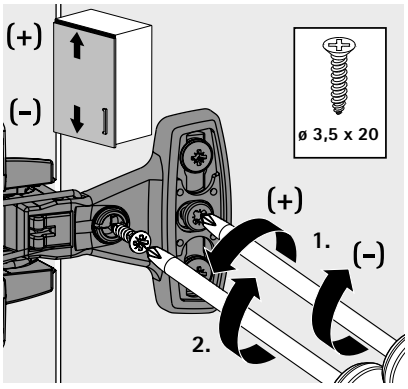

Демонтаж

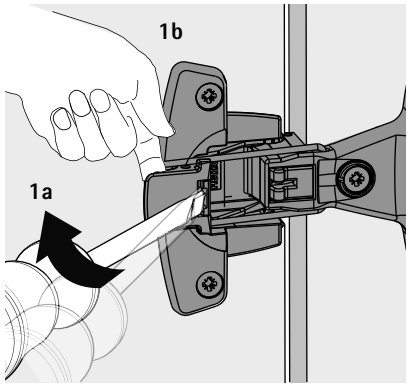

Якість, яка відповідає всім вимогам

Якість завісів піддається постійному контролю. Фурнітура Hettich відповідає національним і міжнародним стандартам якості ринків, на яких працюють наші клієнти. На діаграмах нижче показано приклади принципів деяких процесів тестування.

Сфера застосування
Завіси Hettich можна використовувати в меблях для вітальні, кухні, ванної кімнати та офісу як вдома, так і в бізнесі.

Навантажувальна здатність
Рівні якості, зазначені на продуктах, відповідають вимогам EN 15570 і задовольняють випробування на перевантаження на зазначеному рівні. Ми будемо раді надати будь-яку додаткову інформацію, яка вам може знадобитися.

Випробування на корозію
Завіси Hettich відповідають вимогам щодо корозії, визначеним у EN 15570 для 72-годинного випробування конденсатом відповідно до EN 6270.

Забезпечення якості
Процеси забезпечення якості завісів Hettich сертифіковані відповідно до Сертифікату EN ISO 9001 No. DE8000209.

Тест на витривалість

Двері піддаються певній кількості циклів відкривання та закривання.

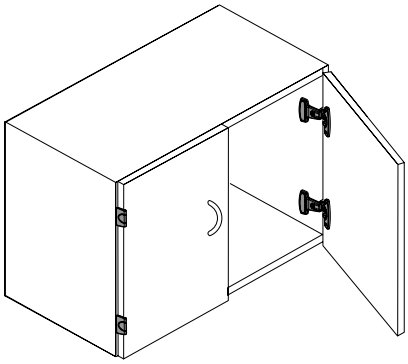

Тест на закривання

Двері відкриваються на 30° і закриваються з цього положення за допомогою направляючого ролика та ваги, що падає.

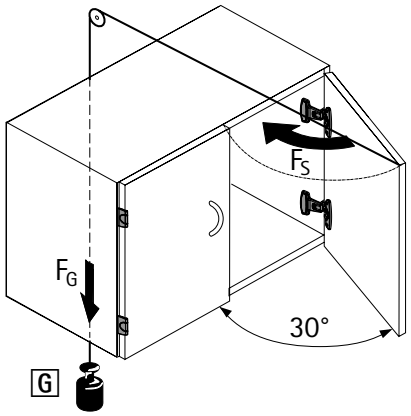

Горизонтальний тест

Двері відкривають із застосуванням певної випробувальної сили F. (Це випробування стосується лише завісів із кутом відкривання < 135°.)

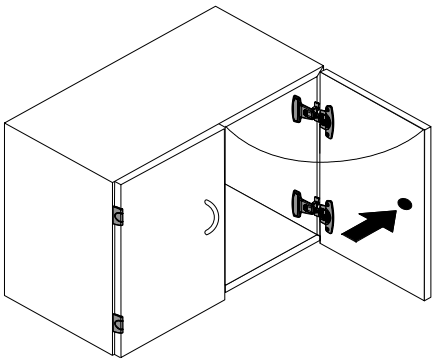

Тест на вертикальне навантаження

Двері піддаються певній кількості циклів відкривання та закривання з певним додатковим навантаженням G.

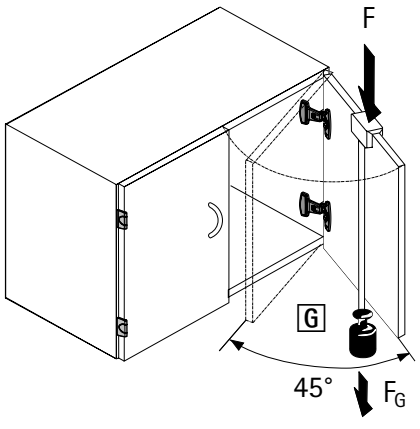



Задоволення специфічних вимог клієнтів

Цей асортимент спеціальних завісів забезпечує правильні рішення для різних застосувань, таких як складані двері, облаштування холодильників або клапани.

Також так само легко створювати конструкції з тонких матеріалів, каркасних конструкцій або спеціальних застосувань без свердління під чашку завіси.



Для тонких матеріалів:
Завіси для скляних дверей, накладних або внутрішніх дверей.



Для складаних дверей:
Середні завіси в різноманітних дизайнах.



Для облицювання холодильника:
Завіса з тонким кронштейном і кріпленням «дверцята на дверцятах» для з'єднання меблів і дверцят холодильника.

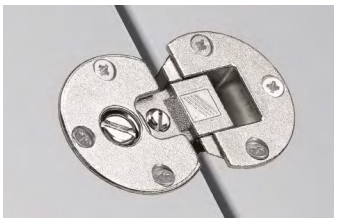

Для клапанів:
Завіси барні Markant для комбінування з ліфтами.



Загальна інформація 276

hettich.com/short/8cfada

Hettich Technical Assistant

- Монтаж
- Регулювання
- Сервіс



Завіси для скляних дверей

277 - 279



Середні завіси

280 - 282



Evisys, Kamat допоміжні завіси для облицювання холодильника

284 - 286



ET 582 для облицювання холодильника

287



Посувна фурнітура «дверцята на дверцятах» для облицювання холодильника

288



Завіса лицьової рами з пружинною системою

289



Optimat Plus 4 FM прихована завіса для лицьової рамки

290

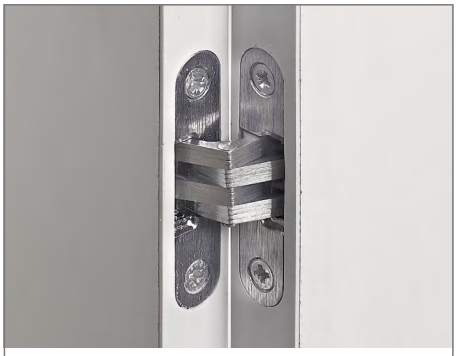

Врізні завіси

291

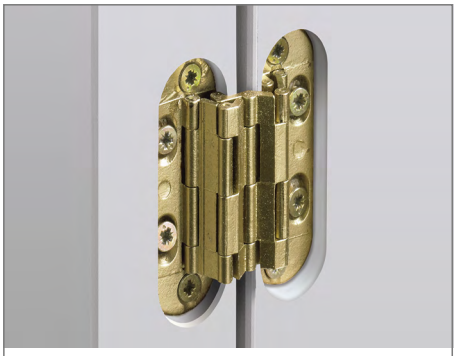

Завіса Sepa для врізання

292



Завіси для прикручування

293 - 294



Шарнірні завіси

295 - 296



Барні завіси

297 - 298

Спеціальна завіса

- **Завіса для скляних дверей ET 5150 / ET 5150 Z**
- **Для внутрішніх дверей**






- Завіса для скляних дверей з функцією самозакривання для внутрішніх дверей
- Кут відкривання 170°
- ET 5150 та ручка скляних дверей: легке встановлення за допомогою затискного гвинта, свердління у склі не потрібно
- Якщо використовується ET 5150 Z: необхідно свердлити скло ø 12 мм
- Завіса включає попередньо встановлений затискний елемент та елемент проти ковзання
- Формат дверей:
  - Висота = внутрішня висота корпусу шафи - 4.4 мм
  - З спеціальною дверною ручкою: ширина = внутрішня ширина корпусу шафи - 5 мм
  - З іншою ручкою: ширина = внутрішня ширина корпусу шафи - 4 мм
- Цинк литий під тиском, матовий, нікельований

Завіса для скляних дверей ET 5150

Найменування	Артикул	Упаковка
Завіса для скляних дверей ET 5150	**0 024 908**	20 пар
Завіса для скляних дверей ET 5150 Z (потрібна додатково для дверей заввишки > 1000 мм)	**0 069 934**	10 шт
Ручка для скляних дверей	**0 025 314**	20 шт

ET 5150 / ET 5150 Z

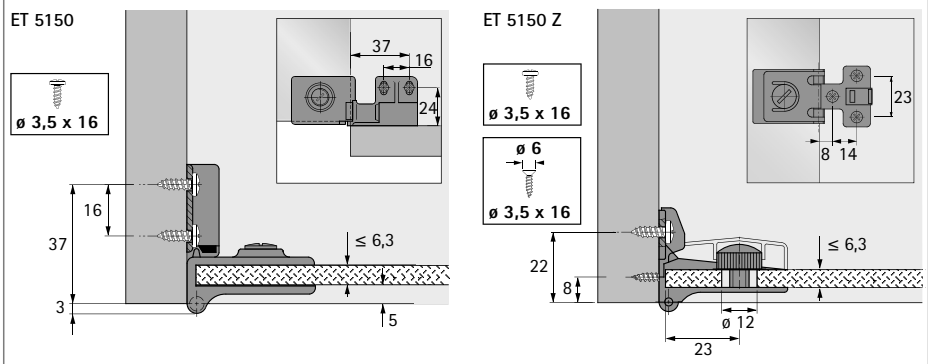

ET 5150 / ET 5150 Z

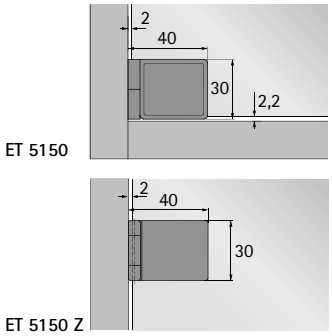

Ручка для скляних дверей

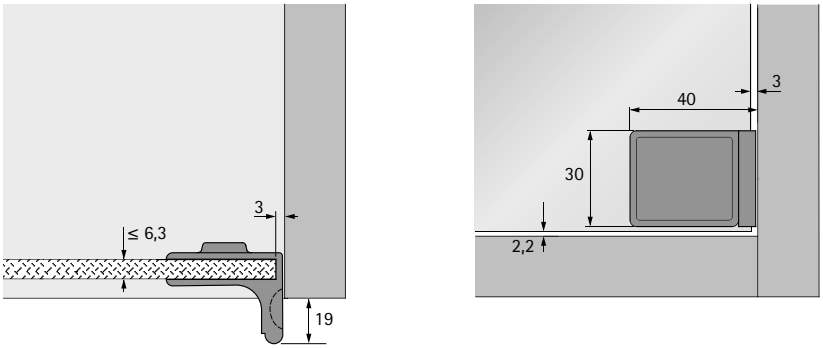

Примітка

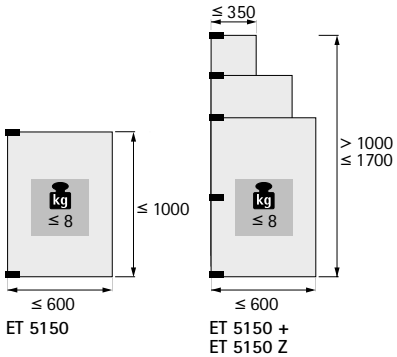

hettich.com/short/7dfc42

Спеціальна завіса

- **Завіса для скляних дверей ET 5160**
- **Для накладних дверей**







- Завіса для скляних дверей з функцією самозакривання для накладних дверей
- Кут відкривання 170°
- Легко встановлюється за допомогою затискного гвинта, не вимагає свердління у склі
- Завіса включає попередньо встановлений затискний елемент та елемент проти ковзання
- Формат дверей:
  - Висота = внутрішня висота корпусу шафи + 6.6 мм
  - Ширина = внутрішня ширина корпусу шафи + 23 мм
- Цинк литий під тиском, матовий, нікельований

Завіса для скляних дверей ET 5160

Найменування	Артикул	Упаковка
Завіса для скляних дверей ET 5160	**0 030 866**	20 пар
Ручка для скляних дверей	**0 025 314**	20 шт

ET 5160

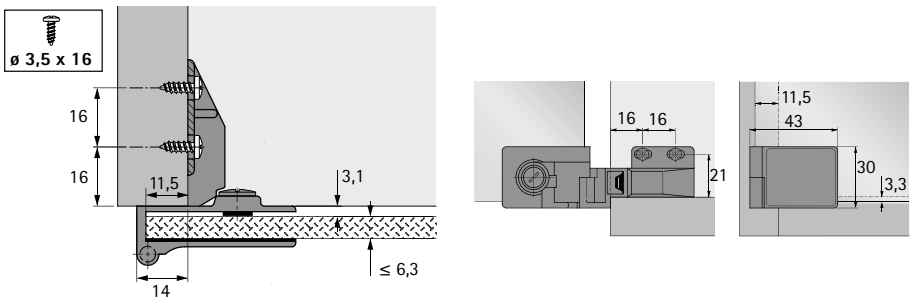

Примітка

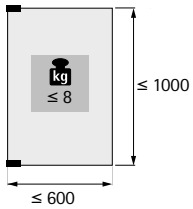

Ручка для скляних дверей

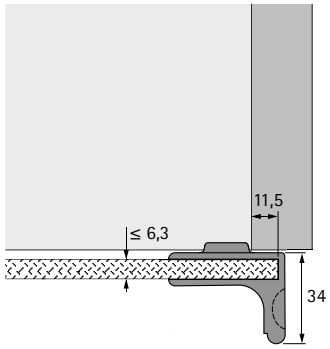

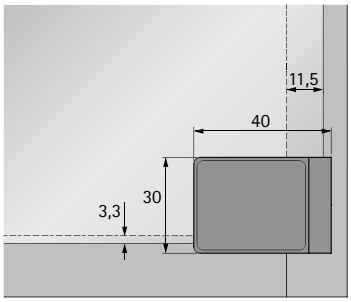

hettich.com/short/e97feb

Спеціальна завіса

- **Завіса для скляних дверей ET 150**
- **Для внутрішніх дверей**

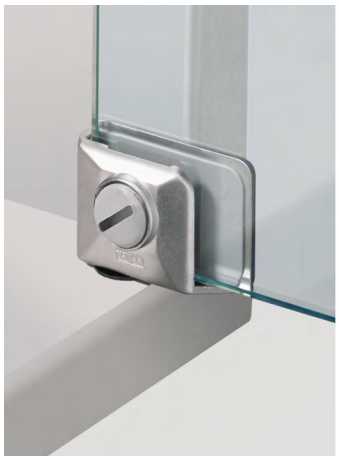





- Завіса для скляних дверей без функції самозакривання для внутрішніх дверей
- Кут відкривання 105°
- Легко встановлюється за допомогою затискного гвинта, не вимагає свердління у склі
- Включаючи попередньо встановлений елемент проти ковзання
- Затискний гвинт на ручці штовхача можна використовувати для функції магнітної фіксації, напр. з магнітним фіксатором D7 / GP9
- Формат дверей:
  - Висота = внутрішня висота корпусу шафи - 6 мм
  - Ширина = внутрішня ширина корпусу шафи - 5.6 мм
- Цинк литий під тиском, матовий, нікельований

Завіса для скляних дверей ET 150

Найменування	Артикул	Упаковка
Завіса для скляних дверей ET 150	**0 020 870**	20 пар
Натискна ручка	**0 020 871**	20 шт
Натискна ручка	**0 020 872**	20 шт

ET 150 / натискна ручка

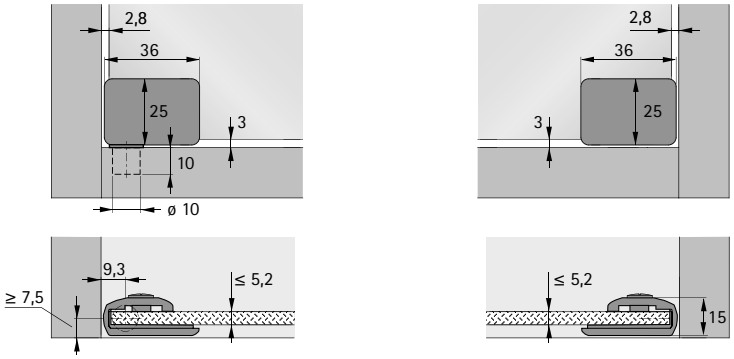

Примітка

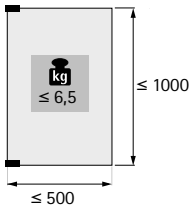

hettich.com/short/459679

Спеціальна завіса

- **Середні завіси**
- **Для складаних дверей, кут відкривання 180°**



- Середня завіса для складаних дверей
- Для дверей товщиною від 15 мм
- Однакова схема свердління для кожного елемента дверей, обидва елементи монтуються окремо
- Накладання можна плавно регулювати від мінімального накладання до + 4 мм, завжди в одній площині
- Поступове регулювання зміщення осі обертання 0 мм, 3 мм і 6 мм
- Цинк литий під тиском, нікельований

Середня завіса з регульованим зміщенням

Монтаж чашки	Артикул	Упаковка
Для прикручування	**0 046 787**	10 шт
Для пресування	**0 052 095**	10 шт
Для прикручування	**1 004 126**	100 шт
Для пресування	**1 001 955**	100 шт

Схема свердління для прикручування / пресування

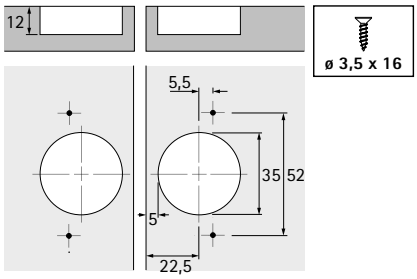

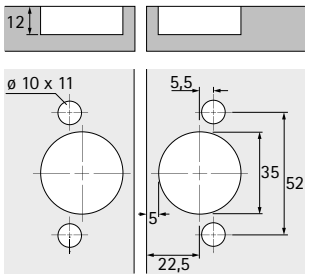

Зміщення дверей

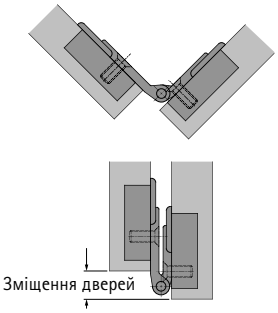

Зміщення осі обертання

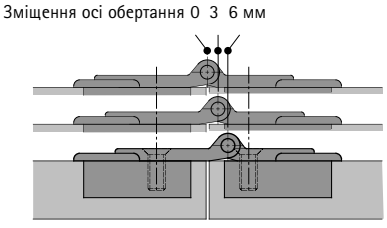

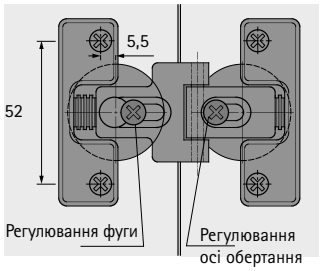

Зміщення осі обертання мм	Зміщення дверей мм
0	0
3	6
6	12
Приклад для фуги = 3 мм	

hettich.com/short/a2c038

Спеціальна завіса

- **Середня завіса швидкого монтажу**
- **Для складаних дверей, кут відкривання 180°**





- Середня завіса для складаних дверей
- Може бути встановлена по центру або зі зміщенням
- Дверні стулки з'єднуються блискавично швидко, просто закріплюючи завіси одна за одною знизу вгору
- Сталь, нікельована / чорний пластик

Середня завіса швидкого монтажу для складаних дверей

Артикул	Упаковка
0 079 373	10 шт

Монтаж по центру

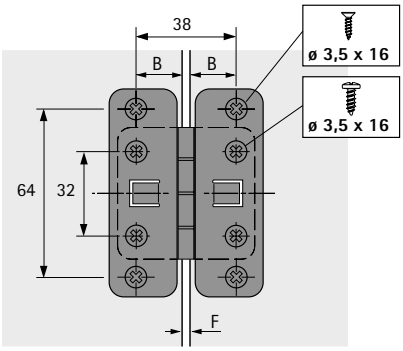

F	B
5	16,5
4	17
3	17,5
2	18
1	18,5

Примітка до монтажу

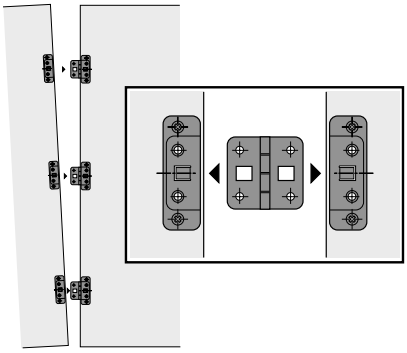

Монтаж зі зміщенням осі обертання

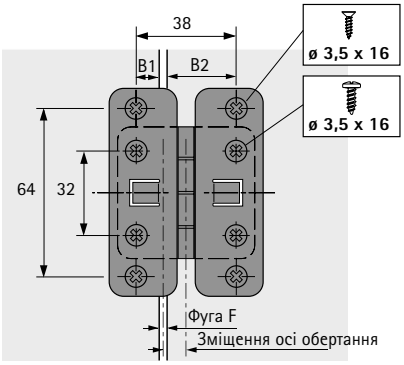

$$B1 = \frac{38 - \text{Фуга}}{2} - \text{Зміщення осі обертання}$$

$$B2 = \frac{38 - \text{Фуга}}{2} + \text{Зміщення осі обертання}$$

hettich.com/short/c79144

Спеціальна завіса

- **Середні завіси**
- **Для складаних дверей, кут відкривання 180°**





- Середня завіса для складаних дверей
- Може бути встановлена по центру або зі зміщенням
- Найкраща витривалість завдяки стійким до стирання дистанційним кільцям із шарнірним підшипником
- Із зафіксованим сталевим штифтом
- Сталь, нікельована

Середня завіса 625

Артикул	Упаковка
0 071 648	10 шт
1 022 834	250 шт

Монтаж по центру

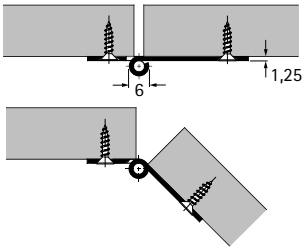

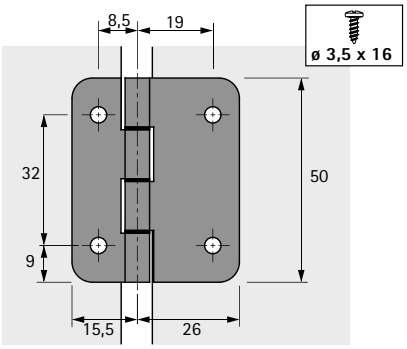

Монтаж зі зміщенням осі обертання

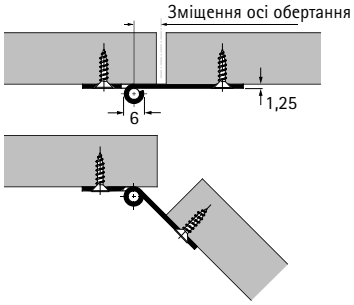

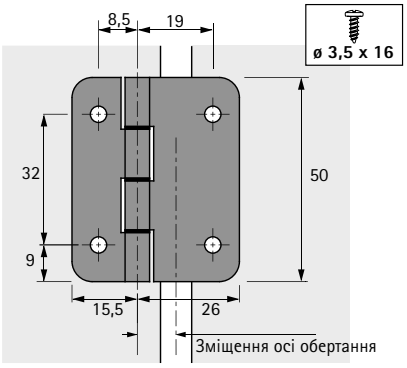

hettich.com/short/7f6bf5

Несуча допоміжна завіса Evisys

New



Висока здатність витримувати навантаження для екстравагантного дизайну кухні

Дизайн великих поверхонь з кухонними шафами від підлоги до стелі та мінімалістичним декором: для багатьох це кухня мрії. Але чим ширші та вищі фасади шафи, тим вони важчі. Це вимагає надзвичайної несучої здатності. І тому ми розробили унікальне рішення, створене спеціально для встановлення надвисоких фасадів перед вбудованими холодильниками з фіксованим з'єднанням дверей: допоміжна завіса з несучою здатністю називається Evisys. У це інноваційне рішення ми вклали весь наш досвід на благо користувачів. У поєднанні зі спеціальними завісами Hettich для холодильників, тепер можна використовувати двері вагою до 80 кг – на колосальні 10 кг більше, ніж раніше. Розташована у верхній секції дверей, Evisys забезпечує необхідну стабільність відкривання та закривання та завжди ідеально вирівнює двері.



Несуча здатність для більшої надійності конструкції:
Evisys легко витримує надвисокі фасади шафи вагою до 80 кг для вбудованих холодильників.



Стійкість для дуже високих дверей:
Evisys забезпечує необхідну стабільність під час відкривання та закривання важких, надзвичайно високих дверей – зберігаючи ідеальне вирівнювання зазорів.



Вбудоване плавне закривання для додаткової зручності:
Двері холодильника також виграють від Evisys із вбудованою функцією плавного закривання, оскільки ефект амортизації також зачиняє їх м'яко та тихо.

Дізнайтеся більше:
Отримайте натхнення, а також додаткові відомості про продукт на нашому веб-сайті.

hettich.com/short/yf4lrkc

Спеціальна завіса

- **Допоміжна завіса Evisys, несуча**
- **Для облицювання холодильника, кут відкривання 115°**

New

Evisys з плавним закриванням та без



- Для дуже високих фасадів
- Для облицювання холодильника з точним вирівнюванням
- З функцією плавного закривання та без неї
- Можна використовувати лише в поєднанні з завісами для холодильників від Hettich
- Для дверей шириною до 750 мм
- Для дверей вагою до 80 кг - в поєднанні з завісами для холодильників Hettich
- На 10 кг більше навантаження
- Для прикручування
- Для корпусів шаф із бічними панелями 16, 18, 19 мм
- Монтажна глибина 41.5 мм
- Матеріал оцинкована сталь
- Для використання зліва та справа

Комплект містить:

- Завіса
- Механізм регулювання
- Заглушка з дистанційними пластинами для корпусів шаф 16, 18, 19 мм, антрацит
- Дистанційна пластина, антрацит
- Заглушка, механізм регулювання, антрацит
- Гвинти для фіксації
- Шаблон для свердління
- Інструкції по монтажу

Найменування	Артикул	Упаковка
Evisys з функцією плавного закривання	9 343 483	1 компл.
Evisys з функцією плавного закривання	9 343 486	24 компл.
Evisys без функції плавного закривання	9 343 488	1 компл.
Evisys без функції плавного закривання	9 343 512	24 компл.
Заглушки, білі	9 353 455	24 компл.

Монтаж

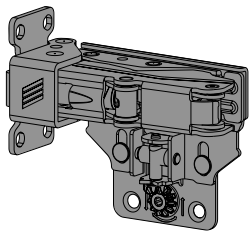

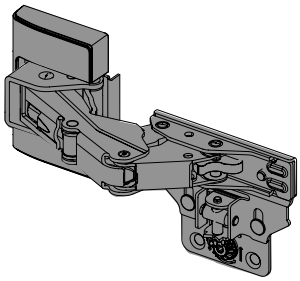

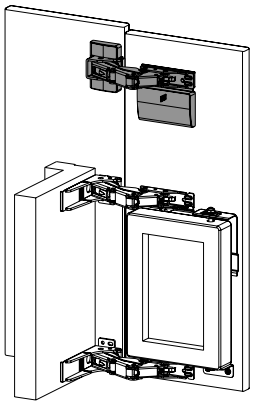

hettich.com/short/3i40evr

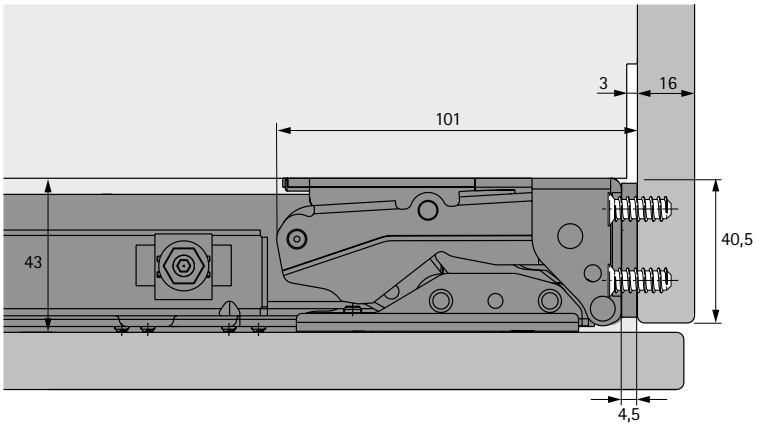

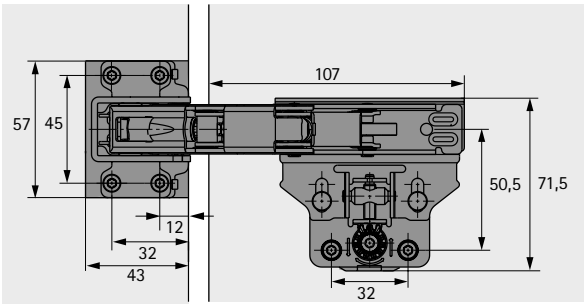

Спеціальна завіса

- **Kamat допоміжна завіса**
- **Для облицювання холодильника, кут відкривання 115°**

Kamat допоміжна завіса

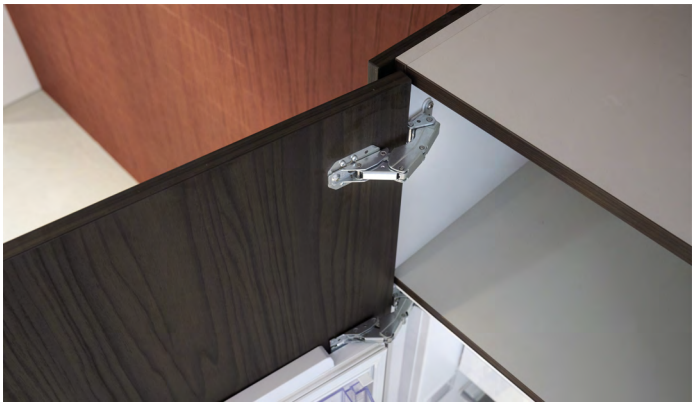

- Для дуже високих фасадів
- Для облицювання холодильника з точним вирівнюванням
- Допоміжна завіса для прикручування
- Можна використовувати лише в поєднанні з завісами серії K від Hettich
- Для корпусів шаф із бічними панелями 19 або 16 мм
- Монтажна глибина 41.5 мм
- Матеріал оцинкована сталь

Комплект містить:

- Завіса
- Шаблон для свердління
- Дистанційна пластина для корпусу шафи 16 мм
- Дистанційні пластини
- Заглушка, біла
- Гвинти для фіксації
- Інструкції по монтажу

Артикул	Упаковка
9 239 784	1 компл.
9 311 762	50 компл.

Заглушка Kamat, сіра, опціонально



Артикул	Упаковка
9 248 766	50 шт

Приклад монтажу

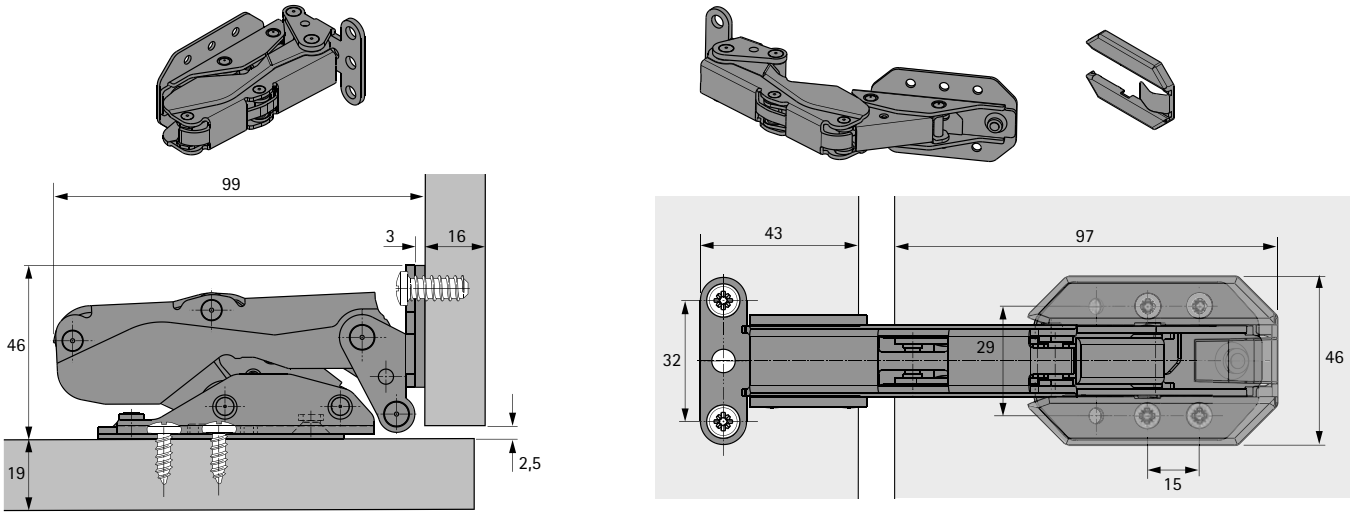

hettich.com/short/684a33

Спеціальна завіса

- **ET 582**
- **Для облицювання холодильника, кут відкривання 95°**



- Спеціальна завіса з малим виступом важеля для облицювання холодильника
- Діаметр чашки 35 мм
- Глибина чашки 12.8 мм
- З функцією фіксації
- Включно з монтажною планкою та дистанційною пластиною (відстань = 3 мм)
  для накладання 13–18 мм
- Інтегроване регулювання накладання + 1 мм / - 1 мм
- Інтегроване регулювання по глибині + 3 мм / - 3 мм
- Матеріал важеля завіси: сталь, нікельована
- Матеріал чашки завіси: цинк литий під тиском, нікельований
- Матеріал дистанційної пластини: пластик білого кольору

Спеціальна завіса ET 582

Артикул	Упаковка
0 072 134	10 шт

Відстань до свердління отворів

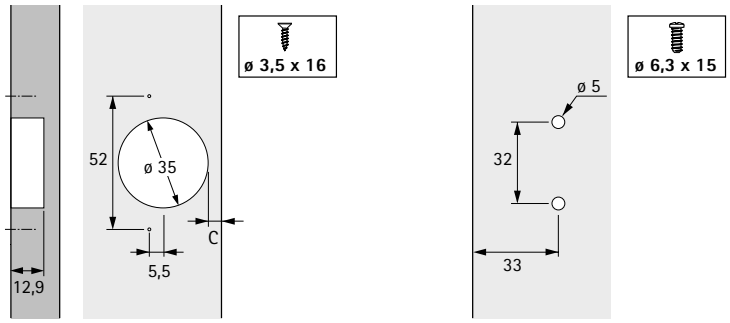

Примітка

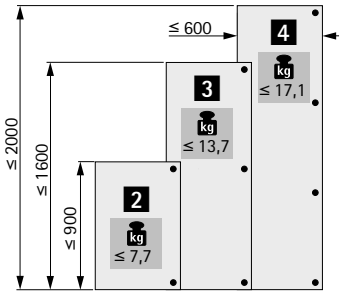

Приклад монтажу

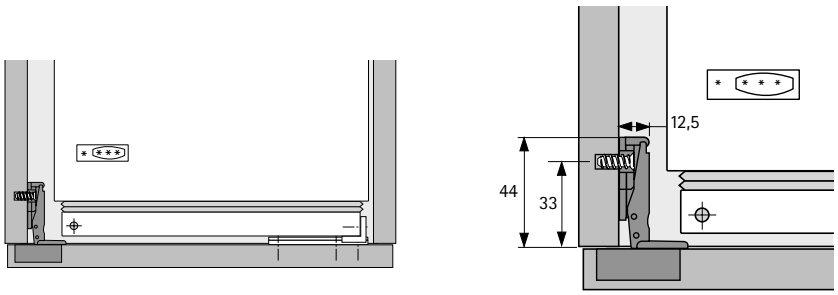

Примітка

Для з'єднання меблевих дверцят з дверцятами холодильника можна використовувати кріплення «дверцята на дверцятах».

Монтажна планка з пластиковою дистанційною пластиною = дистанція 3 мм		Монтажна планка без пластикової дистанційної пластини = дистанція 0 мм	
Розмір C мм	Накладання мм	Розмір C мм	Накладання мм
3,0	13,0	3,0	16,0
3,5	13,5	3,5	16,5
4,0	14,0	4,0	17,0
4,5	14,5	4,5	17,5
5,0	15,0	5,0	18,0

hettich.com/short/78c96b

Спеціальна завіса

- **Посувна фурнітура «дверцята на дверцятах» для облицювання холодильника**
- **Для дверей на завісах**





- Підходить для вбудованих холодильників
- Дозволяє відкривати двері шафи і холодильника одночасно
- Набір «все включено» в комплекті з напрямним профілем, адаптером для дверцят холодильника та заглушками
- Пластик, білий

Комплект містить:
- 1 напрямний профіль
- 1 заглушка для напрямного профіля
- 1 адаптер для дверей холодильника
- 1 заглушка для адаптера для дверей холодильника

Посувна фурнітура «дверцята на дверцятах» для облицювання холодильника

Артикул	Упаковка
9 079 390	1 компл.

Монтаж

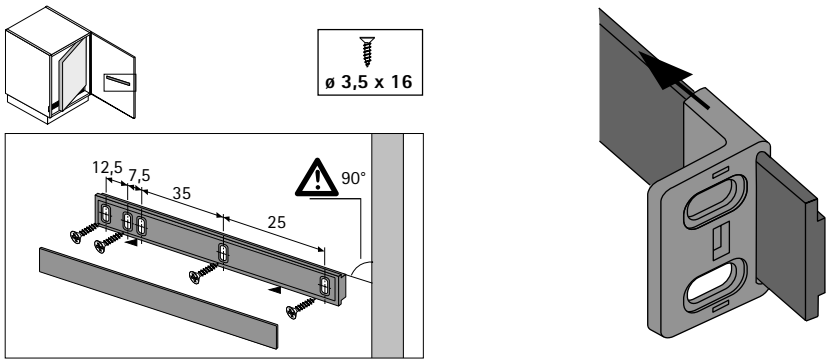

Монтаж

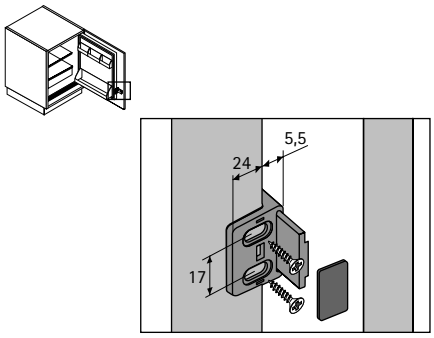

Приклад монтажу

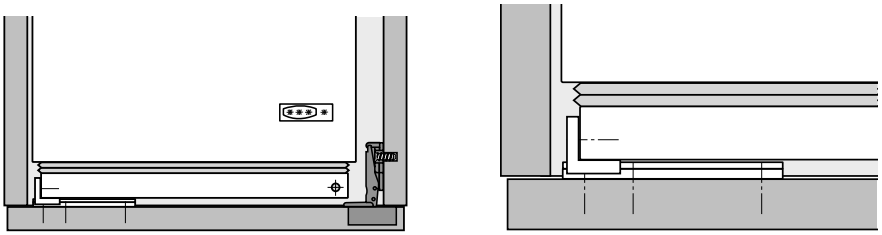

hettich.com/short/b1c2f2

Спеціальна завіса

- **Завіса лицьової рами з пружинною системою**
- **Для рухомої передньої частини**







- Для кріплення рухомих суміжних елементів
- Випробування на знос відповідно до DIN EN 15570 (Level 1)
- Кут відкривання 90°
- Інтегрована пружинна система виконує функцію фіксації в закритому положенні, а також утримує панель на одній лінії з дверима у відкритому положенні на 90°
- Тонкий бічний кронштейн особливо компактний
- Наприклад, для використання з фурнітурою відкатних дверей Для KA 5740 дивіться системи розсувних дверей
- Глибина чашки 12.8 мм
- Цинк литий під тиском, нікельований

Завіса для лицьової рамки

Артикул	Упаковка
0 060 832	10 шт
1 019 879	200 шт

Приклад монтажу

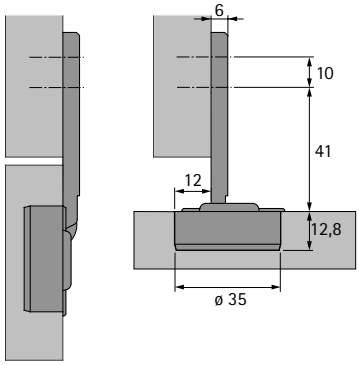

Схема свердління

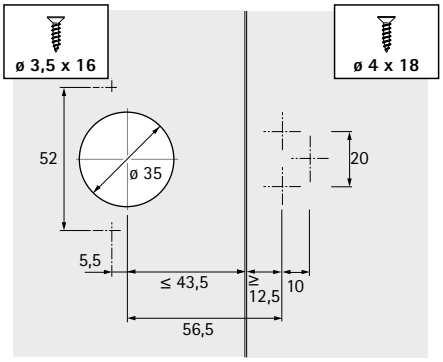

Приклад монтажу

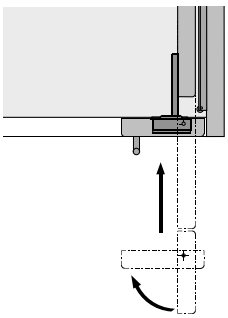

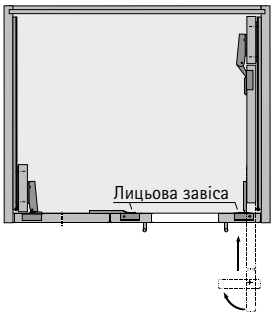

Примітка

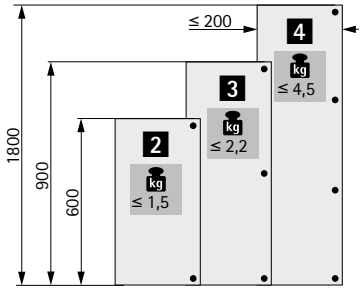

hettich.com/short/f96616

Спеціальна завіса

- **Optimat Plus 4 FM**
- **Прихована завіса для рами передньої панелі, кут відкривання 110°**



- Підходить для рам будь-якої ширини
- Класифікація якості відповідно до EN 15570, Level 1
- Для дверей товщиною від 13 мм
- Діаметр чашки 35 мм
- Глибина чашки 11 мм
- З функцією самозакривання
- Накладання дверей не менше 37 мм (важіль завіси врівень з краєм рами)
- Відстань до чашки 2.5 мм
- Регулювання накладання + 1.5 мм / - 1.5 мм
- Регулювання по висоті + 2 мм / - 2 мм
- Сталь, нікельована

Optimat Plus 4 FM

Артикул	Упаковка
9 072 548	50 шт

Відстань до свердління отворів для рами / дверей

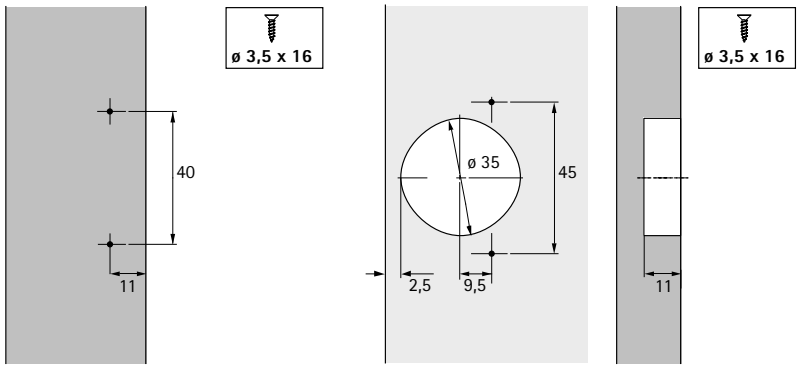

Приклад монтажу

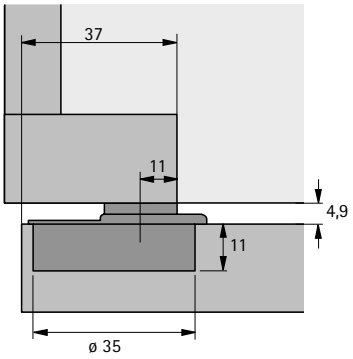

Кількість завісів на дверях

Формат дверей, вага та якість матеріалу є вирішальними факторами, що визначають необхідну кількість завісів.
Відстань між верхньою і нижньою завісами має бути не менше ширини дверей.

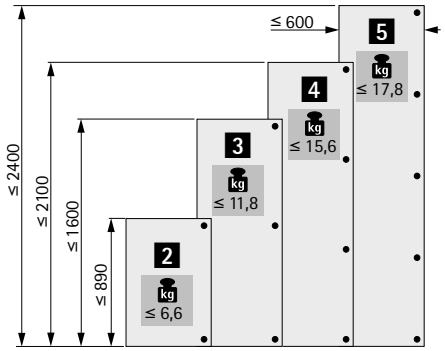

Мінімальна фуга для дверей

Товщина дверей мм	Відстань до чашки C мм 2.5
16	4,2
19	6,7

hettich.com/short/bc9876

Спеціальна завіса

- **Врізна завіса**
- **Для панелей товщиною 18 – 50 мм, кут відкривання 180°**



- Для різноманітних застосувань
  (двері на завісах, складані двері, клапани, кришки скринь тощо)
- Для врізання
- Кут відкривання 180°
- Включно з кріпильними гвинтами
- Литий під тиском цинк, вигляд матової нержавіючої сталі

Врізна завіса

Товщина дверей	макс навантаження на 2 завіси, кг	**Артикул**	Упаковка
18 - 25	7	**9 133 178**	2 шт
22 - 30	10	**9 133 179**	2 шт
28 - 40	20	**9 133 191**	2 шт
35 - 50	30	**9 133 192**	2 шт

Схема фрезерування

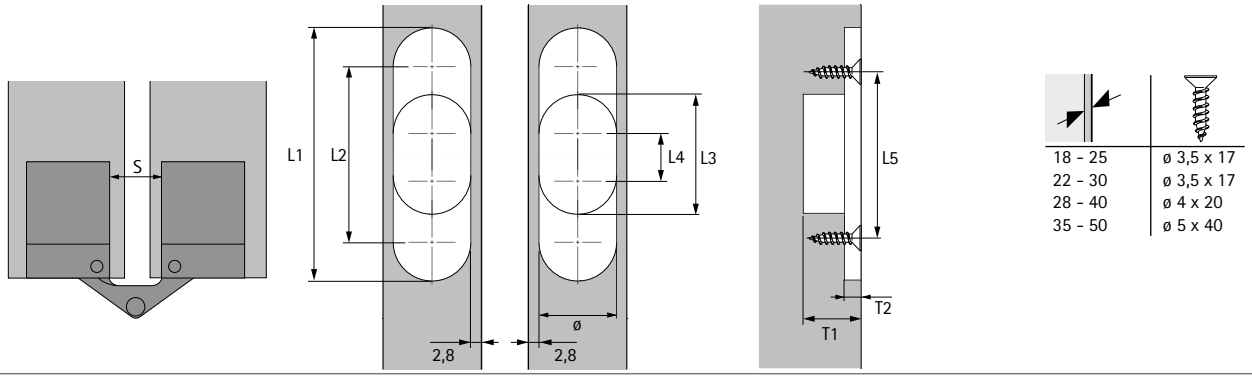

Розміри фрезерування

Товщина дверей	Розміри								
мм	ø мм	L1 мм	L2 мм	L3 мм	L4 мм	L5 мм	D1 мм	D2 мм	S мм
18 - 25	13,5	44,5	31	18,8	5,3	31	20	5	8,9
22 - 30	13,5	61,5	48	31,7	18,2	46,5	18,5	6,5	8,5
28 - 40	16	70,1	54,1	34,2	18,2	51,5	24,2	7,2	11,3
35 - 50	18,6	94,3	75,7	54,6	36	73,6	28,5	9,5	13,6

hettich.com/short/ea61f5

Спеціальна завіса

- **Завіса Sepa**
- **Для врізання, кут відкриття 180°**



- Для різноманітних застосувань
  (двері на завісах, складані двері, клапани, кришки скринь тощо)
- Для врізання
- Кут відкривання 180°
- Латунь, матова

Завіса Sepa

Довжина мм	макс навантаження на 2 завіси, кг	макс навантаження на 3 завіси, кг	**Артикул**	Упаковка
39	12	18	**0 046 848**	10 шт

Схема фрезерування для завіси довжиною 39 мм

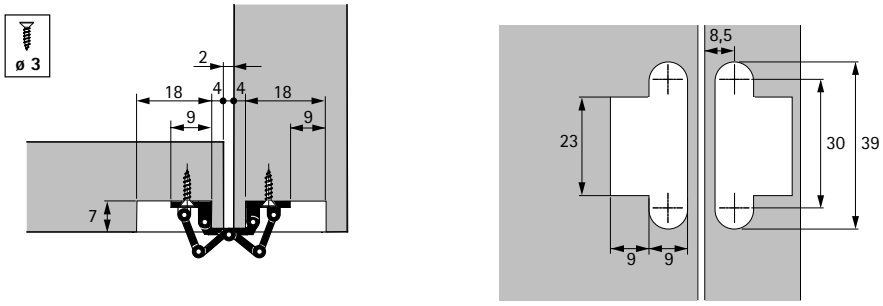

Примітка

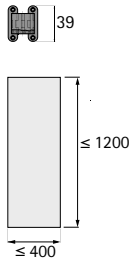

hettich.com/short/fdbeaa

Спеціальна завіса

- **Завіса для прикручування**
- **Кут відкривання 90°**





- Для всіх застосувань, у яких неможливе свердління під чашку
- Для накладних внутрішніх дверей
- Завіси з пружиною також можна використовувати для барних клапанів, для легких дверей, без барного механізму
- Кут відкривання 90°
- Сталь, нікельована

Дистанційна пластина 2 мм

- Для зменшення накладання
- Штабельні
- Примітка: при використанні дистанційних пластин потрібно вибрати довші фіксуючі гвинти відповідної довжини
- Пластик, білий

Завіса для прикручування

Товари	Артикул	Упаковка
Завіса для прикручування з пружиною	**0 019 639**	50 шт
Завіса для прикручування без пружини	**0 019 640**	50 шт
Дистанційна пластина 2 мм	**0 019 641**	50 шт

Накладні двері: приклад монтажу / схема свердління

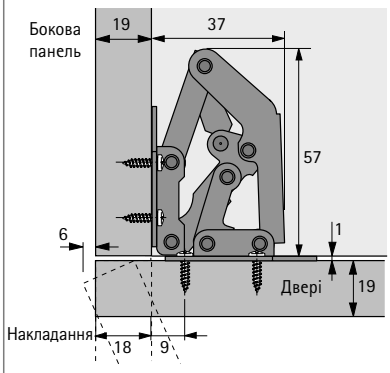

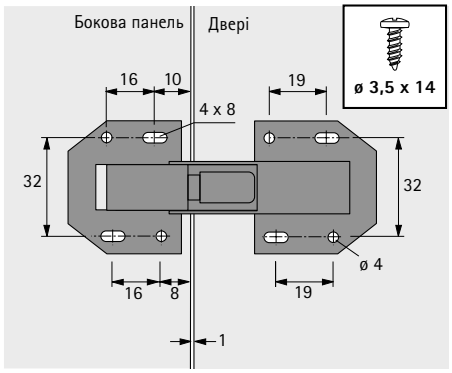

Послідовність монтажу

- Зафіксуйте завісу на місці через довгасті отвори
- Відрегулюйте двері
- Зафіксуйте додаткові гвинти в круглих отворах

Внутрішні двері: приклад монтажу / схема свердління

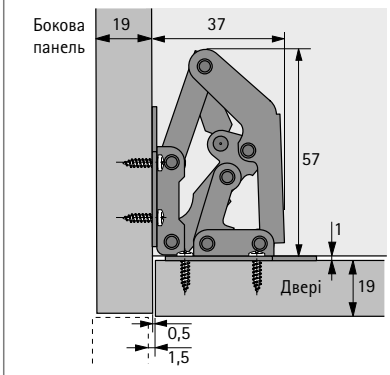

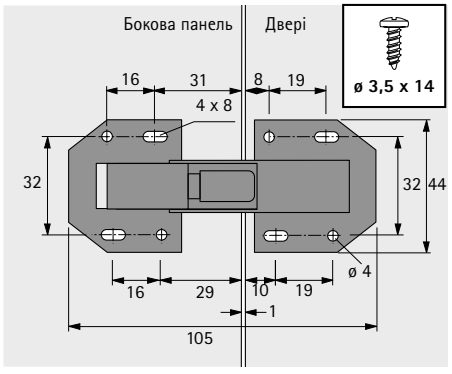

hettich.com/short/ef745a

Спеціальна завіса

- **Міні-завіса для прикручування**
- **Кут відкривання 90°**



- Завіса для прикручування з функцією самозакривання
- Для всіх застосувань, у яких неможливе свердління під чашку
- Для накладних дверей
- Завіса завжди використовується на маленьких дверях
- Кут відкривання 90°
- Сталь, нікельована

Міні-завіса для прикручування

Артикул	Упаковка
0 020 126	50 шт

Накладні двері: приклад монтажу / схема свердління

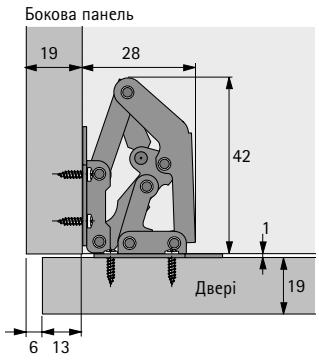

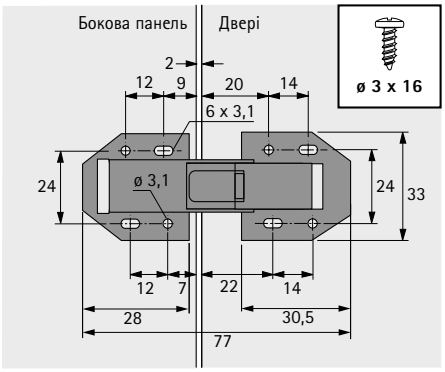

Послідовність монтажу

- Зафіксуйте завісу на місці через довгасті отвори
- Відрегулюйте двері
- Зафіксуйте додаткові гвинти в круглих отворах

hettich.com/short/01c915

Спеціальна завіса

- **Стрижнева завіса**
- **Для внутрішних дверей**





- Для внутрішних дверей на завісах
- Кут відкривання 140°
- Легкий монтаж і просте бокове регулювання дверей
- Для товщини дверей 16 - 20 мм
- Висота дверей = внутрішня висота корпусу шафи - 5 мм
- В тому числі пластикові підшипники, чорно-білі
- Сталь нікельована, необроблений цинк, білий / чорний пластик

Стрижнева завіса

Артикул	Упаковка
0 069 933	10 шт

Схема свердління корпусу шафи / дверей

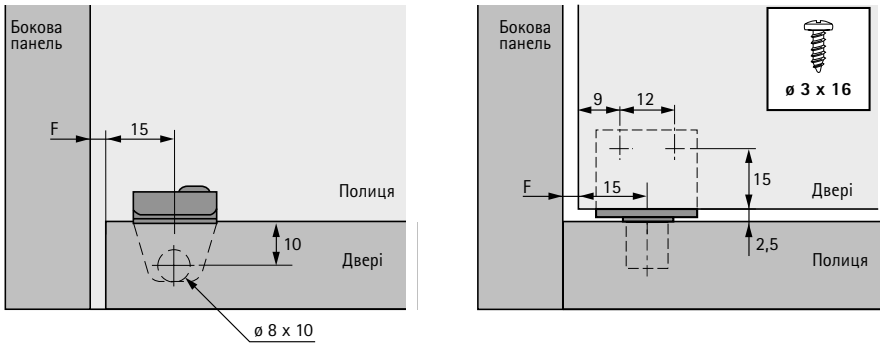

Формат дверей / вага дверей

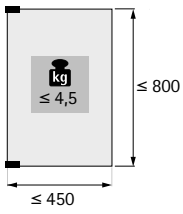

Товщина дверей мм	Фуга F мм
16	1,2
17	1,5
18	2,0
19	2,5
20	3,0

hettich.com/short/4116b7

Спеціальна завіса

- **Стрижнева завіса**
- **Для внутрішніх дверей**





- Стрижнева завіса для внутрішніх дверей
- Можна використовувати для дверей товщиною 15 - 21 мм
- Кут відкривання 110°
- Висота дверей = внутрішня висота корпусу шафи - 4 мм
- Легке встановлення: рухливі пружинні штифти роблять процес встановлення та зняття неймовірно легким
- Бічне регулювання дверей: поверніть виступ, щоб отримати бажане вирівнювання відкривання, потім зафіксуйте в цьому положенні.
- Пластик, білий

Стрижнева завіса

Артикул	Упаковка
0 006 731	200 пар

Приклад монтажу / схема свердління дверей

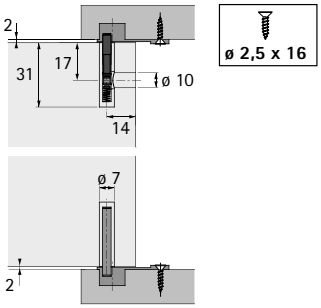

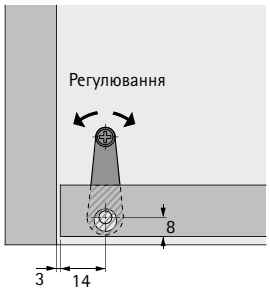

Схема свердління корпусу шафи

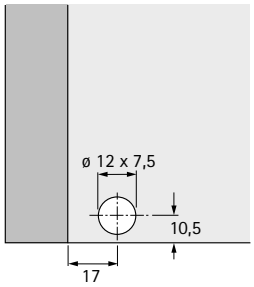

Примітка

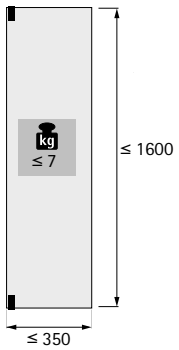

hettich.com/short/9c31d5

Спеціальна завіса

- **Барна завіса Markant 7.1**
- **Для накладних клапанів**



- Барна завіса для накладних клапанів
- Класифікація якості відповідно до EN 15828, Level 2
- Ширина x висота дверей: 600 мм x 450 мм
- Вага дверей 3.5 кг
- Діаметр чашки 35 мм / глибина чашки 11.8 мм
- Монтажна планка та важіль клапану монтуються окремо
- Інтегроване регулювання по глибині + 2 мм / - 2 мм
- Регулювання по висоті на монтажній планці
- Можуть використовуватися лише в поєднанні з барними фіксаторами
- Цинк литий під тиском, нікельований / сталь, нікельована
- Монтажні планки для завісів SlideOn потрібно замовляти окремо

Барна завіса Markant 7.1

Артикул	Упаковка
0 046 849	1/25 пар

Відстань до лінії свердління LR 37 мм	Арт. / Дистанція D мм				Упаковка
	0,0	**1,5**	**3,0**	**5,0**	
Хрестоподібна монтажна планка для прикручування	**1 079 197**	**1 079 198**	**1 079 199**	**1 079 200**	1/400 шт

Відстань до лінії свердління LR 37 мм	Арт. / Дистанція D мм				Упаковка
	0,0	**1,5**	**3,0**	**5,0**	
Хрестоподібна монтажна планка з попередньо встановленими Євровинтами	**1 079 221**	**1 079 222**	**1 079 223**	**1 079 224**	1/400 шт

Схема свердління клапана / корпусу шафи

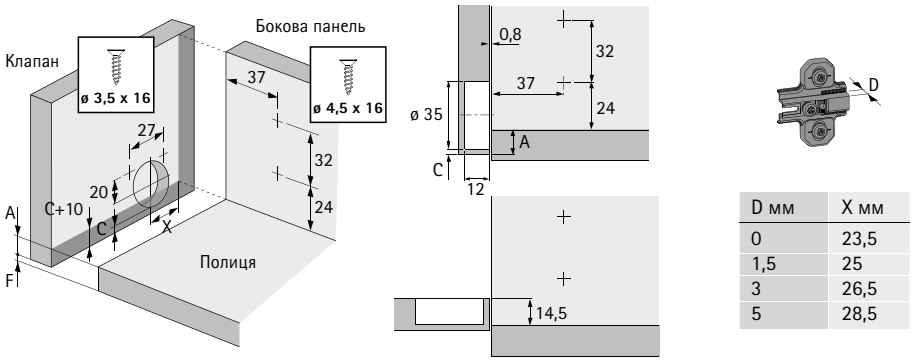

D мм	X мм
0	23,5
1,5	25
3	26,5
5	28,5

Необхідна мінімальна фуга під клапаном

Відстань до чашки C мм	Накладання A мм	Товщина клапана мм											
		16	18	20	22	24	26	28	30	32	34	36	38
3	13	0,4	0,8	1,2	1,8	2,4	3,2	4,3	5,9	7,7	9,6	11,5	13,3
4	14	0,4	0,8	1,2	1,8	2,4	3,2	4,2	5,6	7,2	9,1	10,9	12,7
4,5	14,5	0,4	0,8	1,2	1,8	2,4	3,2	4,2	5,6	7,2	9,1	10,9	12,7
5	15	0,4	0,7	1,1	1,6	2,3	3,1	4,0	5,2	6,7	8,5	10,2	12,0
6	16	0,4	0,7	1,1	1,6	2,3	3,0	3,8	4,9	6,2	7,9	9,5	11,3
7	17	0,4	0,6	1,0	1,5	2,1	2,9	3,6	4,6	5,7	7,3	8,8	10,6

hettich.com/short/ec271e

Спеціальна завіса

- **Барна завіса Markant 11**
- **Для накладних клапанів**





- Барна завіса для накладних клапанів
- Класифікація якості відповідно до EN 15828, Level 2
- Окрема установка на нижній панелі та клапані
- Вирівнювання клапана за допомогою регулювання по висоті, бічного регулювання та глибини
- Однакові розміри свердління в нижній панелі та елементах клапана
- Свердління отворів приховано ободом на обох частинах
- Без регулювання висоти, нижня панель і клапан знаходяться на одному рівні з внутрішньої сторони у відкритому стані
- Можуть використовуватися лише в поєднанні з барними фіксаторами
- Цинк литий під тиском, нікельований

Барна завіса Markant 11

Артикул	Упаковка
0 040 242	20 шт
9 046 480	100 шт

Приклад монтажу

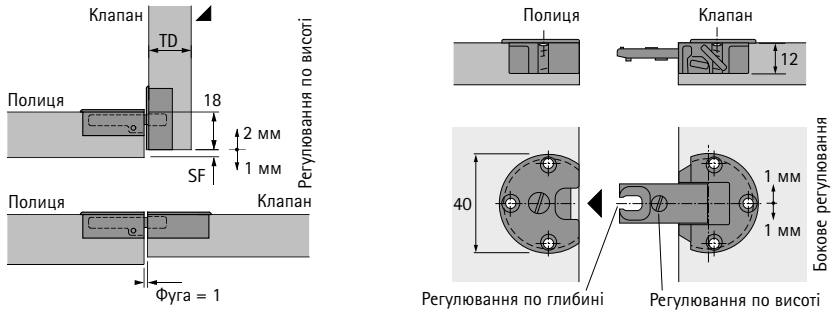

Схема свердління

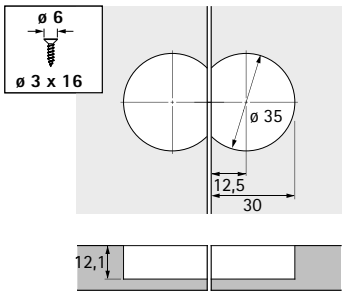

Товщина клапана TD мм	Мінімальна фуга SF мм
16	1,0
17	2,0
18	3,0
19	3,5
20	4,5

Примітка

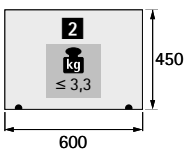

hettich.com/short/22b2da

Push to open Silent для розпашних дверей



Без зусиль, без ручок

Дизайн меблів без ручок створює простий, легкий і повітряний вигляд. Push to open Silent для дверей на завісах забезпечує зручність, яка радує своїх користувачів: легке та надійне відкривання. Ніжне та м'яке закривання.

Push to open Silent можна легко додати до будь-якого корпусу шафи, система підходить для більшості поширених конструкцій шаф. Повністю без підключення до живлення. 100% зручність, без кабелів.



Пуристичний дизайн меблів: дизайн без ручок у всіх поширених розмірах дверей і конструкціях корпусів шаф.



Відкривайте без ручок, закривайте м'яко і безшумно: завдяки поєднанню функції Push to open із завісами м'якого закривання.



Встановлення швидко і легко: корпус можна просто прикріпити до існуючої стандартної лінії отворів.

hettich.com/short/6a155f

Дізнайтеся більше: Отримайте натхнення, а також додаткові відомості про продукт на нашому веб-сайті.

Система відкривання меблевих фасадів без ручок з плавним закриванням

- **Push to open Silent для розпашних дверей**
- **Для прикручування**



- Для використання з прихованими завісами з Silent System
- Для накладних, напівнакладних а також внутрішніх дверей
- Для кутових застосувань
- Великий діапазон регулювання + 4 / - 2 мм
- Хід натискання 1,4 мм
- Відстань відкривання 45 мм
- Д x Ш x В (мм): 155 x 60 x 32 (22)
- Включає 4 батарейки типу AA
- Матеріал: пластик

Push to open Silent для розпашних дверей



Комплект містить:
- 1 Push to open Silent
- 1 упаковка деталей для монтажу
- 1 комплект інструкцій по монтажу

Колір	**Артикул**	Упаковка
антрацит	**9 239 087**	1 компл.
білий	**9 239 088**	1 компл.
сірий	**9 239 099**	1 компл.

Карта свердління

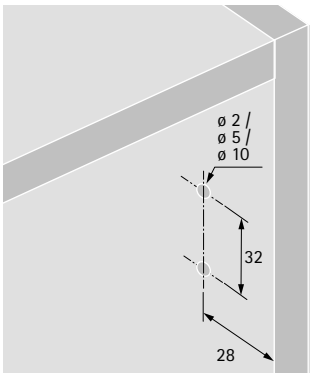

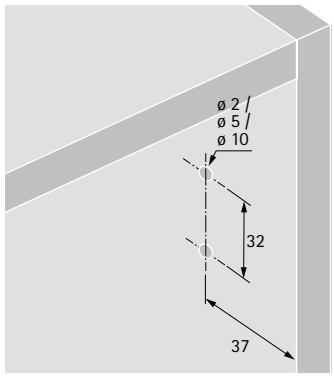

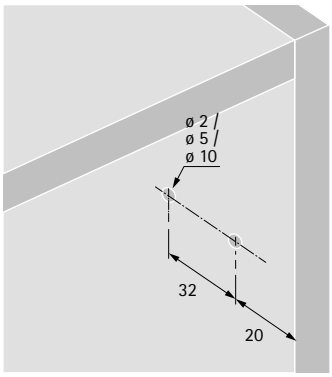

Push to open Silent - кількість на кожні розпашні двері

Наведені розміри стосуються використання одного Push to open Silent у поєднанні з завісами Sensys.

Тут вирішальними факторами є:

- кількість використовуваних завісів
- розміри дверей, а також
- вага дверей

Дивіться схему

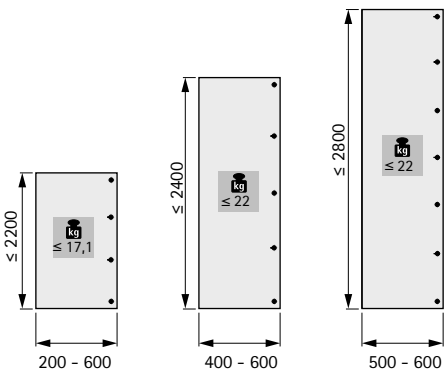

Push to open для завіс



Без ручок, простота, надійність.
Легке натискання на дверцята – це все, що потрібно для штовхача Push to open, щоб перемістити їх у положення, у якому ви легко зможете їх відкрити повністю. Залежно від використання, дверцята залишаються в кінцевому положенні штовхача або широко відкриваються. Дверцята закриваються повторним натисканням.



Створюйте дизайн меблів без ручок розумним способом:
меблі без ручок - це тренд і майбутнє, як у вітальні, так і на кухні.



Гнучкість дизайну для всіх форматів дверей:
система Push to open для завіс забезпечує правильне рішення для дверей будь-якого розміру та форми.

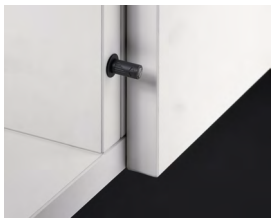

Пропонуйте більше, не докладаючи великих зусиль:
з незмінними виробничими процесами та простим монтажем.

hettich.com/short/365364

Дізнайтеся більше:
Отримайте натхнення, а також додаткові відомості про продукт на нашому веб-сайті.

Push to open система відкривання меблевих фасадів без ручок

- **Push to open для завіс**
- **Загальна інформація**



Push to open для завіс

- Огляд асортименту / технічне порівняння 304 – 305
- Області застосування / рекомендовані сфери застосування 306 – 307



Push to open Pin

- Для прикручування 308 – 309
- Для свердління 310 – 311



Push to open Pin Strong

- Для прикручування 312 – 313
- Для свердління 314 – 315



Push to open Magnet

- Для прикручування 316 – 317
- Для свердління 318 – 319



Аксесуари

- Push to open Lock для прикручування / для свердління 320
- Дизайнерський адаптер для механізмів Push to open версії для свердління 321
- Відповідні пластини для Push to open Magnet 322

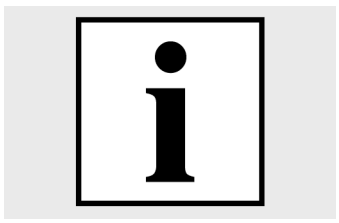

Технічна інформація

- Монтаж 306 – 307

Система відкривання меблевих фасадів без ручок

- **Push to open для завіс**
- **Огляд асортименту / технічне порівняння**

	Push to open Pin	Push to open для запресування	Push to open Pin Strong
		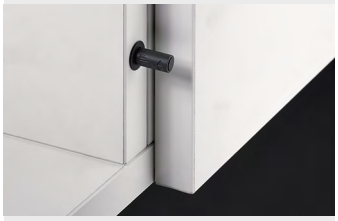	
Сторінка	308 - 309	310 - 311	312 - 313
Застосування	▸ Приховані завіси	▸ Приховані завіси	▸ Приховані завіси ▸ Для використання, наприклад, у комбінації з особливо високими та/або важкими дверима
Варіант монтажу дверей	▸ Повне накладання ▸ Напівнакладна ▸ Внутрішня	▸ Повне накладання	▸ Повне накладання ▸ Напівнакладна ▸ Внутрішня
Монтаж	▸ Для прикручування	▸ Для свердління	▸ Для прикручування
Матеріал / колір	Пластик ▸ антрацит ▸ світло-сірий ▸ білий	Пластик ▸ антрацит ▸ світло-сірий ▸ білий	Пластик ▸ антрацит ▸ світло-сірий ▸ білий

Push to open Pin Strong	Push to open Magnet	Push to open Magnet	Дизайнерський адаптер
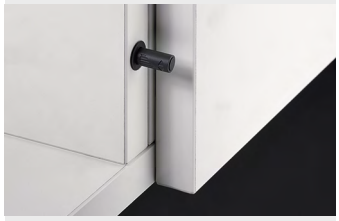		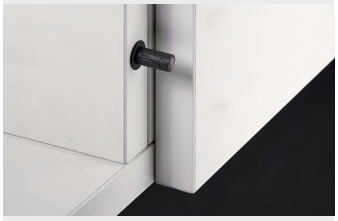	
314 - 315	316 - 317	318 - 319	320
▸ Приховані завіси ▸ Для використання, наприклад, у комбінації з особливо високими та/або важкими дверима	▸ Для завісів без функції самозакривання	▸ Для завісів без функції самозакривання	▸ Приховані завіси ▸ Для завісів без функції самозакривання
▸ Повне накладання	▸ Повне накладання ▸ Напівнакладна ▸ Внутрішня	▸ Повне накладання	▸ Повне накладання ▸ Напівнакладна ▸ Внутрішня (половина довжини ходу)
▸ Для свердління	▸ Для прикручування	▸ Для свердління	▸ Для прикручування
Пластик ▸ антрацит ▸ світло-сірий ▸ білий	Пластик ▸ антрацит ▸ світло-сірий ▸ білий	Пластик ▸ антрацит ▸ світло-сірий ▸ білий	Цинк литий під тиском ▸ нікельований ▸ чорний обсидіан

1 Дизайн	2 Використання	3 Функція завіси
Двері мають вільний доступ збоку. Повне накладання (без суміжних елементів) 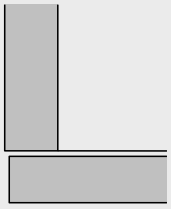	Доступ з внутрішньої сторони 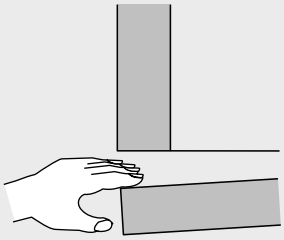	з функцією самозакривання
		без функції самозакривання
Двері не мають вільного доступу збоку, оскільки вони розташовані поруч з іншим елементом. Повне накладання (напр. сусідня панель, інша шафа) 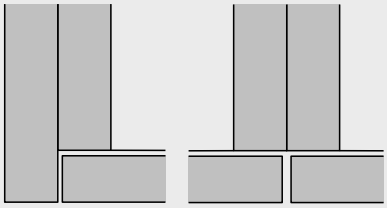	Доступ з внутрішньої сторони 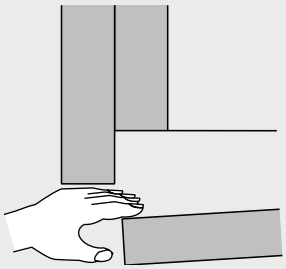	з функцією самозакривання
		без функції самозакривання
Напівнакладна Внутрішня 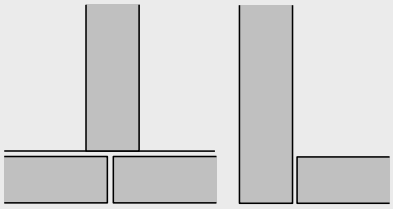	Доступ з торця дверей 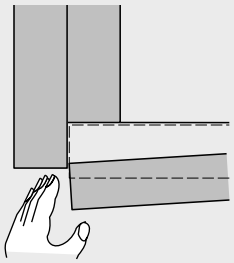	з функцією самозакривання
		без функції самозакривання

4 Простір для доступу пальців / область доступу пальців X		**5** Рекомендовані продукти
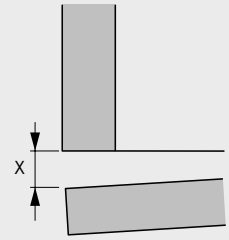	X = прибл. 37 мм	Push to open Pin, довгий хід механізму
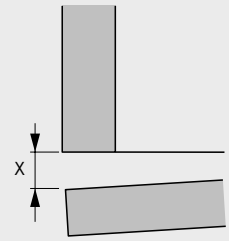	X = 14 мм мін. Більша відстань відкривання дверей залежить від типу завісів.	Push to open Magnet, короткий хід механізму
	X = 37 мм мін. Більша відстань відкривання дверей залежить від типу завісів.	Push to open Magnet, довгий хід механізму
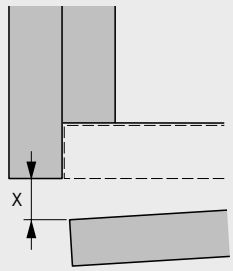	Якщо суміжний елемент виступає перед дверима, простір для пальців / площа для пальців відповідно зменшується. Простір для доступу пальців X визначається відстанню ходу 37 мм мінус товщина дверей.	Push to open Pin, довгий хід механізму
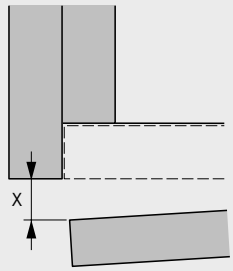	Якщо суміжний елемент виступає перед дверима, простір для пальців / площа для пальців відповідно зменшується. Простір для доступу пальців X визначається відстанню ходу 37 мм мінус товщина дверей. Більша відстань відкривання дверей залежить від типу завісів.	Push to open Magnet, довгий хід механізму
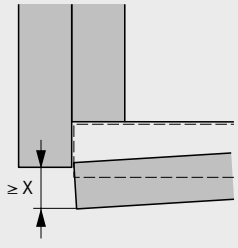	X = 14 мм мін. Якщо суміжний елемент виступає перед дверима, простір для пальців / площа для пальців X відповідно зменшується. Більша відстань відкривання дверей залежить від типу завісів.	Push to open Magnet, короткий хід механізму

Push to open система відкривання меблевих фасадів без ручок

- **Push to open Pin для прикручування**
- **Для завісів з функцією самозакривання**



- Для використання з прихованими завісами
- Підходить для накладних, напівнакладних і внутрішніх дверей
- Великий діапазон регулювання до 6 мм
- Хід натискання 1,4 мм
- Пластик

Push to open Pin



Комплект містить:
- 1 Push to open Pin
- 1 верхня частина адаптера
- 1 базова частина адаптера

Дизайн	Артикул / Колір			Упаковка
	білий	**антрацит**	**світло-сірий**	
Короткий хід	**9 089 586**	**9 089 625**	**9 089 600**	25 компл.
Довгий хід	**9 089 587**	**9 089 626**	**9 089 601**	25 компл.

Push to open система відкривання меблевих фасадів без ручок

- **Push to open Pin для прикручування**
- **Для завісів з функцією самозакривання**

Схема свердління для короткого ходу, для накладних або внутрішніх дверей

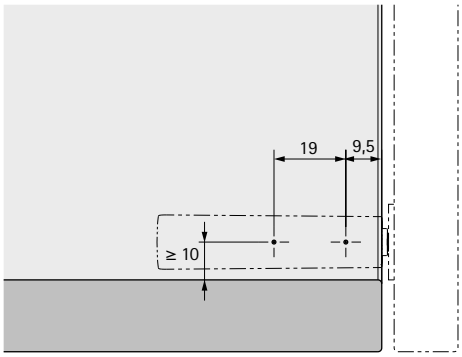

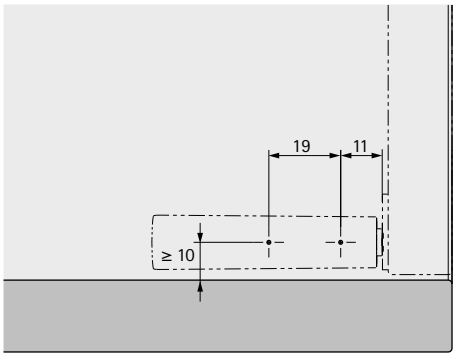

Схема свердління для довгого ходу, для накладних або внутрішніх дверей

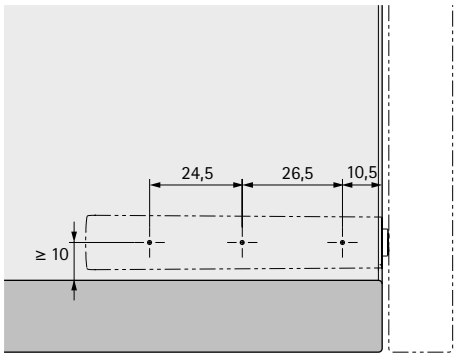

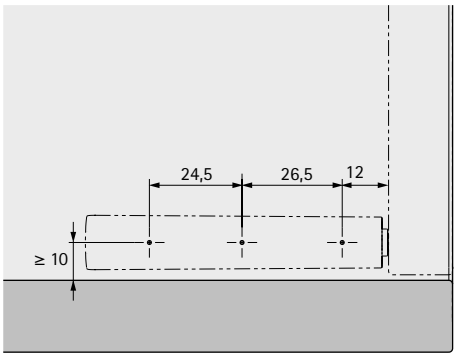

Додатково

- Варіанти використання див. у розділі Області застосування / рекомендовані області застосування 306 - 307
- Інструкції по монтажу див. у розділі Технічна інформація 306 - 307

hettich.com/short/a90639

Push to open система відкривання меблевих фасадів без ручок

- **Push to open Pin для свердління**
- **Для завісів з функцією самозакривання**



- Для використання з прихованими завісами
- Для накладних дверей
- Великий діапазон регулювання до 6 мм
- Хід натискання 1,4 мм
- Пластик

Push to open Pin



Дизайн	Артикул / Колір			Упаковка
	білий	**антрацит**	**світло-сірий**	
Короткий хід	**9 089 588**	**9 089 627**	**9 089 602**	25 шт
Довгий хід	**9 089 589**	**9 089 628**	**9 089 603**	25 шт

Push to open система відкривання меблевих фасадів без ручок

- **Push to open Pin для свердління**
- **Для завісів з функцією самозакривання**

Схема свердління для короткого ходу, для накладних дверей

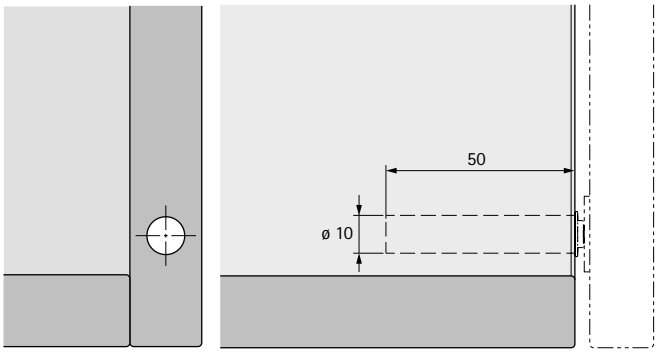

Схема свердління для довгого ходу, для накладних дверей

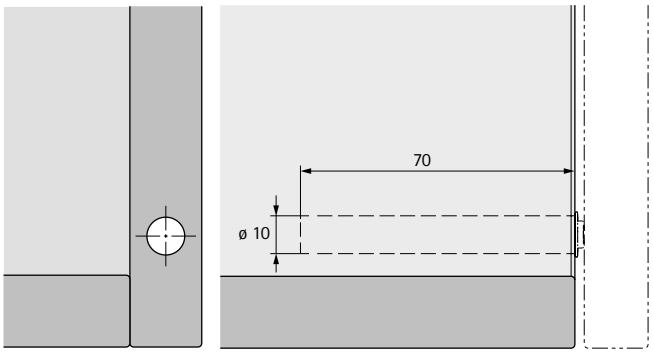

Додатково

- Варіанти використання див. у розділі Області застосування / рекомендовані області застосування 306 - 307
- Інструкції по монтажу див. у розділі Технічна інформація 306 - 307

hettich.com/short/69fd6a

Push to open система відкривання меблевих фасадів без ручок

- **Push to open Pin Strong для прикручування**
- **Для завісів з функцією самозакривання**



- Для використання з прихованими завісами
- Для використання, наприклад, у комбінації з особливо високими та / або важкими дверима
- Підходить для накладних, напівнакладних і внутрішніх дверей
- Великий діапазон регулювання до 6 мм
- Хід натискання 1,4 мм
- Пластик

Push to open Pin Strong



Комплект містить:
- 1 Push to open Pin Strong
- 1 верхня частина адаптера
- 1 базова частина адаптера

Дизайн	Артикул / Колір			Упаковка
	білий	**антрацит**	**світло-сірий**	
Короткий хід	**9 089 596**	**9 089 635**	**9 089 610**	25 компл.
Довгий хід	**9 089 597**	**9 089 636**	**9 089 611**	25 компл.

Push to open система відкривання меблевих фасадів без ручок

- **Push to open Pin Strong для прикручування**
- **Для завісів з функцією самозакривання**

Схема свердління для короткого ходу, для накладних або внутрішніх дверей

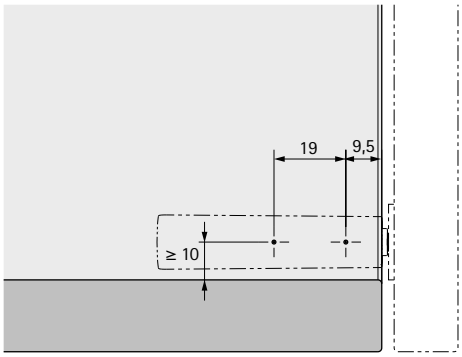

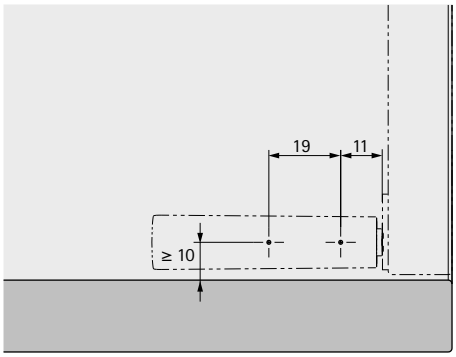

Схема свердління для довгого ходу, для накладних або внутрішніх дверей

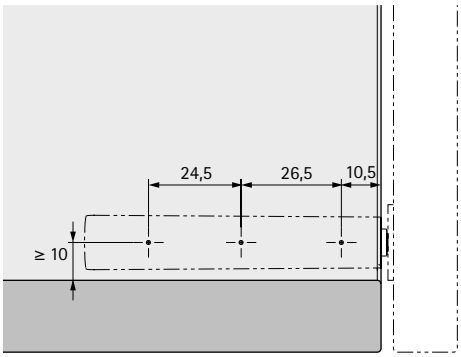

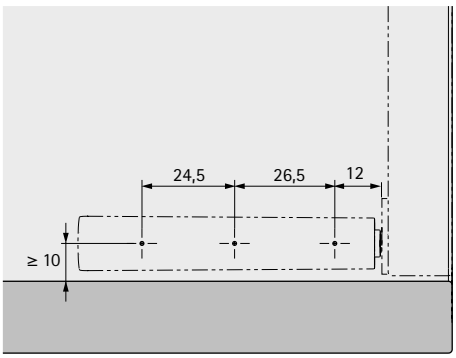

Додатково

- Варіанти використання див. у розділі Області застосування / рекомендовані області застосування 306 - 307
- Інструкції по монтажу див. у розділі Технічна інформація 306 - 307

hettich.com/short/0550e8

Push to open система відкривання меблевих фасадів без ручок

- **Push to open Pin Strong для свердління**
- **Для завісів з функцією самозакривання**

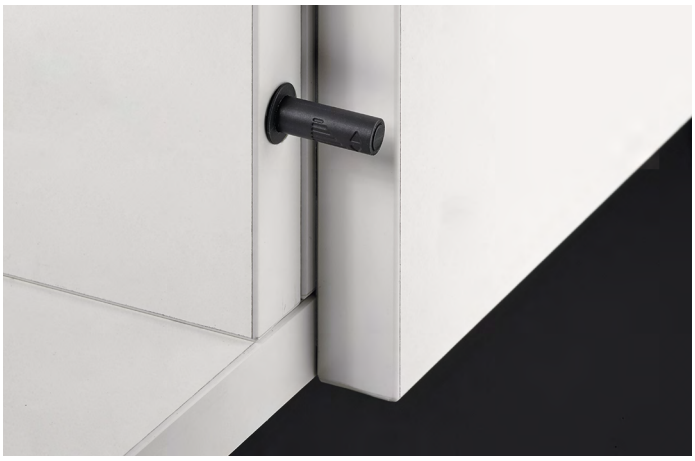

- Для використання з прихованими завісами
- Для використання, наприклад, у комбінації з особливо високими та / або важкими дверима
- Картридж можна впізнати за червоною торцевою кришкою
- Для накладних дверей
- Великий діапазон регулювання до 6 мм
- Хід натискання 1,4 мм
- Пластик

Push to open Pin Strong



Дизайн	Артикул / Колір			Упаковка
	білий	**антрацит**	**світло-сірий**	
Короткий хід	**9 089 598**	**9 089 637**	**9 089 612**	25 шт
Довгий хід	**9 089 599**	**9 089 638**	**9 089 613**	25 шт

Push to open система відкривання меблевих фасадів без ручок

- **Push to open Pin Strong для свердління**
- **Для завісів з функцією самозакривання**

Схема свердління для короткого ходу, для накладних дверей

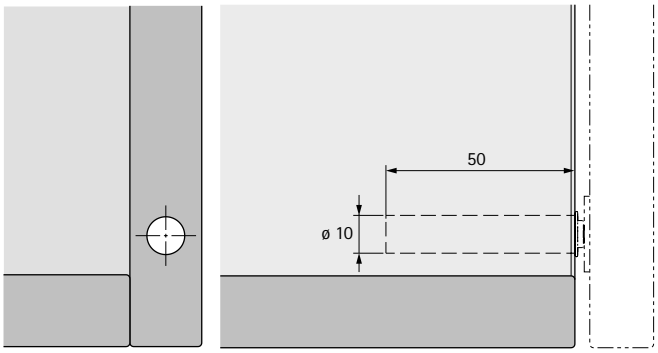

Схема свердління для довгого ходу, для накладних дверей

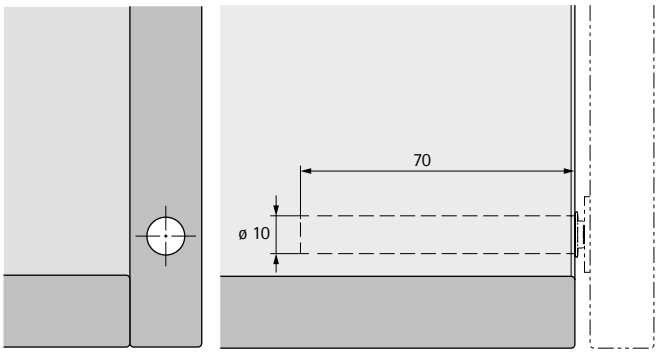

Додатково

- Варіанти використання див. у розділі Області застосування / рекомендовані області застосування 306 - 307
- Інструкції по монтажу див. у розділі Технічна інформація 306 - 307

hettich.com/short/545b59

Push to open система відкривання меблевих фасадів без ручок

- **Push to open Magnet для прикручування**
- **Для завісів без функції самозакривання**



- Для використання з завісами без функції самозакривання
- Підходить для накладних, напівнакладних і внутрішніх дверей
- Великий діапазон регулювання до 6 мм
- Хід натискання 1,4 мм
- Пластик

Push to open Magnet



Комплект містить:
- 1 Push to open Magnet
- 1 верхня частина адаптера
- 1 базова частина адаптера
- 1 відповідна пластина для приклеювання / прикручування

Дизайн	Артикул / Колір			Упаковка
	білий	**антрацит**	**світло-сірий**	
Короткий хід	**9 089 590**	**9 089 629**	**9 089 604**	25 компл.
Довгий хід	**9 089 591**	**9 089 630**	**9 089 605**	25 компл.

- **Push to open Magnet для прикручування**
- **Для завісів без функції самозакривання**

Схема свердління для короткого ходу, для накладних або внутрішніх дверей

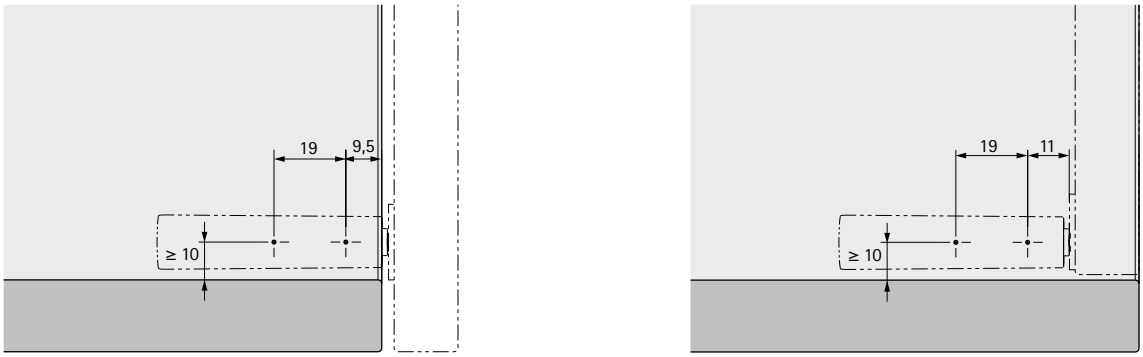

Схема свердління для довгого ходу, для накладних або внутрішніх дверей

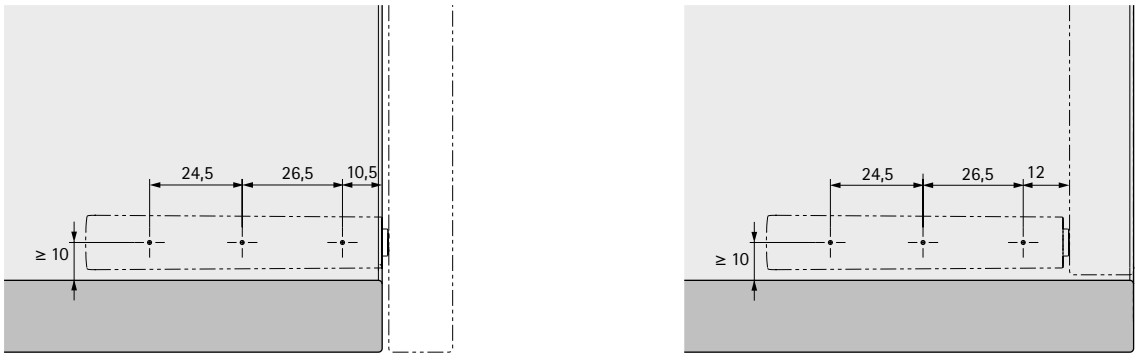

Додатково

- Варіанти використання див. у розділі Області застосування / рекомендовані області застосування 306 - 307
- Інструкції по монтажу див. у розділі Технічна інформація 306 - 307

hettich.com/short/3361c9

Push to open система відкривання меблевих фасадів без ручок

- **Push to open Magnet для свердління**
- **Для завісів без функції самозакривання**



- Для використання з завісами без функції самозакривання
- Для накладних дверей
- Великий діапазон регулювання до 6 мм
- Хід натискання 1,4 мм
- Пластик

Push to open Magnet



Комплект містить:
- 1 Push to open Magnet
- 1 відповідна пластина для приклеювання / прикручування

Дизайн	Артикул / Колір			Упаковка
	білий	**антрацит**	**світло-сірий**	
Короткий хід	**9 089 592**	**9 089 631**	**9 089 606**	25 компл.
Довгий хід	**9 089 593**	**9 089 632**	**9 089 607**	25 компл.

- **Push to open Magnet для свердління**
- **Для завісів без функції самозакривання**

Схема свердління для короткого ходу, для накладних дверей

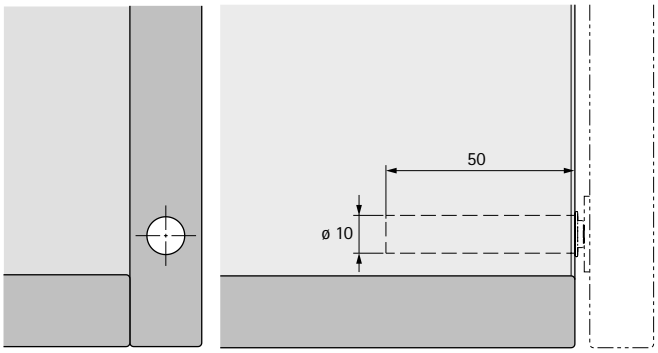

Схема свердління для довгого ходу, для накладних дверей

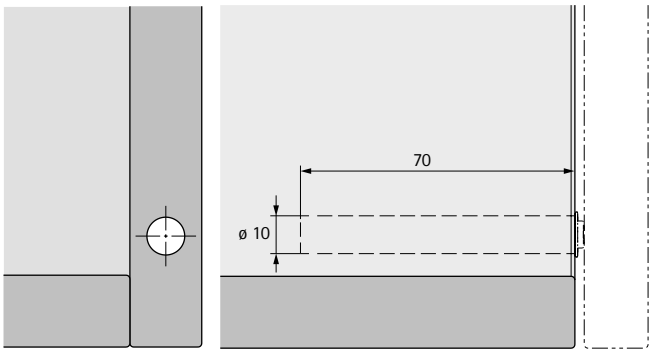

Додатково

- Варіанти використання див. у розділі Області застосування / рекомендовані області застосування 306 - 307
- Інструкції по монтажу див. у розділі Технічна інформація 306 - 307

hettich.com/short/cafcb6



- Додаткова функція магнітної фіксації без функції Push
- Для використання в поєднанні з особливо високими та / або важкими дверима та Push to open Magnet, наприклад
- Для накладних дверей
- Великий діапазон регулювання до 5 мм
- Пластик

Push to open Lock



Комплект містить:
- 1 Push to open Lock
- 1 відповідна пластина для приклеювання / прикручування

Артикул / Колір білий	світло-сірий	антрацит	Упаковка
9 089 595	**9 089 609**	**9 089 634**	25 компл.

Схема свердління для Push to open Lock для свердління

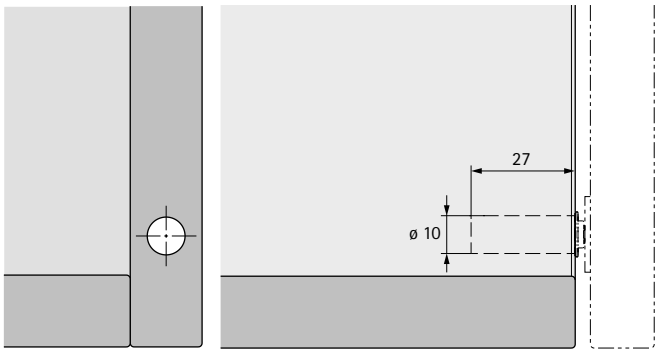

hettich.com/short/6a3e07

Налаштування Push to open Lock

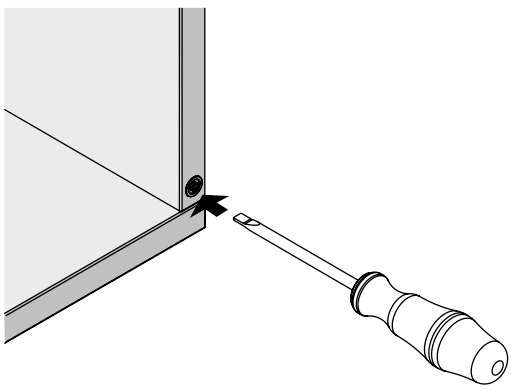

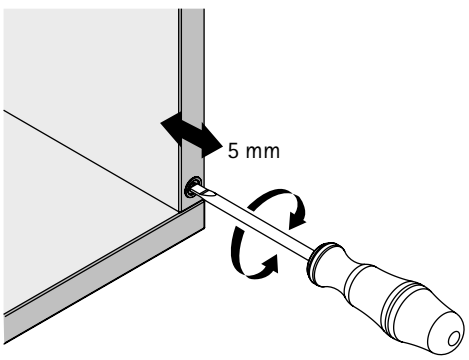



- Якісний дизайнерський адаптер для оновлення асортименту меблів
- Для поєднання з версіями Push to open Pin і Push to open Magnet для засвердлювання
- Картридж Push to Open замовляється окремо
- Підходить для накладних, напівнакладних і внутрішніх дверей
- Матеріал вставки: пластик, антрацит
- Матеріал корпусу: цинк литий під тиском, нікельований

Дизайнерський адаптер



Комплект містить:
- 1 вставка
- 1 дизайнерський адаптер

Матеріал	Артикул	Упаковка
чорний обсидіан	**9 089 566**	25 компл.
нікельований	**9 089 633**	25 компл.

Схема свердління кріплення на корпус для накладних та внутрішніх дверей з Push to open Pin

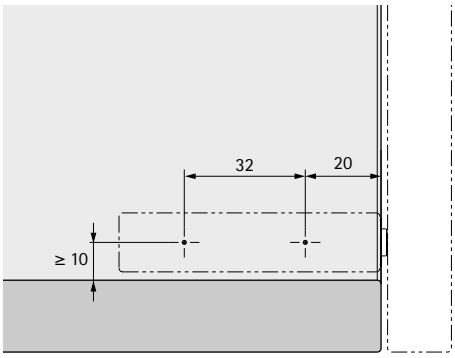

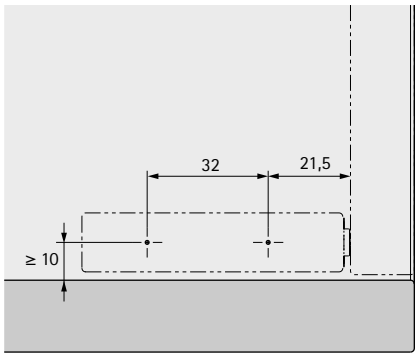

Схема свердління кріплення на корпус для накладних та внутрішніх дверей з Push to open Magnet

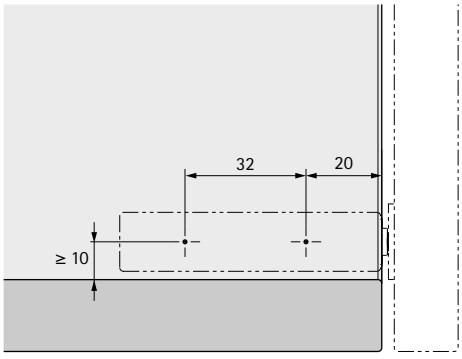

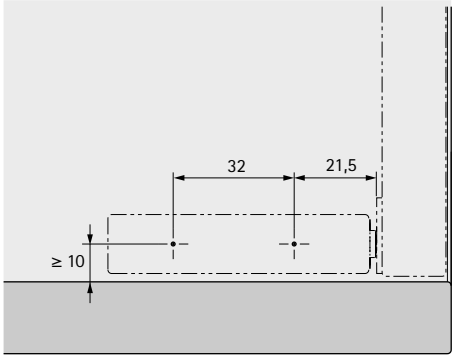

Відповідна пластина для приклеювання або прикручування



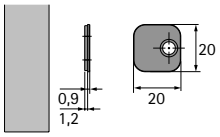

- Самоклеюча стрічка
- Монтажний отвір для додаткового гвинта з потайною головкою ø 3 мм
- Відповідна пластина входить в комплект до всіх артикулів Push to Open Magnet та Push to open Lock
- Сталь

Артикул	Упаковка
9 090 869	100 шт.

Планка для прикручування



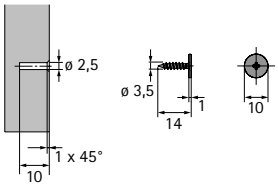

- Для свердління ø 2,5 x 10 mm
- Встановлення за допомогою викрутки PZ 1
- Сталь, нікельована

Артикул	Упаковка
9 090 845	100 шт.

Відповідна пластина для пресування



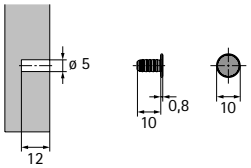

- Для свердління ø 5 x 12 мм
- Сталь, нікельована

Артикул	Упаковка
9 090 846	100 шт.

Гвинт для кріплення



- Потайна головка
- Гвинт PZ2 з шліцом Pozidriv
- Сталь, нікельована
- ø 3,5 x 16 мм

Артикул	Упаковка
0 071 925	200 шт

hettich.com/short/3a2fab



Розкішне відкривання

Easys відкриває фасади без ручок. Easys відкриває двері холодильника електромеханічним способом у відповідь на легке натискання на фасад. Та закриває їх автоматично через 2.5 - 8 секунд. Без защемлення пальців, оскільки вони знаходяться на безпечній відстані. Особлива перевага: товщина механізма становить 22 мм – це найменша монтажна висота на ринку. Використовуйте Easys для дизайну меблів без ручок.



Дизайн без ручок у всьому:
Дизайн без ручок зачаровує прямими лініями та розкішними пропорціями поверхонь.



Витончена елегантність тонких ліній:
Завдяки висоті лише 22 мм, Easys забезпечує найменшу монтажну висоту на ринку.

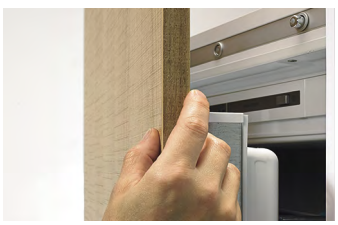

Надійне відкривання та закривання:
Досконала система керування запобігає ненавмисному відкриванню. Це робить непотрібним живлення під час закривання.

hettich.com/short/5c6a5c

Дізнайтеся більше:
отримайте натхнення, а також додаткові відомості про продукт на нашому веб-сайті.

Easys електромеханічна система відкривання

- **Для холодильників**
- **Для прикручування**



- Електромеханічна система відкривання для холодильників
- Критерії якості відповідно до EN 15570, Level 3
- Для встановлення в корпус холодильника (ширина 500 - 600 мм)
- Кріплення шурупами для ДСП

Easys для холодильників



Комплект містить:

- 1 функціональний блок Easys
- 3 дистанційні елементи
- 1 блок живлення
- 2 шаблони для свердління
- 1 декоративний профіль
- 2 декоративні муфти
- 1 відповідна пластина
- 4 спеціальні дверні відбійники
- 7 шурупів для ДСП, ø 3.5 x 30 мм

Дизайн	**Артикул**	Упаковка
з універсальним блоком живлення	**9 210 848**	1 комплект

Карта свердління

Відео монтажу:
www.hettich.com/short/13d76d

Схема свердління для дверцят холодильника, що встановлені ліворуч

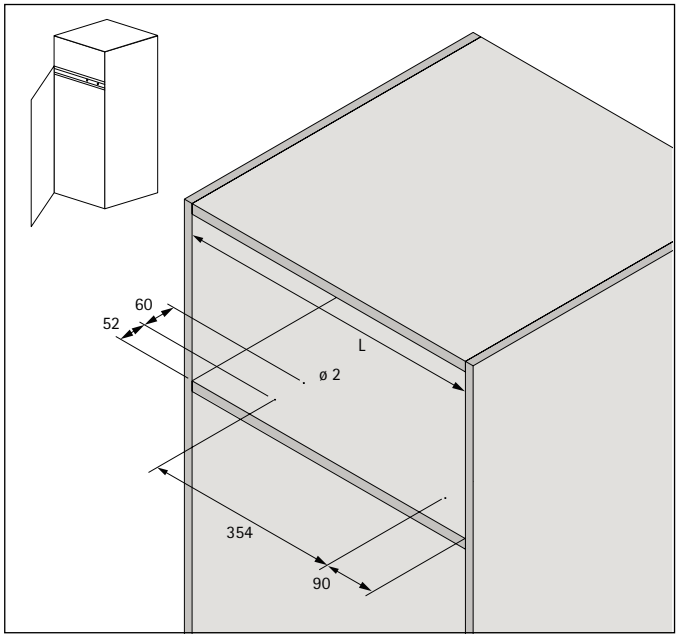

Схема свердління для дверцят холодильника, що встановлені праворуч

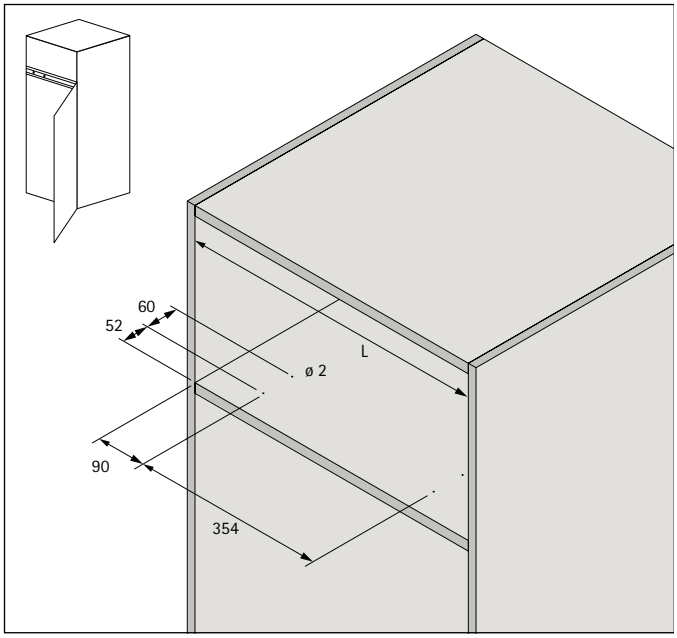

AvanTech YOU система шухляд з подвійними боковинами
Загальна інформація 330 – 331



ArciTech система шухляд з подвійними боковинами
Загальна інформація 396 – 397



InnoTech Atira система шухляд з подвійними боковинами
Загальна інформація 486 – 487



InnoTech Atira система шухляд з подвійними боковинами –
Аксесуари з підвищеною стійкістю до корозії
- CargoPlus решітка / тримач для тарілок 582 – 584
- Quadro Compact 556 – 557



Системи фурнітури для організації робочого місця
Systema Top 2000 модульна система шухляд
Загальна інформація 688 – 689



	AvanTech YOU	ArciTech	InnoTech Atira
			
Сторінка	332 - 395	398 - 485	488 - 585
Висоти бічних профілів шухляд мм	77 / 101 / 139 / 187 / 251	78 / 94 / 126	54 / 70
Система	77 / 101 / 139 / 187 / 251	78 / 94 / 126 / 186 / 218 / 250 / 282	54 / 70 / 144 / 176 / індивідуально
Внутрішні шухляди / висота внутрішньої шухляди мм	101 / 139 / 187	94 / 126 / 186 / 218	70 / 144
Номінальні довжини мм	270 / 300 / 350 / 400 / 450 / 500 / 550 / 600 / 650	270 / 300 / 350 / 400 / 450 / 500 / 550 / 650	260 / 300 / 350 / 420 / 470 / 520 / 620
Матеріал	Сталь	Сталь	Сталь
Покриття	З порошковим покриттям	З порошковим покриттям	З порошковим покриттям
Кольори	Срібло, білий, антрацит	Срібло, білий, антрацит	Срібло, білий, антрацит
Варіанти індивідуалізації	▸ LED освітлення ▸ DesignProfile ▸ DesignCape ▸ Брендова заглушка ▸ Inlay ▸ Індивідуальна передня панель для внутрішньої шухляди / внутрішнього короба для посуду	▸ DesignProfile ▸ DesignSide ▸ Заглушка ▸ Передня панель для внутрішньої шухляди / внутрішнього короба для посуду з будь-яких матеріалів	▸ DesignProfile ▸ Декоративні заглушки ▸ DesignSide / TopSide у будь-якому обраному матеріалі ▸ З'єднувач для передньої панелі товщиною від 10 мм
Регулювання	▸ Вертикальний рух ▸ Бічний ▸ Нахил (інтегрований у бічний профіль шухляди) ▸ Глибина (додатково)	▸ Вертикальний рух ▸ Бічний ▸ Нахил (над бічним елементом) ▸ Глибина (з Push to open Silent)	▸ Вертикальний рух ▸ Бічний ▸ Нахил (над бічним елементом) ▸ Глибина (з Push to open Silent)
Напрямні для шухляд	Actro YOU Quadro YOU	Actro	Quadro
Класи навантаження	XS / L / XL	XS / L / XL	
Навантаження кг	до 10 / 30 / 40 / 70	до 10 / 40 / 70	до 10 / 25 / 30 / 50
Зручні функції	▸ Silent System ▸ Push to open ▸ Push to open Silent ▸ Easys електромеханічна система відкривання	▸ Silent System ▸ Push to open Silent ▸ Easys електромеханічна система відкривання	▸ Stop Control ▸ Silent System ▸ Push to open ▸ Push to open Silent ▸ Easys електромеханічна система відкривання

	Top 2000 базовий блок
	
Сторінка	692 - 715
Встановлена ширина	280 / 292 / 380 / 392
Встановлена глибина	356 / 400 / 530 / 555 / 730 / 755
Матеріал	▸ Сталь
Покриття	▸ З порошковим покриттям
Варіанти індивідуалізації	▸ Поперечна перегородка ▸ Підставки для файлів ▸ Розподілювач ▸ Перегородки та розподілювачі ▸ Картотечні шухляди ▸ Картотечні шухляди ▸ Розподілювач картотеки ▸ Килимок проти ковзання ▸ Штампована стійка ▸ Тримач для паперових форм
Системи замків	▸ Центральний замок подвійної дії: Stop Control Stop Control Plus Накладна система / без пазів Захист від злому, 45 кг
Регулювання	▸ Вертикальний рух ▸ Бічний ▸ Нахил
Напрямні	▸ Quadro 12 напрямні часткового висування ▸ KA 270 напрямні часткового висування ▸ Quadro Duplex напрямні повного висування ▸ Quadro Duplex напрямні надповного висування
Навантаження кг	▸ 6 / 25 / 45
Зручні функції	▸ Самозакривання ▸ Самозакривання із Silent System ▸ Push to open

New









Такий же індивідуальний, як ти – AvanTech YOU
Система висувних шухляд AvanTech YOU відрізняється різноманітністю дизайну та творчою гнучкістю, прихованими робочими частинами, ідеальною продуктивністю, а також ефективною концепцією продукту, орієнтованою на клієнта.

Надайте шухлядам неповторний вигляд:
Шухляда AvanTech YOU вирізняється бездоганною красою завдяки тонкому та рівному бічному профілю, завтовшки усього 13 мм. І здатністю кожного разу втілювати особисті ідеї в реальність.

Отримайте різноманітні корисні функції:
Одна шухляда, два типи напрямних та численні зручні опції. Гнучке поєднання різних типів напрямних за рахунок стандартної схеми свердління.

Зробіть виробництво ефективнішим та економічнішим:
Концепція єдиної платформи, ідеальне пристосування продукту до процесів виробництва та складання гарантують економічну ефективність та ефективність робочих процесів, водночас створюючи основу для широкого асортименту продукції.



Різноманітність дизайну та свобода творчості:
Різні форми, кольори та матеріали гармонійно продовжують дизайн меблів і всередині.



Безліч різних варіантів персоналізації:
Креативна гнучкість дизайну в кожній деталі. Привабливі акценти додаються за допомогою дизайнерських профілів та накладок DesignCapes.



Продуманий дизайн меблів:
AvanTech YOU грамотно поєднує технологію, функціональність і продуктивність, щоб задовольнити будь-які вимоги.

Дізнайтеся більше:
Отримайте натхнення, а також додаткові відомості про продукт на нашому веб-сайті.

hettich.com/short/a07bc8

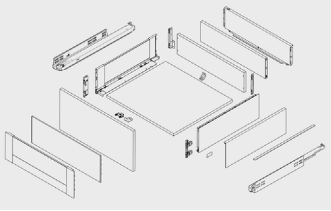

AvanTech YOU
- Загальна інформація 332 – 333
- Програма продукції 334
- Огляд компонентів 335



AvanTech YOU шухляда
- Висота 77 мм 336 – 339
- Висота 101 мм 340 – 343
- Висота 139 мм 344 – 347



AvanTech YOU короб
- Висота 187 мм 348 – 351
- Висота 251 мм 352 – 355

AvanTech YOU короб Inlay
- Висота 187 мм 356 – 359



AvanTech YOU фасад внутрішньої шухляди / задня стінка
- Варіанти фасаду для шухляди / короба 360 – 365
- Варіанти задніх стінок 366 – 367



AvanTech YOU
- Декоративні елементи 376 – 379
- LED освітлення 380 – 381
- Синхронний доступ 382
- З'єднувачі тонкої передньої панелі та інші аксесуари 383 – 385



AvanTech YOU напрямні
- Actro YOU з Silent System 386 – 387
- Push to open Silent для Actro YOU 388 – 389
- Quadro YOU V6 з Silent System / Push to open 390 – 391 / 394 – 395
- Push to open Silent для Quadro V6 YOU 392 – 393



AvanTech YOU додаткові продукти
- Внутрішні організації / системи збору та сортування відходів 586 – 653
- Easys електромеханічна система відкривання 670 – 685
- Системи замків 1324 – 1351
- Виробнича техніка 1476 – 1571

Hettich Technical Assistant
- Монтаж / Регулювання
- Сервіс

Критерії якості 686

hettich.com/short/f1d89a

AvanTech YOU система шухляд з подвійними боковинами

- **Загальна інформація**
- **Сталь з порошковим покриттям, срібло / білий / антрацит**



Шухляда, висота 77 мм

336



Шухляда, висота 101 мм

340



Шухляда, висота 139 мм

344



Короб, висота 187 мм

348



Короб, висота 251 мм

352



Короб Inlay, висота 187 мм

356

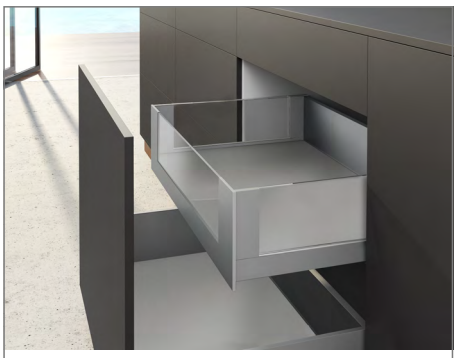

Варіанти фасаду для шухляди / короба

360



Варіанти задніх стінок

366



Внутрішня шухляда

368



Вузька нижня секція

369



Висока секція

370



Буфет

371

AvanTech YOU система шухляд з подвійними боковинами

- **Загальна інформація**
- **Сталь з порошковим покриттям, срібло / білий / антрацит**



Шухляда з вирізом у дні

372



Цокольна шухляда

374



Декоративні елементи

376



LED освітлення

380



Синхронний Доступ

382



З'єднувач для тонкої передньої панелі

383



Інші аксесуари

384



Напрямні

386



Push to open Silent

388



Внутрішні організації, загальна інформація

586



Системи збору та сортування відходів, загальна інформація

622



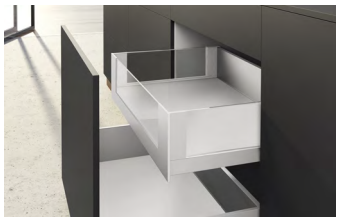







Деталіровка продукції

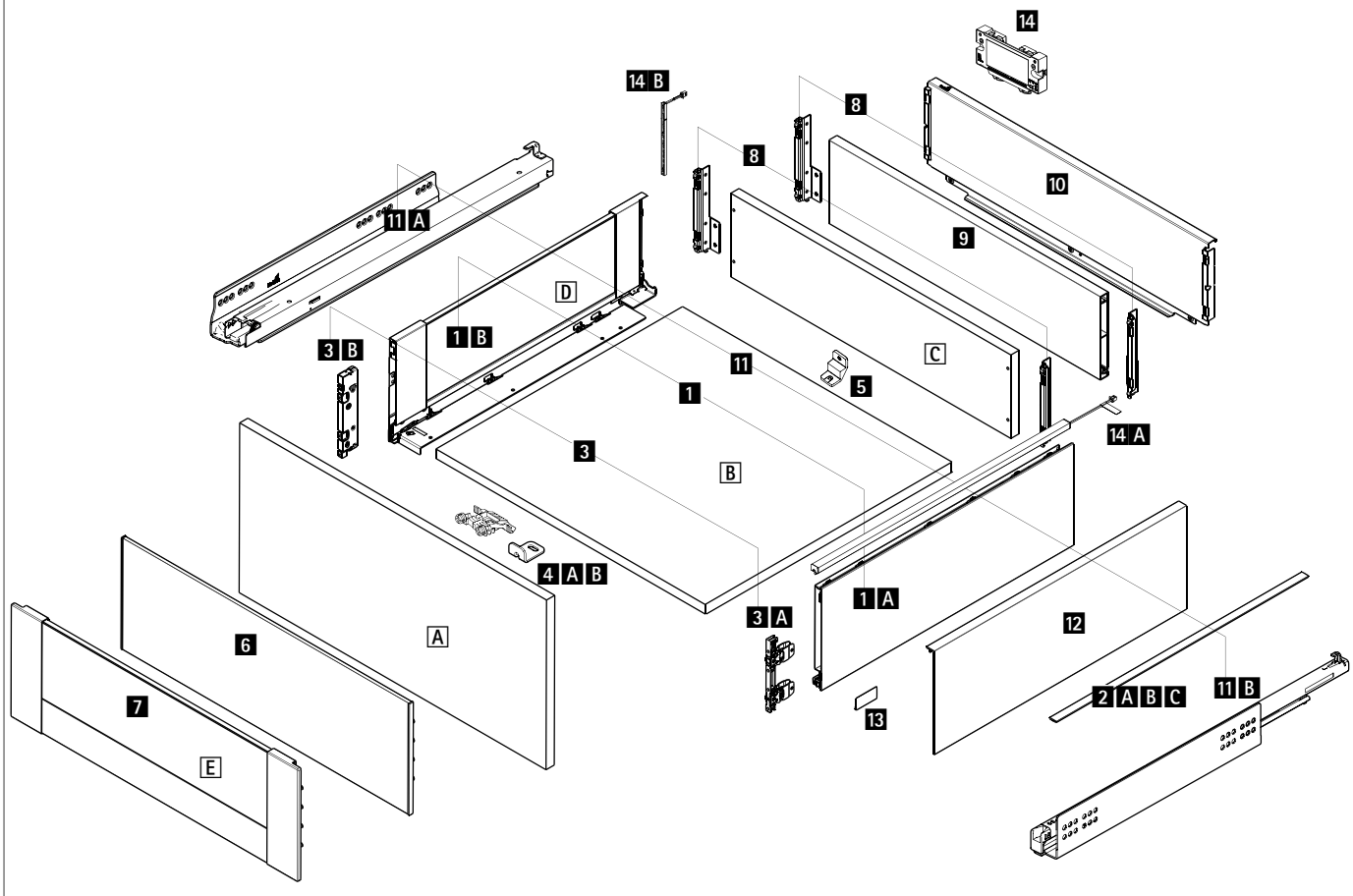

AvanTech YOU компоненти системи

Базові компоненти

1 Боковина шухляди, ліва та права

1 A AvanTech YOU **або**
1 B AvanTech YOU Inlay

2 Дизайнерські профілі для верхньої частини шухляди AvanTech YOU

A Передня панель, див. можливі варіанти

3 Кріплення передньої панелі, ліве та праве

3 A для AvanTech YOU **або**
3 B для AvanTech YOU Inlay

4 A / B Стабілізатор передньої панелі / внутрішньої передньої панелі

C Задні стінки, див. варіанти задніх стінок

5 Стабілізатор задньої стінки

Опції передньої панелі

A Передня панель

6 Передня панель для внутрішньої шухляди / внутрішнього короба

7 Індивідуальна передня панель для внутрішнього короба

Варіанти задніх стінок

C Дерев'яна задня панель

8 Кріплення задньої стінки, ліве та праве

9 Профіль задньої стінки для нарізання в розмір

10 Сталева задня панель для стандартної ширини корпусу

Декоративні елементи

2 A / B / C Дизайнерські профілі в колір шухляди / обгорнуті фольгою / індивідуальні

12 DesignCape

14 A / B LED освітлення для бічного профілю шухляди / шухляди Inlay

13 Брендова заглушка

Напрямні для шухляд

11 A Actro YOU напрямні повного висування

11 B Quadro YOU напрямні повного висування

Дерев'яні елементи для нарізання за розміром

A Передня панель

B Нижня панель

C Дерев'яна задня панель

D AvanTech YOU Inlay - вставка з будь-якого обраного матеріалу

E Індивідуальна внутрішня передня панель - вставка з будь-якого обраного матеріалу



AvanTech YOU система шухляд з подвійними боковинами

- **Шухляда, висота 77 мм**
- **Сталь з порошковим покриттям, срібло / білий / антрацит**







Планування / монтажні розміри

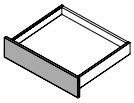

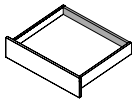

* Усі розміри ідентичні для Actro YOU та Quadro V6 YOU

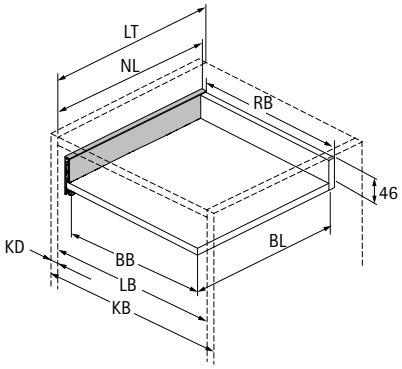

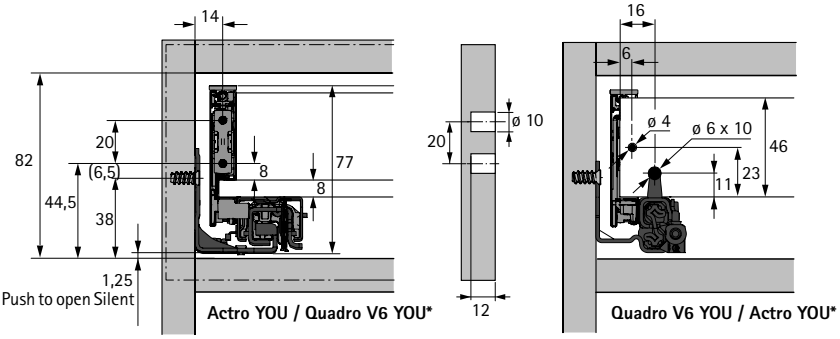

BB Ширина нижньої панелі	KB Ширина корпуса	NL Номінальна довжина	LB Чиста внутрішня ширина
BL Довжина нижньої панелі	RB Ширина задньої стінки	KD Товщина матеріалу корпуса	LT Чиста внутрішня глибина

Розміри	мм
BL	NL - 26
BB	LB - 24
RB	LB - 24
LT	NL + 3

Позиції для кріплення напрямних Actro YOU / Quadro YOU V6

Номінальна довжина мм	Відстань між отворами b1 мм	b2 мм**
400	224	
450	256	288
500	256	320
550	256	320

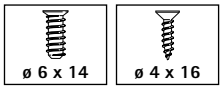

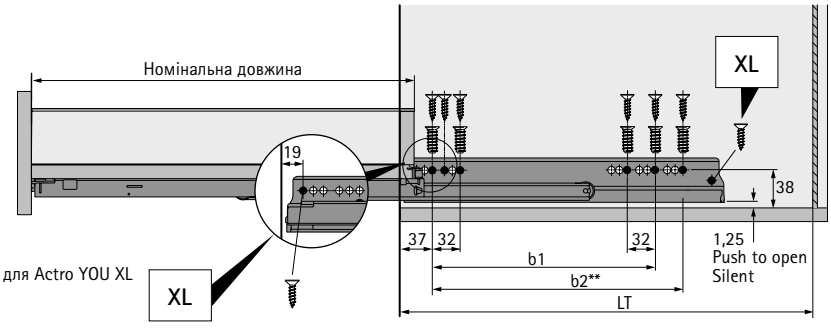

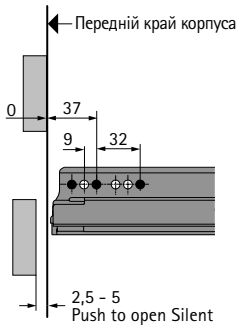

** Відстань між отворами b2 тільки для Actro YOU XL

AvanTech YOU система шухляд з подвійними боковинами

New

- **Шухляда, висота 77 мм**
- **Сталь з порошковим покриттям, срібло / білий / антрацит**

1 A Шухляда, висота 77 мм, комплект

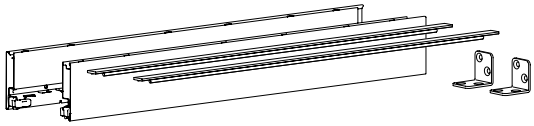

- Інтегроване вертикальне та бічне регулювання
- Сталь з порошковим покриттям

Комплект містить:
- 1 боковина шухляди, ліва та права
- 2 дизайнерські профілі в колір шухляди
- 2 стабілізатора задньої стінки
- Матеріали для кріплення

Примітка:
- 3 A Кріплення фасаду замовляється окремо

Номінальна довжина, мм	Артикул / Колір			Упаковка
	срібло	білий	антрацит	
400	9 353 331	9 353 379	9 353 417	1 компл.
450	9 353 332	9 353 380	9 353 418	1 компл.
500	9 353 333	9 353 381	9 353 419	1 компл.
550	9 353 334	9 353 382	9 353 420	1 компл.

1 A Боковина шухляди, висота 77 мм

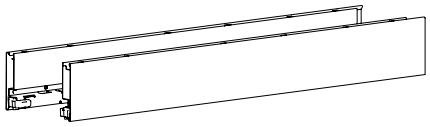

- Інтегроване вертикальне та бічне регулювання
- Сталь з порошковим покриттям

Порада:
- 2 A / B / C Дизайнерський профіль замовляється окремо
- 3 A Кріплення фасаду замовляється окремо

Номінальна довжина мм	Артикул / Колір / Сторона кріплення						Упаковка
	срібло		білий		антрацит		
	зліва	справа	зліва	справа	зліва	справа	
400	9 255 000	9 255 001	9 255 080	9 255 081	9 255 160	9 255 161	10 шт
450	9 255 002	9 255 003	9 255 082	9 255 083	9 255 162	9 255 163	10 шт
500	9 255 004	9 255 005	9 255 084	9 255 085	9 255 164	9 255 165	10 шт
550	9 255 006	9 255 007	9 255 086	9 255 087	9 255 166	9 255 167	10 шт

2 A Дизайнерський профіль в колір шухляди

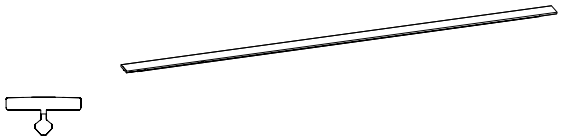

- Будь-який вибраний профіль для верхньої частини шухляди
- Для швидкого монтажу
- Перероблений пластик, покритий алюмінієм, анодований, лакований

Номінальна довжина, мм	Артикул / Колір			Упаковка
	срібло	білий	антрацит	
400	9 347 505	9 347 514	9 347 523	200 шт
450	9 347 506	9 347 515	9 347 524	200 шт
500	9 347 507	9 347 516	9 347 525	200 шт
550	9 347 508	9 347 517	9 347 526	200 шт

Додатково

- Декоративні елементи 376 - 379
- LED освітлення 380 - 381
- Аксесуари 382 - 385
- Actro YOU / Quadro YOU V6 напрямні 386 - 395
- Push to open Silent 388 - 389, 392 - 393
- Критерії якості 686

hettich.com/short/fcf727

3 A Кріплення фасаду, шухляда висотою 77 мм

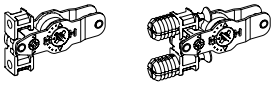

- Для прикручування або пресування
- Сталь, пластик

Варіант монтажу	**Артикул**	Упаковка
для прикручування	**9 255 832**	100 шт
для пресування	**9 255 833**	100 шт

5 Стабілізатор задньої стінки

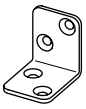

- Для дерев'яної задньої стінки в поєднанні з висотою системи 77 мм
- 1 шт для ширини корпуса < 600 мм; 2 шт ≥ 600 мм; 3 шт ≥ 900 мм; 4 шт = 1200 мм
- Сталь

Артикул	Упаковка
0 079 665	100 шт

Додатково

- Декоративні елементи 376 - 379
- LED освітлення 380 - 381
- Аксесуари 382 - 385
- Actro YOU / Quadro YOU V6 напрямні 386 - 395
- Push to open Silent 388 - 389, 392 - 393
- Критерії якості 686

hettich.com/short/fcf727

AvanTech YOU система шухляд з подвійними боковинами

- **Шухляда, висота 101 мм**
- **Сталь з порошковим покриттям, срібло / білий / антрацит**







Планування / монтажні розміри

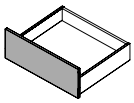

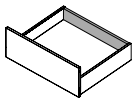

* Усі розміри ідентичні для Actro YOU та Quadro V6 YOU

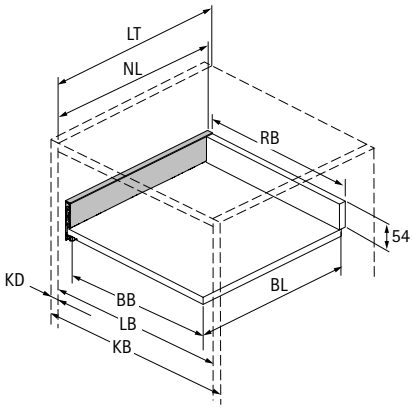

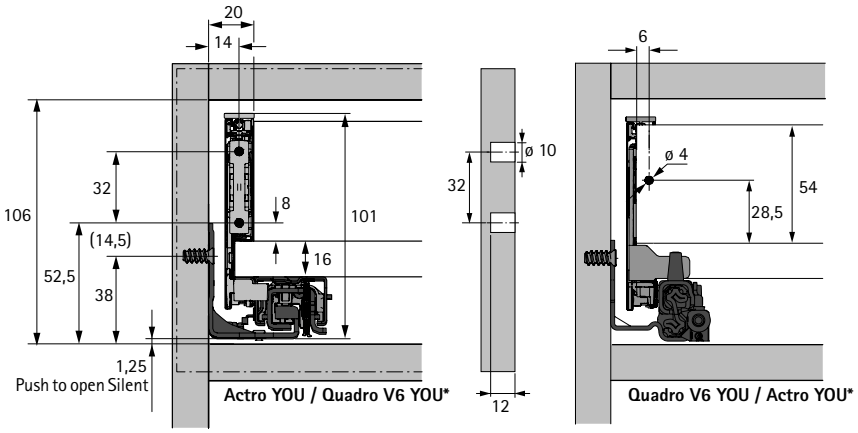

BB Ширина нижньої панелі	KB Ширина корпуса	NL Номінальна довжина	LB Чиста внутрішня ширина
BL Довжина нижньої панелі	RB Ширина задньої стінки	KD Товщина матеріалу корпуса	LT Чиста внутрішня глибина

Розміри		мм
BL		NL - 21
BB		LB - 24
RB		LB - 24
LT		NL + 3
LT	Внутрішня шухляда / внутрішній короб	NL + 12
LT	Внутрішня шухляда / внутрішній короб Push to open Push to open Silent	NL + 21

Позиції для кріплення напрямних Actro YOU / Quadro YOU V6

Номінальна довжина мм	Відстань між отворами b1 мм	b2 мм**
270	160	
300	160	
350	224	
400	224	
450	256	288
500	256	320
550	256	320
600	256	320
650*	256	416

* Номінальна довжина 650 мм тільки для Actro YOU XL
** Відстань між отворами b2 тільки для Actro YOU XL

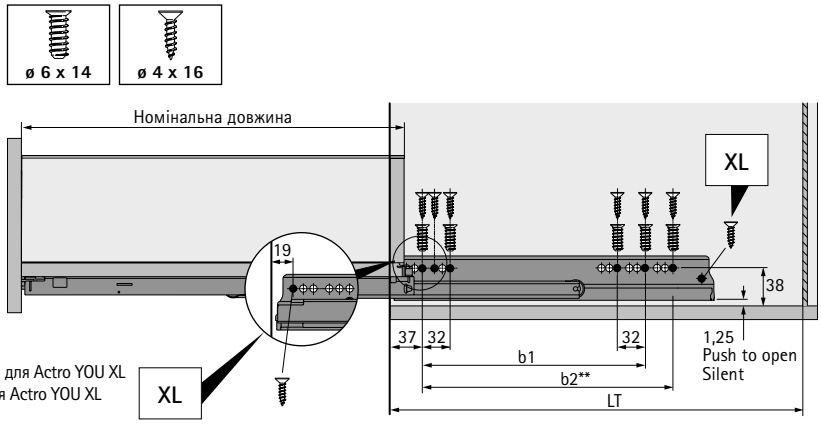

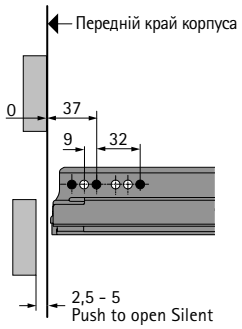

1 A Шухляда, висота 101 мм, комплект

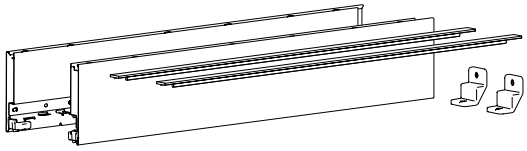

- Інтегроване регулювання по вертикалі, бічне та регулювання нахилу
- Сталь з порошковим покриттям

Комплект містить:
- 1 боковина шухляди, ліва та права
- 2 дизайнерські профілі в колір шухляди
- 2 стабілізатора задньої стінки
- Матеріали для кріплення

Примітка:
- 3 A Кріплення фасаду замовляється окремо

Номінальна довжина, мм	Артикул / Колір			Упаковка
	срібло	білий	антрацит	
270	9 353 335	9 353 383	9 353 421	1 компл.
300	9 353 336	9 353 384	9 353 422	1 компл.
350	9 353 337	9 353 385	9 353 423	1 компл.
400	9 353 338	9 353 386	9 353 424	1 компл.
450	9 353 339	9 353 387	9 353 425	1 компл.
500	9 353 340	9 353 388	9 353 426	1 компл.
550	9 353 341	9 353 389	9 353 427	1 компл.
600	9 353 342	9 353 390	9 353 428	1 компл.
650	9 353 343	9 353 391	9 353 429	1 компл.

1 A Боковина шухляди, висота 101 мм

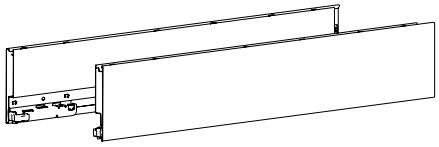

- Інтегроване регулювання по вертикалі, бічне та регулювання нахилу
- Сталь з порошковим покриттям

Порада:
- 2 A / B / C Дизайнерський профіль замовляється окремо
- 3 A Кріплення фасаду замовляється окремо
- 12 DesignCape можна замовити окремо

Номінальна довжина мм	Артикул / Колір / Сторона кріплення						Упаковка
	срібло		білий		антрацит		
	зліва	справа	зліва	справа	зліва	справа	
270	9 255 008	9 255 009	9 255 088	9 255 089	9 255 168	9 255 169	20 шт
300	9 255 010	9 255 011	9 255 090	9 255 091	9 255 170	9 255 171	20 шт
350	9 255 012	9 255 013	9 255 092	9 255 093	9 255 172	9 255 173	20 шт
400	9 255 014	9 255 015	9 255 094	9 255 095	9 255 174	9 255 175	20 шт
450	9 255 016	9 255 017	9 255 096	9 255 097	9 255 176	9 255 177	20 шт
500	9 255 018	9 255 019	9 255 098	9 255 099	9 255 178	9 255 179	20 шт
550	9 255 020	9 255 021	9 255 100	9 255 101	9 255 180	9 255 181	20 шт
600	9 255 022	9 255 023	9 255 102	9 255 103	9 255 182	9 255 183	20 шт
650	9 255 024	9 255 025	9 255 104	9 255 105	9 255 184	9 255 185	20 шт

Додатково

- Фронтальні опції 360 - 365
- Варіанти задніх стінок 366 - 367
- Декоративні елементи 376 - 379
- LED освітлення 380 - 381
- Аксесуари 382 - 385
- Actro YOU / Quadro YOU V6 напрямні 386 - 395
- Push to open Silent 388 - 389, 392 - 393
- Критерії якості 686

hettich.com/short/5e5af6

2 A Дизайнерський профіль в колір шухляди

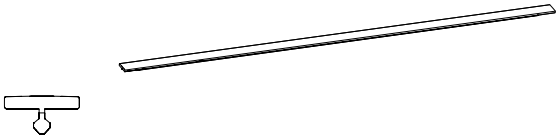

- Будь-який вибраний профіль для верхньої частини шухляди
- Для швидкого монтажу
- Перероблений пластик, покритий алюмінієм, анодований, лакований

Номінальна довжина, мм	Артикул / Колір			Упаковка
	срібло	білий	антрацит	
270	9 347 502	9 347 511	9 347 520	200 шт
300	9 347 503	9 347 512	9 347 521	200 шт
350	9 347 504	9 347 513	9 347 522	200 шт
400	9 347 505	9 347 514	9 347 523	200 шт
450	9 347 506	9 347 515	9 347 524	200 шт
500	9 347 507	9 347 516	9 347 525	200 шт
550	9 347 508	9 347 517	9 347 526	200 шт
600	9 347 509	9 347 518	9 347 527	200 шт
650	9 347 510	9 347 519	9 347 528	200 шт

3 A Кріплення фасаду, шухляда висотою 101 мм

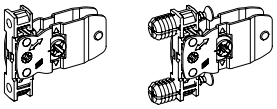

- Для прикручування або пресування
- Сталь, пластик

Варіант монтажу	Артикул	Упаковка
для прикручування	9 255 835	200 шт
для пресування	9 255 836	200 шт

5 Стабілізатор задньої стінки



- Для дерев'яних і алюмінієвих задніх стінок
- 1 шт для ширини корпуса ≥ 600 мм; 2 шт ≥ 800 мм; 3 шт = 1200 мм
- Пластик

Артикул	Упаковка
9 257 702	200 шт

Додатково

- Фронтальні опції 360 - 365
- Варіанти задніх стінок 366 - 367
- Декоративні елементи 376 - 379
- LED освітлення 380 - 381
- Аксесуари 382 - 385
- Actro YOU / Quadro YOU V6 напрямні 386 - 395
- Push to open Silent 388 - 389, 392 - 393
- Критерії якості 686

hettich.com/short/5e5af6

AvanTech YOU система шухляд з подвійними боковинами

- **Шухляда, висота 139 мм**
- **Сталь з порошковим покриттям, срібло / білий / антрацит**







Планування / монтажні розміри

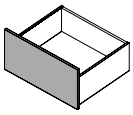

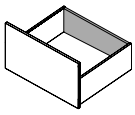

* Усі розміри ідентичні для Actro YOU та Quadro V6 YOU

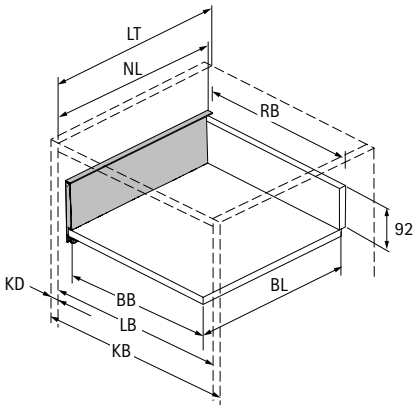

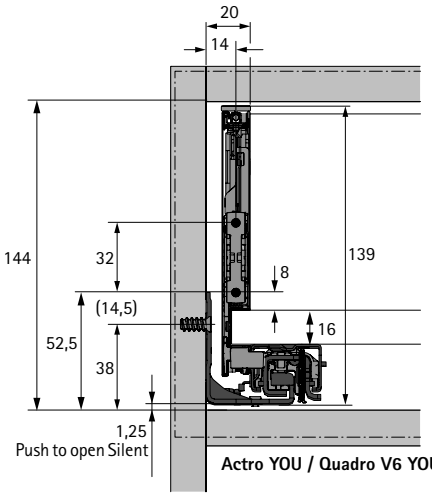

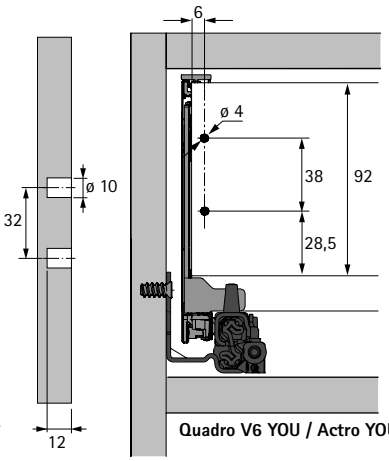

Розміри		мм
BL		NL - 21
BB		LB - 24
RB		LB - 24
LT		NL + 3
LT	Внутрішня шухляда / внутрішній короб	NL + 12
LT	Внутрішня шухляда / внутрішній короб Push to open Push to open Silent	NL + 21

BB Ширина нижньої панелі	KB Ширина корпуса	NL Номінальна довжина	LB Чиста внутрішня ширина
BL Довжина нижньої панелі	RB Ширина задньої стінки	KD Товщина матеріалу корпуса	LT Чиста внутрішня глибина

Позиції для кріплення напрямних Actro YOU / Quadro YOU V6

Номінальна довжина мм	Відстань між отворами b1 мм	b2 мм**
270	160	
300	160	
350	224	
400	224	
450	256	288
500	256	320
550	256	320
600	256	320
650*	256	416

* Номінальна довжина 650 мм тільки для Actro YOU XL
** Відстань між отворами b2 тільки для Actro YOU XL

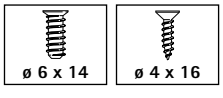

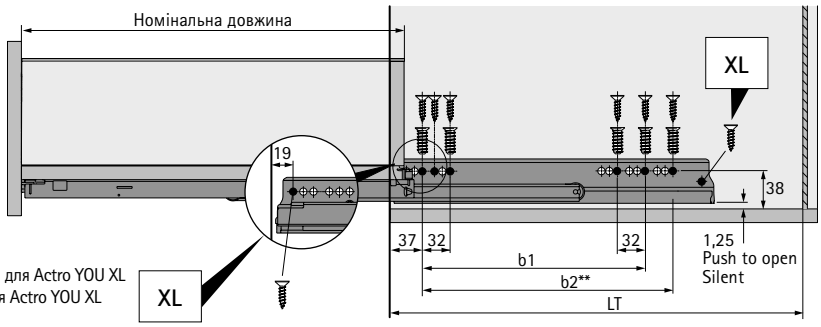

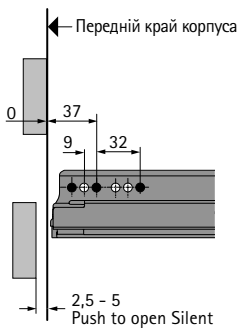

New

- **Шухляда, висота 139 мм**
- **Сталь з порошковим покриттям, срібло / білий / антрацит**

1 A Шухляда, висота 139 мм, комплект

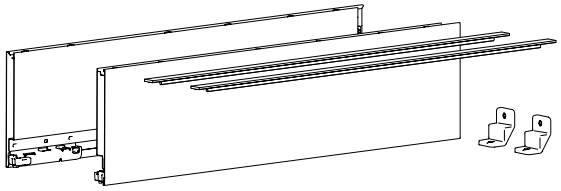

- Інтегроване регулювання по вертикалі, бічне та регулювання нахилу
- Сталь з порошковим покриттям

Комплект містить:
- 1 боковина шухляди, ліва та права
- 2 дизайнерські профілі в колір шухляди
- 2 стабілізатора задньої стінки
- Матеріали для кріплення

Примітка:
- 3 A Кріплення фасаду замовляється окремо

Номінальна довжина, мм	Артикул / Колір			Упаковка
	срібло	білий	антрацит	
270	9 353 344	9 353 392	9 353 430	1 компл.
300	9 353 345	9 353 393	9 353 431	1 компл.
350	9 353 346	9 353 394	9 353 432	1 компл.
400	9 353 347	9 353 395	9 353 433	1 компл.
450	9 353 348	9 353 396	9 353 434	1 компл.
500	9 353 349	9 353 397	9 353 435	1 компл.
550	9 353 350	9 353 398	9 353 436	1 компл.
600	9 353 351	9 353 399	9 353 437	1 компл.
650	9 353 352	9 353 400	9 353 438	1 компл.

1 A Боковина шухляди, висота 139 мм

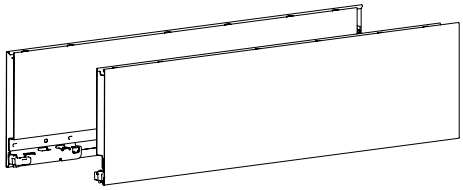

- Інтегроване регулювання по вертикалі, бічне та регулювання нахилу
- Сталь з порошковим покриттям

Порада:
- 2 A / B / C Дизайнерський профіль замовляється окремо
- 3 A Кріплення фасаду замовляється окремо

Номінальна довжина мм	Артикул / Колір / Сторона кріплення						Упаковка
	срібло		білий		антрацит		
	зліва	справа	зліва	справа	зліва	справа	
270	9 255 026	9 255 027	9 255 106	9 255 107	9 255 186	9 255 187	20 шт
300	9 255 028	9 255 029	9 255 108	9 255 109	9 255 188	9 255 189	20 шт
350	9 255 030	9 255 031	9 255 110	9 255 111	9 255 190	9 255 191	20 шт
400	9 255 032	9 255 033	9 255 112	9 255 113	9 255 192	9 255 193	20 шт
450	9 255 034	9 255 035	9 255 114	9 255 115	9 255 194	9 255 195	20 шт
500	9 255 036	9 255 037	9 255 116	9 255 117	9 255 196	9 255 197	20 шт
550	9 255 038	9 255 039	9 255 118	9 255 119	9 255 198	9 255 199	20 шт
600	9 255 040	9 255 041	9 255 120	9 255 121	9 255 200	9 255 201	20 шт
650	9 255 042	9 255 043	9 255 122	9 255 123	9 255 202	9 255 203	20 шт

Додатково

- Фронтальні опції 360 - 365
- Варіанти задніх стінок 366 - 367
- Декоративні елементи 376 - 379
- LED освітлення 380 - 381
- Аксесуари 382 - 385
- Actro YOU / Quadro YOU V6 напрямні 386 - 395
- Push to open Silent 388 - 389, 392 - 393
- Критерії якості 686

hettich.com/short/614d98

New

- **Шухляда, висота 139 мм**
- **Сталь з порошковим покриттям, срібло / білий / антрацит**

2 A Дизайнерський профіль в колір шухляди

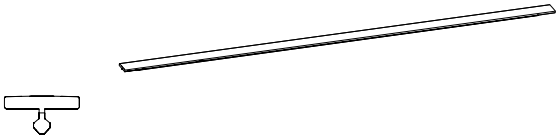

- Будь-який вибраний профіль для верхньої частини шухляди
- Для швидкого монтажу
- Перероблений пластик, покритий алюмінієм, анодований, лакований

Номінальна довжина, мм	Артикул / Колір			Упаковка
	срібло	білий	антрацит	
270	9 347 502	9 347 511	9 347 520	200 шт
300	9 347 503	9 347 512	9 347 521	200 шт
350	9 347 504	9 347 513	9 347 522	200 шт
400	9 347 505	9 347 514	9 347 523	200 шт
450	9 347 506	9 347 515	9 347 524	200 шт
500	9 347 507	9 347 516	9 347 525	200 шт
550	9 347 508	9 347 517	9 347 526	200 шт
600	9 347 509	9 347 518	9 347 527	200 шт
650	9 347 510	9 347 519	9 347 528	200 шт

3 A Кріплення фасаду, шухляда висотою 139 мм

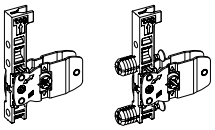

- Для прикручування або пресування
- Сталь, пластик

Варіант монтажу	Артикул	Упаковка
для прикручування	9 257 884	200 шт
для пресування	9 257 885	200 шт

5 Стабілізатор задньої стінки



- Для дерев'яних і алюмінієвих задніх стінок
- 1 шт для ширини корпуса ≥ 600 мм; 2 шт ≥ 800 мм; 3 шт = 1200 мм
- Пластик

Артикул	Упаковка
9 257 702	200 шт

Додатково

- Фронтальні опції 360 - 365
- Варіанти задніх стінок 366 - 367
- Декоративні елементи 376 - 379
- LED освітлення 380 - 381
- Аксесуари 382 - 385
- Actro YOU / Quadro YOU V6 напрямні 386 - 395
- Push to open Silent 388 - 389, 392 - 393
- Критерії якості 686

hettich.com/short/614d98

AvanTech YOU система шухляд з подвійними боковинами

- **Короб, висота 187 мм**
- **Сталь з порошковим покриттям, срібло / білий / антрацит**







Планування / монтажні розміри

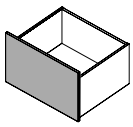

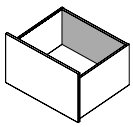

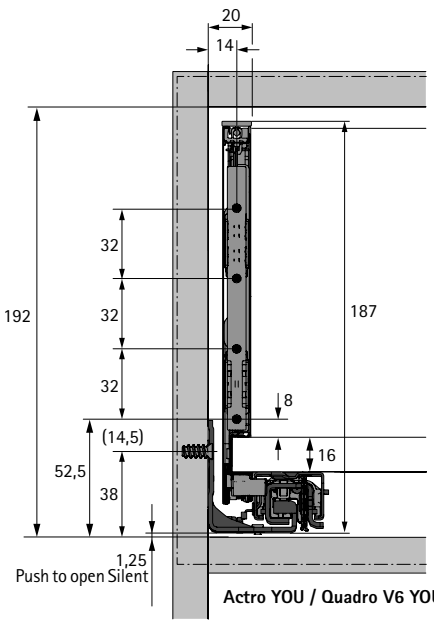

Actro YOU / Quadro V6 YOU*

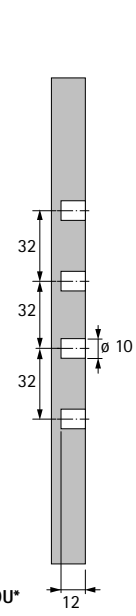

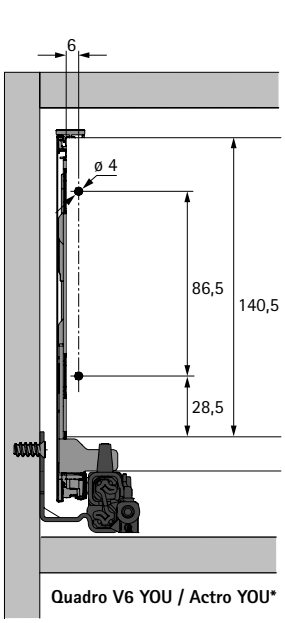

Quadro V6 YOU / Actro YOU*

* Усі розміри ідентичні для Actro YOU та Quadro V6 YOU

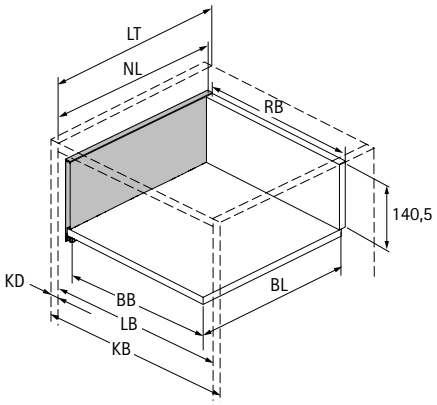

Розміри		мм
BL		NL - 21
BB		LB - 24
RB		LB - 24
LT		NL + 3
LT	Внутрішня шухляда / внутрішній короб	NL + 12
LT	Внутрішня шухляда / внутрішній короб Push to open Push to open Silent	NL + 21

BB Ширина нижньої панелі	KB Ширина корпуса	NL Номінальна довжина	LB Чиста внутрішня ширина
BL Довжина нижньої панелі	RB Ширина задньої стінки	KD Товщина матеріалу корпуса	LT Чиста внутрішня глибина

Позиції для кріплення напрямних Actro YOU / Quadro YOU V6

Номінальна довжина мм	Відстань між отворами b1 мм	b2 мм**
270	160	
300	160	
350	224	
400	224	
450	256	288
500	256	320
550	256	320
600	256	320
650*	256	416

* Номінальна довжина 650 мм тільки для Actro YOU XL
** Відстань між отворами b2 тільки для Actro YOU XL

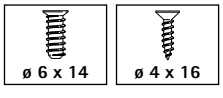

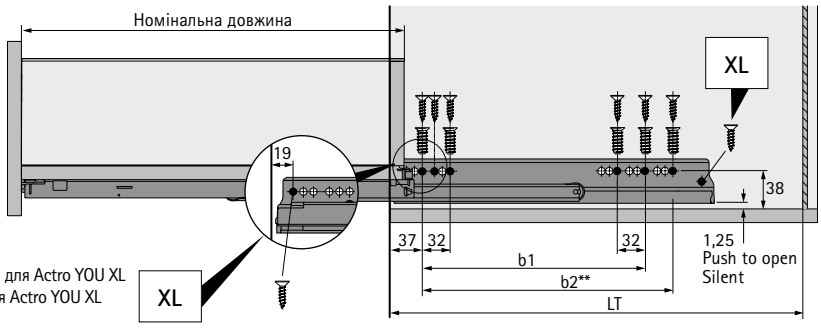

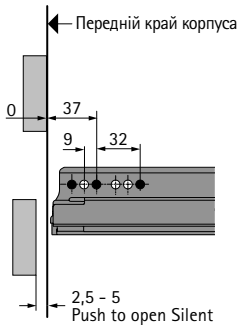

1 A Шухляда, висота 187 мм, комплект

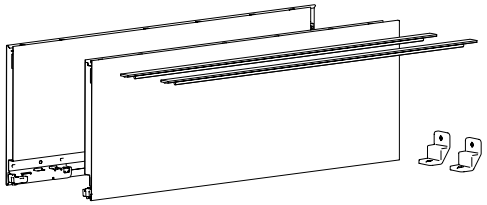

- Інтегроване регулювання по вертикалі, бічне та регулювання нахилу
- Сталь з порошковим покриттям

Комплект містить:
- 1 боковина шухляди, ліва та права
- 2 дизайнерські профілі в колір шухляди
- 2 стабілізатора задньої стінки
- Матеріали для кріплення

Примітка:
- 3 A Кріплення фасаду замовляється окремо

Номінальна довжина, мм	Артикул / Колір			Упаковка
	срібло	білий	антрацит	
270	9 353 353	9 353 401	9 353 439	1 компл.
300	9 353 354	9 353 402	9 353 440	1 компл.
350	9 353 355	9 353 403	9 353 441	1 компл.
400	9 353 356	9 353 404	9 353 442	1 компл.
450	9 353 357	9 353 405	9 353 443	1 компл.
500	9 353 358	9 353 406	9 353 444	1 компл.
550	9 353 359	9 353 407	9 353 445	1 компл.
600	9 353 360	9 353 408	9 353 446	1 компл.
650	9 353 371	9 353 409	9 353 447	1 компл.

1 A Боковина шухляди, висота 187 мм

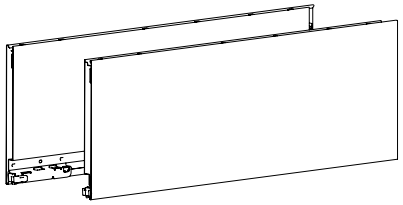

- Інтегроване регулювання по вертикалі, бічне та регулювання нахилу
- Сталь з порошковим покриттям

Порада:
- 2 A / B / C Дизайнерський профіль замовляється окремо
- 3 A Кріплення фасаду замовляється окремо
- 12 DesignCape можна замовити окремо

Номінальна довжина мм	Артикул / Колір / Сторона кріплення						Упаковка
	срібло		білий		антрацит		
	зліва	справа	зліва	справа	зліва	справа	
270	9 255 044	9 255 045	9 255 124	9 255 125	9 255 204	9 255 205	10 шт
300	9 255 046	9 255 047	9 255 126	9 255 127	9 255 206	9 255 207	10 шт
350	9 255 048	9 255 049	9 255 128	9 255 129	9 255 208	9 255 209	10 шт
400	9 255 050	9 255 051	9 255 130	9 255 131	9 255 210	9 255 211	10 шт
450	9 255 052	9 255 053	9 255 132	9 255 133	9 255 212	9 255 213	10 шт
500	9 255 054	9 255 055	9 255 134	9 255 135	9 255 214	9 255 215	10 шт
550	9 255 056	9 255 057	9 255 136	9 255 137	9 255 216	9 255 217	10 шт
600	9 255 058	9 255 059	9 255 138	9 255 139	9 255 218	9 255 219	10 шт
650	9 255 060	9 255 061	9 255 140	9 255 141	9 255 220	9 255 221	10 шт

Додатково

- Фронтальні опції 360 - 365
- Варіанти задніх стінок 366 - 367
- Декоративні елементи 376 - 379
- LED освітлення 380 - 381
- Аксесуари 382 - 385
- Actro YOU / Quadro YOU V6 напрямні 386 - 395
- Push to open Silent 388 - 389, 392 - 393
- Критерії якості 686

hettich.com/short/da22c2

2 A Дизайнерський профіль в колір шухляди

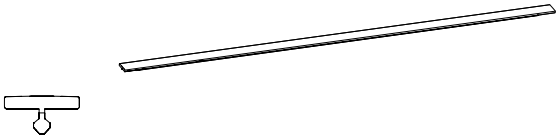

- Будь-який вибраний профіль для верхньої частини шухляди
- Для швидкого монтажу
- Перероблений пластик, покритий алюмінієм, анодований, лакований

Номінальна довжина, мм	Артикул / Колір			Упаковка
	срібло	білий	антрацит	
270	9 347 502	9 347 511	9 347 520	200 шт
300	9 347 503	9 347 512	9 347 521	200 шт
350	9 347 504	9 347 513	9 347 522	200 шт
400	9 347 505	9 347 514	9 347 523	200 шт
450	9 347 506	9 347 515	9 347 524	200 шт
500	9 347 507	9 347 516	9 347 525	200 шт
550	9 347 508	9 347 517	9 347 526	200 шт
600	9 347 509	9 347 518	9 347 527	200 шт
650	9 347 510	9 347 519	9 347 528	200 шт

3 A Кріплення фасаду, шухляда висотою 187 / 251 мм

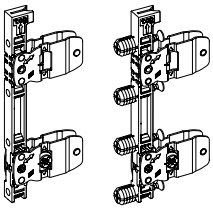

- Для прикручування або пресування
- Сталь, пластик

Варіант монтажу	Артикул	Упаковка
для прикручування	9 255 838	200 шт
для пресування	9 255 839	200 шт

5 Стабілізатор задньої стінки



- Для дерев'яних і алюмінієвих задніх стінок
- 1 шт для ширини корпуса ≥ 600 мм; 2 шт ≥ 800 мм; 3 шт = 1200 мм
- Пластик

Артикул	Упаковка
9 257 702	200 шт

Додатково

- Фронтальні опції 360 - 365
- Варіанти задніх стінок 366 - 367
- Декоративні елементи 376 - 379
- LED освітлення 380 - 381
- Аксесуари 382 - 385
- Actro YOU / Quadro YOU V6 напрямні 386 - 395
- Push to open Silent 388 - 389, 392 - 393
- Критерії якості 686

hettich.com/short/da22c2

AvanTech YOU система шухляд з подвійними боковинами

- **Короб, висота 251 мм**
- **Сталь з порошковим покриттям, срібло / білий / антрацит**







Планування / монтажні розміри

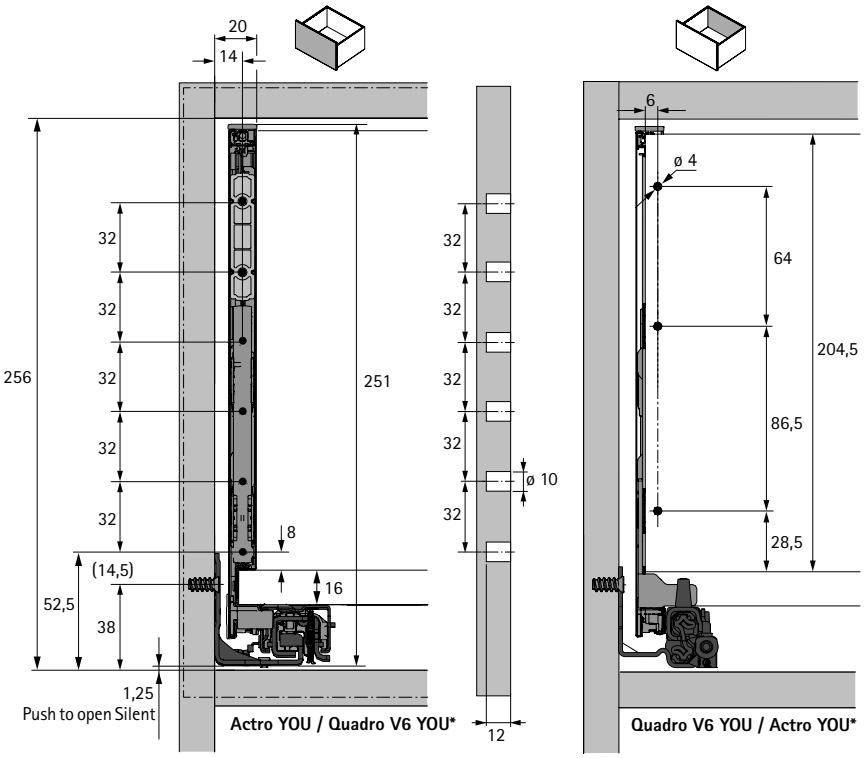

* Усі розміри ідентичні для Actro YOU та Quadro V6 YOU

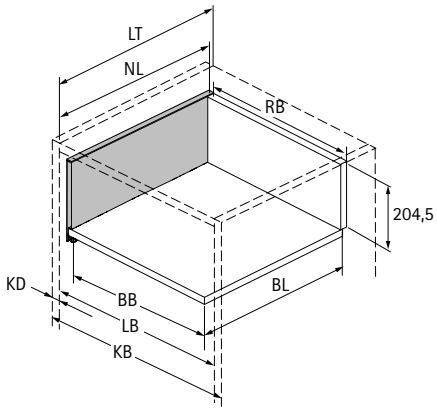

BB Ширина нижньої панелі	KB Ширина корпуса	NL Номінальна довжина	LB Чиста внутрішня ширина
BL Довжина нижньої панелі	RB Ширина задньої стінки	KD Товщина матеріалу корпуса	LT Чиста внутрішня глибина

Розміри	мм
BL	NL - 21
BB	LB - 24
RB	LB - 24
LT	NL + 3

Позиції для кріплення напрямних Actro YOU / Quadro YOU V6

Номінальна довжина мм	Відстань між отворами b1 мм	b2 мм**
350	224	
400	224	
450	256	288
500	256	320
550	256	320
600	256	320
650*	256	416

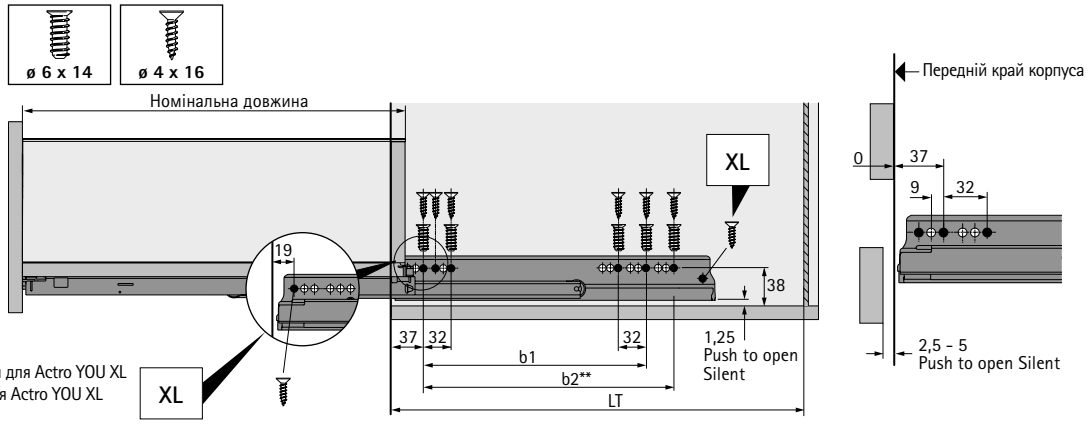

* Номінальна довжина 650 мм тільки для Actro YOU XL
** Відстань між отворами b2 тільки для Actro YOU XL

1 A Шухляда, висота 251 мм, комплект

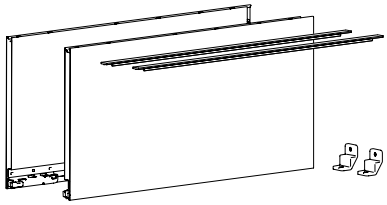

- Інтегроване регулювання по вертикалі, бічне та регулювання нахилу
- Сталь з порошковим покриттям

Комплект містить:
- 1 боковина шухляди, ліва та права
- 2 дизайнерські профілі в колір шухляди
- 2 стабілізатора задньої стінки
- Матеріали для кріплення

Примітка:
- 3 A Кріплення фасаду замовляється окремо
- 3 C Стабілізатор для висоти 251 мм замовляється окремо

Номінальна довжина, мм	Артикул / Колір			Упаковка
	срібло	білий	антрацит	
350	9 353 372	9 353 410	9 353 448	1 компл.
400	9 353 373	9 353 411	9 353 449	1 компл.
450	9 353 374	9 353 412	9 353 450	1 компл.
500	9 353 375	9 353 413	9 353 451	1 компл.
550	9 353 376	9 353 414	9 353 452	1 компл.
600	9 353 377	9 353 415	9 353 453	1 компл.
650	9 353 378	9 353 416	9 353 454	1 компл.

1 A Боковина шухляди, висота 251 мм

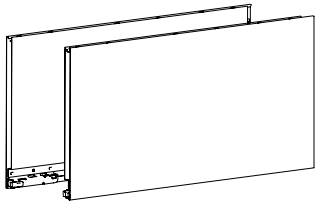

- Інтегроване регулювання по вертикалі, бічне та регулювання нахилу
- Сталь з порошковим покриттям

Порада:
- 2 A / B / C Дизайнерський профіль замовляється окремо
- 3 A Кріплення фасаду замовляється окремо
- 3 C Стабілізатор для висоти 251 мм замовляється окремо

Номінальна довжина мм	Артикул / Колір / Сторона кріплення						Упаковка
	срібло		білий		антрацит		
	зліва	справа	зліва	справа	зліва	справа	
350	9 255 066	9 255 067	9 255 146	9 255 147	9 255 226	9 255 227	10 шт
400	9 255 068	9 255 069	9 255 148	9 255 149	9 255 228	9 255 229	10 шт
450	9 255 070	9 255 071	9 255 150	9 255 151	9 255 230	9 255 231	10 шт
500	9 255 072	9 255 073	9 255 152	9 255 153	9 255 232	9 255 233	10 шт
550	9 255 074	9 255 075	9 255 154	9 255 155	9 255 234	9 255 235	10 шт
600	9 255 076	9 255 077	9 255 156	9 255 157	9 255 236	9 255 237	10 шт
650	9 255 078	9 255 079	9 255 158	9 255 159	9 255 238	9 255 239	10 шт

Додатково

- Варіанти задніх стінок 366 - 367
- Декоративні елементи 376 - 379
- LED освітлення 380 - 381
- Аксесуари 382 - 385
- Actro YOU / Quadro YOU V6 напрямні 386 - 395
- Push to open Silent 388 - 389 / 392 - 393
- Критерії якості 686

hettich.com/short/9874cb

2 A Дизайнерський профіль в колір шухляди

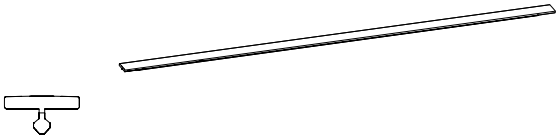

- Будь-який вибраний профіль для верхньої частини шухляди
- Для швидкого монтажу
- Перероблений пластик, покритий алюмінієм, анодований, лакований

Номінальна довжина, мм	Артикул / Колір			Упаковка
	срібло	білий	антрацит	
350	9 347 504	9 347 513	9 347 522	200 шт
400	9 347 505	9 347 514	9 347 523	200 шт
450	9 347 506	9 347 515	9 347 524	200 шт
500	9 347 507	9 347 516	9 347 525	200 шт
550	9 347 508	9 347 517	9 347 526	200 шт
600	9 347 509	9 347 518	9 347 527	200 шт
650	9 347 510	9 347 519	9 347 528	200 шт

3 A Кріплення фасаду, шухляда висотою 251 мм

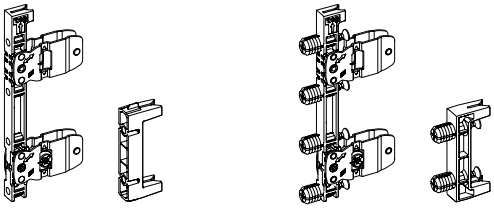

- Для прикручування або пресування
- Сталь, пластик

Комплект містить:
- 2 кріплення фасаду
- 2 стабілізатора
- Матеріали для кріплення

Варіант монтажу	Артикул	Упаковка
для прикручування	9 359 507	1 компл.
для пресування	9 359 508	1 компл.

3 A Кріплення фасаду, шухляда висотою 187 / 251 мм

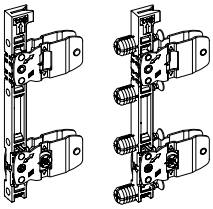

- Для прикручування або пресування
- Сталь, пластик

Варіант монтажу	Артикул	Упаковка
для прикручування	9 255 838	200 шт
для пресування	9 255 839	200 шт

3 C Стабілізатор передньої панелі, висота 251 мм

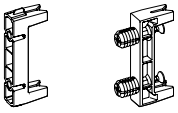

- Для прикручування або пресування
- Сталь, пластик

Варіант монтажу	Артикул	Упаковка
для прикручування	9 257 887	200 шт
для пресування	9 257 888	200 шт

Додатково

- Варіанти задніх стінок 366 - 367
- Декоративні елементи 376 - 379
- LED освітлення 380 - 381
- Аксесуари 382 - 385
- Actro YOU / Quadro YOU V6 напрямні 386 - 395
- Push to open Silent 388 - 389 / 392 - 393
- Критерії якості 686

hettich.com/short/9874cb

5 Стабілізатор задньої стінки



- Для дерев'яних і алюмінієвих задніх стінок
- 1 шт для ширини корпуса ≥ 600 мм; 2 шт ≥ 800 мм; 3 шт = 1200 мм
- Пластик

Артикул	Упаковка
9 257 702	200 шт

Додатково

- Варіанти задніх стінок 366 - 367
- Декоративні елементи 376 - 379
- LED освітлення 380 - 381
- Аксесуари 382 - 385
- Actro YOU / Quadro YOU V6 напрямні 386 - 395
- Push to open Silent 388 - 389 / 392 - 393
- Критерії якості 686

hettich.com/short/9874cb

AvanTech YOU система шухляд з подвійними боковинами

- **Короб Inlay, висота 187 мм**
- **Сталь з порошковим покриттям, срібло / білий / антрацит**



- Для використання скляної вставки або будь-якого іншого матеріалу
- Для використання матеріалів товщиною 10 мм (для матеріалів товщиною 8 мм див. додатковий адаптер)
- Інтегроване регулювання по вертикалі, бічне та регулювання нахилу
- Сталь з порошковим покриттям

Планування / монтажні розміри

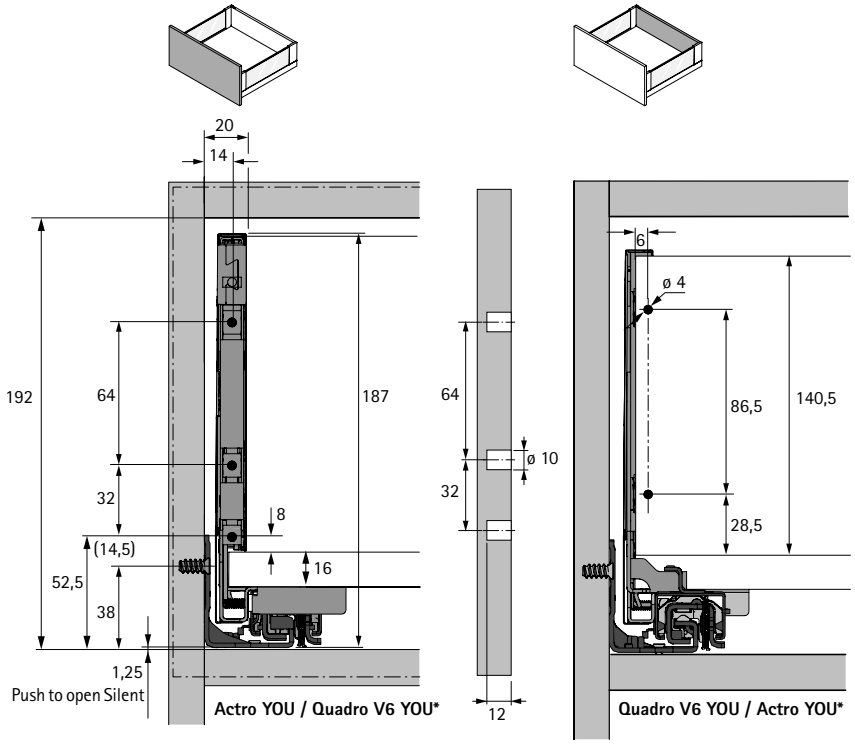

* Усі розміри ідентичні для Actro YOU та Quadro V6 YOU

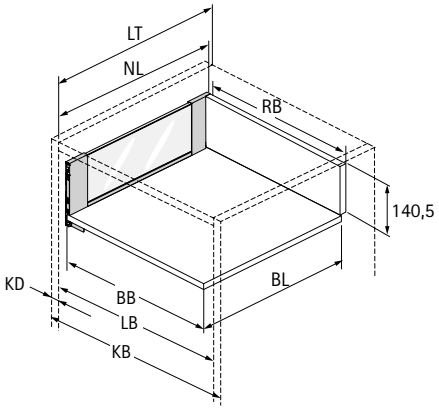

Розміри		мм
BL		NL - 21
BB		LB - 24
RB		LB - 24
LT		NL + 3
LT	Внутрішня шухляда / внутрішній короб	NL + 12
LT	Внутрішня шухляда / внутрішній короб Push to open Push to open Silent	NL + 21

BB Ширина нижньої панелі	KB Ширина корпуса	NL Номінальна довжина	LB Чиста внутрішня ширина
BL Довжина нижньої панелі	RB Ширина задньої стінки	KD Товщина матеріалу корпуса	LT Чиста внутрішня глибина

Позиції для кріплення напрямних Actro YOU / Quadro YOU V6

Номінальна довжина мм	Відстань між отворами b1 мм	b2 мм**
350	224	
400	224	
450	256	288
500	256	320
550	256	320
600	256	320
650*	256	416

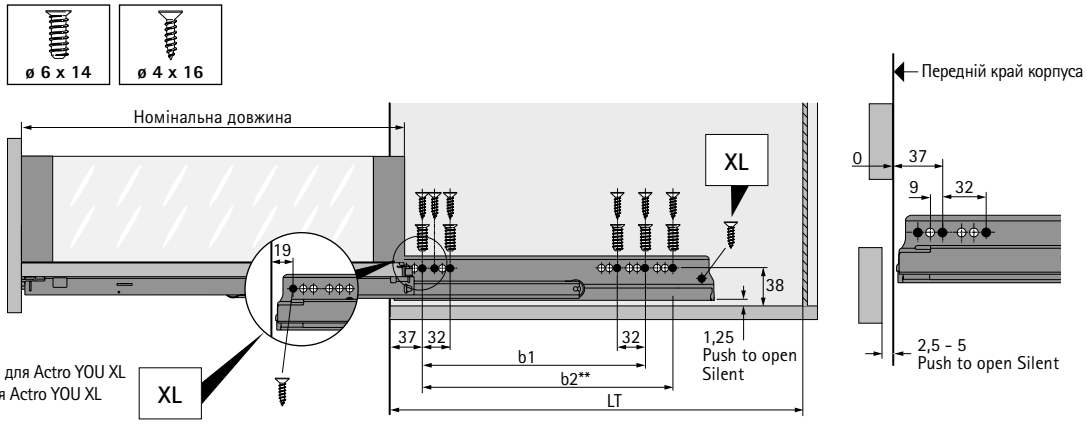

* Номінальна довжина 650 мм тільки для Actro YOU XL
** Відстань між отворами b2 тільки для Actro YOU XL

1 A Шухляда Inlay, висота 187 мм, комплект

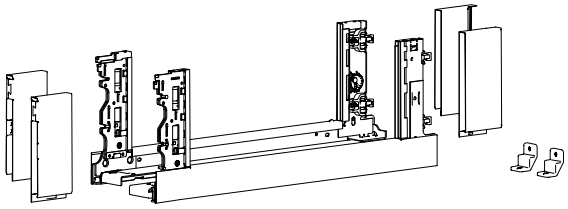

- Для використання скляної вставки або будь-якого іншого матеріалу
- Для використання матеріалів товщиною 10 мм (для матеріалів товщиною 8 мм див. додатковий адаптер)
- Інтегроване регулювання по вертикалі, бічне та регулювання нахилу
- Сталь з порошковим покриттям

Комплект містить:
- 1 боковина шухляди Inlay, ліва та права
- 1 заглушка передня, ліва і права
- 1 заглушка задня, ліва і права
- 2 стабілізатора задньої стінки
- Матеріали для кріплення

Примітка:
- 3 A Кріплення фасаду замовляється окремо
- Скляна вставка або подібний елемент замовляється окремо

Номінальна довжина, мм	Артикул / Колір			Упаковка
	срібло	білий	антрацит	
350	9 353 283	9 353 290	9 353 297	1 компл.
400	9 353 284	9 353 291	9 353 298	1 компл.
450	9 353 285	9 353 292	9 353 299	1 компл.
500	9 353 286	9 353 293	9 353 300	1 компл.
550	9 353 287	9 353 294	9 353 301	1 компл.
600	9 353 288	9 353 295	9 353 302	1 компл.
650	9 353 289	9 353 296	9 353 303	1 компл.

1 B Шухляда Inlay, висота 187 мм, комплект

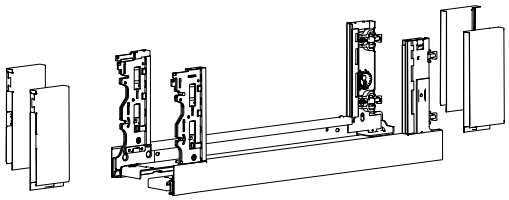

- Для використання скляної вставки або будь-якого іншого матеріалу
- Для використання матеріалів товщиною 10 мм (для матеріалів товщиною 8 мм див. додатковий адаптер)
- Інтегроване регулювання по вертикалі, бічне та регулювання нахилу
- Сталь з порошковим покриттям

Порада:
- Включає заглушки для шухляди Inlay
- 3 B Кріплення фасаду замовляється окремо
- Скляна вставка або подібний елемент замовляється окремо

Номінальна довжина мм	Артикул / Колір / Сторона кріплення						Упаковка
	срібло		білий		антрацит		
	зліва	справа	зліва	справа	зліва	справа	
350	9 257 131	9 257 132	9 257 145	9 257 146	9 257 159	9 257 160	10 шт
400	9 257 133	9 257 134	9 257 147	9 257 148	9 257 161	9 257 162	10 шт
450	9 257 135	9 257 136	9 257 149	9 257 150	9 257 163	9 257 164	10 шт
500	9 257 137	9 257 138	9 257 151	9 257 152	9 257 165	9 257 166	10 шт
550	9 257 139	9 257 140	9 257 153	9 257 154	9 257 167	9 257 168	10 шт
600	9 257 141	9 257 142	9 257 155	9 257 156	9 257 169	9 257 170	10 шт
650	9 257 143	9 257 144	9 257 157	9 257 158	9 257 171	9 257 172	10 шт

Додатково

- Варіанти задніх стінок 366 - 367
- Опції передньої панелі внутрішньої шухляди 360 - 365
- Декоративні елементи 376 - 379
- LED освітлення 380 - 381
- Технічні аксесуари 382 - 385
- Actro YOU / Quadro YOU V6 напрямні 386 - 395
- Push to open Silent 388 - 389 / 392 - 393
- Критерії якості 686

hettich.com/short/0e02a7

3 B Кріплення фасаду Inlay, шухляда висотою 187 мм

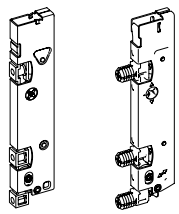

- Для прикручування або пресування
- Сталь, пластик

Варіант монтажу	Артикул	Упаковка
для прикручування	**9 257 257**	100 шт
для пресування	**9 257 258**	100 шт

5 Стабілізатор задньої стінки



- Для дерев'яних і алюмінієвих задніх стінок
- 1 шт для ширини корпуса ≥ 600 мм; 2 шт ≥ 800 мм; 3 шт = 1200 мм
- Пластик

Артикул	Упаковка
9 257 702	200 шт

Адаптер для матеріалу товщиною 8 мм

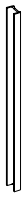

- Для використання матеріалу товщиною 8 мм
- Для кожної боковини шухляди потрібні 2 адаптери
- Прозорий пластик

Артикул	Упаковка
9 268 677	100 шт

Планування / монтажні розміри

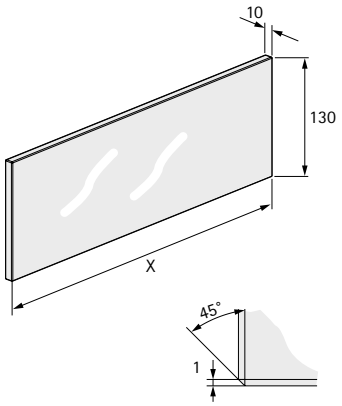

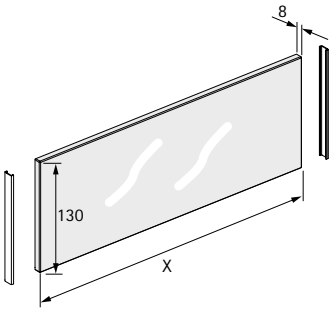

	10 мм	8 мм
NL мм	X мм	X мм
350	227	225
400	277	275
450	327	325
500	377	375
550	427	425
600	477	475
650	527	525

Додатково

- Варіанти задніх стінок 366 - 367
- Опції передньої панелі внутрішньої шухляди 360 - 365
- Декоративні елементи 376 - 379
- LED освітлення 380 - 381
- Технічні аксесуари 382 - 385
- Actro YOU / Quadro YOU V6 напрямні 386 - 395
- Push to open Silent 388 - 389 / 392 - 393
- Критерії якості 686

hettich.com/short/0e02a7

New

- **Опції передньої панелі**
- **Алюмінієва передня панель для внутрішньої шухляди / внутрішнього короба, висотою 101, 139, 187 мм**







6 A Передня панель внутрішньої шухляди, профіль для нарізання в розмір

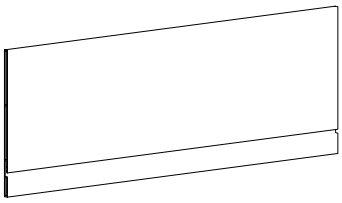

- Для корпусів різної та стандартної ширини
- Довжина 2000 мм
- Товщина матеріалу 6 мм
- Алюміній з порошковим покриттям

Порада:
- Для використання DesignProfile з LED освітленням, у поєднанні з фасадом внутрішньої шухляди, потрібне додаткове регулювання по висоті
- 6 B або 6 C Комплект кріплень замовляється окремо

Номінальна висота мм	Артикул / Колір						Упаковка
	Для шухляд без LED освітлення			Для шухляд з LED освітленням			
	срібло	білий	антрацит	срібло	білий	антрацит	
101	9 257 269	9 257 273	9 257 277	9 327 202	9 327 205	9 327 208	1 шт
139	9 257 270	9 257 274	9 257 278	9 327 203	9 327 206	9 327 209	1 шт
187	9 257 271	9 257 275	9 257 279	9 327 204	9 327 207	9 327 210	1 шт

6 B Набір кріплень для передньої панелі внутрішньої шухляди, для нарізання в розмір

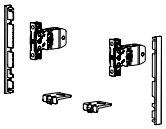

- Для оздоблення та з'єднання з боковинами шухляди
- Сталь, пластик

Комплект містить:
- 2 кріплення фасаду для шухляди
- 2 заглушки
- 2 стабілізатора для внутрішньої передньої панелі
- Матеріали для кріплення

Порада:
- Для використання DesignProfile з LED освітленням, у поєднанні з фасадом внутрішньої шухляди, потрібне додаткове регулювання по висоті
- Для поєднання з 6 a фасадом внутрішньої шухляди для нарізання в розмір

Номінальна висота мм	Артикул / Колір						Упаковка
	Для шухляд без LED освітлення			Для шухляд з LED освітленням			
	срібло	білий	антрацит	срібло	білий	антрацит	
101	9 257 611	9 257 615	9 257 619	9 327 211	9 327 214	9 327 217	1 компл.
139	9 257 612	9 257 616	9 257 620	9 327 212	9 327 215	9 327 218	1 компл.
187	9 257 613	9 257 617	9 257 621	9 327 213	9 327 216	9 327 219	1 компл.

Додатково

- AvanTech YOU шухляда 336 - 347
- AvanTech YOU короб 348 - 355
- AvanTech YOU Inlay короб 356 - 359
- Варіанти задніх стінок 366 - 367
- Декоративні елементи / LED освітлення / Аксесуари 376 - 385
- Actro YOU / Quadro YOU V6 напрямні 386 - 395
- Push to open Silent 388 - 389 / 392 - 393
- Критерії якості 686

hettich.com/short/9c1fe2

6 C Набір кріплень для передньої панелі внутрішньої шухляди Inlay, для нарізання в розмір

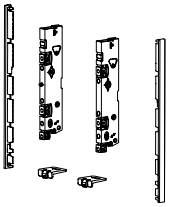

- Для оздоблення та з'єднання з боковинами шухляди
- Сталь, пластик

Комплект містить:
- 2 кріплення фасада для пресування для шухляди Inlay
- 2 заглушки
- 2 стабілізатора для внутрішньої передньої панелі
- Матеріали для кріплення

Порада:
- Для поєднання з 6 A профілем внутрішньої шухляди, для нарізання в розмір

Номінальна висота, мм	Артикул / Колір			Упаковка
	срібло	білий	антрацит	
187	**9 257 623**	**9 257 625**	**9 257 627**	1 компл.

3 A Кріплення фасаду, шухляда висотою 101 мм



- для прикручування
- Сталь, пластик

Варіант монтажу	Артикул	Упаковка
для прикручування	**9 255 835**	200 шт

3 A Кріплення фасаду, шухляда висотою 139 мм



- для прикручування
- Сталь, пластик

Варіант монтажу	Артикул	Упаковка
для прикручування	**9 257 884**	200 шт

3 A Кріплення фасаду, шухляда висотою 187 / 251 мм

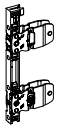

- для прикручування
- Сталь, пластик

Варіант монтажу	Артикул	Упаковка
для прикручування	**9 255 838**	200 шт

3 B Кріплення фасаду Inlay, шухляда висотою 187 мм



- для прикручування
- Сталь, пластик

Варіант монтажу	Артикул	Упаковка
для прикручування	**9 257 257**	100 шт

Заглушки



- Торцева заглушка для профілю внутрішньої шухляди
- Пластик

Порада:
- Для використання DesignProfile з LED освітленням, у поєднанні з фасадом внутрішньої шухляди, потрібне додаткове регулювання по висоті

Номінальна висота мм	Артикул / Колір						Упаковка
	Для шухляд без LED освітлення			Для шухляд з LED освітленням			
	срібло	білий	антрацит	срібло	білий	антрацит	
101	**9 257 629**	**9 257 633**	**9 257 637**	**9 327 223**	**9 327 226**	**9 327 229**	200 шт
139	**9 257 630**	**9 257 634**	**9 257 638**	**9 327 224**	**9 327 227**	**9 327 230**	200 шт
187	**9 257 631**	**9 257 635**	**9 257 639**	**9 327 225**	**9 327 228**	**9 327 231**	200 шт

Фіксатор внутрішньої передньої панелі

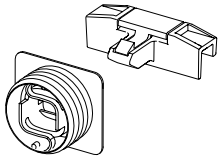

- Для швидкого монтажу / для пресування
- Пластик

Комплект містить:
- 1 фіксатор
- 1 корпус для фіксатора
- Матеріали для кріплення

Артикул / Колір			Упаковка
срібло	білий	антрацит	
9 257 734	9 257 735	9 257 736	1 компл.

4 B Стабілізатор внутрішньої передньої панелі

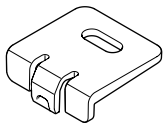

- Для стабілізації широких внутрішніх передніх панелей
- Рекомендовано для корпусів шириною > 600 мм і більше
- Пластик

Артикул	Упаковка
9 257 641	100 шт

Планування / монтажні розміри

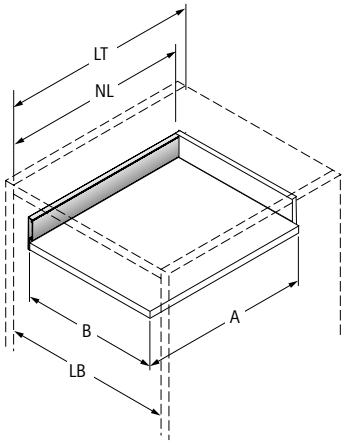

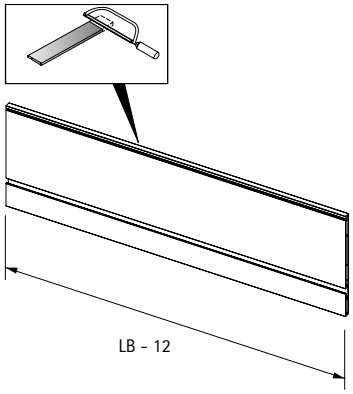

Додатково

- AvanTech YOU шухляда 336 - 347
- AvanTech YOU короб 348 - 355
- AvanTech YOU Inlay короб 356 - 359
- Варіанти задніх стінок 366 - 367
- Декоративні елементи / LED освітлення / Аксесуари 376 - 385
- Actro YOU / Quadro YOU V6 напрямні 386 - 395
- Push to open Silent 388 - 389 / 392 - 393
- Критерії якості 686

hettich.com/short/9c1fe2

6 D Передня панель для внутрішньої шухляди

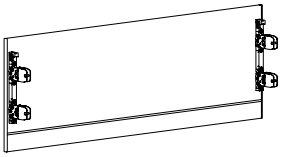

- **Доступний під замовлення**

- Попередньо змонтована для стандартної ширини корпуса
- З попередньо встановленими кріпленнями фасаду та заглушками
- Алюміній з порошковим покриттям

Планування / монтажні розміри

Номінальна довжина мм	Відстань між отворами b1 мм	b2 мм**
270	160	
300	160	
350	224	
400	224	
450	256	288
500	256	320
550	256	320
600	256	320
650*	256	416

* Номінальна довжина 650 мм тільки для Actro YOU XL
** Відстань між отворами b2 тільки для Actro YOU XL

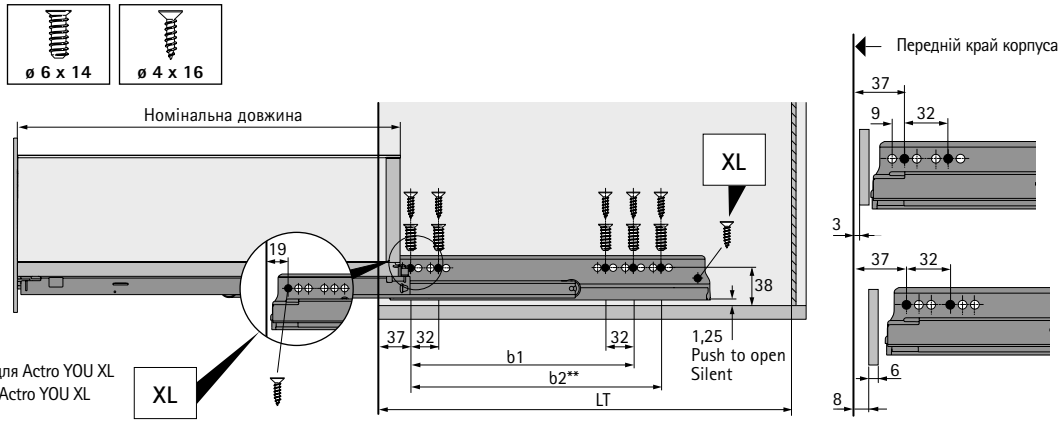

New

- **Опції передньої панелі**
- **Передня панель для нарізання в розмір для внутрішнього короба висотою 187 мм**





7 A Опорний профіль для внутрішньої передньої панелі

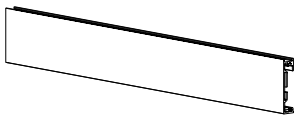

- Для фіксації скляної вставки 10 мм, або будь-якого іншого матеріалу
- Для корпусів різної та стандартної ширини
- Довжина 2000 мм
- Алюміній з порошковим покриттям

Порада:
- 7 B або 7 Скріплення для передньої панелі для нарізання в розмір необхідно замовляти окремо

Номінальна висота, мм	Артикул / Колір			Упаковка
	срібло	білий	антрацит	
187	9 257 663	9 257 664	9 257 665	1 шт

7 B Набір кріплень для передньої панелі внутрішньої шухляди, для нарізання в розмір

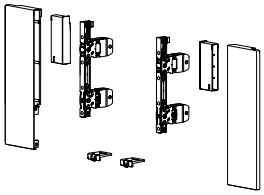

- Для використання скляної вставки 10 мм, або будь-якого іншого матеріалу
- Сталь з порошковим покриттям

Комплект містить:
- 1 кріплення для передньої панелі внутрішньої шухляди, для нарізання в розмір, праве та ліве
- 1 кріплення фасаду для шухляди Inlay, праве та ліве
- 2 дистанційні елементи для низького застосування
- 2 стабілізатора для внутрішньої передньої панелі
- Матеріали для кріплення

Порада:
- Для використання DesignProfile з LED освітленням, у поєднанні з фасадом внутрішньої шухляди, потрібне додаткове регулювання по висоті
- 7 A Опорний профіль для внутрішньої передньої панелі необхідно замовляти окремо

Номінальна висота мм	Артикул / Колір						Упаковка
	Для шухляд без LED освітлення			Для шухляд з LED освітленням			
	срібло	білий	антрацит	срібло	білий	антрацит	
187	9 257 651	9 257 652	9 257 653	9 327 220	9 327 221	9 327 222	1 компл.

7 C Набір кріплень для передньої панелі внутрішньої шухляди Inlay, для нарізання в розмір

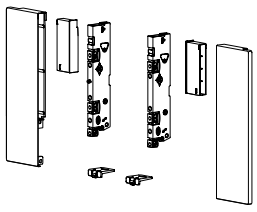

- Для використання скляної вставки 10 мм, або будь-якого іншого матеріалу
- Сталь з порошковим покриттям

Комплект містить:
- 1 кріплення для передньої панелі внутрішньої шухляди, для нарізання в розмір, праве та ліве
- 1 кріплення фасаду для шухляди Inlay, праве та ліве
- 2 дистанційні елементи для низького застосування
- 2 стабілізатора для внутрішньої передньої панелі
- Матеріали для кріплення

Порада:
- 7 A Опорний профіль для внутрішньої передньої панелі необхідно замовляти окремо

Номінальна висота, мм	Артикул / Колір			Упаковка
	срібло	білий	антрацит	
187	9 257 657	9 257 658	9 257 659	1 компл.

- **Опції передньої панелі**
- **Передня панель для нарізання в розмір для внутрішнього короба висотою 187 мм**

Планування / монтажні розміри

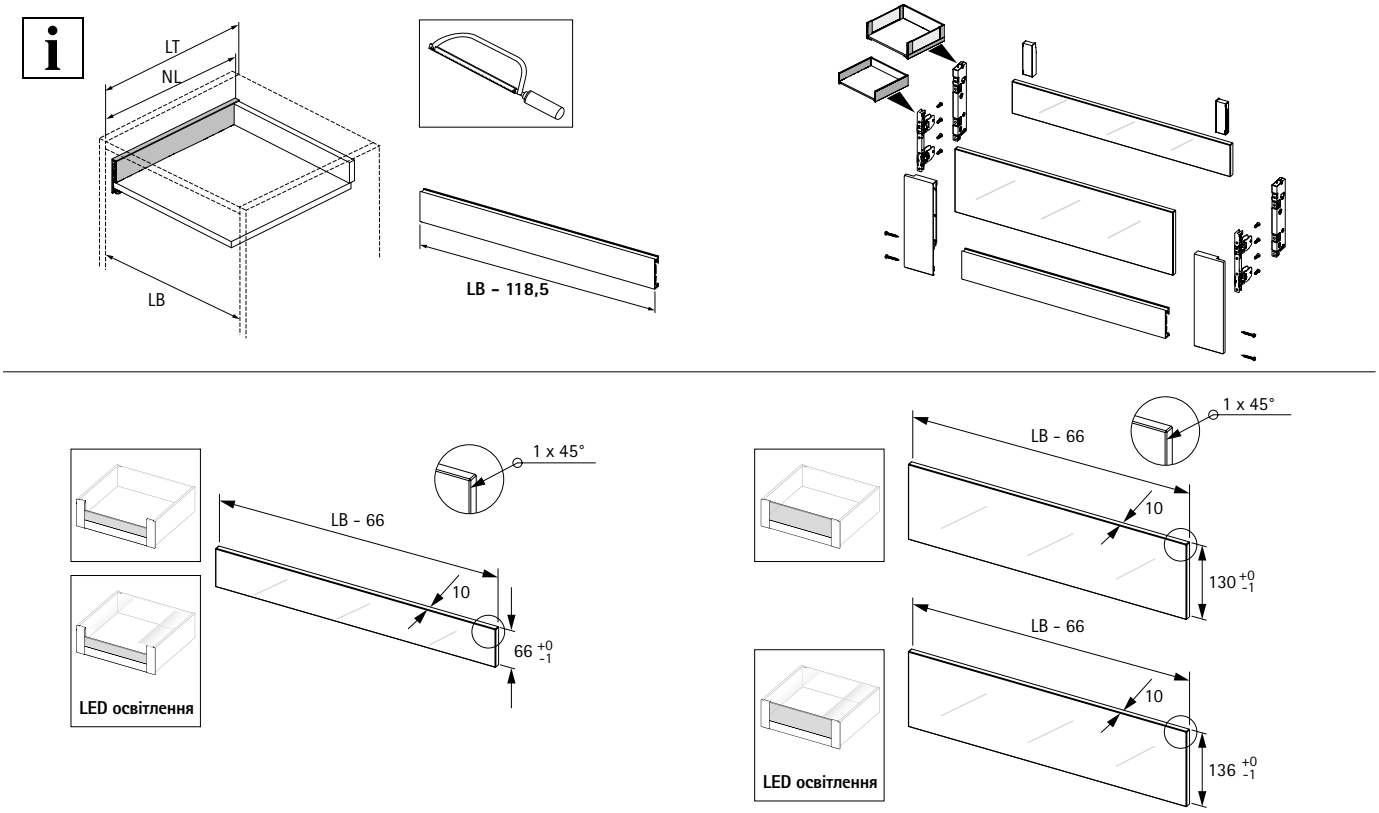

Позиції для кріплення напрямних Actro YOU / Quadro YOU V6

Номінальна довжина мм	Відстань між отворами b1 мм	b2 мм**
270	160	
300	160	
350	224	
400	224	
450	256	288
500	256	320
550	256	320
600	256	320
650*	256	416

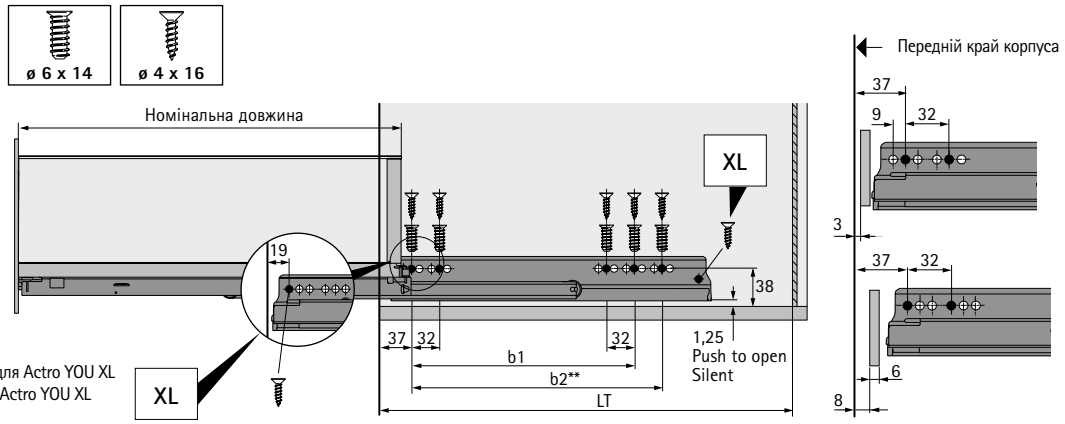

* Номінальна довжина 650 мм тільки для Actro YOU XL
** Відстань між отворами b2 тільки для Actro YOU XL

Додатково

- AvanTech YOU шухляда 336 - 347
- AvanTech YOU короб 348 - 355
- AvanTech YOU Inlay короб 356 - 359
- Варіанти задніх стінок 366 - 367
- Декоративні елементи / LED освітлення / Аксесуари 376 - 385
- Actro YOU / Quadro YOU V6 напрямні 386 - 395
- Push to open Silent 388 - 389 / 392 - 393
- Критерії якості 686

hettich.com/short/fe9274

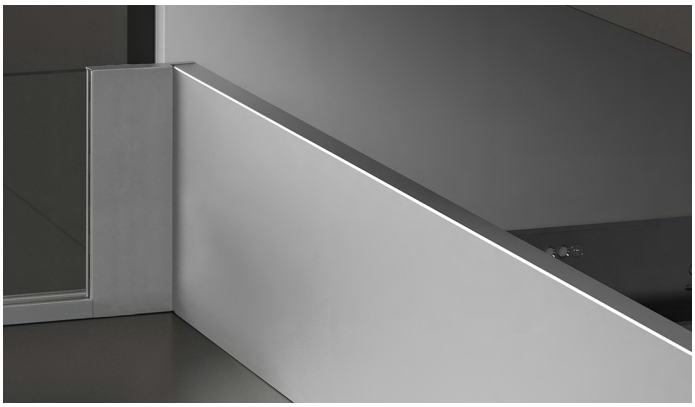

Такий же різноманітний, як і ти.
Індивідуальні дерев'яні задні панелі або алюмінієві задні панелі з порошковим покриттям у колір шухляди, можна прикрутити безпосередньо до бічного профілю шухляди, без з'єднувачів задньої панелі. Сталеві задні панелі просто закріплюються на бічному профілі шухляди.

8 З'єднувач для профілю задньої стінки

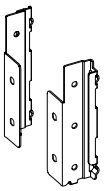

- Може використовуватися як варіант для з'єднання задніх панелей на замовлення або профілю задньої панелі для нарізання потрібної довжини
- Сталь з порошковим покриттям

Номінальна висота мм	Артикул / Колір / Сторона кріплення						Упаковка
	срібло		білий		антрацит		
	зліва	справа	зліва	справа	зліва	справа	
101	**9 257 666**	**9 257 667**	**9 257 678**	**9 257 679**	**9 257 690**	**9 257 691**	20 шт
139	**9 257 668**	**9 257 669**	**9 257 680**	**9 257 681**	**9 257 692**	**9 257 693**	20 шт
187	**9 257 670**	**9 257 671**	**9 257 682**	**9 257 683**	**9 257 694**	**9 257 695**	20 шт
251	**9 257 672**	**9 257 673**	**9 257 684**	**9 257 685**	**9 257 696**	**9 257 697**	20 шт

9 Профіль задньої стінки для нарізання в розмір

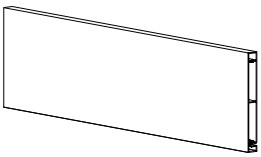

- Для корпусів різної та стандартної ширини
- Довжина 2000 мм
- Алюміній з порошковим покриттям

Порада:
- 8 Кріплення задньої стінки замовляється окремо

Номінальна висота, мм	Артикул / Колір			Упаковка
	срібло	білий	антрацит	
101	**9 257 300**	**9 257 305**	**9 257 310**	1 шт
139	**9 257 301**	**9 257 306**	**9 257 311**	1 шт
187	**9 257 302**	**9 257 307**	**9 257 312**	1 шт
251	**9 257 303**	**9 257 308**	**9 257 313**	1 шт

Додатково

- AvanTech YOU шухляда 336 - 347
- AvanTech YOU короб 348 - 355
- AvanTech YOU Inlay короб 356 - 359
- Варіанти задніх стінок 366 - 367
- Декоративні елементи / LED освітлення / Аксесуари 376 - 385
- Actro YOU / Quadro YOU V6 напрямні 386 - 395
- Push to open Silent 388 - 389 / 392 - 393
- Критерії якості 686

hettich.com/short/1e2dc5

10 Сталева задня стінка

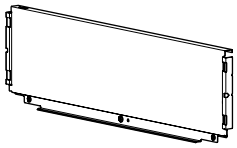

- **Доступна під замовлення**
- Для корпусів стандартної ширини
- Сталь з порошковим покриттям

Планування / монтажні розміри

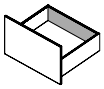

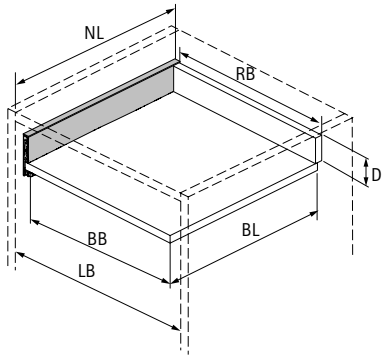

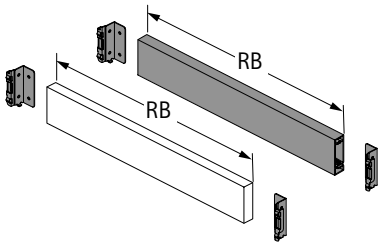

BL	NL - 21
BB	LB - 24
RB	LB - 41
D H 101	54
D H 139	92
D H 187	140,5
D H 251	204,5

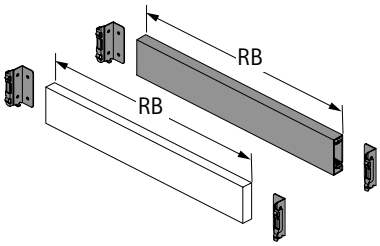

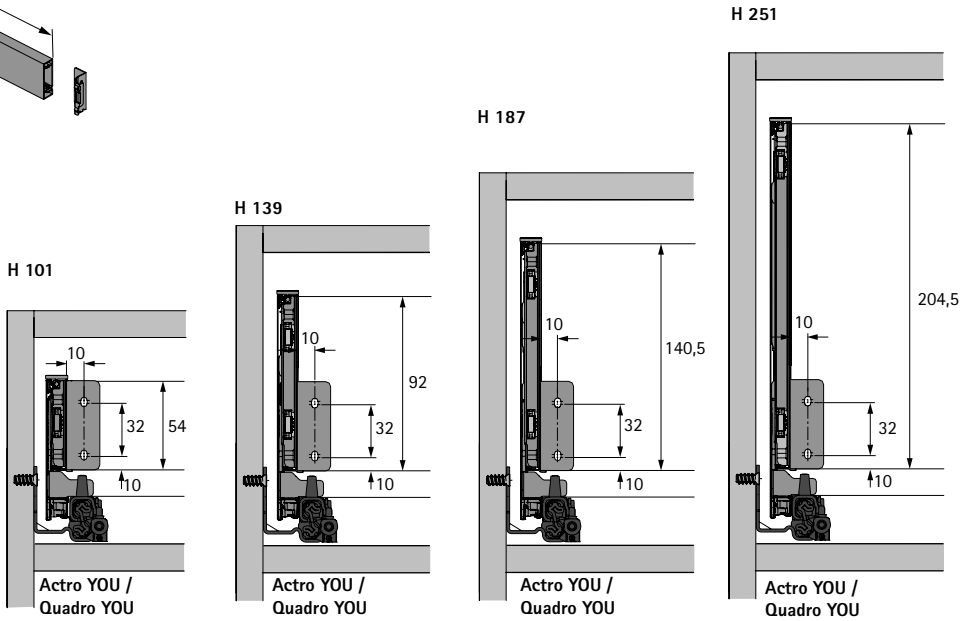

Приклад застосування для внутрішньої шухляди



- Для конфігурації внутрішньої передньої панелі з будь-якого обраного матеріалу

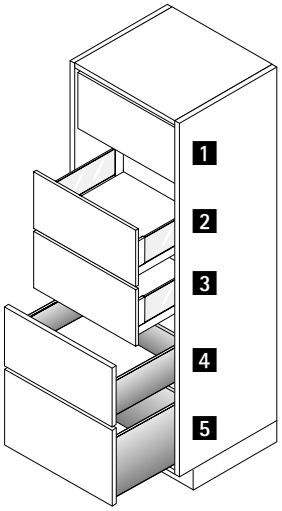

Приклад застосування

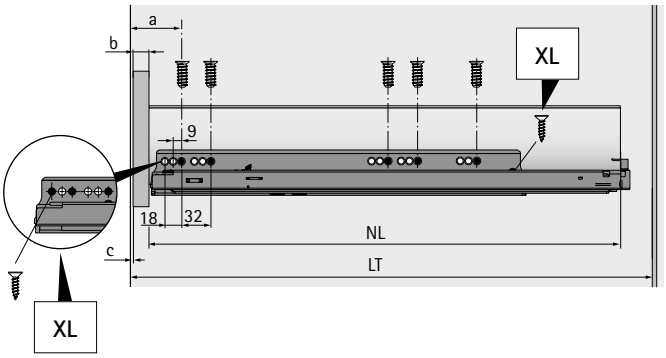

a = 37 + b + c + d

LT = NL + 5 + b + c + d

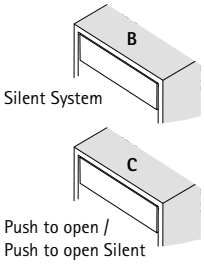

	B	C
d	- 1	3

Поз.	Застосування	дивіться сторінки
1	AvanTech YOU внутрішній короб із індивідуальною передньою панеллю Actro YOU / Quadro V6 YOU	348 - 355 386 - 395
2	AvanTech YOU Inlay внутрішній короб із індивідуальною передньою панеллю Actro YOU / Quadro V6 YOU	356 386 - 395
3	AvanTech YOU Inlay внутрішній короб із індивідуальною передньою панеллю Actro YOU / Quadro V6 YOU	356 386 - 395
4	AvanTech YOU внутрішній короб із індивідуальною передньою панеллю Actro YOU / Quadro V6 YOU	348 - 355 386 - 395
5	AvanTech YOU внутрішній короб із індивідуальною передньою панеллю Actro YOU / Quadro V6 YOU	348 - 355 386 - 395

Приклад застосування з вузькою нижньою секцією



- Висота корпусу макс. 750 мм
- Ширина корпусу з системою Silent System, мін. 120 мм
- Ширина корпусу макс. 300 мм
- Потрібні напрямні Actro YOU / Quadro YOU V6 зліва і справа, встановлені по діагоналі
- Також можливі інші конфігурації
- Загальне навантаження макс. 20 кг

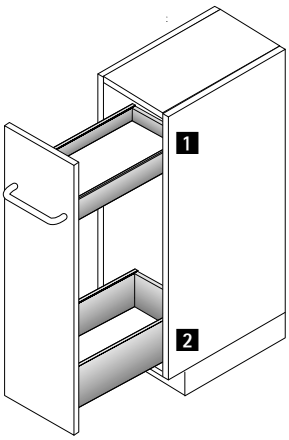

Приклад застосування

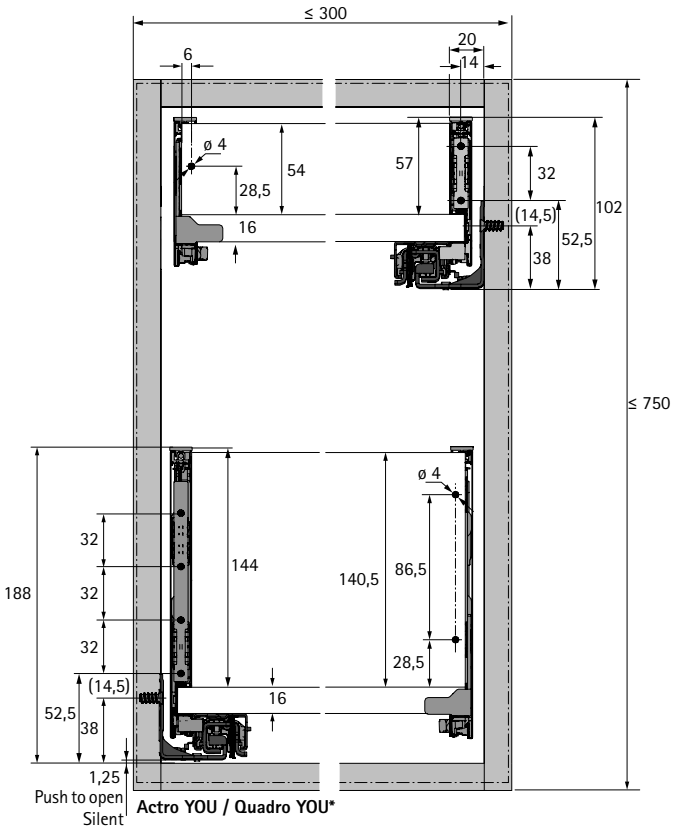

Поз.	Застосування	дивіться сторінки
1	AvanTech YOU шухляда Actro YOU / Quadro V6 YOU	336 - 347 386 - 395
2	AvanTech YOU короб Actro YOU / Quadro V6 YOU	348 - 355 386 - 395

Приклад застосування з високою секцією



- Оптимальне використання місця для зберігання
- Для індивідуальної висоти та ширини корпусу
- Рекомендовано для корпусів шириною 300 - 600 мм
- Також можливі інші конфігурації

Приклад застосування

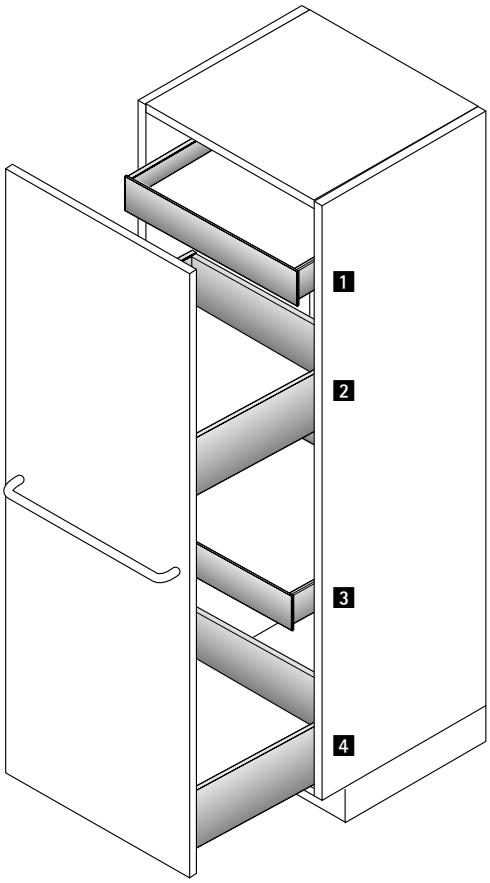

Поз.	Застосування	дивіться сторінки
1	AvanTech YOU внутрішня шухляда Actro YOU / Quadro V6 YOU	336 - 347 386 - 395
2	AvanTech YOU короб Actro YOU / Quadro V6 YOU	348 - 355 386 - 395
3	AvanTech YOU внутрішня шухляда Actro YOU / Quadro V6 YOU	336 - 347 386 - 395
4	AvanTech YOU короб Actro YOU / Quadro V6 YOU	348 - 355 386 - 395

Приклад застосування з шафою для зберігання



- Оптимальне використання місця для зберігання
- Для індивідуальної висоти та ширини корпусу
- Рекомендована ширина корпусу 450 - 1200 мм, ширина більше 600 мм з 2 дверцятами на завісах
- Рекомендована завіса: прихована завіса швидкого монтажу Sensys 8657i
- Також можливі інші конфігурації

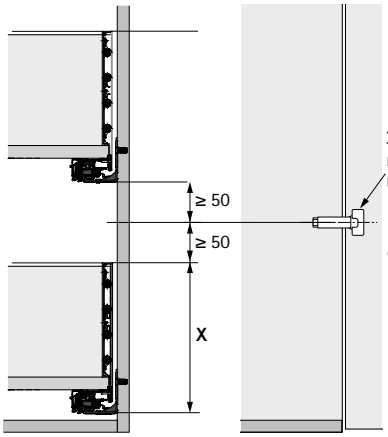

Приклад застосування

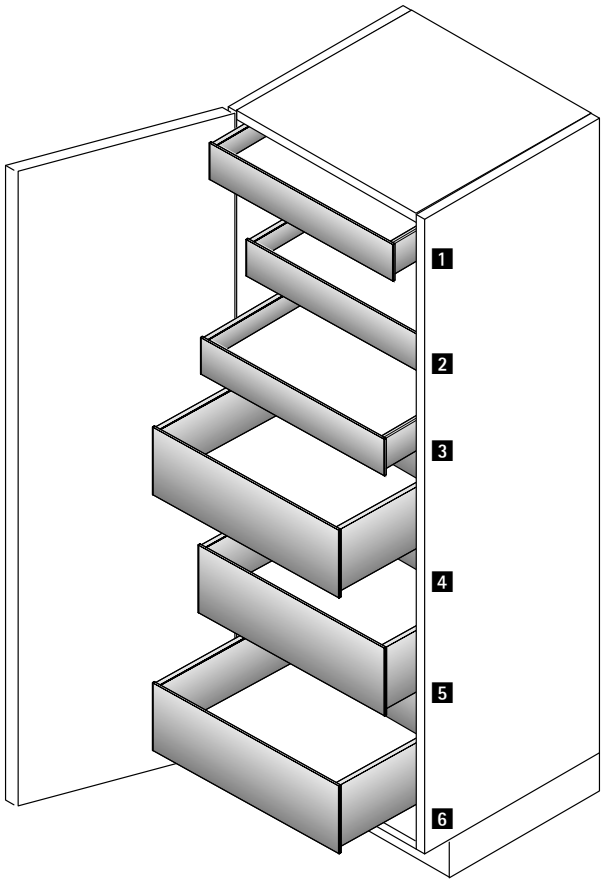

Поз.	Застосування	дивіться сторінки
1	AvanTech YOU внутрішня шухляда Actro YOU / Quadro V6 YOU	336 - 347 386 - 395
2	AvanTech YOU внутрішня шухляда Actro YOU / Quadro V6 YOU	336 - 347 386 - 395
3	AvanTech YOU внутрішня шухляда Actro YOU / Quadro V6 YOU	336 - 347 386 - 395
4	AvanTech YOU внутрішній короб Actro YOU / Quadro V6 YOU	348 - 355 386 - 395
5	AvanTech YOU внутрішній короб Actro YOU / Quadro V6 YOU	348 - 355 386 - 395
6	AvanTech YOU внутрішній короб Actro YOU / Quadro V6 YOU	348 - 355 386 - 395

Приклад використання шухляди з вирізом у дні



- Для використання простору під мийкою
- Також можливі інші конфігурації

Приклад застосування

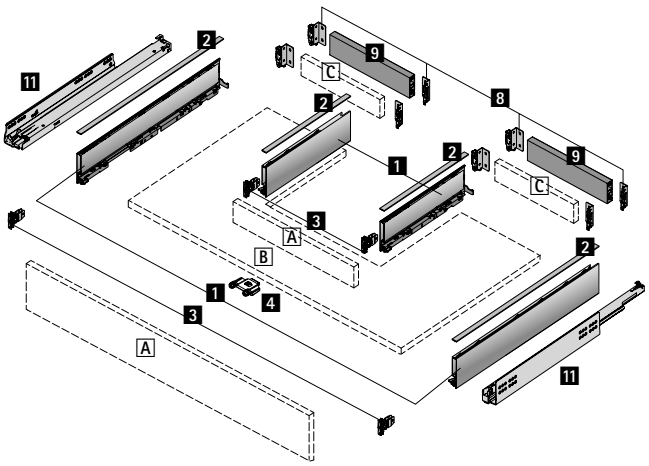

Поз.	Застосування	дивіться сторінки
1	Боковини AvanTech YOU, 2 шт, ліва та права	337 - 346
2	AvanTech YOU, декоративні профілі, 4 шт	378
3	AvanTech YOU, кріплення фасаду, 4 шт	337 - 346
4	Стабілізатор передньої панелі	337 - 346
5	Стабілізатор задньої стінки	337 - 346
8	AvanTech YOU, кріплення задньої стінки, 2 шт, ліве та праве	366
9	AvanTech YOU, профіль задньої стінки для нарізання в розмір, або C, дерев'яна задня стінка	366
11	Actro YOU / Quadro YOU V6	386 - 395
A	Передня панель	
B	Нижня панель (товщина матеріалу 16 мм)	
C	Дерев'яна задня стінка (товщина матеріалу 16 мм)	

Приклад використання шухляди з вирізом у дні

Планування / монтажні розміри

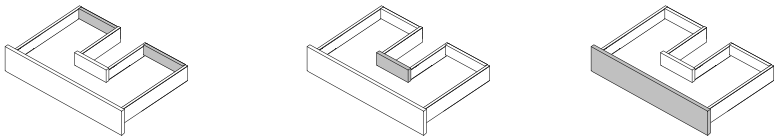

* Усі розміри ідентичні для Actro YOU та Quadro V6 YOU

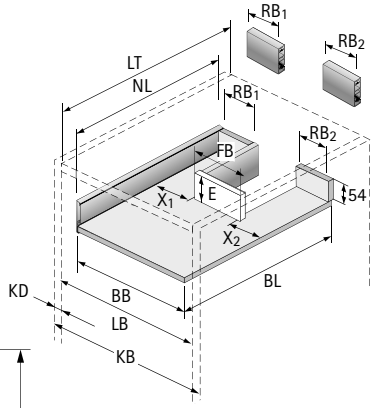

Приклад з висотою 101

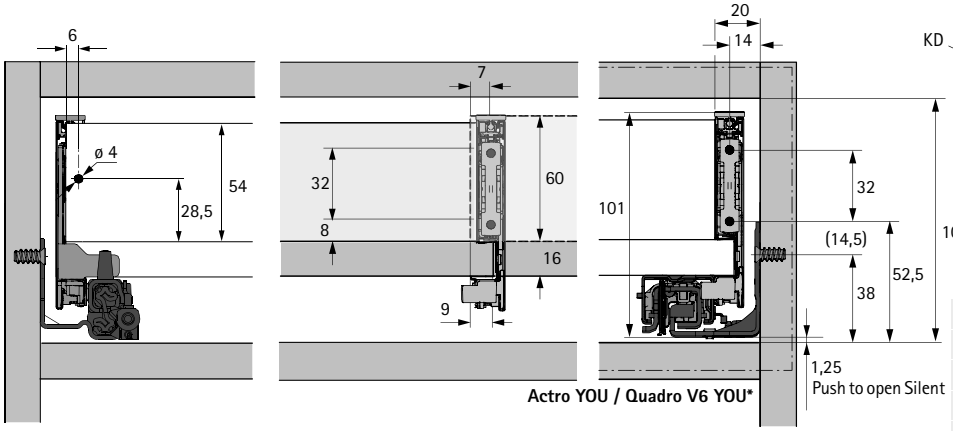

Actro YOU / Quadro V6 YOU*

BB Ширина нижньої панелі	KB Ширина корпуса	NL Номінальна довжина	LB Чиста внутрішня ширина
BL Довжина нижньої панелі	RB Ширина задньої стінки	KD Товщина матеріалу корпуса	FB Висота передньої панелі

Розміри	мм
BL	NL - 21
BB	LB - 24
RB1	X1
RB2	X2
E	≥ 60
FB	B - X1 - X2 + 18

Цокольна шухляда



Ідеальне поєднання регульованої по висоті опори та кріплення для цоколя:

- Цокольна шухляда розташована паралельно корпусу шафи
- Підходить для цоколя висотою 150 мм і більше
- Напрямні можна встановити пізніше
- Просте регулювання висоти від 145 до 172 мм
- Різні монтажні висоти з кроком 5 мм
- Також можна встановлювати поряд з кутовим або духовим блоком
- Навантажувальна здатність регульованої опори 75 кг / шт.
- Шухляда з макс. навантаженням 30 кг
- Алюмінієвий профіль можна вкоротити

Регульована по висоті опора з кріпленням для цокольних шухляд

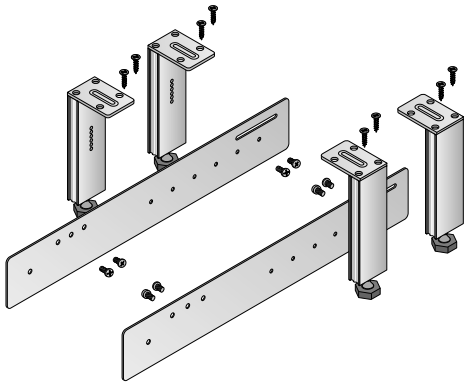

Комплект містить:

- Регульована опора, алюміній без покриття
- 2 напрямні профілі, сталь
- Матеріали для кріплення

Артикул	Упаковка
0 013 297	1 компл.

Схема встановлення

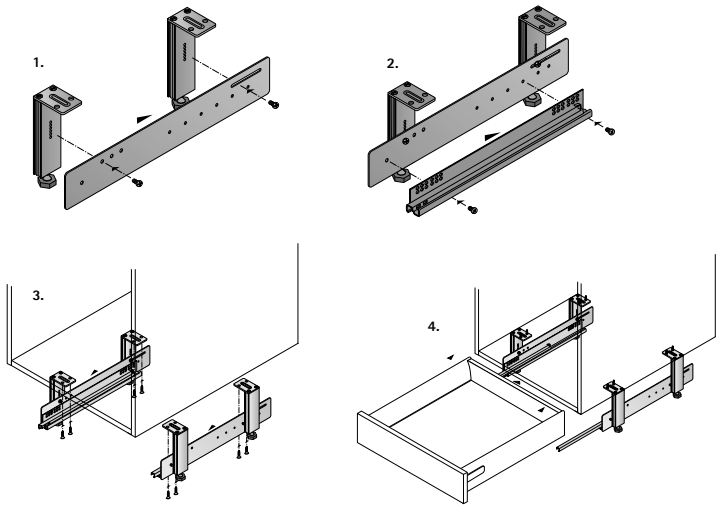

Додатково

- AvanTech YOU шухляда 336 - 347
- AvanTech YOU короб 348 - 355
- AvanTech YOU Inlay короб 356 - 359
- Варіанти задніх стінок 366 - 367
- Декоративні елементи / LED освітлення / Аксесуари 376 - 385
- Actro YOU / Quadro YOU V6 напрямні 386 - 395
- Push to open Silent 388 - 389 / 392 - 393
- Критерії якості 686

hettich.com/short/ 0c86nq

Цокольна шухляда

монтажні розміри

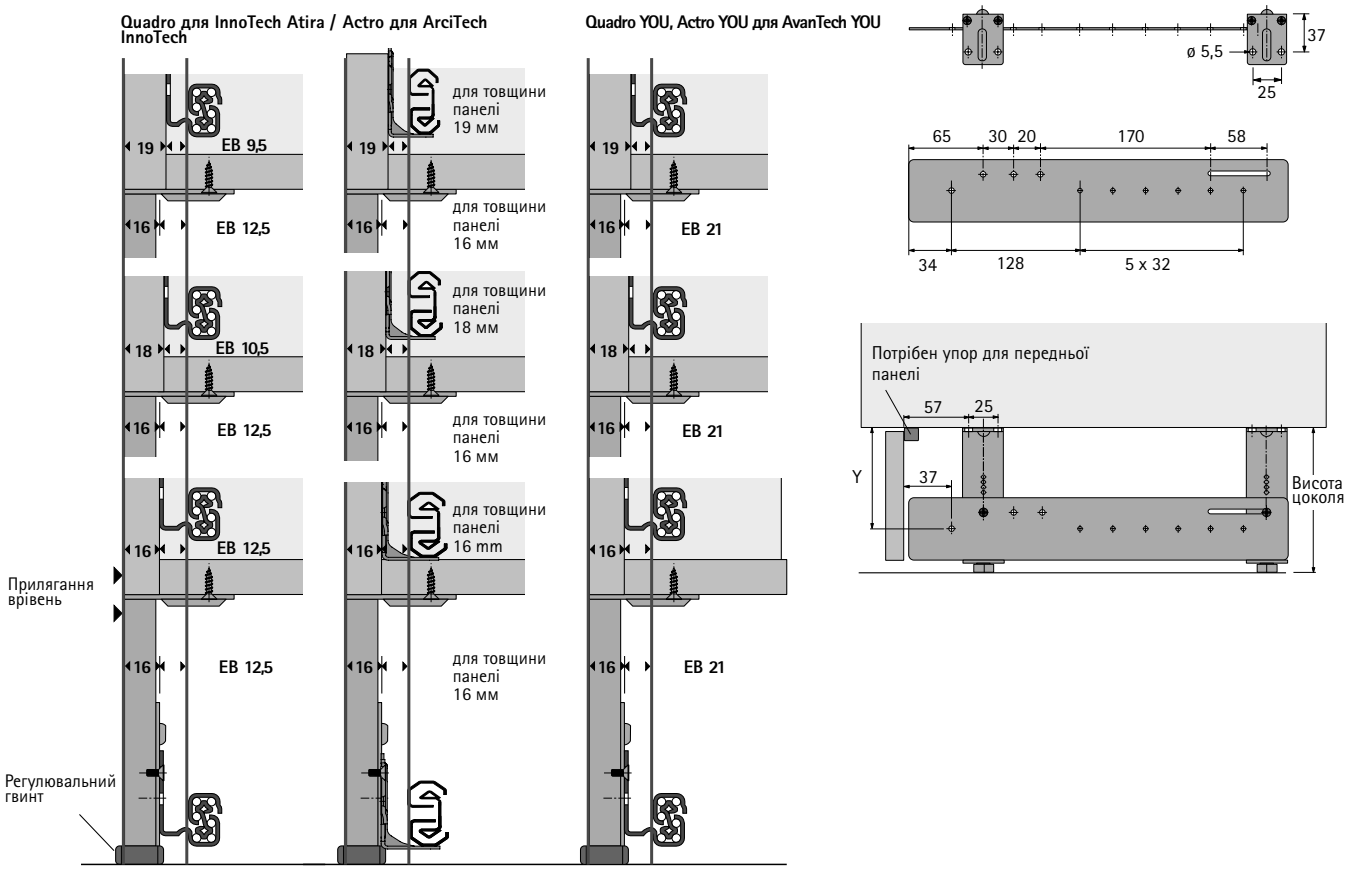

монтажні розміри

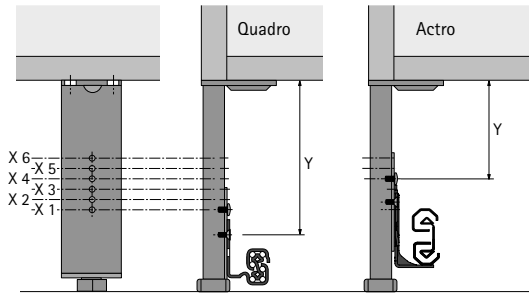

Точка кріплення	Розмір Y для висоти цоколя 150 мм
X 6	78.5
X 5	83.5
X 4	88.5
X 3	93.5
X 2	98.5
X 1	103.5

3 ArciTech, висота 94 мм: точка кріплення X 4 - X 6 використовується
3 ArciTech, висота 126 мм: точка кріплення X 4 - X 5 використовується
3 InnoTech Atira / InnoTech, висота 70 мм: точка кріплення X 1 - X 6 використовується
3 AvanTech YOU, висота 101 мм: точка кріплення X 2 - X 6 використовується


interzum
Award
High product quality
DESIGN
AWARD
2022
reddot winner 2022









AvanTech YOU зачаровує!

Система висувних шухляд AvanTech YOU забезпечує величезну гнучкість дизайну з точки зору кольору, форми та матеріалу, даючи вам ключ до успішного втілення ваших власних ідей дизайну меблів у реальність. З AvanTech YOU неймовірно легко втілити будь-які особисті мрії, які ви хочете відобразити в дизайні. Вирішувати вам. Прості зміни, за допомогою декоративного профіля або DesignCape викличуть підкреслену візуальну трансформацію. AvanTech YOU Inlay, елегантна шухляда зі скляною вставкою, усуває межі між простором і меблями та зосереджує увагу на дизайні.

Або ви можете прикрасити ваші шухляди новим фірмовим світлодіодним освітленням, щоб створити ще більший ефект «вау». Друк вашого логотипу на заглушці шухляди завершить ваш дизайн. За допомогою цієї універсальної системи ви можете дати волю власній уяві. З можливістю використання будь-яких обраних матеріалів ваші ідеї стають оригінальними рішеннями, які виділяються! Для використання у ванній кімнаті, вітальні чи кухні – ваші побажання легко задовольнити завдяки широкому асортименту цієї продукції та багатьом різноманітним способам створення меблів з індивідуальним виглядом.

New



Вже встановлено як стандарт!
Використовуйте багато різних способів формування та створення дизайну ваших меблів. Надайте своїм меблям бездоганний вигляд і швидко реагуйте на останні тенденції дизайну.
Виготовлені з перероблено пластику з алюмінієвим покриттям, ці гібридні Дизайн профілі створюють перспективність майбутнього, а також свідчать про високу якість: анодовані та лаковані в білому, сріблястому та антрацитовому кольорах бічних профілів шухляд або в матовій нержавіючій сталі.

2 B Гібридний Дизайн профіль

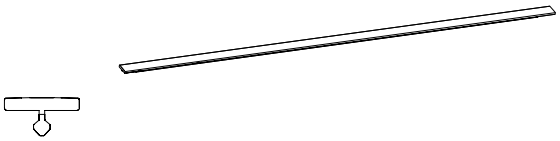

- Будь-який вибраний профіль для верхньої частини шухляди
- Для швидкого монтажу
- Перероблений пластик, покритий алюмінієм, анодований, або анодований лакований

Номінальна довжина, мм	Артикул / Колір			Упаковка		Упаковка
	срібло	білий	антрацит		матова нержавіюча сталь	
270	9 347 502	9 347 511	9 347 520	200 шт	9 347 484	100 шт
300	9 347 503	9 347 512	9 347 521	200 шт	9 347 485	100 шт
350	9 347 504	9 347 513	9 347 522	200 шт	9 347 486	100 шт
400	9 347 505	9 347 514	9 347 523	200 шт	9 347 487	100 шт
450	9 347 506	9 347 515	9 347 524	200 шт	9 347 488	100 шт
500	9 347 507	9 347 516	9 347 525	200 шт	9 347 489	100 шт
550	9 347 508	9 347 517	9 347 526	200 шт	9 347 490	100 шт
600	9 347 509	9 347 518	9 347 527	200 шт	9 347 491	100 шт
650	9 347 510	9 347 519	9 347 528	200 шт	9 347 492	100 шт

2 C Профіль для фіксації DesignCape

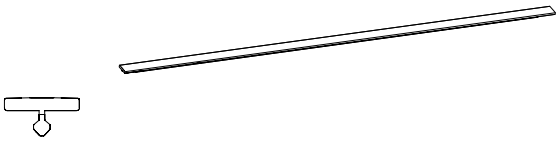

- Підтримка будь-яких обраних версій DesignCape
- Довжина 2000 мм
- Для швидкого монтажу
- Сірий пластик з клейкою стрічкою

Артикул	Упаковка
9 255 831	1 шт

Додатково

- AvanTech YOU шухляда 336 - 347
- AvanTech YOU короб 348 - 355
- AvanTech YOU Inlay короб 356 - 359
- Варіанти задніх стінок 366 - 367
- Декоративні елементи / LED освітлення / Аксесуари 376 - 385
- Actro YOU / Quadro YOU V6 напрямні 386 - 395
- Push to open Silent 388 - 389 / 392 - 393
- Критерії якості 686

hettich.com/short/1874ce



DesignCapes з анодованого алюмінію та під нержавіючу сталь можна використовувати для створення широкого спектру привабливих рішень навіть у стандартному асортименті.
Також платформа AvanTech YOU пропонує додаткові різноманітні можливості індивідуалізації, якщо ви віддаєте перевагу власним матеріалам і кольоровим тенденціям.

12 DesignCape

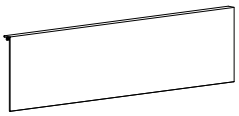

- Для швидкого монтажу
- Довжина 2000 мм
- Комплект містить:
- Алюмінієвий профіль
- Матеріали для кріплення

Номінальна висота, мм	Артикул / Колір					Упаковка
	алюміній	нержавіюча сталь	дубовий шпон	вигляд міді	вигляд бетону	
101	**9 257 643**	**9 257 647**	**9 283 217**	**9 283 218**	**9 283 219**	1 компл.
187	**9 257 645**	**9 257 649**	**9 283 221**	**9 283 223**	**9 283 224**	1 компл.

13 Брендова заглушка



- Доступно за запитом з будь-яким вибраним штампом або логотипом клієнта
- Для швидкого монтажу
- Пластик

Колір	Артикул	Упаковка
срібляста з логотипом Hettich	**9 257 703**	200 шт
біла з логотипом Hettich	**9 257 704**	200 шт
антрацит з логотипом Hettich	**9 257 705**	200 шт
срібло	**9 270 185**	200 шт
білий	**9 270 186**	200 шт
антрацит	**9 270 187**	200 шт

Додатково

- AvanTech YOU шухляда 336 - 347
- AvanTech YOU короб 348 - 355
- AvanTech YOU Inlay короб 356 - 359
- Варіанти задніх стінок 366 - 367
- Декоративні елементи / LED освітлення / Аксесуари 376 - 385
- Actro YOU / Quadro YOU V6 напрямні 386 - 395
- Push to open Silent 388 - 389 / 392 - 393
- Критерії якості 686

hettich.com/short/1874ce



- Приголомшливе акцентоване LED освітлення для AvanTech YOU, яке світить або в середину шухляди, або назовні
- Можна використовувати як опцію для системи висотою 101 / 139 / 187 / 251 мм
- Розсіяне світло, температура кольору 4000K
- 1 комплект на шухляду, включаючи 1 акумуляторну батарею
- Автоматичне підсвічування при відкриванні шухляди, вимикається при закриванні шухляди

14 A Декоративний профіль з LED освітленням

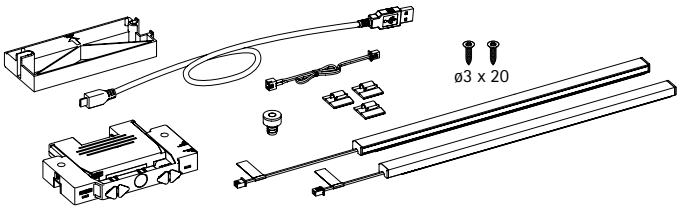

- Літій-іонний акумулятор
- Напруга 7.5 В постійного струму
- Ємність 2300 мАг
- Потужність 8.51 Вт/год
- Перезаряджається через micro USB
- Час зарядки прибл. 4 години із зарядним пристроєм 500 мА
- Додаткова загальна висота + 6 мм (більше стандартного DesignProfile): Для використання DesignProfile з LED освітленням, у поєднанні з фасадом внутрішньої шухляди, потрібне додаткове регулювання по висоті

Комплект містить:
- 2 комплекти LED ламп
- 1 магніт
- 1 акумуляторна батарея
- 1 тримач акумулятора, із самоклеючою стрічкою
- 1 адаптер для сталевої задньої стінки
- 3 тримачі кабелю, із самоклеючою стрічкою
- 1 кабель для зарядки, micro USB тип B
- 1 подовжувач кабелю
- Матеріали для кріплення

Номінальна довжина, мм	**Артикул / Колір**		Упаковка
	Антрацит	**Під нержавіючу сталь**	
270	**9 326 922**	**9 326 873**	1 компл.
300	**9 326 923**	**9 326 874**	1 компл.
350	**9 326 924**	**9 326 875**	1 компл.
400	**9 326 925**	**9 326 876**	1 компл.
450	**9 326 926**	**9 326 877**	1 компл.
500	**9 326 927**	**9 326 878**	1 компл.
550	**9 326 928**	**9 326 879**	1 компл.
600	**9 326 929**	**9 326 880**	1 компл.
650	**9 326 930**	**9 326 921**	1 компл.

Додатково

- AvanTech YOU шухляда 336 - 347
- AvanTech YOU короб 348 - 355
- AvanTech YOU Inlay короб 356 - 359
- Варіанти задніх стінок 366 - 367
- Декоративні елементи / LED освітлення / Аксесуари 376 - 385
- Actro YOU / Quadro YOU V6 напрямні 386 - 395
- Push to open Silent 388 - 389 / 392 - 393
- Критерії якості 686

hettich.com/short/892f59



- Приголомшливе акцентоване LED освітлення для AvanTech YOU
- За бажанням може бути дообладнано
- Розсіяне світло, температура кольору 4000K
- 1 комплект на шухляду, включаючи 1 акумуляторну батарею
- Автоматичне підсвічування при відкриванні шухляди, вимикається при закриванні шухляди

14 B LED освітлення для шухляд Inlay

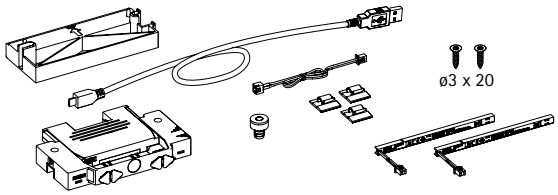

- Літій-іонний акумулятор
- Напруга 7.5 В постійного струму
- Ємність 2300 мАг
- Потужність 8.51 Вт/год
- Перезаряджається через micro USB
- Час зарядки прибл. 4 години із зарядним пристроєм 500 мА

Комплект містить:
- 2 комплекти LED ламп
- 1 магніт
- 1 акумуляторна батарея
- 1 тримач акумулятора, із самоклеючою стрічкою
- 1 адаптер для сталевої задньої стінки
- 3 тримачі кабелю, із самоклеючою стрічкою
- 1 кабель для зарядки, micro USB тип B
- 1 подовжувач кабелю
- Матеріали для кріплення

Артикул	Упаковка
9 305 747	1 компл.

Додатково

- AvanTech YOU шухляда 336 - 347
- AvanTech YOU короб 348 - 355
- AvanTech YOU Inlay короб 356 - 359
- Варіанти задніх стінок 366 - 367
- Декоративні елементи / LED освітлення / Аксесуари 376 - 385
- Actro YOU / Quadro YOU V6 напрямні 386 - 395
- Push to open Silent 388 - 389 / 392 - 393
- Критерії якості 686

hettich.com/short/892f59

New



Відмінний базовий блок – доступ із задоволенням.
Повністю синхронізований цикл відкривання лише одним рухом руки.
Магія - і сама простота.

- Безперешкодний доступ до шухляди у повному обсязі кожного разу, коли її відкривають.
- Лише коли її витягнути до кінця, внутрішня шухляда відкриється - ніби за помахом чарівної палички.
- Немає необхідності встановлювати або постійно працювати з будь-яким додатковим фіксатором на передній панелі: немає непотрібних ручних дій, немає шуму від контакту з передньою панеллю.
- Ідеально підходить для чутливих матеріалів.
- Безінструментальне регулювання циклу руху, вибраного для певної номінальної довжини шухляди та відстані між шухлядами.

Синхронний доступ, базовий комплект

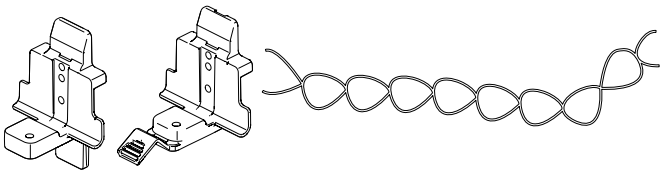

- Забезпечує синхронне відкривання шухляд
- Для дерев'яної, алюмінієвої або сталевої задньої панелі

Комплект містить:

- 1 кріплення для задній панелі для висувного короба, пластик
- 1 кріплення для задній панелі для внутрішньої шухляди, пластик
- 1 з'єднувальний кабель, нейлон
- Матеріали для кріплення

Артикул	Упаковка
9 345 018	1 компл.

Схема встановлення

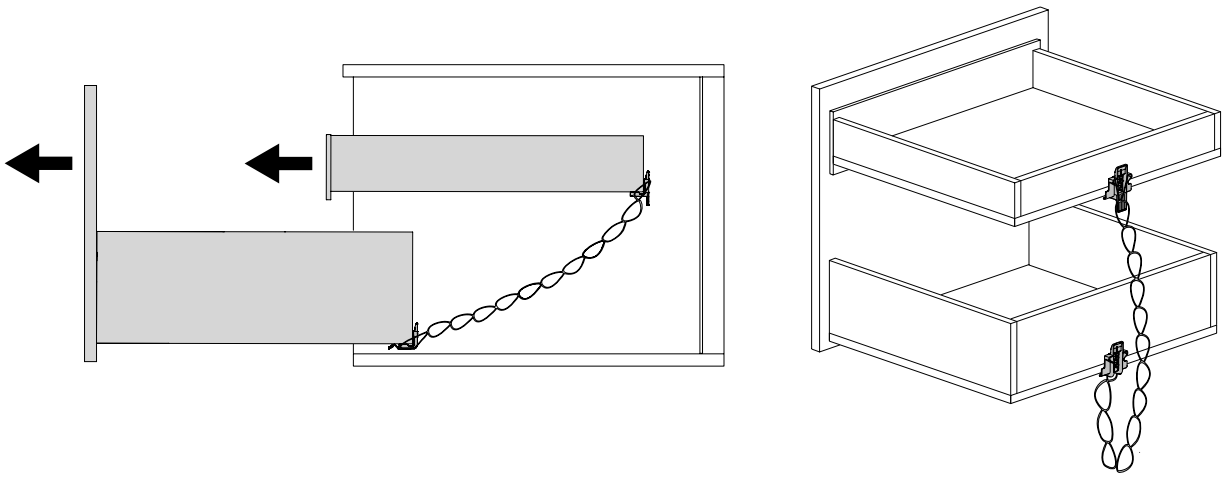

Додатково

- AvanTech YOU шухляда 336 - 347
- AvanTech YOU короб 348 - 355
- AvanTech YOU Inlay короб 356 - 359
- Варіанти задніх стінок 366 - 367
- Декоративні елементи / LED освітлення / Аксесуари 376 - 385
- Actro YOU / Quadro YOU V6 напрямні 386 - 395
- Push to open Silent 388 - 389 / 392 - 393
- Критерії якості 686

hettich.com/short/3jsqxiz

З'єднувач для передньої панелі товщиною від 10 мм



- Для передньої панелі товщиною від 10 мм
- Муфта для оптимального кріплення до м'яких матеріалів (МДФ поперечна міцність на розрив > 0,6 Н/мм^2, поперечна міцність ДСП > 0,45 Н/мм^2)
- Самонарізні шурупи для оптимальної фіксації у твердих матеріалах (наприклад, матеріал із твердою поверхнею, природний камінь, пластик, кераміка)
- Використання зі стандартними кріпленнями передньої панелі
- Спосіб кріплення має відповідати типу та якості матеріалу і перевірений на надійність кріплення

З'єднувач для передньої панелі товщиною від 10 мм

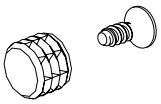

Комплект містить:
- 10 муфт, ø 10 x 8 мм
- 10 саморізів ø 3.5 x 16 мм

Артикул	Упаковка
9 268 149	1 компл.

Схема встановлення

Плитний матеріал, МДФ

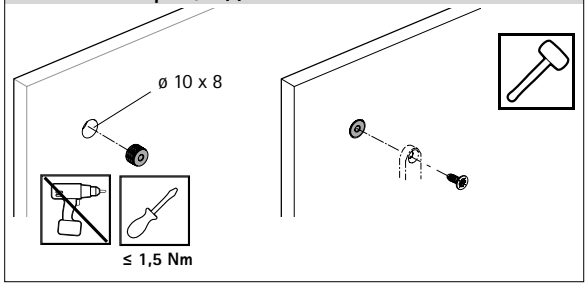

HPL, пластик, кераміка

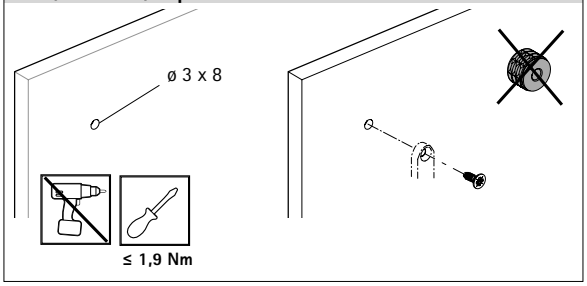

Спосіб кріплення має відповідати типу та якості матеріалу і перевірений на надійність кріплення.

Додатково

- AvanTech YOU шухляда 336 - 347
- AvanTech YOU короб 348 - 355
- AvanTech YOU Inlay короб 356 - 359
- Варіанти задніх стінок 366 - 367
- Декоративні елементи / LED освітлення / Аксесуари 376 - 385
- Actro YOU / Quadro YOU V6 напрямні 386 - 395
- Push to open Silent 388 - 389 / 392 - 393
- Критерії якості 686

hettich.com/short/c4a03a

4 A Стабілізатор передньої панелі

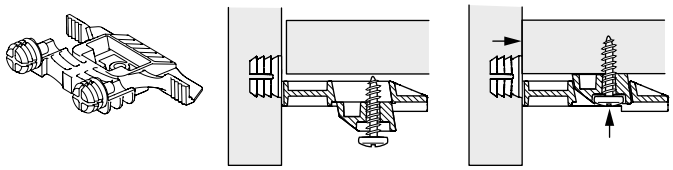

- Для стабілізації широких та/або високих передніх панелей
- Рекомендується для використання в корпусі шириною 600 мм і більше та / або висотою передньої панелі 450 мм і більше
- Можна використовувати на фасадах товщиною 10 мм і більше – глибина свердління 8 мм
- Встановлюється за допомогою розтискних муфт
- Після закручування фасад автоматично притягується до дна шухляди
- Бічні та вертикальні регулювання можна виконати, не відкручуючи гвинт
- Пластик антрацит

Артикул	Упаковка
9 321 561	150 шт

Скляна вставка для боковини шухляди Inlay



- Прозоре скло, 10 мм, одна довга сторона полірована

Номінальна довжина, мм	Артикул	Упаковка
350	9 283 178	1 компл.
400	9 283 179	1 компл.
450	9 283 180	1 компл.
500	9 283 181	1 компл.
550	9 283 182	1 компл.
600	9 283 183	1 компл.
650	9 283 184	1 компл.

Скляна вставка для внутрішньої передньої панелі

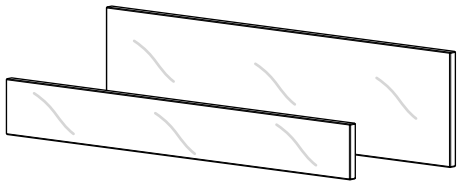

- Для індивідуальної внутрішньої передньої панелі на половину висоти (66 мм) або повну висоту (130 мм)
- Прозоре скло 10 мм, одна довга сторона полірована

Ширина корпусу мм	Арт. / Висота мм		Упаковка
	66	130	
450	9 283 228	9 283 233	1 шт
600	9 283 229	9 283 235	1 шт
900	9 283 231	9 283 237	1 шт
1200	9 283 232	9 283 238	1 шт

Гвинти прямого кріплення

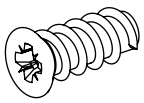

- Потайна головка
- Гвинт Pozidrive
- Сталь

Розміри мм	Покриття	**Артикул**	Упаковка
ø 6 x 14	нікельований	**9 137 114**	200 шт
ø 6.3 x 14	оцинкований	**0 051 265**	200 шт

Шурупи для ДСП, потайна головка

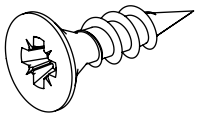

- Потайна головка
- Гвинт Pozidrive
- Сталь

Розміри мм	Покриття	**Артикул**	Упаковка
ø 3.5 x 16	нікельований	**0 071 925**	200 шт
ø 4 x 16	нікельований	**0 010 085**	200 шт

Шурупи для ДСП, кругла головка

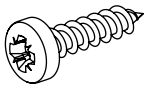

- Самонарізний
- Гвинт Pozidrive
- Сталь

Розміри мм	Покриття	**Артикул**	Упаковка
ø 3.5 x 6.5	оцинкований	**9 278 225**	200 шт
ø 3.5 x 12	оцинкований	**0 045 167**	200 шт
ø 3.5 x 20	оцинкований	**0 045 168**	200 шт
ø 3.5 x 30	оцинкований	**9 278 224**	200 шт

Самонарізний гвинт, кругла головка

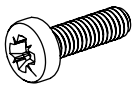

- Самонарізний
- Гвинт Pozidrive
- Сталь

Розміри мм	Покриття	**Артикул**	Упаковка
ø 3.5 x 12	оцинкований	**9 279 197**	200 шт

Дистанційний профіль

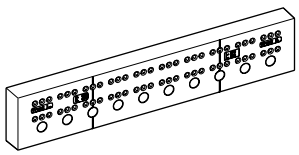

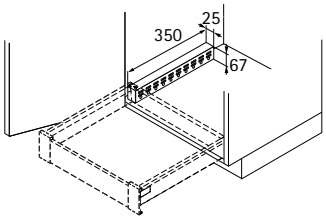

- Для компенсації виступу дверей / завіси
- Навантаження макс. 20 кг
- пластик

Порада:
- Застосування, AvanTech YOU / Actro YOU, макс. NL 600 мм
- Застосування, дерев'яна шухляда / FR, макс. NL 350 мм
- Застосування, дерев'яна шухляда / KA 4532, макс. NL 500 мм

Колір	**Артикул**	Упаковка
білий	**9 135 703**	1 шт
антрацит	**9 269 724**	1 шт

- **Actro YOU напрямні для шухляд із системою Silent System, опціонально доступні з Push to open Silent**
- **Класи навантаження XS (10 кг) / L (40 кг) / XL (70 кг)**

11 A Actro YOU напрямні для шухляд із системою Silent System

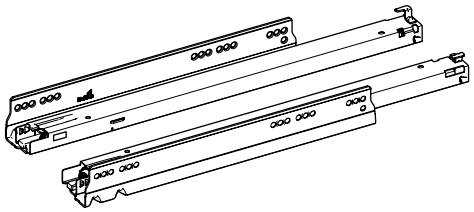

- Напрямні повного висування для шухляд системи AvanTech YOU або дерев'яних шухляд з фіксаторами
- Інтегрована **Silent System**
- Опціонально: Push to open Silent
- Класи навантаження XS (10 кг) / L (40 кг) / XL (70 кг)
- Навантажувальна здатність відповідно до EN 15338, Level 3
- Оцинкована сталь

Номінальна довжина, мм	**Артикул зліва і справа**	Упаковка	**Артикул / Сторона кріплення зліва**	**справа**	Упаковка
Клас навантаження XS (10 кг)					
270	**9 318 154**	1 пара	**9 318 145**	**9 318 146**	10 шт
300	**9 318 156**	1 пара	**9 318 147**	**9 318 148**	10 шт
350	**9 318 160**	1 пара	**9 318 149**	**9 318 150**	10 шт
Клас навантаження L (40 кг)					
270	**9 318 186**	1 пара	**9 318 167**	**9 318 170**	10 шт
300	**9 318 187**	1 пара	**9 318 171**	**9 318 172**	10 шт
350	**9 318 188**	1 пара	**9 318 173**	**9 318 174**	10 шт
400	**9 318 190**	1 пара	**9 318 175**	**9 318 176**	10 шт
450	**9 318 191**	1 пара	**9 318 177**	**9 318 178**	10 шт
500	**9 318 192**	1 пара	**9 318 179**	**9 318 180**	10 шт
550	**9 318 194**	1 пара	**9 318 181**	**9 318 182**	10 шт
600	**9 318 196**	1 пара	**9 318 183**	**9 318 184**	10 шт
Клас навантаження XL (70 кг)					
450	**9 318 215**	1 пара	**9 318 198**	**9 318 199**	10 шт
500	**9 318 216**	1 пара	**9 318 201**	**9 318 203**	10 шт
550	**9 318 217**	1 пара	**9 318 208**	**9 318 209**	10 шт
600	**9 318 218**	1 пара	**9 318 211**	**9 318 212**	10 шт
650	**9 318 219**	1 пара	**9 318 213**	**9 318 214**	5 шт

Регулювання по глибині

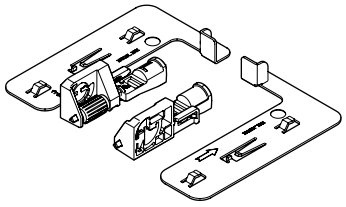

- Монтаж та регулювання без інструментів до +/- 2 мм
- Для опціонального використання з внутрішніми передніми панелями
- Сталь, сірий пластик

Комплект містить:
- 2 регулятора глибини
- 2 активатора

Артикул	Упаковка
9 257 706	1 компл.

Додатково

- AvanTech YOU шухляда 336 - 347
- AvanTech YOU короб 348 - 355
- AvanTech YOU Inlay короб 356 - 359
- Варіанти задніх стінок 366 - 367
- Декоративні елементи / LED освітлення / Аксесуари 376 - 385
- Push to open Silent 388 - 389 / 392 - 393
- Критерії якості 686

hettich.com/short/45025e

AvanTech YOU система шухляд з подвійними боковинами

- **Actro YOU напрямні для шухляд із системою Silent System, опціонально доступні з Push to open Silent**
- **Класи навантаження XS (10 кг) / L (40 кг) / XL (70 кг)**

Поздовжній перетин

AvanTech YOU Шухляда / короб

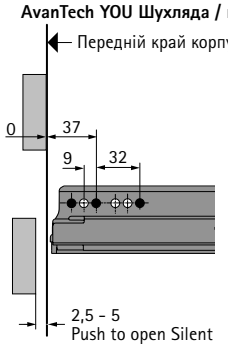

AvanTech YOU Внутрішня шухляда / внутрішній короб

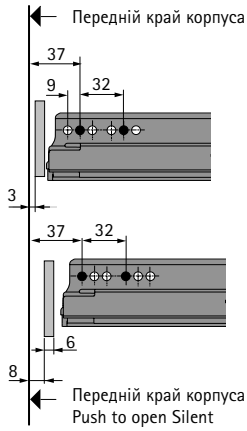

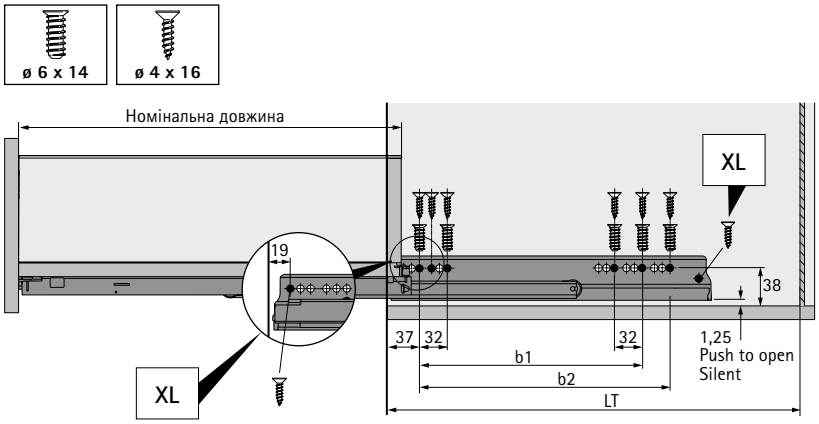

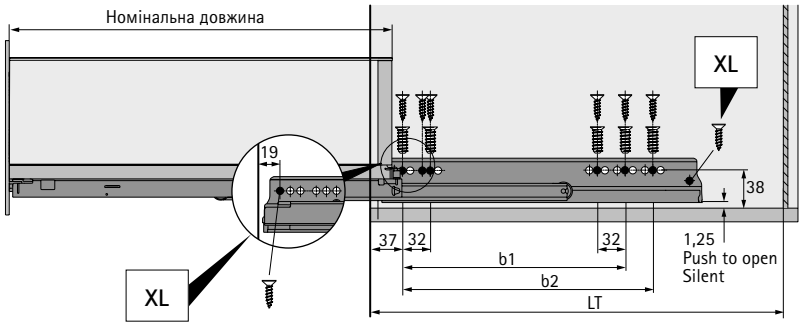

Монтажні розміри для Actro YOU з системою Silent System / Push to open Silent

Номінальна довжина, мм	Відстань між отворами b1 мм	Відстань між отворами b2 мм	Шухляда / короб Мінімальна глибина корпусу LT мм	Внутрішня шухляда / внутрішній короб Мінімальна глибина корпусу LT мм	Внутрішня шухляда / внутрішній короб Push to open Silent Мінімальна глибина корпусу LT мм
270	160		273	282	291
300	160		303	312	321
350	224		353	362	371
400	224		403	412	421
450	256	288	453	462	471
500	256	320	503	512	521
550	256	320	553	562	571
600	256	320	603	612	621
650	256	416	653	662	671

YOU фіксатор

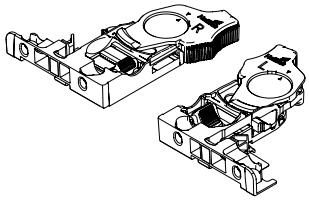

- Для використання з Actro YOU з дерев'яними шухлядами
- Регулювання по висоті до + 3 мм
- Пластик антрацит

Сторона кріплення	**Артикул**	Упаковка
зліва і справа	**9 320 320**	5 пар
зліва	**9 320 331**	100 шт
справа	**9 320 332**	100 шт

▸ Push to open Silent система відкривання для Actro YOU

Push to open Silent системи відкривання

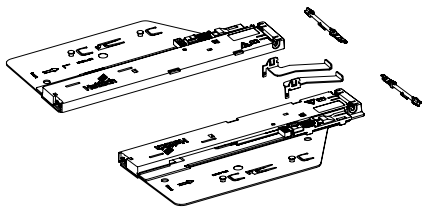

- Для оптимальної продуктивності та активації рекомендується встановити додаткову функцію синхронізації

Комплект містить:
- 1 Push to open Silent механізм, лівий та правий
- 1 активатор, лівий та правий
- 2 адаптера для синхронізації

Загальна вага кг	Клас навантаження Actro	Номінальна довжина, мм	**Артикул**	Упаковка
< 10	XS (10 кг)	270 - 350	**9 257 890**	1 компл.
8 - 20	L (40 кг)	270 - 600	**9 257 891**	1 компл.
10 - 40	L (40 кг)	350 - 600	**9 257 892**	1 компл.
20 - 70	XL (70 кг)	450 - 650	**9 257 893**	1 компл.

Рекомендація для шухляди (приблизна висота передньої панелі до 150 мм, мале навантаження)*

Номінальна довжина, мм	Номінальна ширина мм 275	300	350	400	500	600	700	800	900	1000	1100	1200
270												
300												
350												
400												
450												
500												
550												
650												

Рекомендація для шухляди / короба (приблизна висота передньої панелі до 300 мм, середнє навантаження)*

Номінальна довжина, мм	Номінальна ширина мм 275	300	350	400	500	600	700	800	900	1000	1100	1200
270												
300												
350												
400												
450												
500												
550												
650												

Рекомендація для шухляди / короба (приблизна висота передньої панелі до 300 мм, велике навантаження, наприклад, стопки тарілок)*

Номінальна довжина, мм	Номінальна ширина мм 275	300	350	400	500	600	700	800	900	1000	1100	1200
270												
300												
350												
400												
450												
500												
550												
650												

Арт. Push to open Silent:	**9 257 890**	**9 257 891**	**9 257 892**	**9 257 893**

* Рекомендації щодо застосувань (передня панель 19 мм ДСП, нормальне побутове завантаження), будь ласка, зверніться до нашого онлайн-конфігуратора, щоб отримати більш точні рекомендації щодо вибраних замовником розмірів та матеріалів передньої панелі.

Опціональна синхронізація для Push to open Silent

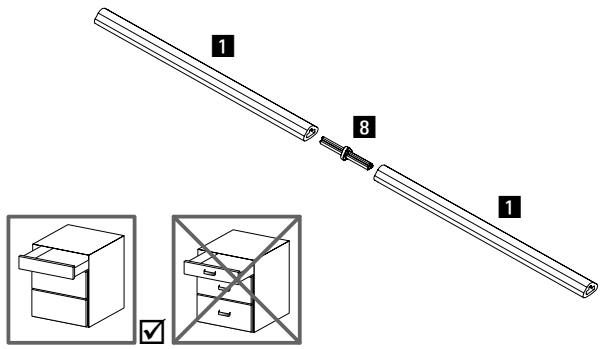

Штанга для синхронізації:
- Для нарізання в розмір, довжина 2000 мм
- Алюміній, анодований

З'єднувач:
- Для подовження штанги синхронізації / оптимізації відходів штанги синхронізації
- Пластик, сірий

Найменування	Артикул	Упаковка
1 Штанга для синхронізації	**9 236 718**	100 шт
8 З'єднувач	**9 221 295**	20 шт

Опціональна мультісинхронізація для Push to open Silent

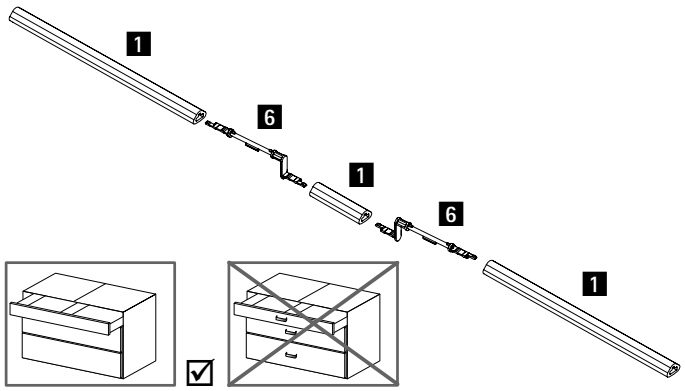

- Рекомендується використовувати в поєднанні з двома шухлядами, з'єднаними однією передньою панеллю
- Алюміній, анодований, сірий пластик

Найменування	Артикул	Упаковка
1 Штанга для синхронізації	**9 236 718**	100 шт
6 Push to open Silent мультисинхронізаційний адаптер	**9 278 452**	20 шт

Гнучкий адаптер для Push to open Silent синхронізації

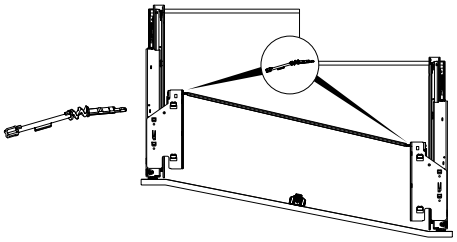

- Для використання в поєднанні із кутовими або вигнутими фронтальними частинами
- Зміщення макс. 150 мм
- Кут на штанзі синхронізації макс. 25°
- Замінює адаптер для синхронізації в наборі Push to open Silent

Артикул	Упаковка
9 262 213	20 шт

Дефлектор для Push to open Silent синхронізації

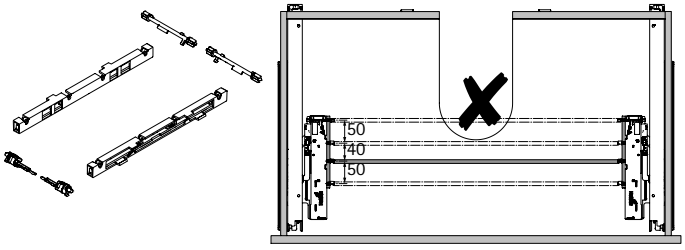

- Для використання, напр. з U-подібними вирізами в дні
- Дозволяє синхронізувати в 3 різних положеннях глибини

Комплект містить:
- 2 корпуси з попередньо встановленою дефлекторною планкою
- 2 адаптера для блоку Push to open
- 2 адаптера для синхронізації

Артикул	Упаковка
9 278 453	1 компл.

Додатково

- AvanTech YOU шухляда 336 - 347
- AvanTech YOU короб 348 - 355
- AvanTech YOU Inlay короб 356 - 359
- Варіанти задніх стінок 366 - 367
- Декоративні елементи / LED освітлення / Аксесуари 376 - 385
- Actro YOU / Quadro YOU V6 напрямні 386 - 395
- Push to open Silent 388 - 389 / 392 - 393
- Критерії якості 686

hettich.com/short/370f63

11 B Quadro YOU V6 із системою Silent System напрямні для шухляд

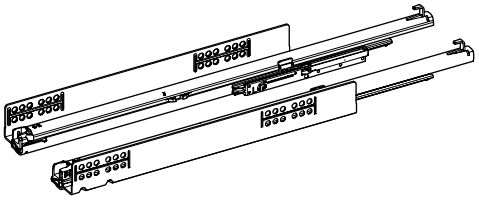

- Напрямні повного висування для шухляд системи AvanTech YOU або дерев'яних шухляд з фіксаторами
- Інтегрована **Silent System**
- Опціонально: Push to open Silent
- Опціонально: синхронізація / мультісинхронізація для Push to open Silent
- Класи навантаження XS (10 кг) / M (30 кг)
- Навантажувальна здатність відповідно до EN 15338, Level 3
- Оцинкована сталь

Номінальна довжина, мм	**Артикул зліва і справа**	Упаковка	**Артикул / Сторона кріплення зліва**	**справа**	Упаковка
Клас навантаження XS (10 кг)					
270	**9 256 953**	1 пара	**9 256 944**	**9 256 945**	20 шт
300	**9 256 954**	1 пара	**9 256 946**	**9 256 947**	20 шт
350	**9 256 956**	1 пара	**9 256 950**	**9 256 951**	20 шт
Клас навантаження M (30 кг)					
270	**9 256 883**	1 пара	**9 256 854**	**9 256 855**	20 шт
300	**9 256 884**	1 пара	**9 256 856**	**9 256 857**	20 шт
350	**9 256 886**	1 пара	**9 256 860**	**9 256 861**	20 шт
400	**9 256 888**	1 пара	**9 256 864**	**9 256 865**	20 шт
450	**9 256 890**	1 пара	**9 256 868**	**9 256 869**	20 шт
500	**9 256 892**	1 пара	**9 256 872**	**9 256 873**	20 шт
550	**9 256 894**	1 пара	**9 256 876**	**9 256 877**	20 шт
600	**9 256 896**	1 пара	**9 256 880**	**9 256 881**	20 шт

Додатково

- AvanTech YOU шухляда 336 - 347
- AvanTech YOU короб 348 - 355
- AvanTech YOU Inlay короб 356 - 359
- Варіанти задніх стінок 366 - 367
- Декоративні елементи / LED освітлення / Аксесуари 376 - 385
- Push to open Silent 388 - 389 / 392 - 393
- Критерії якості 686

hettich.com/short/45025e

AvanTech YOU система шухляд з подвійними боковинами

- **Quadro YOU V6 напрямні для шухляд із системою Silent System, опціонально доступні з Push to open Silent**
- **Класи навантаження XS (10 кг) / M (30 кг)**

Поздовжній перетин

AvanTech YOU Шухляда / короб

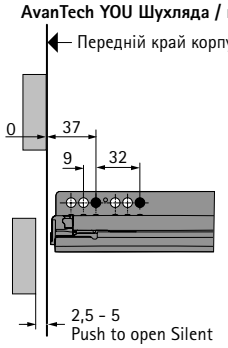

AvanTech YOU Внутрішня шухляда / внутрішній короб

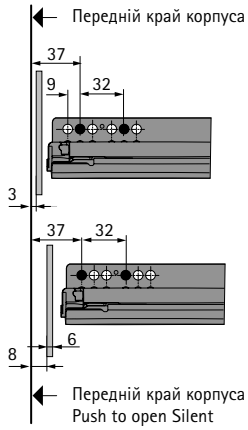

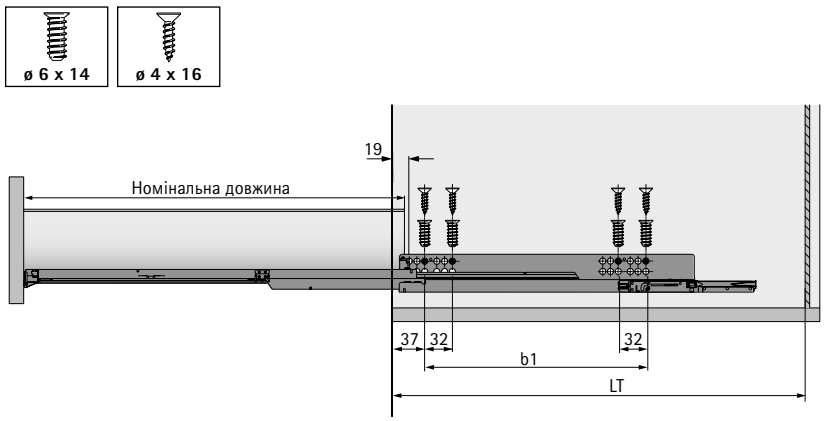

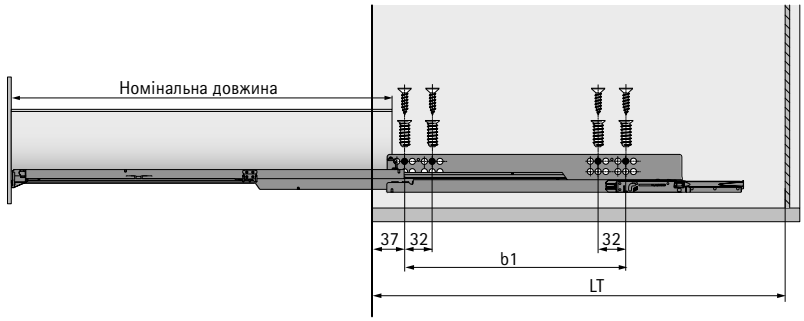

Монтажні розміри для Quadro YOU V6 з системою Silent System / Push to open Silent

Номінальна довжина, мм	Відстань між отворами b1 мм	Шухляда / короб Мінімальна глибина корпусу LT мм	Внутрішня шухляда / внутрішній короб Мінімальна глибина корпусу LT мм	Внутрішня шухляда / внутрішній короб Push to open Silent Мінімальна глибина корпусу LT мм
270	160	273	282	291
300	160	303	312	321
350	224	353	362	371
400	224	403	412	421
450	256	453	462	471
500	256	503	512	521
550	256	553	562	571
600	256	603	612	621

YOU фіксатор

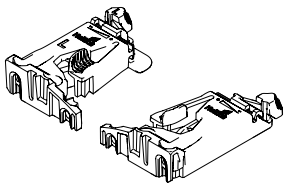

- Для використання з Quadro V6 YOU та Quadro 25 YOU з дерев'яними шухлядами
- Регулювання по висоті до + 3 мм
- Пластик антрацит

Порада:
- Заглушка для висувних полиць замовляється окремо

Сторона кріплення	**Артикул**	Упаковка
зліва і справа	**9 257 262**	5 пар
зліва	**9 257 260**	100 шт
справа	**9 257 261**	100 шт

▸ Push to open Silent система відкривання для Quadro YOU V6

Push to open Silent системи відкривання

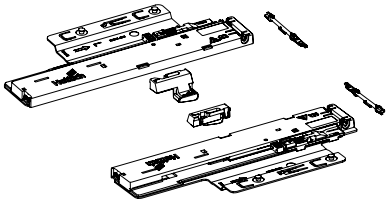

- Для оптимальної продуктивності та активації рекомендується встановити додаткову функцію синхронізації

Комплект містить:
- 1 Push to open Silent механізм, лівий та правий
- 1 активатор, лівий та правий
- 2 адаптера для синхронізації

Загальна вага кг	Клас навантаження для Quadro	Номінальна довжина, мм	**Артикул**	Упаковка
< 10	XS (10 кг)	270 - 350	**9 257 894**	1 компл.
8 - 20	M (30 кг)	270 - 600	**9 257 895**	1 компл.
10 - 30	M (30 кг)	350 - 600	**9 257 896**	1 компл.

Рекомендація для шухляди (приблизна висота передньої панелі до 150 мм, мале навантаження)*

Номінальна довжина, мм	Номінальна ширина мм 275	300	350	400	450	500	550	600	700	800	900	1000	1200
270													
300													
350													
400													
450													
500													
550													
600													

Рекомендація для шухляди / короба (приблизна висота передньої панелі до 300 мм, середнє навантаження)*

Номінальна довжина, мм	Номінальна ширина мм 275	300	350	400	450	500	550	600	700	800	900	1000	1200
270													
300													
350													
400													
450													
500													
550													
600													

Рекомендація для шухляди / короба (приблизна висота передньої панелі до 300 мм, велике навантаження, наприклад, стопки тарілок)*

Номінальна довжина, мм	Номінальна ширина мм 275	300	350	400	450	500	550	600	700	800	900	1000	1200
270													
300													
350													
400													
450													
500													
550													
600													

Арт. Push to open Silent:	**9 257 894**	**9 257 895**	**9 257 896**

* Рекомендації щодо застосувань (передня панель 19 мм ДСП, нормальне побутове завантаження), будь ласка, зверніться до нашого онлайн-конфігуратора, щоб отримати більш точні рекомендації щодо вибраних замовником розмірів та матеріалів передньої панелі.

Опціональна синхронізація для Push to open Silent

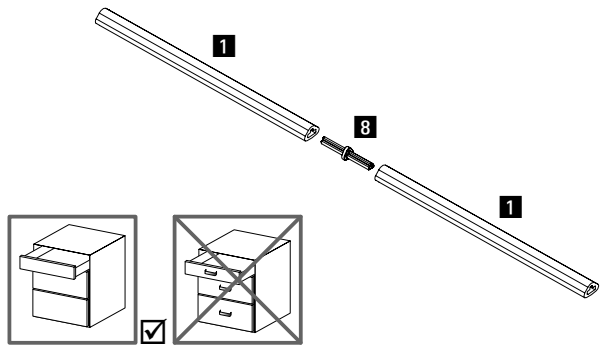

Штанга для синхронізації:
- Для нарізання в розмір, довжина 2000 мм
- Алюміній, анодований

З'єднувач:
- Для подовження штанги синхронізації / оптимізації відходів штанги синхронізації
- Пластик, сірий

Найменування	Артикул	Упаковка
1 Штанга для синхронізації	**9 236 718**	100 шт
8 З'єднувач	**9 221 295**	20 шт

Опціональна мультісинхронізація для Push to open Silent

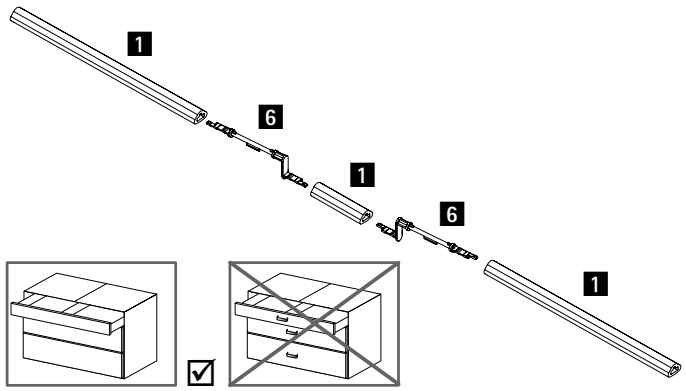

- Для двох шухляд, з'єднаних однією передньою панеллю
- Алюміній, анодований, сірий пластик

Найменування	Артикул	Упаковка
1 Штанга для синхронізації	**9 236 718**	100 шт
6 Push to open Silent мультисинхронізаційний адаптер	**9 278 452**	20 шт

Гнучкий адаптер для Push to open Silent синхронізації

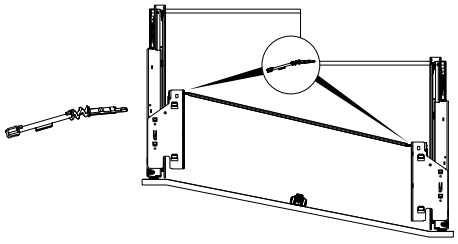

- Для використання в поєднанні із кутовими або вигнутими фронтальними частинами
- Зміщення макс. 150 мм
- Кут на штанзі синхронізації макс. 25°
- Замінює адаптер для синхронізації в наборі Push to open Silent

Артикул	Упаковка
9 262 213	20 шт

Дефлектор для Push to open Silent синхронізації

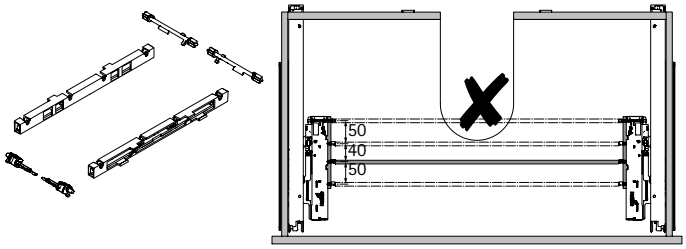

- Для використання, напр. з U-подібними вирізами в дні
- Дозволяє синхронізувати в 3 різних положеннях глибини

Комплект містить:
- 2 корпуси з попередньо встановленою дефлекторною планкою
- 2 адаптера для блоку Push to open
- 2 адаптера для синхронізації

Артикул	Упаковка
9 278 453	1 компл.

Додатково

- AvanTech YOU шухляда 336 - 347
- AvanTech YOU короб 348 - 355
- AvanTech YOU Inlay короб 356 - 359
- Варіанти задніх стінок 366 - 367
- Декоративні елементи / LED освітлення / Аксесуари 376 - 385
- Actro YOU / Quadro YOU V6 напрямні 386 - 395
- Push to open Silent 388 - 389 / 392 - 393
- Критерії якості 686

hettich.com/short/370f63

11 B Quadro YOU V6 із системою Push to open напрямні для шухляд

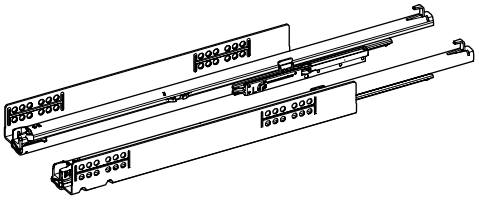

- Напрямні повного висування для шухляд системи AvanTech YOU або дерев'яних шухляд з фіксаторами
- Інтегрований механізм відкривання **Push to open**
- Опціонально: синхронізація / мультісинхронізація
- Клас навантаження M (30 кг)
- Навантажувальна здатність відповідно до EN 15338, Level 3
- Оцинкована сталь

Номінальна довжина, мм	**Артикул зліва і справа**	Упаковка	**Артикул / Сторона кріплення зліва**	**справа**	Упаковка
Клас навантаження M (30 кг)					
270	**9 256 928**	1 пара	**9 256 899**	**9 256 900**	20 шт
300	**9 256 929**	1 пара	**9 256 901**	**9 256 902**	20 шт
350	**9 256 931**	1 пара	**9 256 905**	**9 256 906**	20 шт
400	**9 256 933**	1 пара	**9 256 909**	**9 256 910**	20 шт
450	**9 256 935**	1 пара	**9 256 913**	**9 256 914**	20 шт
500	**9 256 937**	1 пара	**9 256 917**	**9 256 918**	20 шт
550	**9 256 939**	1 пара	**9 256 921**	**9 256 922**	20 шт
600	**9 256 941**	1 пара	**9 256 925**	**9 256 926**	20 шт

Синхронізація, Quadro YOU V6 Push to open

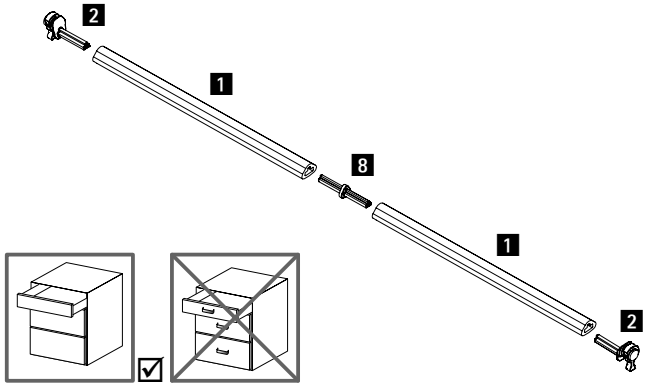

Штанга для синхронізації:
- Для нарізання в розмір, довжина 2000 мм
- Алюміній, анодований

З'єднувач:
- Для подовження штанги синхронізації / оптимізації відходів штанги синхронізації
- Пластик, сірий

Адаптер:
- Тип A для Quadro YOU V6
- Пластик, сірий

Найменування	**Артикул**	Упаковка
1 Штанга для синхронізації	**9 236 718**	100 шт
2 Адаптер тип A	**9 219 966**	200 шт
8 З'єднувач	**9 221 295**	20 шт

Додатково

- AvanTech YOU шухляда 336 - 347
- AvanTech YOU короб 348 - 355
- AvanTech YOU Inlay короб 356 - 359
- Варіанти задніх стінок 366 - 367
- Декоративні елементи / LED освітлення / Аксесуари 376 - 385
- Push to open Silent 388 - 389 / 392 - 393
- Критерії якості 686

hettich.com/short/45025e

AvanTech YOU система шухляд з подвійними боковинами

- **Quadro YOU V6 із системою Push to open напрямні для шухляд**
- **Клас навантаження M (30 кг)**

Поздовжній перетин

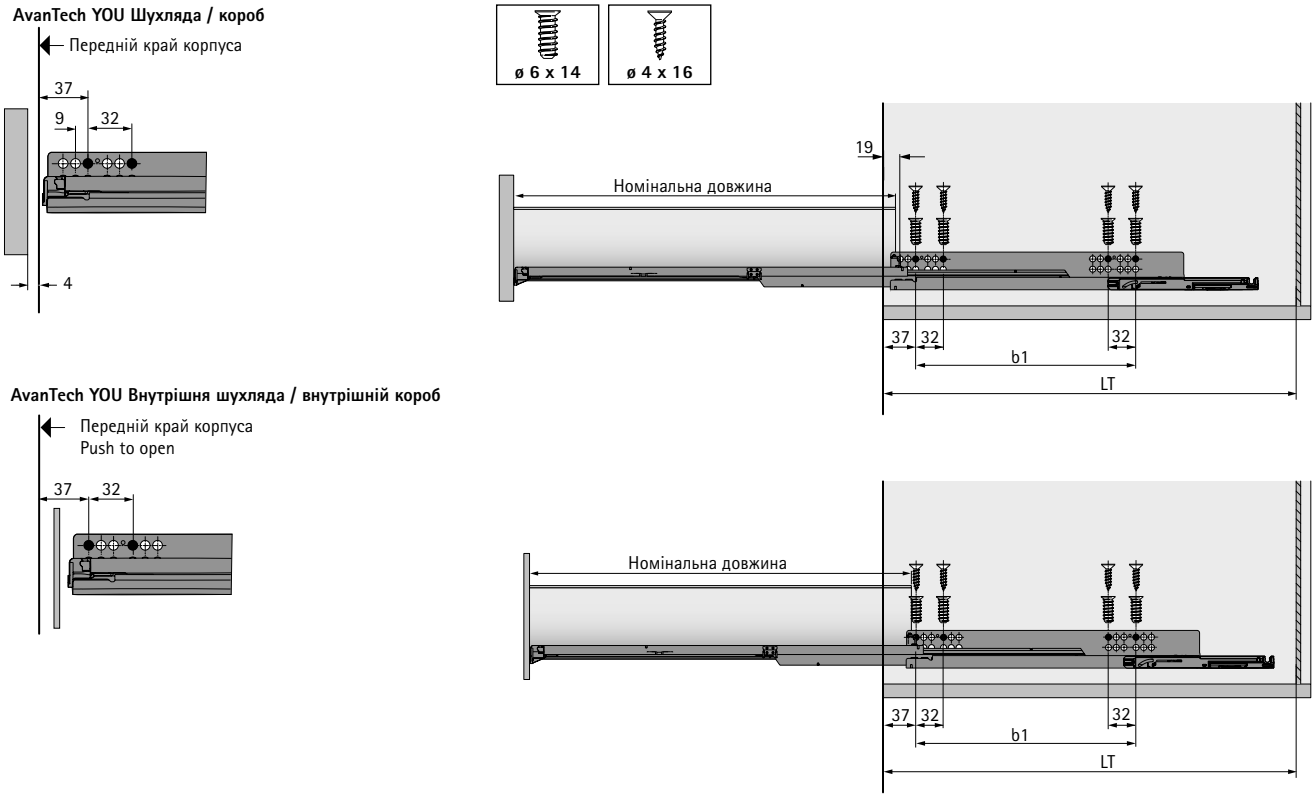

Монтажні розміри для Quadro YOU V6 з системою Push to open

Номінальна довжина, мм	Відстань між отворами b1 мм	Шухляда / короб Мінімальна глибина корпусу LT мм	Внутрішня шухляда / внутрішній короб Мінімальна глибина корпусу LT мм
270	160	273	291
300	160	303	321
350	224	353	371
400	224	403	421
450	256	453	471
500	256	503	521
550	256	553	571
600	256	603	621

YOU фіксатор

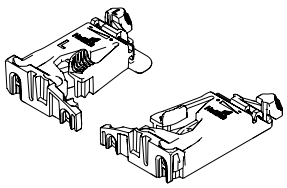

- Для використання з Quadro V6 YOU та Quadro 25 YOU з дерев'яними шухлядами
- Регулювання по висоті до + 3 мм
- Пластик антрацит

Порада:
- Заглушка для висувних полиць замовляється окремо

Сторона кріплення	**Артикул**	Упаковка
зліва і справа	**9 257 262**	5 пар
зліва	**9 257 260**	100 шт
справа	**9 257 261**	100 шт

New



Коли якість стає досвідом

Індивідуальні варіанти дизайну, велика навантажувальна здатність, величезна економічна ефективність. Система шухляд ArciTech демонструє себе з найкращого боку. Завдяки лише одному бічному профілю шухляди можна легко й ефективно створювати численні варіанти дизайну та функціональності. Саме так, як ви хочете. Навіть під час великих навантажень, напрямна Actro завжди забезпечує повний доступ, а також тихе та плавне закривання. Делікатний. Надійний. Гнучкий.



Тиха та надійна робота гарантована:
Напрямна Actro з унікальним принципом призми та вбудованою системою синхронізації робить ArciTech достатньо міцним для великих, важких шухляд.



Без ручок, без зусиль:
Зручна функція Push to open Silent відкриває шухляду у відповідь на легке натискання, одночасно закриваючи її знову, м'яко контролюючи рух.

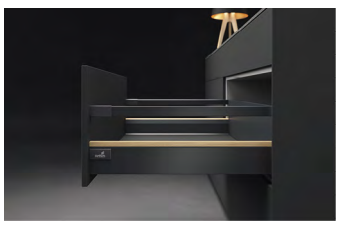

Завжди з приголомшливим ефектом. Завжди економічно вигідно:
Платформа дає вам ефективні та різноманітні варіанти дизайну бічного профілю шухляди. Таким чином, наприклад, дизайнерські профілі дозволяють створювати різноманітні комбінації.

hettich.com/short/7d5f1e

Дізнайтеся більше:
Отримайте натхнення, а також додаткові відомості про продукт на нашому веб-сайті.



- Загальна інформація 398 – 399
- Програма продукції 400
- Огляд компонентів 401



- Actro напрямні для шухляд 468 – 471
- Push to open Silent система відкривання 472 – 473



Опції передньої / задньоє панелі
- Алюмінієва передня панель 474 – 475
- Внутрішня передня панель з будь-якого обраного матеріалу 476 – 477
- Алюмінієва задня панель 483
- Сталева задня стінка 483



Декоративні елементи
- З'єднувач для передньої панелі товщиною від 10 мм 478 – 479
- DesignProfile 480
- Декоративні заглушки 481
- DesignSide у будь-якому обраному матеріалі 482

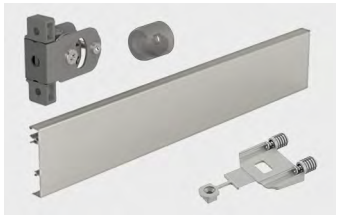

Додаткові аксесуари
- Стабілізатор передньої панелі 483
- Дистанційні елементи 483
- Шурупи 484



Внутрішні організації, загальна інформація 586 – 589



Додаткові продукти
- Easys електромеханічна система відкривання – Інформація 670 – 685
- Система блокування – Інформація 1325
- Системи збору та сортування відходів – Загальна інформація 622 – 627
- Виробнича техніка – Загальна інформація 1476 – 1571

Hettich Technical Assistant
- Встановлення / регулювання
- Сервіс

Критерії якості 686

hettich.com/short/365817



Шухляда, висота 78 мм

402 - 405



Шухляда, висота 94 мм

406 - 409



Шухляда, висота 126 мм

410 - 413



Короб, висота 186 мм
бічний профіль шухляди, висота 94 мм

414 - 419



Короб, висота 186 мм
бічний профіль шухляди, висота 126 мм

420 - 423



Короб, висота 218 мм
бічний профіль шухляди, висота 94 мм

424 - 429



Короб, висота 218 мм
бічний профіль шухляди, висота 126 мм

430 - 435



Короб, висота 250 мм
бічний профіль шухляди, висота 94 мм

436 - 439



Короб, висота 250 мм
бічний профіль шухляди, висота 126 мм

440 - 445



Короб, висота 282 мм
бічний профіль шухляди, висота 94 мм

446 - 449



Короб, висота 282 мм
бічний профіль шухляди, висота 126 мм

450 - 453



Шухляда / короб з вирізом у дні
висота 94 / 126 мм

454 - 461



Регульована по висоті опора з кріпленням для цокольних шухляд
462 - 463



Вузька нижня секція
464



Висока секція / буфет
465 - 467

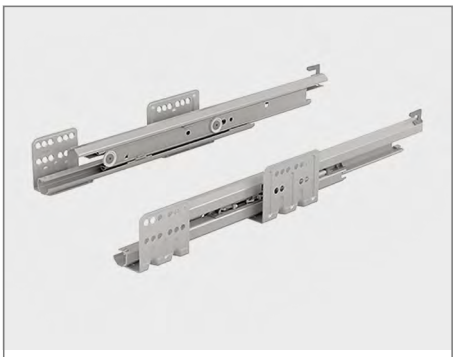

Actro напрямні для шухляд
468 - 471



Push to open Silent
472 - 473



Алюмінієва передня панель
474 - 475



Внутрішня передня панель з будь-якого обраного матеріалу
476 - 477



З'єднувач для тонкої передньої панелі
478 - 479



Декоративний профіль
480



DesignSide у будь-якому обраному матеріалі
482



Внутрішні організації загальна інформація
586 - 589



Системи збору та сортування відходів загальна інформація
622 - 627





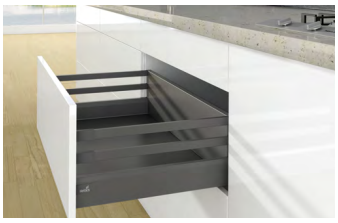

Деталіровка продукції

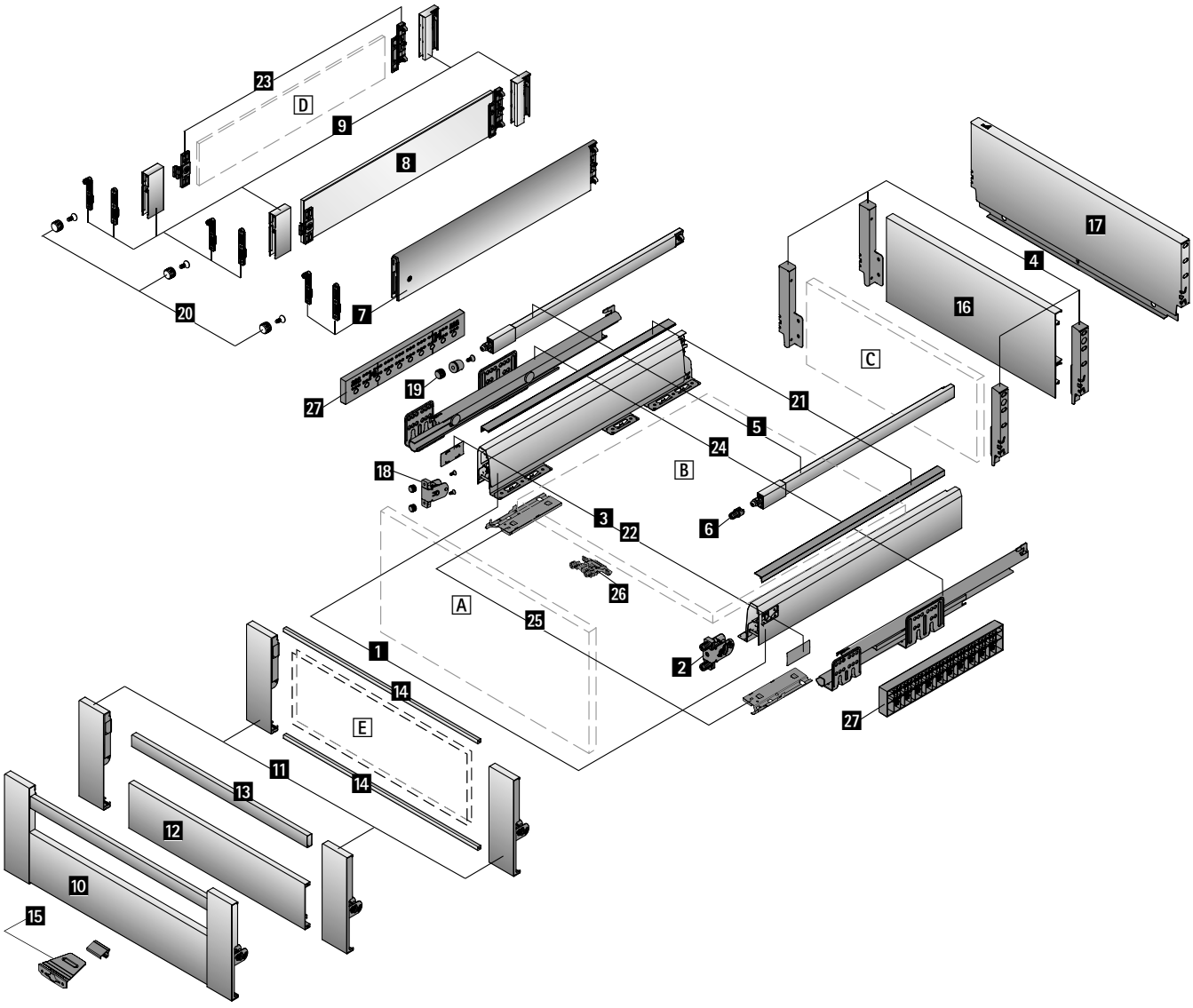

ArciTech компоненти системи

Базові компоненти

- 1 Бічні профілі шухляди
- 2 Кріплення фасаду для бічного профіля шухляди
- 3 Заглушка
- 4 Кріплення задньої стінки
- 5 Поздовжній релінг
- 6 Кріплення для поздовжнього релінга
- 7 TopSide
- 8 DesignSide, скло
- 9 DesignSide адаптер

Опції передньої панелі

- 10 Передня панель для внутрішньої шухляди / внутрішнього короба для стандартної ширини корпусу шафи (поставляється лише за запитом)
- 11 Кріплення для передньої панелі
- 12 Алюмінієва передня панель
- 13 Релінг для алюмінієвої передньої панелі
- 14 Профіль для передньої панелі
- E Внутрішня передня панель з будь-якого обраного матеріалу (товщина 6 мм)
- 15 Фіксатор для внутрішньої шухляди

Варіанти задніх стінок

- C Дерев'яна задня стінка (товщина матеріалу 16 мм)
- 16 Алюмінієва задня панель
- 17 Сталева задня панель для стандартної ширини корпусу (поставляється лише за запитом)

Декоративні елементи

- 18 З'єднувач для передньої панелі товщиною від 10 мм
- 19 З'єднувачі для передніх панелей товщиною від 10 мм, для поздовжнього релінга
- 20 З'єднувач для передніх панелей товщиною від 10 мм, для TopSide / DesignSide
- 21 DesignProfile
- 22 Декоративні заглушки
- 23 З'єднувач DesignSide для DesignSide з будь-якого обраного матеріалу
- D DesignSide з будь-якого обраного матеріалу (товщина 8 мм)

Напрямні для шухляд

- 24 Actro напрямні для шухляд
- 25 Push to open Silent системи відкривання

Додаткові аксесуари

- 26 Стабілізатор передньої панелі
- 27 Дистанційні елементи

Дерев'яні елементи для нарізання за розміром

- A Передня панель
- B Нижня панель (товщина матеріалу 16 мм)
- C Дерев'яна задня стінка (товщина матеріалу 16 мм)
- D DesignSide з будь-якого обраного матеріалу (товщина 8 мм)
- E Внутрішня передня панель з будь-якого обраного матеріалу (товщина 6 мм)



ArciTech система шухляд з подвійним бічним профілем

- **Шухляда, висота 78 мм**
- **Сталь з порошковим покриттям, срібло / білий / антрацит**







Планування / монтажні розміри



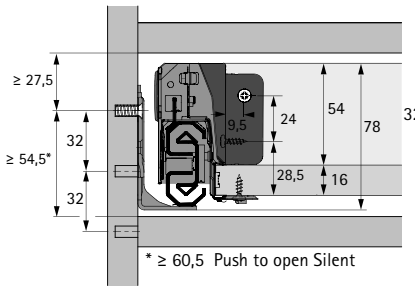

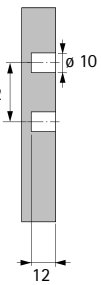

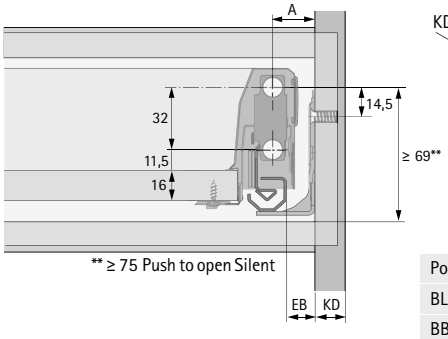

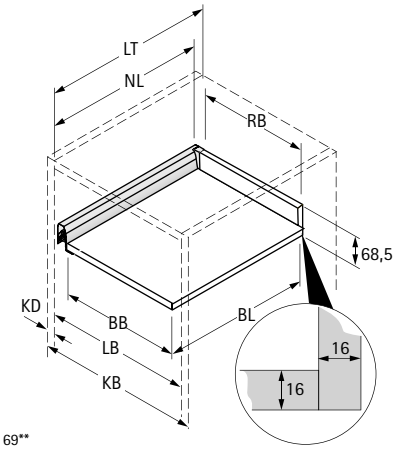

BB Ширина нижньої панелі	RB Ширина задньої стінки	LB Чиста внутрішня ширина
BL Довжина нижньої панелі	NL Номінальна довжина	LT Чиста внутрішня глибина
KB Ширина корпуса	KD Товщина матеріалу корпуса	EB Монтажна ширина

KD	16	18	19
EB	15	13	12
A	23	21	20

Розміри		мм
BL		NL - 24,5
BB		LB - 2 x EB - 52,5
RB		LB - 2 x EB - 64
LT		NL + 3
LT	Внутрішня шухляда	NL + 12
LT	Внутрішня шухляда Push to open Silent	NL + 21

Позиції для кріплення напрямних Actro

Номінальна довжина мм	Відстань між отворами b1 мм
270	128
300	160
350	192
400	192
450	192
500	224
550	256
650	288

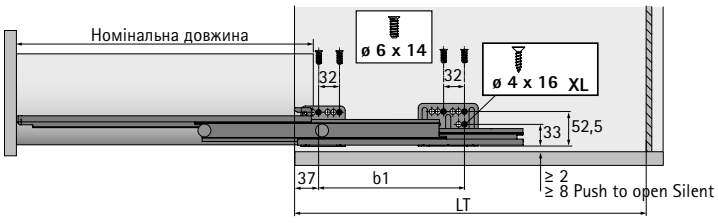

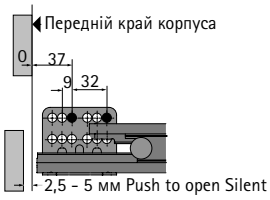

ArciTech система шухляд з подвійним бічним профілем

- **Шухляда, висота 78 мм**
- **Сталь з порошковим покриттям, срібло / білий / антрацит**

Бічні профілі шухляди, упаковка комплекта

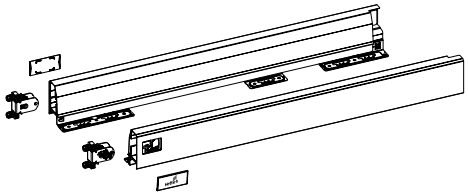

Комплект містить:
- 1 боковина шухляди, ліва та права
- 2 кріплення фасада для пресування
- 2 декоративні заглушки, пластик з логотипом Hettich
- Матеріали для кріплення

Номінальна довжина, мм	Арт. / колір			Упаковка
	срібло	білий	антрацит	
500	**9 234 469**	**9 234 470**	**9 234 471**	1 компл.

1 Бічні профілі шухляди, оптова упаковка

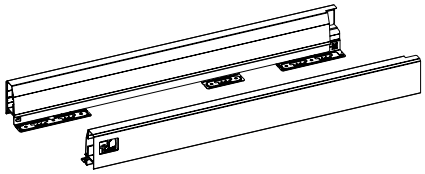

Номінальна довжина, мм	Артикул / Колір / Сторона кріплення						Упаковка
	срібло		білий		антрацит		
	зліва	справа	зліва	справа	зліва	справа	
500	**9 227 443***	**9 227 444***	**9 227 447***	**9 227 448***	**9 227 454***	**9 227 455***	15 шт

2 Кріплення фасаду для бічного профіля шухляди

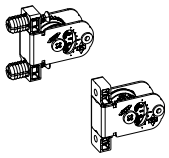

- Інтегроване вертикальне та бічне регулювання
- Сталь / пластик

Варіант монтажу	Артикул	Упаковка
для прикручування	**9 123 011**	150 шт
для пресування	**9 123 010**	150 шт

Додатково

* Доступність під замовлення
- Actro напрямні для шухляд 468 - 473
- Декоративні елементи 478 - 482
- Варіанти задніх стінок 483
- Додаткові аксесуари 483 - 485
- Внутрішня організація 586 - 621
- Системи збору та сортування відходів 622 - 653
- Системи замків 1324 - 1339

hettich.com/short/849ea1

3 Заглушка

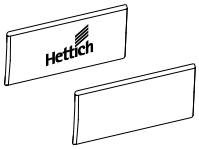

- Пластик
- Заглушки з логотипом на замовлення доступні за запитом

Колір системи	Обробка поверхні	Артикул	Упаковка
срібло, антрацит	антрацит з логотипом Hettich	**9 123 005**	300 шт
срібло, антрацит	антрацит	**9 123 000**	300 шт
білий	біла з логотипом Hettich	**9 123 006**	300 шт
білий	білий	**9 123 001**	300 шт

Кріплення задньої панелі, упаковка комплекта

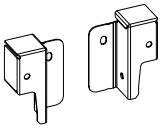

- Для дерев'яної задньої панелі

Комплект містить:
- 1 кріплення задньої стінки, ліве та праве
- Матеріали для кріплення

Номінальна висота, мм	Арт. / колір			Упаковка
	срібло	білий	антрацит	
78	**9 150 630**	**9 150 069**	**9 150 500**	1 компл.

4 Кріплення задньої панелі, оптова упаковка

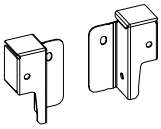

- Для дерев'яної задньої панелі

Номінальна висота, мм	Артикул / Колір / Сторона кріплення						Упаковка
	срібло		білий		антрацит		
	зліва	справа	зліва	справа	зліва	справа	
78	**9 121 819***	**9 121 820***	**9 121 821***	**9 121 822***	**9 121 823***	**9 121 824***	30 шт

Додатково

* Доступність під замовлення
- Actro напрямні для шухляд 468 - 473
- Декоративні елементи 478 - 482
- Варіанти задніх стінок 483
- Додаткові аксесуари 483 - 485
- Внутрішня організація 586 - 621
- Системи збору та сортування відходів 622 - 653
- Системи замків 1324 - 1339

hettich.com/short/849ea1

ArciTech система шухляд з подвійним бічним профілем

- **Шухляда, висота 94 мм**
- **Сталь з порошковим покриттям, срібло / білий / антрацит**







Планування / монтажні розміри



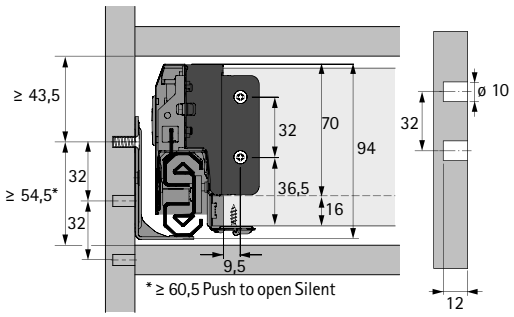

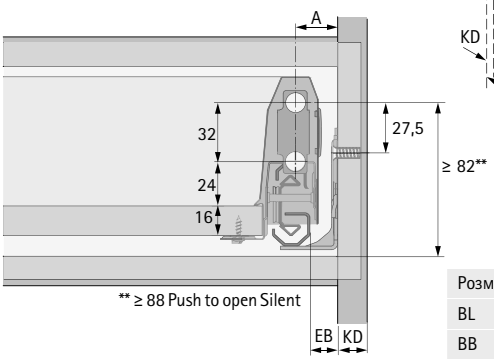

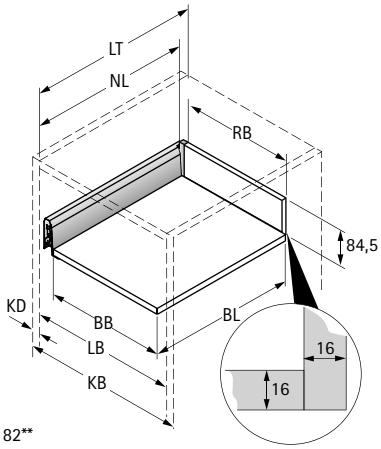

BB Ширина нижньої панелі	RB Ширина задньої стінки	LB Чиста внутрішня ширина
BL Довжина нижньої панелі	NL Номінальна довжина	LT Чиста внутрішня глибина
KB Ширина корпуса	KD Товщина матеріалу корпуса	EB Монтажна ширина

KD	16	18	19
EB	15	13	12
A	23	21	20

Розміри		мм
BL		NL - 24,5
BB		LB - 2 x EB - 52,5
RB		LB - 2 x EB - 64
LT		NL + 3
LT	Внутрішня шухляда	NL + 12
LT	Внутрішня шухляда Push to open Silent	NL + 21

Позиції для кріплення напрямних Actro

Номінальна довжина мм	Відстань між отворами b1 мм
270	128
300	160
350	192
400	192
450	192
500	224
550	256
650	288

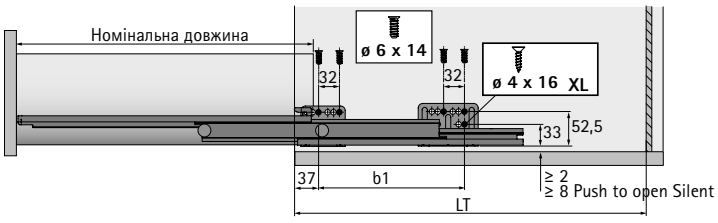

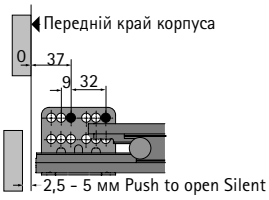

ArciTech система шухляд з подвійним бічним профілем

- **Шухляда, висота 94 мм**
- **Сталь з порошковим покриттям, срібло / білий / антрацит**

Бічні профілі шухляди, упаковка комплекта

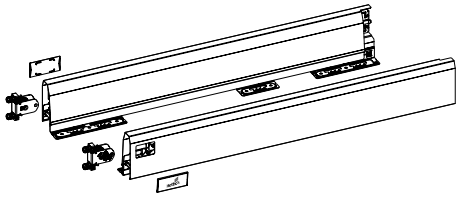

Комплект містить:
- 1 боковина шухляди, ліва та права
- 2 кріплення фасада для пресування
- 2 декоративні заглушки, пластик з логотипом Hettich
- Матеріали для кріплення

Номінальна довжина, мм	Арт. / колір			Упаковка
	срібло	білий	антрацит	
270	**9 150 613**	**9 149 261**	**9 150 484**	1 компл.
300	**9 150 614**	**9 149 262**	**9 150 485**	1 компл.
350	**9 150 615**	**9 149 263**	**9 150 486**	1 компл.
400	**9 150 616**	**9 149 264**	**9 150 487**	1 компл.
450	**9 150 618**	**9 149 265**	**9 150 488**	1 компл.
500	**9 150 619**	**9 149 266**	**9 150 489**	1 компл.
550	**9 150 620**	**9 149 268**	**9 150 490**	1 компл.
650	**9 150 621**	**9 149 269**	**9 150 491**	1 компл.

1 Бічні профілі шухляди, оптова упаковка

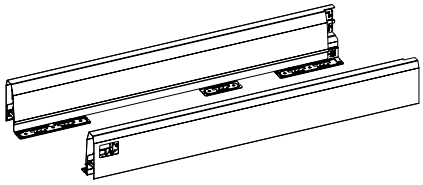

Номінальна довжина, мм	Артикул / Колір / Сторона кріплення						Упаковка
	срібло		білий		антрацит		
	зліва	справа	зліва	справа	зліва	справа	
270	**9 121 197***	**9 121 198***	**9 121 239***	**9 121 240***	**9 121 281***	**9 121 282***	15 шт
300	**9 121 199***	**9 121 200***	**9 121 241***	**9 121 242***	**9 121 283***	**9 121 284***	15 шт
350	**9 121 201***	**9 121 202***	**9 121 243***	**9 121 244***	**9 121 285***	**9 121 286***	15 шт
400	**9 121 203**	**9 121 204**	**9 121 245**	**9 121 246**	**9 121 287**	**9 121 288**	15 шт
450	**9 121 205**	**9 121 206**	**9 121 247**	**9 121 248**	**9 121 289**	**9 121 290**	15 шт
500	**9 121 207**	**9 121 208**	**9 121 249**	**9 121 250**	**9 121 291**	**9 121 292**	15 шт
550	**9 121 209**	**9 121 210**	**9 121 251**	**9 121 252**	**9 121 293**	**9 121 294**	15 шт
650	**9 121 211***	**9 121 212***	**9 121 253***	**9 121 254***	**9 121 295***	**9 121 296***	15 шт

2 Кріплення фасаду для бічного профіля шухляди

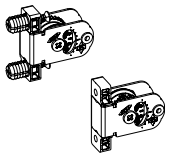

- Інтегроване вертикальне та бічне регулювання
- Сталь / пластик

Варіант монтажу	Артикул	Упаковка
для прикручування	**9 123 011**	150 шт
для пресування	**9 123 010**	150 шт

Додатково

* Доступність під замовлення
- Actro напрямні для шухляд 468 - 473
- Опції передньої панелі 476 - 477
- Декоративні елементи 478 - 482
- Варіанти задніх стінок 483
- Додаткові аксесуари 483 - 485
- Внутрішня організація 586 - 621
- Системи сортування / Системи замків 622 - 653 / 1324 - 1339

hettich.com/short/c32a94

3 Заглушка

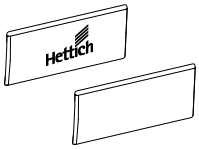

- Пластик
- Заглушки з логотипом на замовлення доступні за запитом

Колір системи	Обробка поверхні	**Артикул**	Упаковка
срібло, антрацит	антрацит з логотипом Hettich	**9 123 005**	300 шт
срібло, антрацит	антрацит	**9 123 000**	300 шт
білий	біла з логотипом Hettich	**9 123 006**	300 шт
білий	білий	**9 123 001**	300 шт

Кріплення задньої панелі, упаковка комплекта

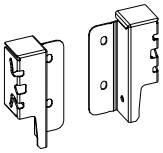

- Для дерев'яної задньої панелі

Комплект містить:
- 1 кріплення задньої стінки, ліве та праве
- Матеріали для кріплення

Номінальна висота, мм	**Арт. / колір**			Упаковка
	срібло	**білий**	**антрацит**	
94	**9 150 641**	**9 149 279**	**9 150 501**	1 компл.

4 Кріплення задньої панелі, оптова упаковка

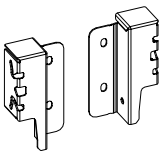

- Для дерев'яної задньої панелі

Номінальна висота, мм	**Артикул / Колір / Сторона кріплення**						Упаковка
	срібло		**білий**		**антрацит**		
	зліва	**справа**	**зліва**	**справа**	**зліва**	**справа**	
94	**9 121 827**	**9 121 828**	**9 121 829**	**9 121 830**	**9 121 831**	**9 121 832**	30 шт

Додатково

- Actro напрямні для шухляд 468 - 473
- Опції передньої панелі 476 - 477
- Декоративні елементи 478 - 482
- Варіанти задніх стінок 483
- Додаткові аксесуари 483 - 485
- Внутрішня організація 586 - 621
- Системи збору та сортування відходів 622 - 653
- Системи замків 1324 - 1339

hettich.com/short/c32a94

ArciTech система шухляд з подвійним бічним профілем

- **Шухляда, висота 126 мм**
- **Сталь з порошковим покриттям, срібло / білий / антрацит**







Планування / монтажні розміри



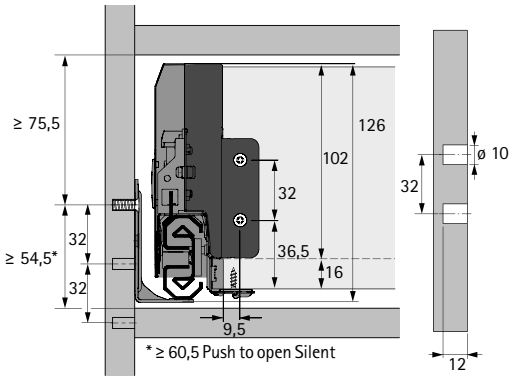

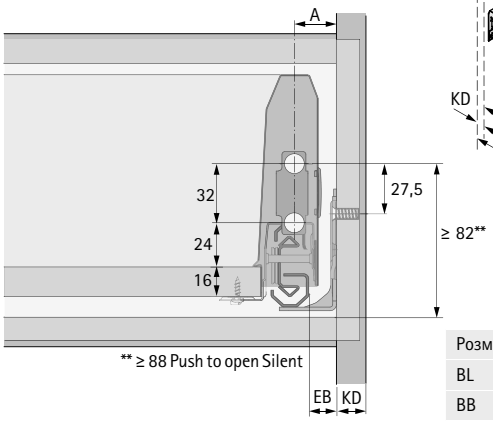

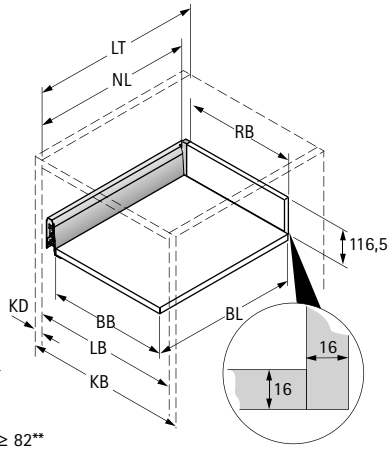

BB Ширина нижньої панелі	RB Ширина задньої стінки	LB Чиста внутрішня ширина
BL Довжина нижньої панелі	NL Номінальна довжина	LT Чиста внутрішня глибина
KB Ширина корпуса	KD Товщина матеріалу корпуса	EB Монтажна ширина

KD	16	18	19
EB	15	13	12
A	23	21	20

Розміри		мм
BL		NL - 24,5
BB		LB - 2 x EB - 52,5
RB		LB - 2 x EB - 64
LT		NL + 3
LT	Внутрішня шухляда	NL + 12
LT	Внутрішня шухляда Push to open Silent	NL + 21

Позиції для кріплення напрямних Actro

Номінальна довжина мм	Відстань між отворами b1 мм
270	128
300	160
350	192
400	192
450	192
500	224
550	256
650	288

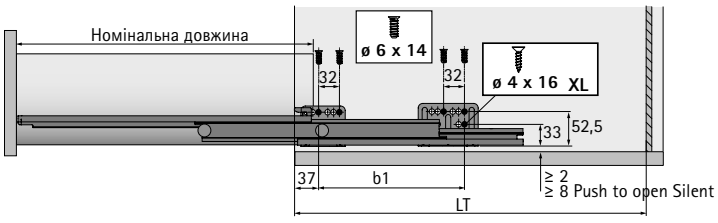

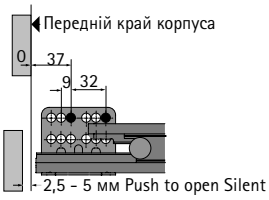

ArciTech система шухляд з подвійним бічним профілем

- **Шухляда, висота 126 мм**
- **Сталь з порошковим покриттям, срібло / білий / антрацит**

Бічні профілі шухляди, упаковка комплекта

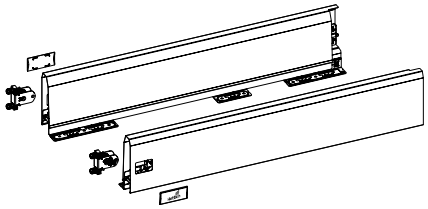

Комплект містить:
- 1 боковина шухляди, ліва та права
- 2 кріплення фасада для пресування
- 2 декоративні заглушки, пластик з логотипом Hettich
- Матеріали для кріплення

Номінальна довжина, мм	Арт. / колір			Упаковка
	срібло	білий	антрацит	
270	**9 150 622**	**9 149 270**	**9 150 492**	1 компл.
300	**9 150 623**	**9 149 272**	**9 150 493**	1 компл.
350	**9 150 624**	**9 149 273**	**9 150 494**	1 компл.
400	**9 150 625**	**9 149 274**	**9 150 495**	1 компл.
450	**9 150 626**	**9 149 275**	**9 150 496**	1 компл.
500	**9 150 627**	**9 149 276**	**9 150 497**	1 компл.
550	**9 150 628**	**9 149 277**	**9 150 498**	1 компл.
650	**9 150 629**	**9 149 278**	**9 150 499**	1 компл.

1 Бічні профілі шухляди, оптова упаковка

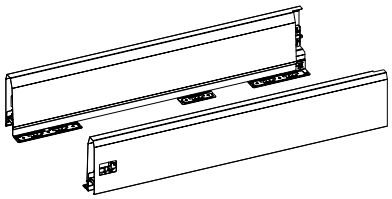

Номінальна довжина, мм	Артикул / Колір / Сторона кріплення						Упаковка
	срібло		білий		антрацит		
	зліва	справа	зліва	справа	зліва	справа	
270	**9 121 213***	**9 121 214***	**9 121 255***	**9 121 256***	**9 121 297***	**9 121 298***	15 шт
300	**9 121 215***	**9 121 216***	**9 121 257***	**9 121 258***	**9 121 299***	**9 121 300***	15 шт
350	**9 121 217***	**9 121 218***	**9 121 259***	**9 121 260***	**9 121 301***	**9 121 302***	15 шт
400	**9 121 219***	**9 121 220***	**9 121 261***	**9 121 262***	**9 121 303***	**9 121 304***	15 шт
450	**9 121 221***	**9 121 222***	**9 121 263***	**9 121 264***	**9 121 305***	**9 121 306***	15 шт
500	**9 121 223***	**9 121 224***	**9 121 265***	**9 121 266***	**9 121 307***	**9 121 308***	15 шт
550	**9 121 225***	**9 121 226***	**9 121 267***	**9 121 268***	**9 121 309***	**9 121 310***	15 шт
650	**9 121 227***	**9 121 228***	**9 121 269***	**9 121 270***	**9 121 311***	**9 121 312***	15 шт

2 Кріплення фасаду для бічного профіля шухляди

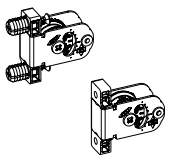

- Інтегроване вертикальне та бічне регулювання
- Сталь / пластик

Варіант монтажу	Артикул	Упаковка
для прикручування	**9 123 011**	150 шт
для пресування	**9 123 010**	150 шт

Додатково

* Доступність під замовлення
- Actro напрямні для шухляд 468 - 473
- Опції передньої панелі 476 - 477
- Декоративні елементи 478 - 482
- Варіанти задніх стінок 483
- Додаткові аксесуари 483 - 485
- Внутрішня організація 586 - 621
- Системи сортування / Системи замків 622 - 653 / 1324 - 1339

hettich.com/short/7bbc76

3 Заглушка

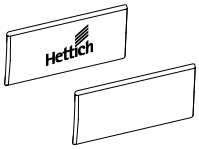

- Пластик
- Заглушки з логотипом на замовлення доступні за запитом

Колір системи	Обробка поверхні	**Артикул**	Упаковка
срібло, антрацит	антрацит з логотипом Hettich	**9 123 005**	300 шт
срібло, антрацит	антрацит	**9 123 000**	300 шт
білий	біла з логотипом Hettich	**9 123 006**	300 шт
білий	білий	**9 123 001**	300 шт

Кріплення задньої панелі, упаковка комплекта

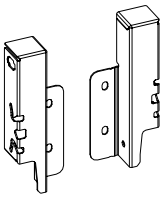

- Для дерев'яної задньої панелі

Комплект містить:
- 1 кріплення задньої стінки, ліве та праве
- Матеріали для кріплення

Номінальна висота, мм	**Арт. / колір**			Упаковка
	срібло	**білий**	**антрацит**	
126	**9 150 642**	**9 149 280**	**9 150 502**	1 компл.

4 Кріплення задньої панелі, оптова упаковка

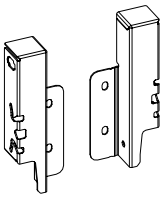

- Для дерев'яної задньої панелі

Номінальна висота, мм	**Артикул / Колір / Сторона кріплення**						Упаковка
	срібло		**білий**		**антрацит**		
	зліва	**справа**	**зліва**	**справа**	**зліва**	**справа**	
126	**9 121 835***	**9 121 836***	**9 121 837***	**9 121 838***	**9 121 839***	**9 121 840***	30 шт

Додатково

* Доступність під замовлення
- Actro напрямні для шухляд 468 - 473
- Опції передньої панелі 476 - 477
- Декоративні елементи 478 - 482
- Варіанти задніх стінок 483
- Додаткові аксесуари 483 - 485
- Внутрішня організація 586 - 621
- Системи сортування / Системи замків 622 - 653 / 1324 - 1339

hettich.com/short/7bbc76

ArciTech система шухляд з подвійним бічним профілем

- **Короб, висота 186 мм, бічний профіль шухляди, висота 94 мм**
- **Сталь з порошковим покриттям, срібло / білий / антрацит**







Планування / монтажні розміри

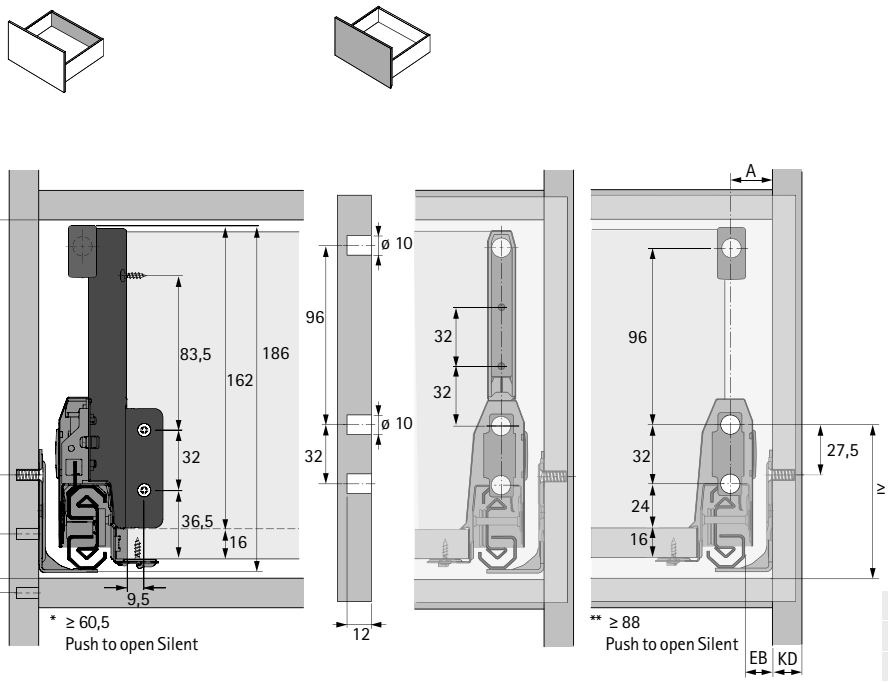

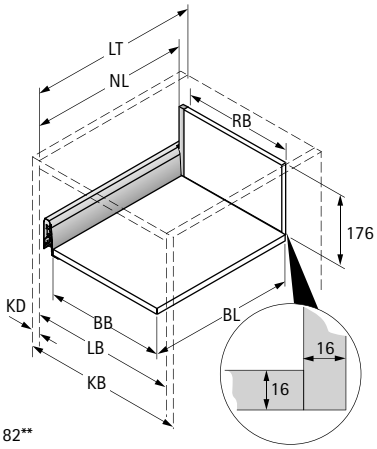

Розміри		мм
BL		NL - 24,5
BB		LB - 2 x EB - 52,5
RB		LB - 2 x EB - 64
LT		NL + 3
LT	Внутрішня шухляда	NL + 12
LT	Внутрішня шухляда Push to open Silent	NL + 21

BB Ширина нижньої панелі	RB Ширина задньої стінки	LB Чиста внутрішня ширина
BL Довжина нижньої панелі	NL Номінальна довжина	LT Чиста внутрішня глибина
KB Ширина корпуса	KD Товщина матеріалу корпуса	EB Монтажна ширина

KD	16	18	19
EB	15	13	12
A	23	21	20

Позиції для кріплення напрямних Actro

Номінальна довжина мм	Відстань між отворами b1 мм
270	128
300	160
350	192
400	192
450	192
500	224
550	256
650	288

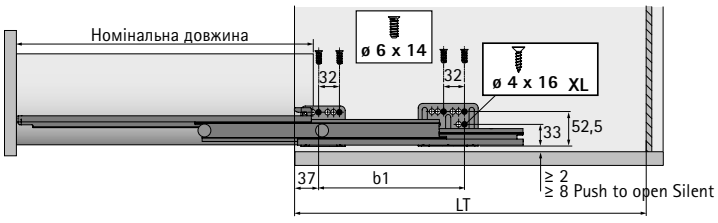

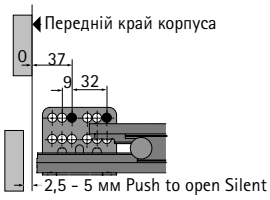

ArciTech система шухляд з подвійним бічним профілем

- **Короб, висота 186 мм, бічний профіль шухляди, висота 94 мм**
- **Сталь з порошковим покриттям, срібло / білий / антрацит**

Бічні профілі шухляди, упаковка комплекта

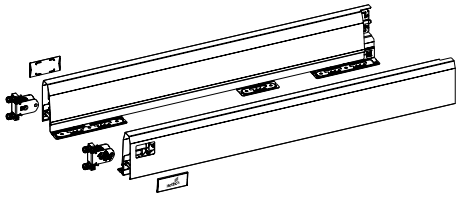

Комплект містить:
- 1 боковина шухляди, ліва та права
- 2 кріплення фасада для пресування
- 2 декоративні заглушки, пластик з логотипом Hettich
- Матеріали для кріплення

Номінальна довжина, мм	Арт. / колір			Упаковка
	срібло	білий	антрацит	
270	**9 150 613**	**9 149 261**	**9 150 484**	1 компл.
300	**9 150 614**	**9 149 262**	**9 150 485**	1 компл.
350	**9 150 615**	**9 149 263**	**9 150 486**	1 компл.
400	**9 150 616**	**9 149 264**	**9 150 487**	1 компл.
450	**9 150 618**	**9 149 265**	**9 150 488**	1 компл.
500	**9 150 619**	**9 149 266**	**9 150 489**	1 компл.
550	**9 150 620**	**9 149 268**	**9 150 490**	1 компл.
650	**9 150 621**	**9 149 269**	**9 150 491**	1 компл.

1 Бічні профілі шухляди, оптова упаковка

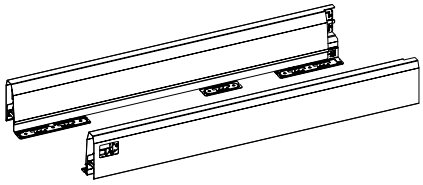

Номінальна довжина, мм	Артикул / Колір / Сторона кріплення						Упаковка
	срібло		білий		антрацит		
	зліва	справа	зліва	справа	зліва	справа	
270	**9 121 197***	**9 121 198***	**9 121 239***	**9 121 240***	**9 121 281***	**9 121 282***	15 шт
300	**9 121 199***	**9 121 200***	**9 121 241***	**9 121 242***	**9 121 283***	**9 121 284***	15 шт
350	**9 121 201***	**9 121 202***	**9 121 243***	**9 121 244***	**9 121 285***	**9 121 286***	15 шт
400	**9 121 203**	**9 121 204**	**9 121 245**	**9 121 246**	**9 121 287**	**9 121 288**	15 шт
450	**9 121 205**	**9 121 206**	**9 121 247**	**9 121 248**	**9 121 289**	**9 121 290**	15 шт
500	**9 121 207**	**9 121 208**	**9 121 249**	**9 121 250**	**9 121 291**	**9 121 292**	15 шт
550	**9 121 209**	**9 121 210**	**9 121 251**	**9 121 252**	**9 121 293**	**9 121 294**	15 шт
650	**9 121 211***	**9 121 212***	**9 121 253***	**9 121 254***	**9 121 295***	**9 121 296***	15 шт

2 Кріплення фасаду для бічного профіля шухляди

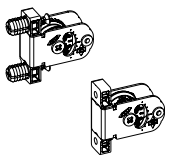

- Інтегроване вертикальне та бічне регулювання
- Сталь / пластик

Варіант монтажу	Артикул	Упаковка
для прикручування	**9 123 011**	150 шт
для пресування	**9 123 010**	150 шт

Додатково

* Доступність під замовлення
- Actro напрямні для шухляд 468 - 473
- Опції передньої панелі 476 - 477
- Декоративні елементи 478 - 482
- Варіанти задніх стінок 483
- Додаткові аксесуари 483 - 485
- Внутрішня організація 586 - 621
- Системи сортування / Системи замків 622 - 653 / 1324 - 1339

hettich.com/short/300d68

3 Заглушка

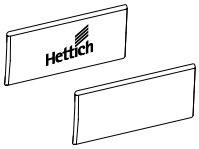

- Пластик
- Заглушки з логотипом на замовлення доступні за запитом

Колір системи	Обробка поверхні	**Артикул**	Упаковка
срібло, антрацит	антрацит з логотипом Hettich	**9 123 005**	300 шт
срібло, антрацит	антрацит	**9 123 000**	300 шт
білий	біла з логотипом Hettich	**9 123 006**	300 шт
білий	білий	**9 123 001**	300 шт

Кріплення задньої панелі, упаковка комплекта

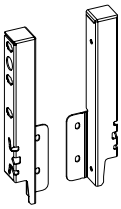

- Для дерев'яної задньої панелі

Комплект містить:
- 1 кріплення задньої стінки, ліве та праве
- Матеріали для кріплення

Номінальна висота, мм	**Арт. / колір**			Упаковка
	срібло	**білий**	**антрацит**	
186	**9 150 643**	**9 149 281**	**9 150 503**	1 компл.

4 Кріплення задньої панелі, оптова упаковка

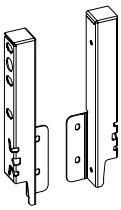

- Для дерев'яної задньої панелі

Номінальна висота, мм	**Артикул / Колір / Сторона кріплення**						Упаковка
	срібло		**білий**		**антрацит**		
	зліва	**справа**	**зліва**	**справа**	**зліва**	**справа**	
186	**9 121 843**	**9 121 844**	**9 121 845**	**9 121 846**	**9 121 847**	**9 121 848**	30 шт

Додатково

- Actro напрямні для шухляд 468 - 473
- Опції передньої панелі 476 - 477
- Декоративні елементи 478 - 482
- Варіанти задніх стінок 483
- Додаткові аксесуари 483 - 485
- Внутрішня організація 586 - 621
- Системи збору та сортування відходів 622 - 653
- Системи замків 1324 - 1339

hettich.com/short/300d68

- **Короб, висота 186 мм, бічний профіль шухляди, висота 94 мм**
- **Сталь з порошковим покриттям, срібло / білий / антрацит**

Поздовжній релінг, упаковка комплекта

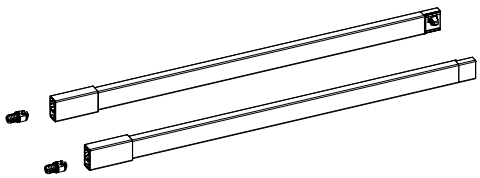

- Інтегроване регулювання нахилу
- Сталь з порошковим покриттям / пластик

Комплект містить:
- 1 поздовжній релінг, лівий та правий
- 2 кріплення для пресування

Номінальна довжина, мм	Арт. / колір			Упаковка
	срібло	білий	антрацит	
270	**9 150 647**	**9 149 285**	**9 150 512**	1 компл.
300	**9 150 648**	**9 149 286**	**9 150 513**	1 компл.
350	**9 150 649**	**9 149 287**	**9 150 514**	1 компл.
400	**9 150 650**	**9 149 288**	**9 150 515**	1 компл.
450	**9 150 652**	**9 149 289**	**9 150 516**	1 компл.
500	**9 150 653**	**9 149 290**	**9 150 517**	1 компл.
550	**9 150 654**	**9 149 291**	**9 150 518**	1 компл.
650	**9 150 656**	**9 149 292**	**9 150 519**	1 компл.

5 Поздовжній релінг, оптова упаковка

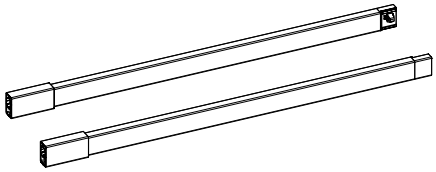

- Інтегроване регулювання нахилу
- Сталь з порошковим покриттям / пластик

Номінальна довжина, мм	Артикул / Колір / Сторона кріплення						Упаковка
	срібло		білий		антрацит		
	зліва	справа	зліва	справа	зліва	справа	
270	**9 121 953***	**9 121 954***	**9 121 957***	**9 121 958***	**9 121 955***	**9 121 956***	30 шт
300	**9 121 963***	**9 121 964***	**9 121 967***	**9 121 968***	**9 121 965***	**9 121 966***	30 шт
350	**9 121 973***	**9 121 974***	**9 121 977***	**9 121 978***	**9 121 975***	**9 121 976***	30 шт
400	**9 121 983**	**9 121 984**	**9 121 987**	**9 121 988**	**9 121 985**	**9 121 986**	30 шт
450	**9 121 993**	**9 121 994**	**9 121 997**	**9 121 998**	**9 121 995**	**9 121 996**	30 шт
500	**9 122 003**	**9 122 004**	**9 122 007**	**9 122 008**	**9 122 005**	**9 122 006**	30 шт
550	**9 122 013**	**9 122 014**	**9 122 017**	**9 122 018**	**9 122 015**	**9 122 016**	30 шт
650	**9 122 033***	**9 122 034***	**9 122 037***	**9 122 038***	**9 122 035***	**9 122 036***	30 шт

6 Кріплення для поздовжнього релінга

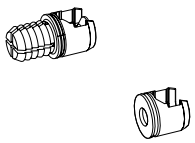

- Пластик, антрацит

Варіант монтажу	Артикул	Упаковка
для прикручування	**9 127 011**	300 шт
для пресування	**9 127 000**	300 шт

Додатково

* Доступність під замовлення
- Actro напрямні для шухляд 468 - 473
- Опції передньої панелі 476 - 477
- Декоративні елементи 478 - 482
- Варіанти задніх стінок 483
- Додаткові аксесуари 483 - 485
- Внутрішня організація 586 - 621
- Системи сортування / Системи замків 622 - 653 / 1324 - 1339

hettich.com/short/300d68

7 TopSide

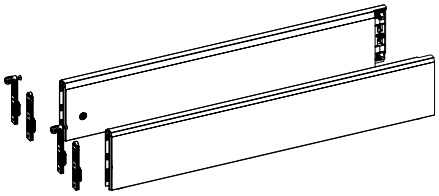

- Інтегроване регулювання нахилу

Комплект містить:
- 1 TopSide, лівий та правий
- 2 кріплення фасаду для пресування та прикручування

Номінальна довжина, мм	Арт. / колір			Упаковка
	срібло	білий	антрацит	
400	**9 122 912**	**9 122 914**	**9 122 913**	1 компл.
450	**9 122 916**	**9 122 918**	**9 122 917**	1 компл.
500	**9 122 920**	**9 122 922**	**9 122 921**	1 компл.
550	**9 122 924**	**9 122 926**	**9 122 925**	1 компл.
650	**9 122 932**	**9 122 934**	**9 122 933**	1 компл.

8 DesignSide, скло

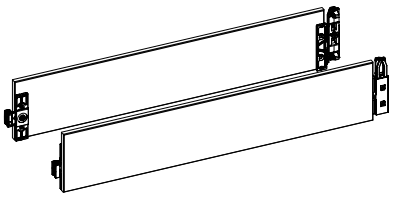

- Інтегроване регулювання нахилу
- Флоат-скло, з приклеєними з'єднувачами
- Товщина матеріалу 8 мм

Комплект містить:
- 1 DesignSide з приклеєними кріпленнями, лівий та правий

Номінальна довжина, мм	Арт. / Тип скла		Упаковка
	прозоре	сіре	
270	**9 122 983**	**9 282 673**	1 компл.
300	**9 122 984**	**9 282 674**	1 компл.
350	**9 122 985**	**9 282 675**	1 компл.
400	**9 122 986**	**9 282 676**	1 компл.
450	**9 122 987**	**9 282 677**	1 компл.
500	**9 122 988**	**9 282 678**	1 компл.
550	**9 122 989**	**9 282 680**	1 компл.
650	**9 122 990**	**9 282 681**	1 компл.

9 DesignSide адаптер

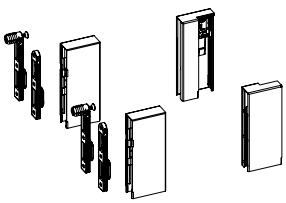

- Для комбінування з DesignSide зі скла
- Сталь з порошковим покриттям / пластик

Комплект містить:
- 1 DesignSide адаптер передній, лівий і правий
- 1 DesignSide адаптер задній, лівий і правий
- 2 кріплення фасаду для пресування та прикручування

Номінальна висота, мм	Арт. / колір			Упаковка
	срібло	білий	антрацит	
92	**9 122 973**	**9 122 975**	**9 122 974**	1 компл.

Додатково

- Actro напрямні для шухляд 468 - 473
- Опції передньої панелі 476 - 477
- Декоративні елементи 478 - 482
- Варіанти задніх стінок 483
- Додаткові аксесуари 483 - 485
- Внутрішня організація 586 - 621
- Системи збору та сортування відходів 622 - 653
- Системи замків 1324 - 1339

hettich.com/short/300d68

ArciTech система шухляд з подвійним бічним профілем

- **Короб, висота 186 мм, бічний профіль шухляди, висота 126 мм**
- **Сталь з порошковим покриттям, срібло / білий / антрацит**







Планування / монтажні розміри



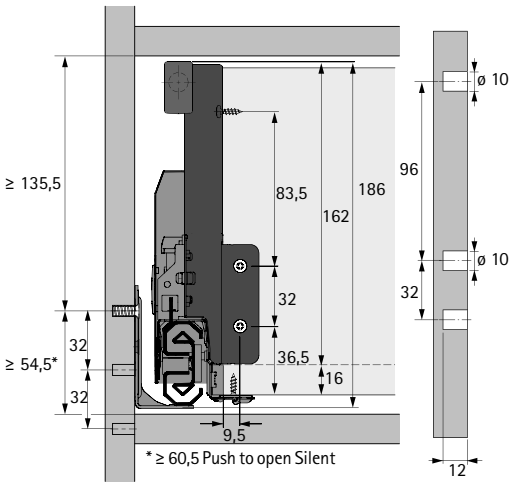

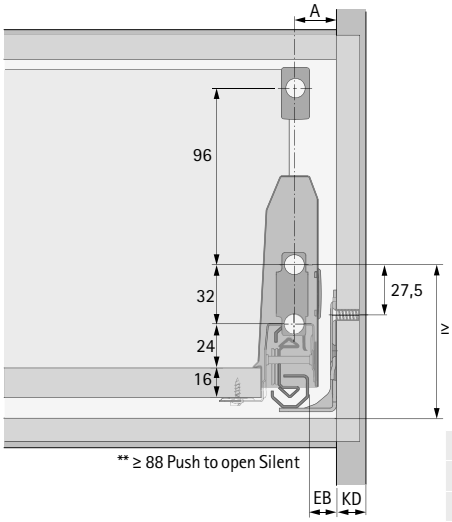

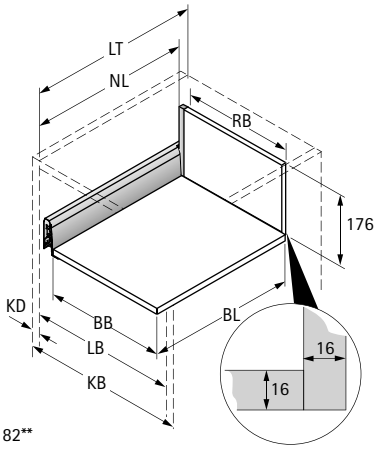

BB Ширина нижньої панелі	RB Ширина задньої стінки	LB Чиста внутрішня ширина
BL Довжина нижньої панелі	NL Номінальна довжина	LT Чиста внутрішня глибина
KB Ширина корпуса	KD Товщина матеріалу корпуса	EB Монтажна ширина

KD	16	18	19
EB	15	13	12
A	23	21	20

Розміри		мм
BL		NL - 24,5
BB		LB - 2 x EB - 52,5
RB		LB - 2 x EB - 64
LT		NL + 3
LT	Внутрішня шухляда	NL + 12
LT	Внутрішня шухляда Push to open Silent	NL + 21

Позиції для кріплення напрямних Actro

Номінальна довжина мм	Відстань між отворами b1 мм
270	128
300	160
350	192
400	192
450	192
500	224
550	256
650	288

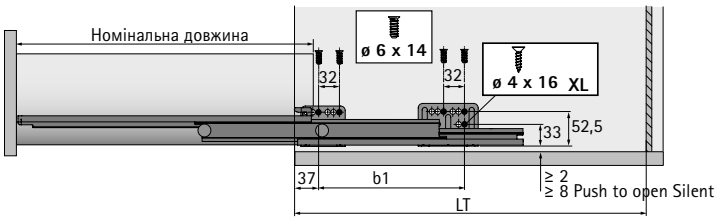

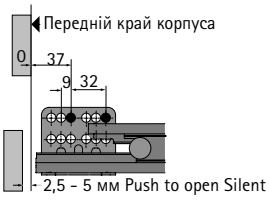

ArciTech система шухляд з подвійним бічним профілем

- **Короб, висота 186 мм, бічний профіль шухляди, висота 126 мм**
- **Сталь з порошковим покриттям, срібло / білий / антрацит**

Бічні профілі шухляди, упаковка комплекта

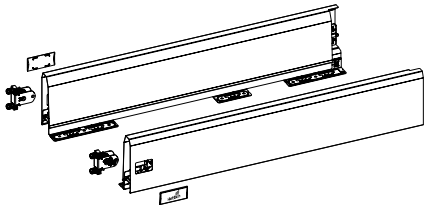

Комплект містить:
- 1 боковина шухляди, ліва та права
- 2 кріплення фасада для пресування
- 2 декоративні заглушки, пластик з логотипом Hettich
- Матеріали для кріплення

Номінальна довжина, мм	Арт. / колір			Упаковка
	срібло	білий	антрацит	
270	**9 150 622**	**9 149 270**	**9 150 492**	1 компл.
300	**9 150 623**	**9 149 272**	**9 150 493**	1 компл.
350	**9 150 624**	**9 149 273**	**9 150 494**	1 компл.
400	**9 150 625**	**9 149 274**	**9 150 495**	1 компл.
450	**9 150 626**	**9 149 275**	**9 150 496**	1 компл.
500	**9 150 627**	**9 149 276**	**9 150 497**	1 компл.
550	**9 150 628**	**9 149 277**	**9 150 498**	1 компл.
650	**9 150 629**	**9 149 278**	**9 150 499**	1 компл.

1 Бічні профілі шухляди, оптова упаковка

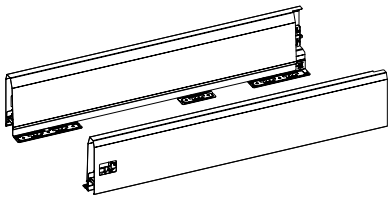

Номінальна довжина, мм	Артикул / Колір / Сторона кріплення						Упаковка
	срібло		білий		антрацит		
	зліва	справа	зліва	справа	зліва	справа	
270	**9 121 213***	**9 121 214***	**9 121 255***	**9 121 256***	**9 121 297***	**9 121 298***	15 шт
300	**9 121 215***	**9 121 216***	**9 121 257***	**9 121 258***	**9 121 299***	**9 121 300***	15 шт
350	**9 121 217***	**9 121 218***	**9 121 259***	**9 121 260***	**9 121 301***	**9 121 302***	15 шт
400	**9 121 219***	**9 121 220***	**9 121 261***	**9 121 262***	**9 121 303***	**9 121 304***	15 шт
450	**9 121 221***	**9 121 222***	**9 121 263***	**9 121 264***	**9 121 305***	**9 121 306***	15 шт
500	**9 121 223***	**9 121 224***	**9 121 265***	**9 121 266***	**9 121 307***	**9 121 308***	15 шт
550	**9 121 225***	**9 121 226***	**9 121 267***	**9 121 268***	**9 121 309***	**9 121 310***	15 шт
650	**9 121 227***	**9 121 228***	**9 121 269***	**9 121 270***	**9 121 311***	**9 121 312***	15 шт

2 Кріплення фасаду для бічного профіля шухляди

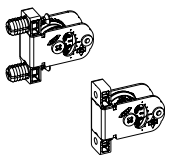

- Інтегроване вертикальне та бічне регулювання
- Сталь / пластик

Варіант монтажу	Артикул	Упаковка
для прикручування	**9 123 011**	150 шт
для пресування	**9 123 010**	150 шт

Додатково

* Доступність під замовлення
- Actro напрямні для шухляд 468 - 473
- Опції передньої панелі 476 - 477
- Декоративні елементи 478 - 482
- Варіанти задніх стінок 483
- Додаткові аксесуари 483 - 485
- Внутрішня організація 586 - 621
- Системи сортування / Системи замків 622 - 653 / 1324 - 1339

hettich.com/short/e86014

3 Заглушка

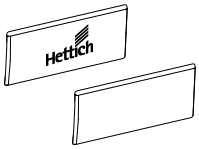

- Пластик
- Заглушки з логотипом на замовлення доступні за запитом

Колір системи	Обробка поверхні	Артикул	Упаковка
срібло, антрацит	антрацит з логотипом Hettich	**9 123 005**	300 шт
срібло, антрацит	антрацит	**9 123 000**	300 шт
білий	біла з логотипом Hettich	**9 123 006**	300 шт
білий	білий	**9 123 001**	300 шт

Кріплення задньої панелі, упаковка комплекта

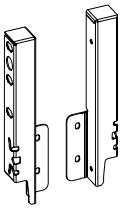

- Для дерев'яної задньої панелі

Комплект містить:
- 1 кріплення задньої стінки, ліве та праве
- Матеріали для кріплення

Номінальна висота, мм	Арт. / колір			Упаковка
	срібло	білий	антрацит	
186	**9 150 643**	**9 149 281**	**9 150 503**	1 компл.

4 Кріплення задньої панелі, оптова упаковка

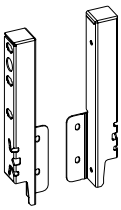

- Для дерев'яної задньої панелі

Номінальна висота, мм	Артикул / Колір / Сторона кріплення						Упаковка
	срібло		білий		антрацит		
	зліва	справа	зліва	справа	зліва	справа	
186	**9 121 843**	**9 121 844**	**9 121 845**	**9 121 846**	**9 121 847**	**9 121 848**	30 шт

Додатково

- Actro напрямні для шухляд 468 - 473
- Опції передньої панелі 476 - 477
- Декоративні елементи 478 - 482
- Варіанти задніх стінок 483
- Додаткові аксесуари 483 - 485
- Внутрішня організація 586 - 621
- Системи збору та сортування відходів 622 - 653
- Системи замків 1324 - 1339

hettich.com/short/e86014

- **Короб, висота 186 мм, бічний профіль шухляди, висота 126 мм**
- **Сталь з порошковим покриттям, срібло / білий / антрацит**

Поздовжній релінг, упаковка комплекта

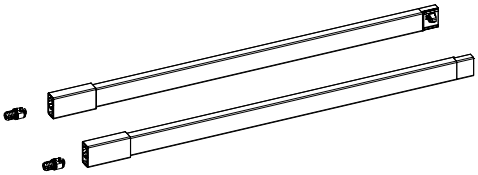

- Інтегроване регулювання нахилу
- Сталь з порошковим покриттям / пластик

Комплект містить:
- 1 поздовжній релінг, лівий та правий
- 2 кріплення для пресування

Номінальна довжина, мм	Арт. / колір			Упаковка
	срібло	білий	антрацит	
270	**9 150 647**	**9 149 285**	**9 150 512**	1 компл.
300	**9 150 648**	**9 149 286**	**9 150 513**	1 компл.
350	**9 150 649**	**9 149 287**	**9 150 514**	1 компл.
400	**9 150 650**	**9 149 288**	**9 150 515**	1 компл.
450	**9 150 652**	**9 149 289**	**9 150 516**	1 компл.
500	**9 150 653**	**9 149 290**	**9 150 517**	1 компл.
550	**9 150 654**	**9 149 291**	**9 150 518**	1 компл.
650	**9 150 656**	**9 149 292**	**9 150 519**	1 компл.

5 Поздовжній релінг, оптова упаковка

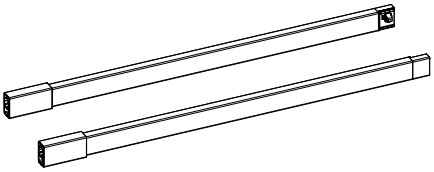

- Інтегроване регулювання нахилу
- Сталь з порошковим покриттям / пластик

Номінальна довжина, мм	Артикул / Колір / Сторона кріплення						Упаковка
	срібло		білий		антрацит		
	зліва	справа	зліва	справа	зліва	справа	
270	**9 121 953***	**9 121 954***	**9 121 957***	**9 121 958***	**9 121 955***	**9 121 956***	30 шт
300	**9 121 963***	**9 121 964***	**9 121 967***	**9 121 968***	**9 121 965***	**9 121 966***	30 шт
350	**9 121 973***	**9 121 974***	**9 121 977***	**9 121 978***	**9 121 975***	**9 121 976***	30 шт
400	**9 121 983**	**9 121 984**	**9 121 987**	**9 121 988**	**9 121 985**	**9 121 986**	30 шт
450	**9 121 993**	**9 121 994**	**9 121 997**	**9 121 998**	**9 121 995**	**9 121 996**	30 шт
500	**9 122 003**	**9 122 004**	**9 122 007**	**9 122 008**	**9 122 005**	**9 122 006**	30 шт
550	**9 122 013**	**9 122 014**	**9 122 017**	**9 122 018**	**9 122 015**	**9 122 016**	30 шт
650	**9 122 033***	**9 122 034***	**9 122 037***	**9 122 038***	**9 122 035***	**9 122 036***	30 шт

6 Кріплення для поздовжнього релінга

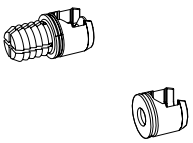

- Пластик, антрацит

Варіант монтажу	Артикул	Упаковка
для прикручування	**9 127 011**	300 шт
для пресування	**9 127 000**	300 шт

Додатково

* Доступність під замовлення
- Actro напрямні для шухляд 468 - 473
- Опції передньої панелі 476 - 477
- Декоративні елементи 478 - 482
- Варіанти задніх стінок 483
- Додаткові аксесуари 483 - 485
- Внутрішня організація 586 - 621
- Системи сортування / Системи замків 622 - 653 / 1324 - 1339

hettich.com/short/e86014

ArciTech система шухляд з подвійним бічним профілем

- **Короб, висота 218 мм, бічний профіль шухляди, висота 94 мм**
- **Сталь з порошковим покриттям, срібло / білий / антрацит**







Планування / монтажні розміри

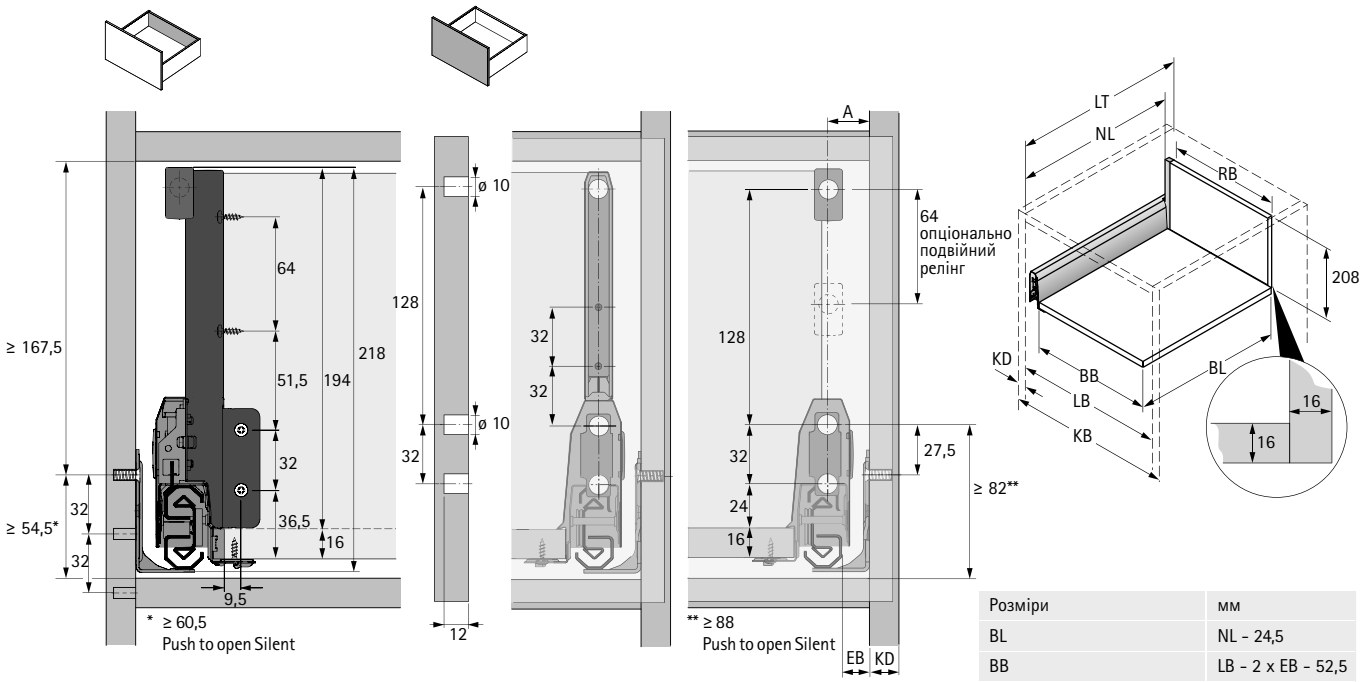

BB Ширина нижньої панелі	RB Ширина задньої стінки	LB Чиста внутрішня ширина
BL Довжина нижньої панелі	NL Номінальна довжина	LT Чиста внутрішня глибина
KB Ширина корпуса	KD Товщина матеріалу корпуса	EB Монтажна ширина

KD	16	18	19
EB	15	13	12
A	23	21	20

Розміри		мм
BL		NL - 24,5
BB		LB - 2 x EB - 52,5
RB		LB - 2 x EB - 64
LT		NL + 3
LT	Внутрішня шухляда	NL + 12
LT	Внутрішня шухляда Push to open Silent	NL + 21

Позиції для кріплення напрямних Actro

Номінальна довжина мм	Відстань між отворами b1 мм
270	128
300	160
350	192
400	192
450	192
500	224
550	256
650	288

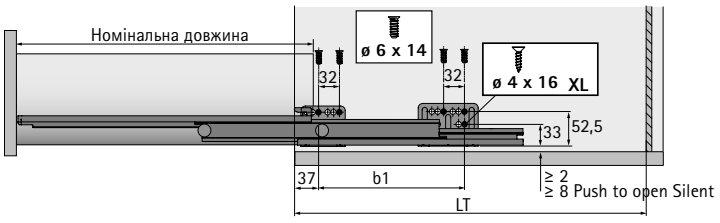

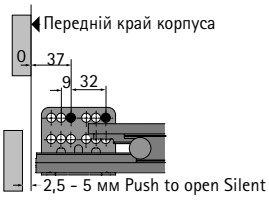

ArciTech система шухляд з подвійним бічним профілем

- **Короб, висота 218 мм, бічний профіль шухляди, висота 94 мм**
- **Сталь з порошковим покриттям, срібло / білий / антрацит**

Бічні профілі шухляди, упаковка комплекта

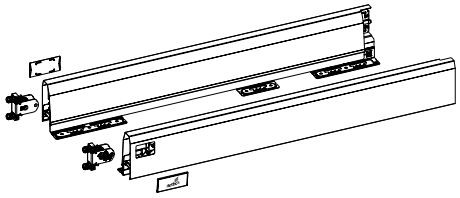

Комплект містить:
- 1 боковина шухляди, ліва та права
- 2 кріплення фасада для пресування
- 2 декоративні заглушки, пластик з логотипом Hettich
- Матеріали для кріплення

Номінальна довжина, мм	Арт. / колір			Упаковка
	срібло	білий	антрацит	
270	**9 150 613**	**9 149 261**	**9 150 484**	1 компл.
300	**9 150 614**	**9 149 262**	**9 150 485**	1 компл.
350	**9 150 615**	**9 149 263**	**9 150 486**	1 компл.
400	**9 150 616**	**9 149 264**	**9 150 487**	1 компл.
450	**9 150 618**	**9 149 265**	**9 150 488**	1 компл.
500	**9 150 619**	**9 149 266**	**9 150 489**	1 компл.
550	**9 150 620**	**9 149 268**	**9 150 490**	1 компл.
650	**9 150 621**	**9 149 269**	**9 150 491**	1 компл.

1 Бічні профілі шухляди, оптова упаковка

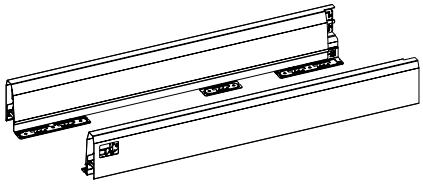

Номінальна довжина, мм	Артикул / Колір / Сторона кріплення						Упаковка
	срібло		білий		антрацит		
	зліва	справа	зліва	справа	зліва	справа	
270	**9 121 197***	**9 121 198***	**9 121 239***	**9 121 240***	**9 121 281***	**9 121 282***	15 шт
300	**9 121 199***	**9 121 200***	**9 121 241***	**9 121 242***	**9 121 283***	**9 121 284***	15 шт
350	**9 121 201***	**9 121 202***	**9 121 243***	**9 121 244***	**9 121 285***	**9 121 286***	15 шт
400	**9 121 203**	**9 121 204**	**9 121 245**	**9 121 246**	**9 121 287**	**9 121 288**	15 шт
450	**9 121 205**	**9 121 206**	**9 121 247**	**9 121 248**	**9 121 289**	**9 121 290**	15 шт
500	**9 121 207**	**9 121 208**	**9 121 249**	**9 121 250**	**9 121 291**	**9 121 292**	15 шт
550	**9 121 209**	**9 121 210**	**9 121 251**	**9 121 252**	**9 121 293**	**9 121 294**	15 шт
650	**9 121 211***	**9 121 212***	**9 121 253***	**9 121 254***	**9 121 295***	**9 121 296***	15 шт

2 Кріплення фасаду для бічного профіля шухляди

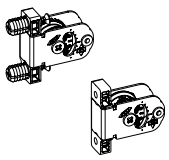

- Інтегроване вертикальне та бічне регулювання
- Сталь / пластик

Варіант монтажу	Артикул	Упаковка
для прикручування	**9 123 011**	150 шт
для пресування	**9 123 010**	150 шт

Додатково

* Доступність під замовлення
- Actro напрямні для шухляд 468 - 473
- Опції передньої панелі 476 - 477
- Декоративні елементи 478 - 482
- Варіанти задніх стінок 483
- Додаткові аксесуари 483 - 485
- Внутрішня організація 586 - 621
- Системи сортування / Системи замків 622 - 653 / 1324 - 1339

hettich.com/short/ca5f2e

3 Заглушка

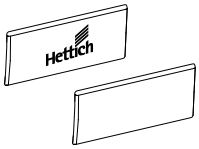

- Пластик
- Заглушки з логотипом на замовлення доступні за запитом

Колір системи	Обробка поверхні	**Артикул**	Упаковка
срібло, антрацит	антрацит з логотипом Hettich	**9 123 005**	300 шт
срібло, антрацит	антрацит	**9 123 000**	300 шт
білий	біла з логотипом Hettich	**9 123 006**	300 шт
білий	білий	**9 123 001**	300 шт

Кріплення задньої панелі, упаковка комплекта

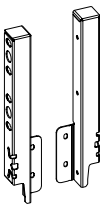

- Для дерев'яної задньої панелі

Комплект містить:
- 1 кріплення задньої стінки, ліве та праве
- Матеріали для кріплення

Номінальна висота, мм	**Арт. / колір**			Упаковка
	срібло	**білий**	**антрацит**	
218	**9 150 644**	**9 149 282**	**9 150 505**	1 компл.

4 Кріплення задньої панелі, оптова упаковка

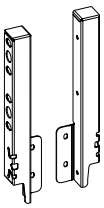

- Для дерев'яної задньої панелі

Номінальна висота, мм	**Артикул / Колір / Сторона кріплення**						Упаковка
	срібло		**білий**		**антрацит**		
	зліва	**справа**	**зліва**	**справа**	**зліва**	**справа**	
218	**9 121 851**	**9 121 852**	**9 121 853**	**9 121 854**	**9 121 855**	**9 121 856**	30 шт

Додатково

- Actro напрямні для шухляд 468 - 473
- Опції передньої панелі 476 - 477
- Декоративні елементи 478 - 482
- Варіанти задніх стінок 483
- Додаткові аксесуари 483 - 485
- Внутрішня організація 586 - 621
- Системи збору та сортування відходів 622 - 653
- Системи замків 1324 - 1339

hettich.com/short/ca5f2e

- **Короб, висота 218 мм, бічний профіль шухляди, висота 94 мм**
- **Сталь з порошковим покриттям, срібло / білий / антрацит**

Поздовжній релінг, упаковка комплекта

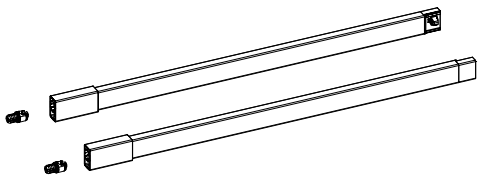

- Інтегроване регулювання нахилу
- Сталь з порошковим покриттям / пластик

Комплект містить:
- 1 поздовжній релінг, лівий та правий
- 2 кріплення для пресування

Номінальна довжина, мм	Арт. / колір			Упаковка
	срібло	білий	антрацит	
270	**9 150 647**	**9 149 285**	**9 150 512**	1 компл.
300	**9 150 648**	**9 149 286**	**9 150 513**	1 компл.
350	**9 150 649**	**9 149 287**	**9 150 514**	1 компл.
400	**9 150 650**	**9 149 288**	**9 150 515**	1 компл.
450	**9 150 652**	**9 149 289**	**9 150 516**	1 компл.
500	**9 150 653**	**9 149 290**	**9 150 517**	1 компл.
550	**9 150 654**	**9 149 291**	**9 150 518**	1 компл.
650	**9 150 656**	**9 149 292**	**9 150 519**	1 компл.

5 Поздовжній релінг, оптова упаковка

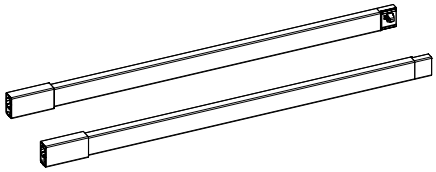

- Інтегроване регулювання нахилу
- Сталь з порошковим покриттям / пластик

Номінальна довжина, мм	Артикул / Колір / Сторона кріплення						Упаковка
	срібло		білий		антрацит		
	зліва	справа	зліва	справа	зліва	справа	
270	**9 121 953***	**9 121 954***	**9 121 957***	**9 121 958***	**9 121 955***	**9 121 956***	30 шт
300	**9 121 963***	**9 121 964***	**9 121 967***	**9 121 968***	**9 121 965***	**9 121 966***	30 шт
350	**9 121 973***	**9 121 974***	**9 121 977***	**9 121 978***	**9 121 975***	**9 121 976***	30 шт
400	**9 121 983**	**9 121 984**	**9 121 987**	**9 121 988**	**9 121 985**	**9 121 986**	30 шт
450	**9 121 993**	**9 121 994**	**9 121 997**	**9 121 998**	**9 121 995**	**9 121 996**	30 шт
500	**9 122 003**	**9 122 004**	**9 122 007**	**9 122 008**	**9 122 005**	**9 122 006**	30 шт
550	**9 122 013**	**9 122 014**	**9 122 017**	**9 122 018**	**9 122 015**	**9 122 016**	30 шт
650	**9 122 033***	**9 122 034***	**9 122 037***	**9 122 038***	**9 122 035***	**9 122 036***	30 шт

6 Кріплення для поздовжнього релінга

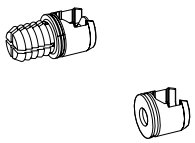

- Пластик, антрацит

Варіант монтажу	Артикул	Упаковка
для прикручування	**9 127 011**	300 шт
для пресування	**9 127 000**	300 шт

Додатково

- * Доступність під замовлення
- Actro напрямні для шухляд 468 - 473
- Опції передньої панелі 476 - 477
- Декоративні елементи 478 - 482
- Варіанти задніх стінок 483
- Додаткові аксесуари 483 - 485
- Внутрішня організація 586 - 621
- Системи сортування / Системи замків 622 - 653 / 1324 - 1339

hettich.com/short/ca5f2e

7 TopSide

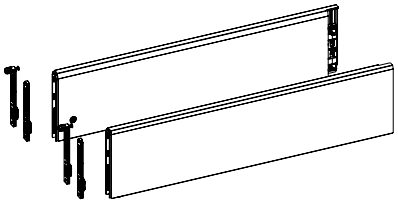

- Інтегроване регулювання нахилу

Комплект містить:
- 1 TopSide, лівий та правий
- 2 кріплення фасаду для пресування та прикручування

Номінальна довжина, мм	Арт. / колір			Упаковка
	срібло	білий	антрацит	
400	**9 122 949**	**9 122 951**	**9 122 950**	1 компл.
450	**9 122 953**	**9 122 955**	**9 122 954**	1 компл.
500	**9 122 957**	**9 122 959**	**9 122 958**	1 компл.
550	**9 122 961**	**9 122 963**	**9 122 962**	1 компл.
650	**9 122 969**	**9 122 971**	**9 122 970**	1 компл.

8 DesignSide, скло

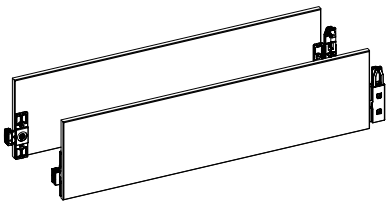

- Інтегроване регулювання нахилу
- Флоат-скло, з приклеєними з'єднувачами
- Товщина матеріалу 8 мм

Комплект містить:
- 1 DesignSide з приклеєними кріпленнями, лівий та правий

Номінальна довжина, мм	Арт. / Тип скла		Упаковка
	прозоре	сіре	
270	**9 122 991**	**9 248 354**	1 компл.
300	**9 122 992**	**9 254 267**	1 компл.
350	**9 122 993**	**9 248 378**	1 компл.
400	**9 122 994**	**9 254 268**	1 компл.
450	**9 122 995**	**9 248 389**	1 компл.
500	**9 122 996**	**9 248 390**	1 компл.
550	**9 122 997**	**9 248 391**	1 компл.
650	**9 123 078**	**9 282 683**	1 компл.

9 DesignSide адаптер

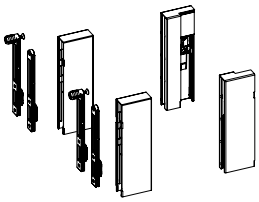

- Для комбінування з DesignSide зі скла
- Сталь з порошковим покриттям / пластик

Комплект містить:
- 1 DesignSide адаптер передній, лівий і правий
- 1 DesignSide адаптер задній, лівий і правий
- 2 кріплення фасаду для пресування та прикручування

Номінальна висота, мм	Арт. / колір			Упаковка
	срібло	білий	антрацит	
124	**9 122 978**	**9 122 980**	**9 122 979**	1 компл.

Додатково

- Actro напрямні для шухляд 468 - 473
- Опції передньої панелі 476 - 477
- Декоративні елементи 478 - 482
- Варіанти задніх стінок 483
- Додаткові аксесуари 483 - 485
- Внутрішня організація 586 - 621
- Системи збору та сортування відходів 622 - 653
- Системи замків 1324 - 1339

hettich.com/short/ca5f2e

ArciTech система шухляд з подвійним бічним профілем

- **Короб, висота 218 мм, бічний профіль шухляди, висота 126 мм**
- **Сталь з порошковим покриттям, срібло / білий / антрацит**







Планування / монтажні розміри

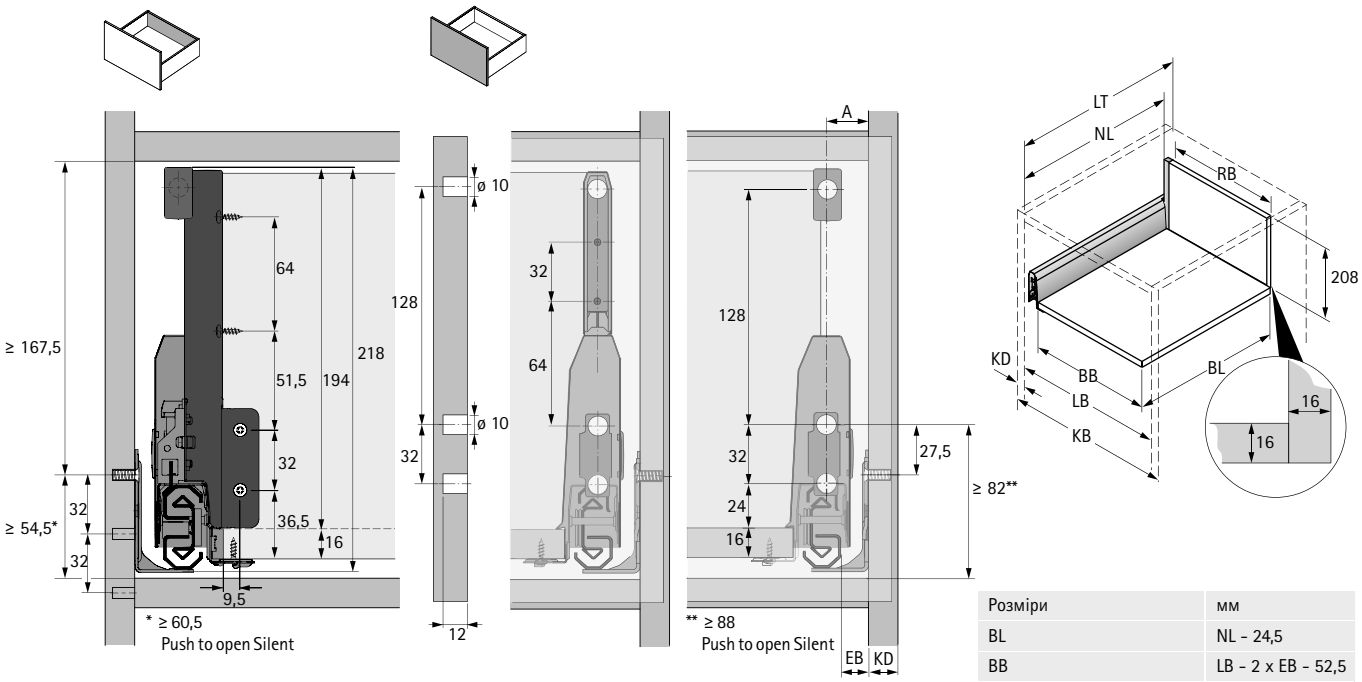

BB Ширина нижньої панелі	RB Ширина задньої стінки	LB Чиста внутрішня ширина
BL Довжина нижньої панелі	NL Номінальна довжина	LT Чиста внутрішня глибина
KB Ширина корпуса	KD Товщина матеріалу корпуса	EB Монтажна ширина

KD	16	18	19
EB	15	13	12
A	23	21	20

Розміри		мм
BL		NL - 24,5
BB		LB - 2 x EB - 52,5
RB		LB - 2 x EB - 64
LT		NL + 3
LT	Внутрішня шухляда	NL + 12
LT	Внутрішня шухляда Push to open Silent	NL + 21

Позиції для кріплення напрямних Actro

Номінальна довжина мм	Відстань між отворами b1 мм
270	128
300	160
350	192
400	192
450	192
500	224
550	256
650	288

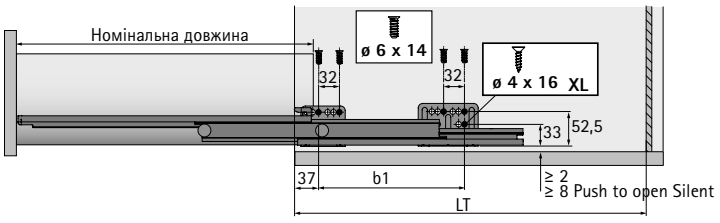

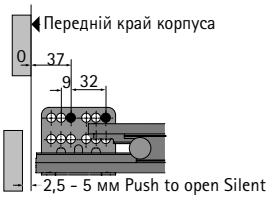

ArciTech система шухляд з подвійним бічним профілем

- **Короб, висота 218 мм, бічний профіль шухляди, висота 126 мм**
- **Сталь з порошковим покриттям, срібло / білий / антрацит**

Бічні профілі шухляди, упаковка комплекта

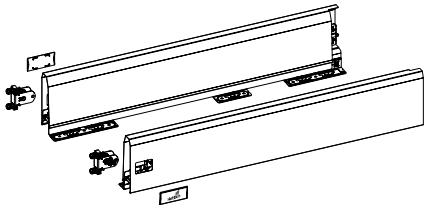

Комплект містить:
- 1 боковина шухляди, ліва та права
- 2 кріплення фасада для пресування
- 2 декоративні заглушки, пластик з логотипом Hettich
- Матеріали для кріплення

Номінальна довжина, мм	Арт. / колір			Упаковка
	срібло	білий	антрацит	
270	**9 150 622**	**9 149 270**	**9 150 492**	1 компл.
300	**9 150 623**	**9 149 272**	**9 150 493**	1 компл.
350	**9 150 624**	**9 149 273**	**9 150 494**	1 компл.
400	**9 150 625**	**9 149 274**	**9 150 495**	1 компл.
450	**9 150 626**	**9 149 275**	**9 150 496**	1 компл.
500	**9 150 627**	**9 149 276**	**9 150 497**	1 компл.
550	**9 150 628**	**9 149 277**	**9 150 498**	1 компл.
650	**9 150 629**	**9 149 278**	**9 150 499**	1 компл.

1 Бічні профілі шухляди, оптова упаковка

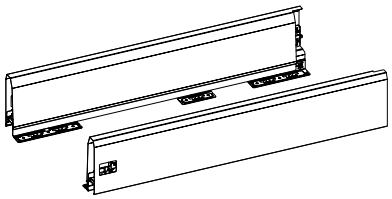

Номінальна довжина, мм	Артикул / Колір / Сторона кріплення						Упаковка
	срібло		білий		антрацит		
	зліва	справа	зліва	справа	зліва	справа	
270	**9 121 213***	**9 121 214***	**9 121 255***	**9 121 256***	**9 121 297***	**9 121 298***	15 шт
300	**9 121 215***	**9 121 216***	**9 121 257***	**9 121 258***	**9 121 299***	**9 121 300***	15 шт
350	**9 121 217***	**9 121 218***	**9 121 259***	**9 121 260***	**9 121 301***	**9 121 302***	15 шт
400	**9 121 219***	**9 121 220***	**9 121 261***	**9 121 262***	**9 121 303***	**9 121 304***	15 шт
450	**9 121 221***	**9 121 222***	**9 121 263***	**9 121 264***	**9 121 305***	**9 121 306***	15 шт
500	**9 121 223***	**9 121 224***	**9 121 265***	**9 121 266***	**9 121 307***	**9 121 308***	15 шт
550	**9 121 225***	**9 121 226***	**9 121 267***	**9 121 268***	**9 121 309***	**9 121 310***	15 шт
650	**9 121 227***	**9 121 228***	**9 121 269***	**9 121 270***	**9 121 311***	**9 121 312***	15 шт

2 Кріплення фасаду для бічного профіля шухляди

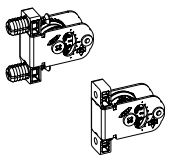

- Інтегроване вертикальне та бічне регулювання
- Сталь / пластик

Варіант монтажу	Артикул	Упаковка
для прикручування	**9 123 011**	150 шт
для пресування	**9 123 010**	150 шт

Додатково

* Доступність під замовлення
- Actro напрямні для шухляд 468 - 473
- Опції передньої панелі 476 - 477
- Декоративні елементи 478 - 482
- Варіанти задніх стінок 483
- Додаткові аксесуари 483 - 485
- Внутрішня організація 586 - 621
- Системи сортування / Системи замків 622 - 653 / 1324 - 1339

hettich.com/short/870bf2

3 Заглушка

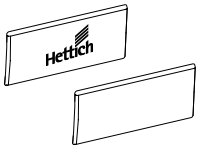

- Пластик
- Заглушки з логотипом на замовлення доступні за запитом

Колір системи	Обробка поверхні	**Артикул**	Упаковка
срібло, антрацит	антрацит з логотипом Hettich	**9 123 005**	300 шт
срібло, антрацит	антрацит	**9 123 000**	300 шт
білий	біла з логотипом Hettich	**9 123 006**	300 шт
білий	білий	**9 123 001**	300 шт

Кріплення задньої панелі, упаковка комплекта

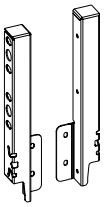

- Для дерев'яної задньої панелі

Комплект містить:
- 1 кріплення задньої стінки, ліве та праве
- Матеріали для кріплення

Номінальна висота, мм	**Арт. / колір**			Упаковка
	срібло	**білий**	**антрацит**	
218	**9 150 644**	**9 149 282**	**9 150 505**	1 компл.

4 Кріплення задньої панелі, оптова упаковка

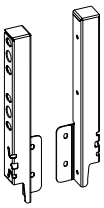

- Для дерев'яної задньої панелі

Номінальна висота, мм	**Артикул / Колір / Сторона кріплення**						Упаковка
	срібло		**білий**		**антрацит**		
	зліва	**справа**	**зліва**	**справа**	**зліва**	**справа**	
218	**9 121 851**	**9 121 852**	**9 121 853**	**9 121 854**	**9 121 855**	**9 121 856**	30 шт

Додатково

- Actro напрямні для шухляд 468 - 473
- Опції передньої панелі 476 - 477
- Декоративні елементи 478 - 482
- Варіанти задніх стінок 483
- Додаткові аксесуари 483 - 485
- Внутрішня організація 586 - 621
- Системи збору та сортування відходів 622 - 653
- Системи замків 1324 - 1339

hettich.com/short/870bf2

- **Короб, висота 218 мм, бічний профіль шухляди, висота 126 мм**
- **Сталь з порошковим покриттям, срібло / білий / антрацит**

Поздовжній релінг, упаковка комплекта

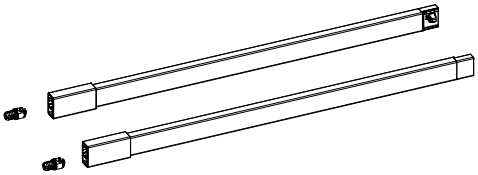

- Інтегроване регулювання нахилу
- Сталь з порошковим покриттям / пластик

Комплект містить:
- 1 поздовжній релінг, лівий та правий
- 2 кріплення для пресування

Номінальна довжина, мм	Арт. / колір			Упаковка
	срібло	білий	антрацит	
270	**9 150 647**	**9 149 285**	**9 150 512**	1 компл.
300	**9 150 648**	**9 149 286**	**9 150 513**	1 компл.
350	**9 150 649**	**9 149 287**	**9 150 514**	1 компл.
400	**9 150 650**	**9 149 288**	**9 150 515**	1 компл.
450	**9 150 652**	**9 149 289**	**9 150 516**	1 компл.
500	**9 150 653**	**9 149 290**	**9 150 517**	1 компл.
550	**9 150 654**	**9 149 291**	**9 150 518**	1 компл.
650	**9 150 656**	**9 149 292**	**9 150 519**	1 компл.

5 Поздовжній релінг, оптова упаковка

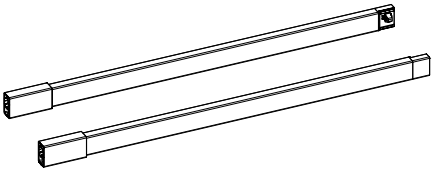

- Інтегроване регулювання нахилу
- Сталь з порошковим покриттям / пластик

Номінальна довжина, мм	Артикул / Колір / Сторона кріплення						Упаковка
	срібло		білий		антрацит		
	зліва	справа	зліва	справа	зліва	справа	
270	**9 121 953***	**9 121 954***	**9 121 957***	**9 121 958***	**9 121 955***	**9 121 956***	30 шт
300	**9 121 963***	**9 121 964***	**9 121 967***	**9 121 968***	**9 121 965***	**9 121 966***	30 шт
350	**9 121 973***	**9 121 974***	**9 121 977***	**9 121 978***	**9 121 975***	**9 121 976***	30 шт
400	**9 121 983**	**9 121 984**	**9 121 987**	**9 121 988**	**9 121 985**	**9 121 986**	30 шт
450	**9 121 993**	**9 121 994**	**9 121 997**	**9 121 998**	**9 121 995**	**9 121 996**	30 шт
500	**9 122 003**	**9 122 004**	**9 122 007**	**9 122 008**	**9 122 005**	**9 122 006**	30 шт
550	**9 122 013**	**9 122 014**	**9 122 017**	**9 122 018**	**9 122 015**	**9 122 016**	30 шт
650	**9 122 033***	**9 122 034***	**9 122 037***	**9 122 038***	**9 122 035***	**9 122 036***	30 шт

6 Кріплення для поздовжнього релінга

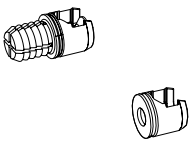

- Пластик, антрацит

Варіант монтажу	Артикул	Упаковка
для прикручування	**9 127 011**	300 шт
для пресування	**9 127 000**	300 шт

Додатково

* Доступність під замовлення

- Actro напрямні для шухляд 468 - 473
- Опції передньої панелі 476 - 477
- Декоративні елементи 478 - 482
- Варіанти задніх стінок 483
- Додаткові аксесуари 483 - 485
- Внутрішня організація 586 - 621
- Системи сортування / Системи замків 622 - 653 / 1324 - 1339

hettich.com/short/870bf2

7 TopSide

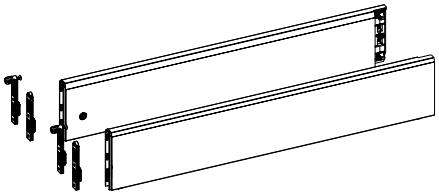

- Інтегроване регулювання нахилу

Комплект містить:
- 1 TopSide, лівий та правий
- 2 кріплення фасаду для пресування та прикручування

Номінальна довжина, мм	Арт. / колір			Упаковка
	срібло	білий	антрацит	
400	**9 122 912**	**9 122 914**	**9 122 913**	1 компл.
450	**9 122 916**	**9 122 918**	**9 122 917**	1 компл.
500	**9 122 920**	**9 122 922**	**9 122 921**	1 компл.
550	**9 122 924**	**9 122 926**	**9 122 925**	1 компл.
650	**9 122 932**	**9 122 934**	**9 122 933**	1 компл.

8 DesignSide, скло

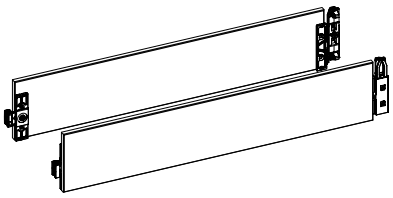

- Інтегроване регулювання нахилу
- Флоат-скло, з приклеєними з'єднувачами
- Товщина матеріалу 8 мм

Комплект містить:
- 1 DesignSide з приклеєними кріпленнями, лівий та правий

Номінальна довжина, мм	Арт. / Тип скла		Упаковка
	прозоре	сіре	
270	**9 122 983**	**9 282 673**	1 компл.
300	**9 122 984**	**9 282 674**	1 компл.
350	**9 122 985**	**9 282 675**	1 компл.
400	**9 122 986**	**9 282 676**	1 компл.
450	**9 122 987**	**9 282 677**	1 компл.
500	**9 122 988**	**9 282 678**	1 компл.
550	**9 122 989**	**9 282 680**	1 компл.
650	**9 122 990**	**9 282 681**	1 компл.

9 DesignSide адаптер

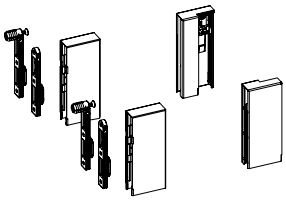

- Для комбінування з DesignSide зі скла
- Сталь з порошковим покриттям / пластик

Комплект містить:
- 1 DesignSide адаптер передній, лівий і правий
- 1 DesignSide адаптер задній, лівий і правий
- 2 кріплення фасаду для пресування та прикручування

Номінальна висота, мм	Арт. / колір			Упаковка
	срібло	білий	антрацит	
92	**9 122 973**	**9 122 975**	**9 122 974**	1 компл.

Додатково

- Actro напрямні для шухляд 468 - 473
- Опції передньої панелі 476 - 477
- Декоративні елементи 478 - 482
- Варіанти задніх стінок 483
- Додаткові аксесуари 483 - 485
- Внутрішня організація 586 - 621
- Системи збору та сортування відходів 622 - 653
- Системи замків 1324 - 1339

hettich.com/short/870bf2

ArciTech система шухляд з подвійним бічним профілем

- **Короб, висота 250 мм, бічний профіль шухляди, висота 94 мм**
- **Сталь з порошковим покриттям, срібло / білий / антрацит**







Планування / монтажні розміри

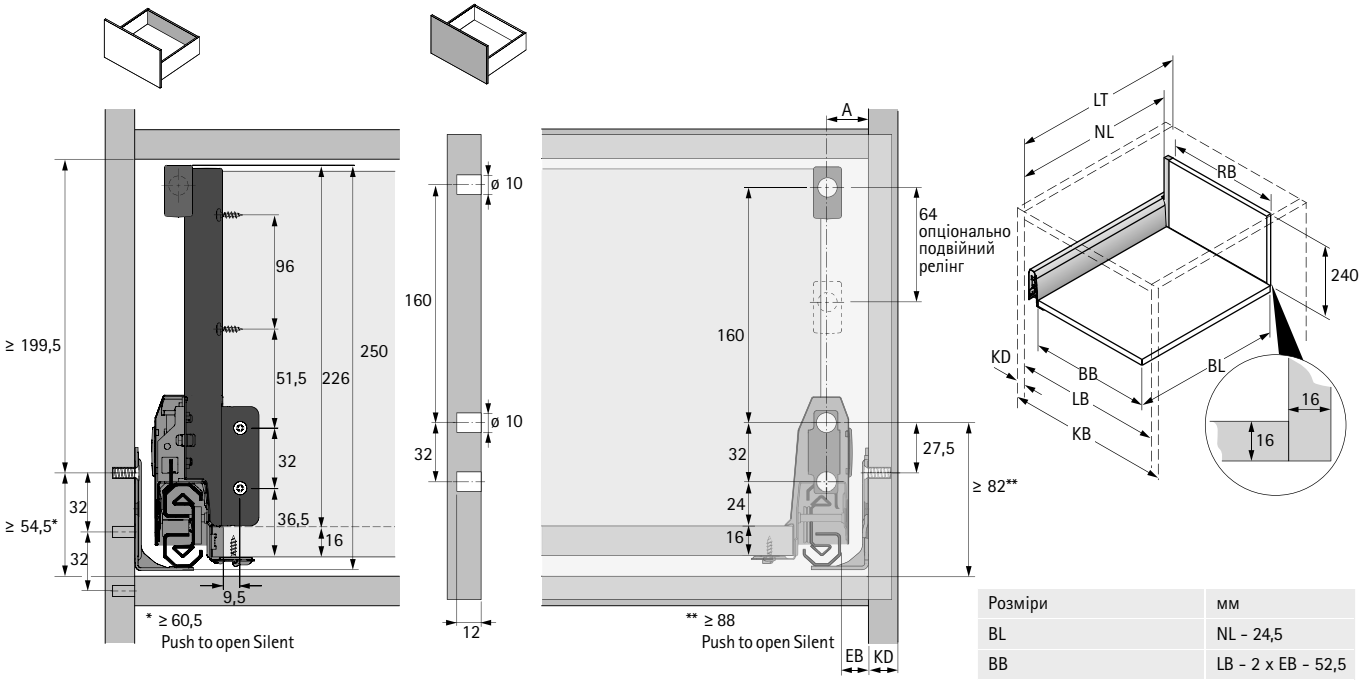

BB Ширина нижньої панелі	RB Ширина задньої стінки	LB Чиста внутрішня ширина
BL Довжина нижньої панелі	NL Номінальна довжина	LT Чиста внутрішня глибина
KB Ширина корпуса	KD Товщина матеріалу корпуса	EB Монтажна ширина

KD	16	18	19
EB	15	13	12
A	23	21	20

Розміри		мм
BL		NL - 24,5
BB		LB - 2 x EB - 52,5
RB		LB - 2 x EB - 64
LT		NL + 3
LT	Внутрішня шухляда	NL + 12
LT	Внутрішня шухляда Push to open Silent	NL + 21

Позиції для кріплення напрямних Actro

Номінальна довжина мм	Відстань між отворами b1 мм
270	128
300	160
350	192
400	192
450	192
500	224
550	256
650	288

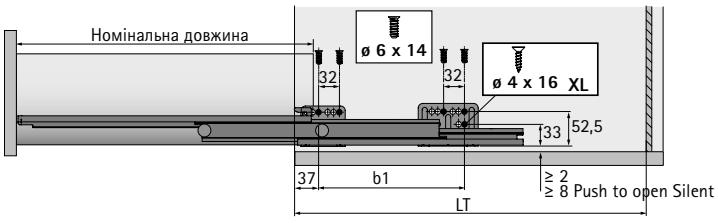

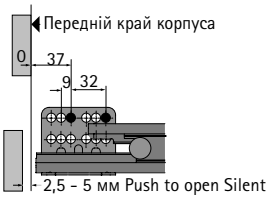

ArciTech система шухляд з подвійним бічним профілем

- **Короб, висота 250 мм, бічний профіль шухляди, висота 94 мм**
- **Сталь з порошковим покриттям, срібло / білий / антрацит**

Бічні профілі шухляди, упаковка комплекта

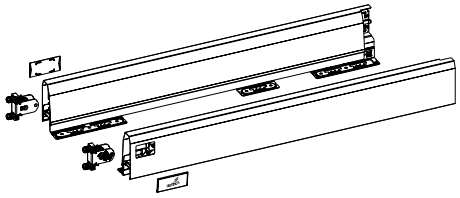

Комплект містить:
- 1 боковина шухляди, ліва та права
- 2 кріплення фасада для пресування
- 2 декоративні заглушки, пластик з логотипом Hettich
- Матеріали для кріплення

Номінальна довжина, мм	Арт. / колір			Упаковка
	срібло	білий	антрацит	
270	**9 150 613**	**9 149 261**	**9 150 484**	1 компл.
300	**9 150 614**	**9 149 262**	**9 150 485**	1 компл.
350	**9 150 615**	**9 149 263**	**9 150 486**	1 компл.
400	**9 150 616**	**9 149 264**	**9 150 487**	1 компл.
450	**9 150 618**	**9 149 265**	**9 150 488**	1 компл.
500	**9 150 619**	**9 149 266**	**9 150 489**	1 компл.
550	**9 150 620**	**9 149 268**	**9 150 490**	1 компл.
650	**9 150 621**	**9 149 269**	**9 150 491**	1 компл.

1 Бічні профілі шухляди, оптова упаковка

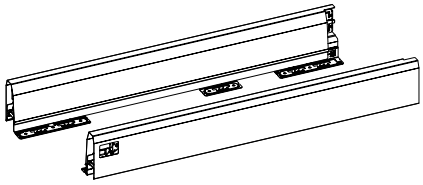

Номінальна довжина, мм	Артикул / Колір / Сторона кріплення						Упаковка
	срібло		білий		антрацит		
	зліва	справа	зліва	справа	зліва	справа	
270	**9 121 197***	**9 121 198***	**9 121 239***	**9 121 240***	**9 121 281***	**9 121 282***	15 шт
300	**9 121 199***	**9 121 200***	**9 121 241***	**9 121 242***	**9 121 283***	**9 121 284***	15 шт
350	**9 121 201***	**9 121 202***	**9 121 243***	**9 121 244***	**9 121 285***	**9 121 286***	15 шт
400	**9 121 203**	**9 121 204**	**9 121 245**	**9 121 246**	**9 121 287**	**9 121 288**	15 шт
450	**9 121 205**	**9 121 206**	**9 121 247**	**9 121 248**	**9 121 289**	**9 121 290**	15 шт
500	**9 121 207**	**9 121 208**	**9 121 249**	**9 121 250**	**9 121 291**	**9 121 292**	15 шт
550	**9 121 209**	**9 121 210**	**9 121 251**	**9 121 252**	**9 121 293**	**9 121 294**	15 шт
650	**9 121 211***	**9 121 212***	**9 121 253***	**9 121 254***	**9 121 295***	**9 121 296***	15 шт

2 Кріплення фасаду для бічного профіля шухляди

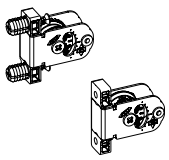

- Інтегроване вертикальне та бічне регулювання
- Сталь / пластик

Варіант монтажу	Артикул	Упаковка
для прикручування	**9 123 011**	150 шт
для пресування	**9 123 010**	150 шт

Додатково

* Доступність під замовлення

- Actro напрямні для шухляд 468 - 473
- Декоративні елементи 478 - 482
- Додаткові аксесуари 483 - 485
- Внутрішня організація 586 - 621
- Системи збору та сортування відходів 622 - 653
- Системи замків 1324 - 1339

hettich.com/short/61e571

3 Заглушка

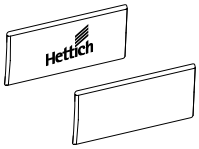

- Пластик
- Заглушки з логотипом на замовлення доступні за запитом

Колір системи	Обробка поверхні	**Артикул**	Упаковка
срібло, антрацит	антрацит з логотипом Hettich	**9 123 005**	300 шт
срібло, антрацит	антрацит	**9 123 000**	300 шт
білий	біла з логотипом Hettich	**9 123 006**	300 шт
білий	білий	**9 123 001**	300 шт

Кріплення задньої панелі, упаковка комплекта

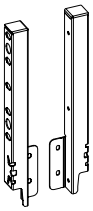

- Для дерев'яної задньої панелі

Комплект містить:
- 1 кріплення задньої стінки, ліве та праве
- Матеріали для кріплення

Номінальна висота, мм	**Арт. / колір**			Упаковка
	срібло	**білий**	**антрацит**	
250	**9 150 645**	**9 149 283**	**9 150 506**	1 компл.

4 Кріплення задньої панелі, оптова упаковка

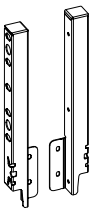

- Для дерев'яної задньої панелі

Номінальна висота, мм	**Артикул / Колір / Сторона кріплення**						Упаковка
	срібло		**білий**		**антрацит**		
	зліва	**справа**	**зліва**	**справа**	**зліва**	**справа**	
250	**9 121 859***	**9 121 860***	**9 121 861***	**9 121 862***	**9 121 863***	**9 121 864***	30 шт

Додатково

* Доступність під замовлення
- Actro напрямні для шухляд 468 - 473
- Декоративні елементи 478 - 482
- Додаткові аксесуари 483 - 485
- Внутрішня організація 586 - 621
- Системи збору та сортування відходів 622 - 653
- Системи замків 1324 - 1339

hettich.com/short/61e571

Поздовжній релінг, упаковка комплекта

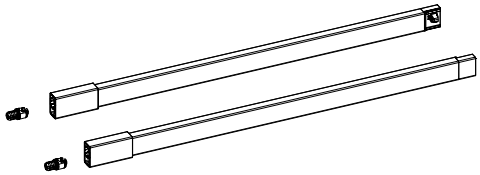

- Інтегроване регулювання нахилу
- Сталь з порошковим покриттям / пластик

Комплект містить:
- 1 поздовжній релінг, лівий та правий
- 2 кріплення для пресування

Номінальна довжина, мм	Арт. / колір			Упаковка
	срібло	білий	антрацит	
270	**9 150 647**	**9 149 285**	**9 150 512**	1 компл.
300	**9 150 648**	**9 149 286**	**9 150 513**	1 компл.
350	**9 150 649**	**9 149 287**	**9 150 514**	1 компл.
400	**9 150 650**	**9 149 288**	**9 150 515**	1 компл.
450	**9 150 652**	**9 149 289**	**9 150 516**	1 компл.
500	**9 150 653**	**9 149 290**	**9 150 517**	1 компл.
550	**9 150 654**	**9 149 291**	**9 150 518**	1 компл.
650	**9 150 656**	**9 149 292**	**9 150 519**	1 компл.

5 Поздовжній релінг, оптова упаковка

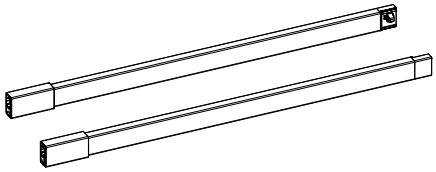

- Інтегроване регулювання нахилу
- Сталь з порошковим покриттям / пластик

Номінальна довжина, мм	Артикул / Колір / Сторона кріплення						Упаковка
	срібло		білий		антрацит		
	зліва	справа	зліва	справа	зліва	справа	
270	**9 121 953***	**9 121 954***	**9 121 957***	**9 121 958***	**9 121 955***	**9 121 956***	30 шт
300	**9 121 963***	**9 121 964***	**9 121 967***	**9 121 968***	**9 121 965***	**9 121 966***	30 шт
350	**9 121 973***	**9 121 974***	**9 121 977***	**9 121 978***	**9 121 975***	**9 121 976***	30 шт
400	**9 121 983**	**9 121 984**	**9 121 987**	**9 121 988**	**9 121 985**	**9 121 986**	30 шт
450	**9 121 993**	**9 121 994**	**9 121 997**	**9 121 998**	**9 121 995**	**9 121 996**	30 шт
500	**9 122 003**	**9 122 004**	**9 122 007**	**9 122 008**	**9 122 005**	**9 122 006**	30 шт
550	**9 122 013**	**9 122 014**	**9 122 017**	**9 122 018**	**9 122 015**	**9 122 016**	30 шт
650	**9 122 033***	**9 122 034***	**9 122 037***	**9 122 038***	**9 122 035***	**9 122 036***	30 шт

6 Кріплення для поздовжнього релінга

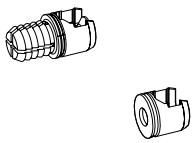

- Пластик, антрацит

Варіант монтажу	Артикул	Упаковка
для прикручування	**9 127 011**	300 шт
для пресування	**9 127 000**	300 шт

Додатково

- * Доступність під замовлення
- Actro напрямні для шухляд 468 - 473
- Декоративні елементи 478 - 482
- Додаткові аксесуари 483 - 485
- Внутрішня організація 586 - 621
- Системи збору та сортування відходів 622 - 653
- Системи замків 1324 - 1339

hettich.com/short/61e571

ArciTech система шухляд з подвійним бічним профілем

- **Короб, висота 250 мм, бічний профіль шухляди, висота 126 мм**
- **Сталь з порошковим покриттям, срібло / білий / антрацит**







Планування / монтажні розміри

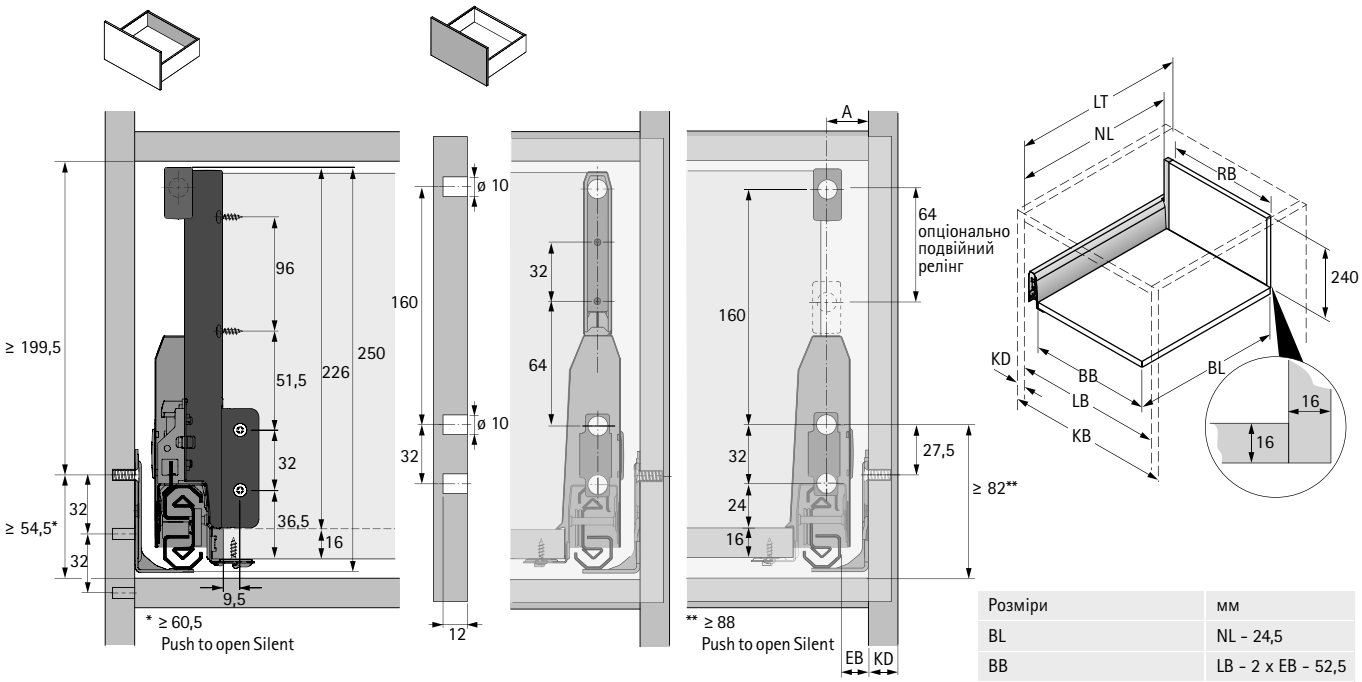

BB Ширина нижньої панелі	RB Ширина задньої стінки	LB Чиста внутрішня ширина
BL Довжина нижньої панелі	NL Номінальна довжина	LT Чиста внутрішня глибина
KB Ширина корпуса	KD Товщина матеріалу корпуса	EB Монтажна ширина

KD	16	18	19
EB	15	13	12
A	23	21	20

Розміри		мм
BL		NL - 24,5
BB		LB - 2 x EB - 52,5
RB		LB - 2 x EB - 64
LT		NL + 3
LT	Внутрішня шухляда	NL + 12
LT	Внутрішня шухляда Push to open Silent	NL + 21

Позиції для кріплення напрямних Actro

Номінальна довжина мм	Відстань між отворами b1 мм
270	128
300	160
350	192
400	192
450	192
500	224
550	256
650	288

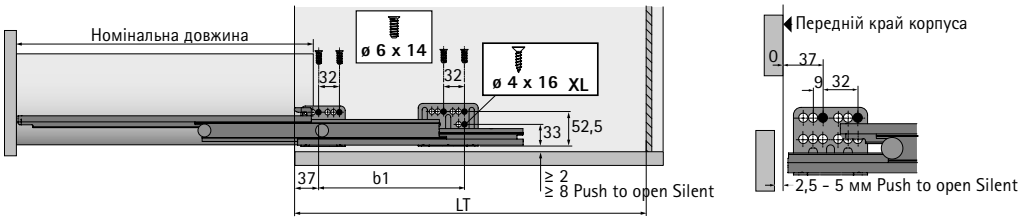

- **Короб, висота 250 мм, бічний профіль шухляди, висота 126 мм**
- **Сталь з порошковим покриттям, срібло / білий / антрацит**

Бічні профілі шухляди, упаковка комплекта

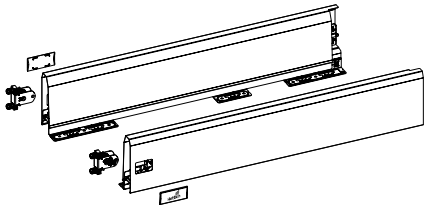

Комплект містить:
- 1 боковина шухляди, ліва та права
- 2 кріплення фасада для пресування
- 2 декоративні заглушки, пластик з логотипом Hettich
- Матеріали для кріплення

Номінальна довжина, мм	Арт. / колір			Упаковка
	срібло	білий	антрацит	
270	**9 150 622**	**9 149 270**	**9 150 492**	1 компл.
300	**9 150 623**	**9 149 272**	**9 150 493**	1 компл.
350	**9 150 624**	**9 149 273**	**9 150 494**	1 компл.
400	**9 150 625**	**9 149 274**	**9 150 495**	1 компл.
450	**9 150 626**	**9 149 275**	**9 150 496**	1 компл.
500	**9 150 627**	**9 149 276**	**9 150 497**	1 компл.
550	**9 150 628**	**9 149 277**	**9 150 498**	1 компл.
650	**9 150 629**	**9 149 278**	**9 150 499**	1 компл.

1 Бічні профілі шухляди, оптова упаковка

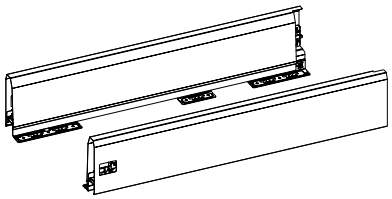

Номінальна довжина, мм	Артикул / Колір / Сторона кріплення						Упаковка
	срібло		білий		антрацит		
	зліва	справа	зліва	справа	зліва	справа	
270	**9 121 213***	**9 121 214***	**9 121 255***	**9 121 256***	**9 121 297***	**9 121 298***	15 шт
300	**9 121 215***	**9 121 216***	**9 121 257***	**9 121 258***	**9 121 299***	**9 121 300***	15 шт
350	**9 121 217***	**9 121 218***	**9 121 259***	**9 121 260***	**9 121 301***	**9 121 302***	15 шт
400	**9 121 219***	**9 121 220***	**9 121 261***	**9 121 262***	**9 121 303***	**9 121 304***	15 шт
450	**9 121 221***	**9 121 222***	**9 121 263***	**9 121 264***	**9 121 305***	**9 121 306***	15 шт
500	**9 121 223***	**9 121 224***	**9 121 265***	**9 121 266***	**9 121 307***	**9 121 308***	15 шт
550	**9 121 225***	**9 121 226***	**9 121 267***	**9 121 268***	**9 121 309***	**9 121 310***	15 шт
650	**9 121 227***	**9 121 228***	**9 121 269***	**9 121 270***	**9 121 311***	**9 121 312***	15 шт

2 Кріплення фасаду для бічного профіля шухляди

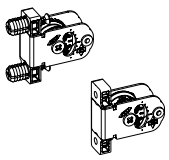

- Інтегроване вертикальне та бічне регулювання
- Сталь / пластик

Варіант монтажу	Артикул	Упаковка
для прикручування	**9 123 011**	150 шт
для пресування	**9 123 010**	150 шт

Додатково

* Доступність під замовлення
- Actro напрямні для шухляд 468 - 473
- Декоративні елементи 478 - 482
- Додаткові аксесуари 483 - 485
- Внутрішня організація 586 - 621
- Системи збору та сортування відходів 622 - 653
- Системи замків 1324 - 1339

hettich.com/short/bd1b06

3 Заглушка

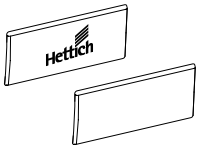

- Пластик
- Заглушки з логотипом на замовлення доступні за запитом

Колір системи	Обробка поверхні	**Артикул**	Упаковка
срібло, антрацит	антрацит з логотипом Hettich	**9 123 005**	300 шт
срібло, антрацит	антрацит	**9 123 000**	300 шт
білий	біла з логотипом Hettich	**9 123 006**	300 шт
білий	білий	**9 123 001**	300 шт

Кріплення задньої панелі, упаковка комплекта

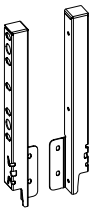

- Для дерев'яної задньої панелі

Комплект містить:
- 1 кріплення задньої стінки, ліве та праве
- Матеріали для кріплення

Номінальна висота, мм	**Арт. / колір**			Упаковка
	срібло	**білий**	**антрацит**	
250	**9 150 645**	**9 149 283**	**9 150 506**	1 компл.

4 Кріплення задньої панелі, оптова упаковка

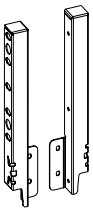

- Для дерев'яної задньої панелі

Номінальна висота, мм	**Артикул / Колір / Сторона кріплення**						Упаковка
	срібло		**білий**		**антрацит**		
	зліва	**справа**	**зліва**	**справа**	**зліва**	**справа**	
250	**9 121 859***	**9 121 860***	**9 121 861***	**9 121 862***	**9 121 863***	**9 121 864***	30 шт

Додатково

* Доступність під замовлення
- Actro напрямні для шухляд 468 - 473
- Декоративні елементи 478 - 482
- Додаткові аксесуари 483 - 485
- Внутрішня організація 586 - 621
- Системи збору та сортування відходів 622 - 653
- Системи замків 1324 - 1339

hettich.com/short/bd1b06

Поздовжній релінг, упаковка комплекта

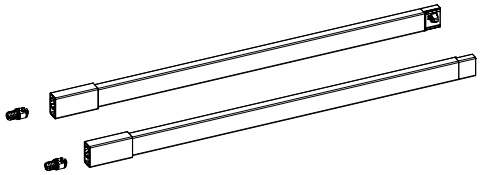

- Інтегроване регулювання нахилу
- Сталь з порошковим покриттям / пластик

Комплект містить:
- 1 поздовжній релінг, лівий та правий
- 2 кріплення для пресування

Номінальна довжина, мм	Арт. / колір			Упаковка
	срібло	білий	антрацит	
270	**9 150 647**	**9 149 285**	**9 150 512**	1 компл.
300	**9 150 648**	**9 149 286**	**9 150 513**	1 компл.
350	**9 150 649**	**9 149 287**	**9 150 514**	1 компл.
400	**9 150 650**	**9 149 288**	**9 150 515**	1 компл.
450	**9 150 652**	**9 149 289**	**9 150 516**	1 компл.
500	**9 150 653**	**9 149 290**	**9 150 517**	1 компл.
550	**9 150 654**	**9 149 291**	**9 150 518**	1 компл.
650	**9 150 656**	**9 149 292**	**9 150 519**	1 компл.

5 Поздовжній релінг, оптова упаковка

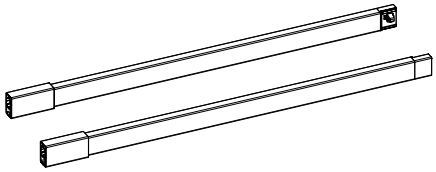

- Інтегроване регулювання нахилу
- Сталь з порошковим покриттям / пластик

Номінальна довжина, мм	Артикул / Колір / Сторона кріплення						Упаковка
	срібло		білий		антрацит		
	зліва	справа	зліва	справа	зліва	справа	
270	**9 121 953***	**9 121 954***	**9 121 957***	**9 121 958***	**9 121 955***	**9 121 956***	30 шт
300	**9 121 963***	**9 121 964***	**9 121 967***	**9 121 968***	**9 121 965***	**9 121 966***	30 шт
350	**9 121 973***	**9 121 974***	**9 121 977***	**9 121 978***	**9 121 975***	**9 121 976***	30 шт
400	**9 121 983**	**9 121 984**	**9 121 987**	**9 121 988**	**9 121 985**	**9 121 986**	30 шт
450	**9 121 993**	**9 121 994**	**9 121 997**	**9 121 998**	**9 121 995**	**9 121 996**	30 шт
500	**9 122 003**	**9 122 004**	**9 122 007**	**9 122 008**	**9 122 005**	**9 122 006**	30 шт
550	**9 122 013**	**9 122 014**	**9 122 017**	**9 122 018**	**9 122 015**	**9 122 016**	30 шт
650	**9 122 033***	**9 122 034***	**9 122 037***	**9 122 038***	**9 122 035***	**9 122 036***	30 шт

6 Кріплення для поздовжнього релінга

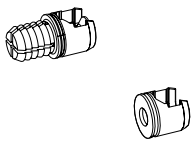

- Пластик, антрацит

Варіант монтажу	Артикул	Упаковка
для прикручування	**9 127 011**	300 шт
для пресування	**9 127 000**	300 шт

Додатково

- * Доступність під замовлення
- Actro напрямні для шухляд 468 - 473
- Декоративні елементи 478 - 482
- Додаткові аксесуари 483 - 485
- Внутрішня організація 586 - 621
- Системи збору та сортування відходів 622 - 653
- Системи замків 1324 - 1339

hettich.com/short/bd1b06

7 TopSide

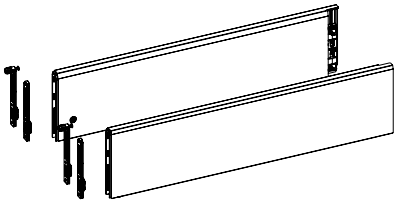

- Інтегроване регулювання нахилу

Комплект містить:
- 1 TopSide, лівий та правий
- 2 кріплення фасаду для пресування та прикручування

Номінальна довжина, мм	Арт. / колір			Упаковка
	срібло	білий	антрацит	
400	**9 122 949**	**9 122 951**	**9 122 950**	1 компл.
450	**9 122 953**	**9 122 955**	**9 122 954**	1 компл.
500	**9 122 957**	**9 122 959**	**9 122 958**	1 компл.
550	**9 122 961**	**9 122 963**	**9 122 962**	1 компл.
650	**9 122 969**	**9 122 971**	**9 122 970**	1 компл.

8 DesignSide, скло

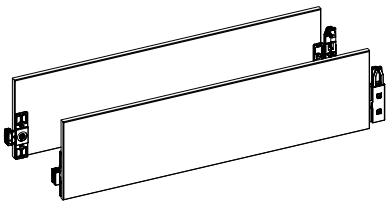

- Інтегроване регулювання нахилу
- Флоат-скло, з приклеєними з'єднувачами
- Товщина матеріалу 8 мм

Комплект містить:
- 1 DesignSide з приклеєними кріпленнями, лівий та правий

Номінальна довжина, мм	Арт. / Тип скла		Упаковка
	прозоре	сіре	
270	**9 122 991**	**9 248 354**	1 компл.
300	**9 122 992**	**9 254 267**	1 компл.
350	**9 122 993**	**9 248 378**	1 компл.
400	**9 122 994**	**9 254 268**	1 компл.
450	**9 122 995**	**9 248 389**	1 компл.
500	**9 122 996**	**9 248 390**	1 компл.
550	**9 122 997**	**9 248 391**	1 компл.
650	**9 123 078**	**9 282 683**	1 компл.

9 DesignSide адаптер

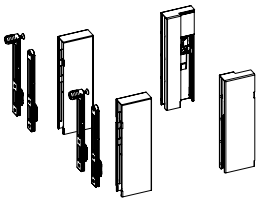

- Для комбінування з DesignSide зі скла
- Сталь з порошковим покриттям / пластик

Комплект містить:
- 1 DesignSide адаптер передній, лівий і правий
- 1 DesignSide адаптер задній, лівий і правий
- 2 кріплення фасаду для пресування та прикручування

Номінальна висота, мм	Арт. / колір			Упаковка
	срібло	білий	антрацит	
124	**9 122 978**	**9 122 980**	**9 122 979**	1 компл.

Додатково

- Actro напрямні для шухляд 468 - 473
- Декоративні елементи 478 - 482
- Додаткові аксесуари 483 - 485
- Внутрішня організація 586 - 621
- Системи збору та сортування відходів 622 - 653
- Системи замків 1324 - 1339

hettich.com/short/bd1b06

ArciTech система шухляд з подвійним бічним профілем

- **Короб, висота 282 мм, бічний профіль шухляди, висота 94 мм**
- **Сталь з порошковим покриттям, срібло / білий / антрацит**







Планування / монтажні розміри

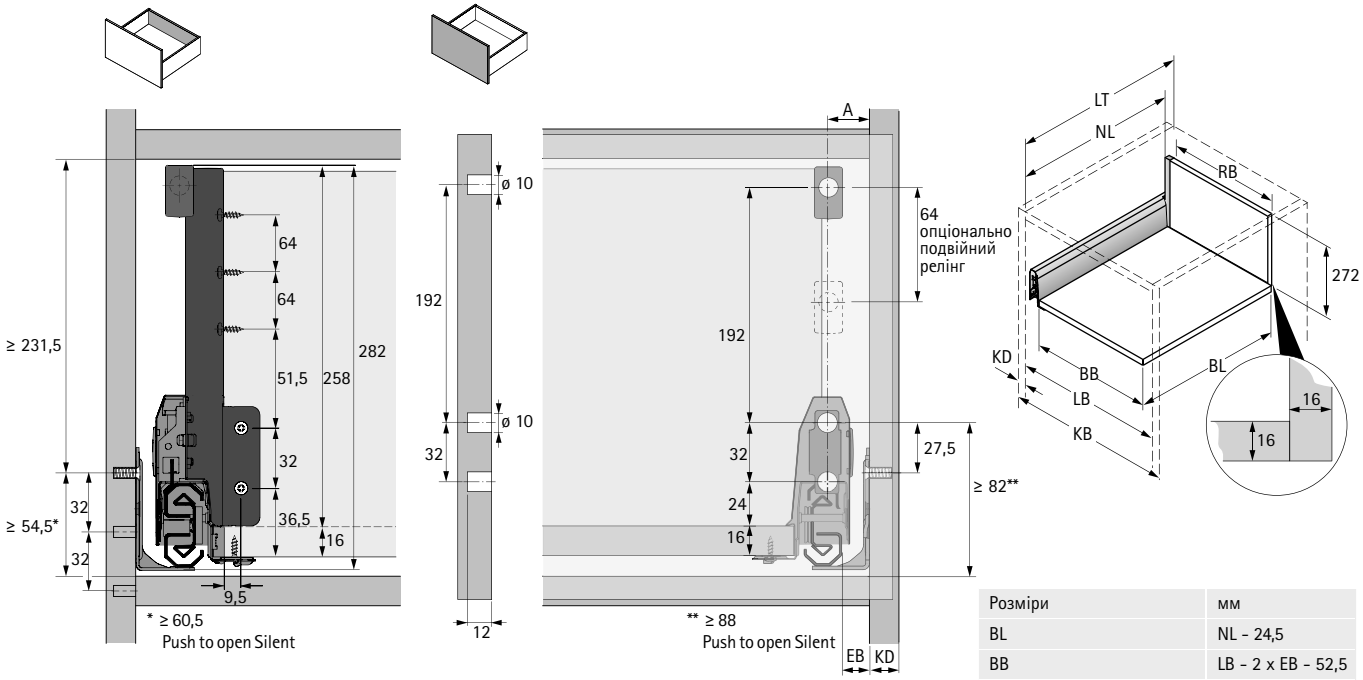

BB Ширина нижньої панелі	RB Ширина задньої стінки	LB Чиста внутрішня ширина
BL Довжина нижньої панелі	NL Номінальна довжина	LT Чиста внутрішня глибина
KB Ширина корпуса	KD Товщина матеріалу корпуса	EB Монтажна ширина

KD	16	18	19
EB	15	13	12
A	23	21	20

Розміри		мм
BL		NL - 24,5
BB		LB - 2 x EB - 52,5
RB		LB - 2 x EB - 64
LT		NL + 3
LT	Внутрішня шухляда	NL + 12
LT	Внутрішня шухляда Push to open Silent	NL + 21

Позиції для кріплення напрямних Actro

Номінальна довжина мм	Відстань між отворами b1 мм
270	128
300	160
350	192
400	192
450	192
500	224
550	256
650	288

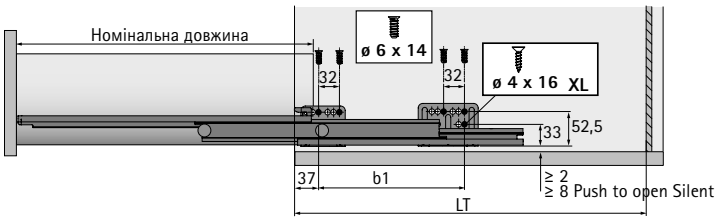

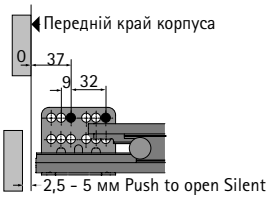

ArciTech система шухляд з подвійним бічним профілем

- **Короб, висота 282 мм, бічний профіль шухляди, висота 94 мм**
- **Сталь з порошковим покриттям, срібло / білий / антрацит**

Бічні профілі шухляди, упаковка комплекта

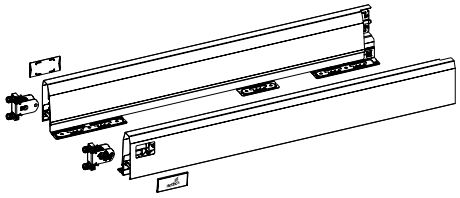

Комплект містить:
- 1 боковина шухляди, ліва та права
- 2 кріплення фасада для пресування
- 2 декоративні заглушки, пластик з логотипом Hettich
- Матеріали для кріплення

Номінальна довжина, мм	Арт. / колір			Упаковка
	срібло	білий	антрацит	
270	**9 150 613**	**9 149 261**	**9 150 484**	1 компл.
300	**9 150 614**	**9 149 262**	**9 150 485**	1 компл.
350	**9 150 615**	**9 149 263**	**9 150 486**	1 компл.
400	**9 150 616**	**9 149 264**	**9 150 487**	1 компл.
450	**9 150 618**	**9 149 265**	**9 150 488**	1 компл.
500	**9 150 619**	**9 149 266**	**9 150 489**	1 компл.
550	**9 150 620**	**9 149 268**	**9 150 490**	1 компл.
650	**9 150 621**	**9 149 269**	**9 150 491**	1 компл.

1 Бічні профілі шухляди, оптова упаковка

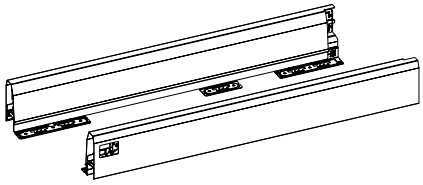

Номінальна довжина, мм	Артикул / Колір / Сторона кріплення						Упаковка
	срібло		білий		антрацит		
	зліва	справа	зліва	справа	зліва	справа	
270	**9 121 197***	**9 121 198***	**9 121 239***	**9 121 240***	**9 121 281***	**9 121 282***	15 шт
300	**9 121 199***	**9 121 200***	**9 121 241***	**9 121 242***	**9 121 283***	**9 121 284***	15 шт
350	**9 121 201***	**9 121 202***	**9 121 243***	**9 121 244***	**9 121 285***	**9 121 286***	15 шт
400	**9 121 203**	**9 121 204**	**9 121 245**	**9 121 246**	**9 121 287**	**9 121 288**	15 шт
450	**9 121 205**	**9 121 206**	**9 121 247**	**9 121 248**	**9 121 289**	**9 121 290**	15 шт
500	**9 121 207**	**9 121 208**	**9 121 249**	**9 121 250**	**9 121 291**	**9 121 292**	15 шт
550	**9 121 209**	**9 121 210**	**9 121 251**	**9 121 252**	**9 121 293**	**9 121 294**	15 шт
650	**9 121 211***	**9 121 212***	**9 121 253***	**9 121 254***	**9 121 295***	**9 121 296***	15 шт

2 Кріплення фасаду для бічного профіля шухляди

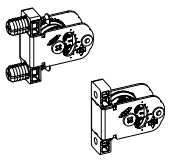

- Інтегроване вертикальне та бічне регулювання
- Сталь / пластик

Варіант монтажу	Артикул	Упаковка
для прикручування	**9 123 011**	150 шт
для пресування	**9 123 010**	150 шт

Додатково

* Доступність під замовлення

- Actro напрямні для шухляд 468 - 473
- Декоративні елементи 478 - 482
- Додаткові аксесуари 483 - 485
- Внутрішня організація 586 - 621
- Системи збору та сортування відходів 622 - 653
- Системи замків 1324 - 1339

hettich.com/short/79854c

3 Заглушка

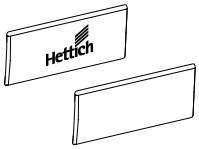

- Пластик
- Заглушки з логотипом на замовлення доступні за запитом

Колір системи	Обробка поверхні	**Артикул**	Упаковка
срібло, антрацит	антрацит з логотипом Hettich	**9 123 005**	300 шт
срібло, антрацит	антрацит	**9 123 000**	300 шт
білий	біла з логотипом Hettich	**9 123 006**	300 шт
білий	білий	**9 123 001**	300 шт

Кріплення задньої панелі, упаковка комплекта

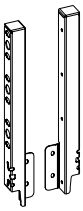

- Для дерев'яної задньої панелі

Комплект містить:
- 1 кріплення задньої стінки, ліве та праве
- Матеріали для кріплення

Номінальна висота, мм	**Арт. / колір**			Упаковка
	срібло	**білий**	**антрацит**	
282	**9 150 646**	**9 149 284**	**9 150 507**	1 компл.

4 Кріплення задньої панелі, оптова упаковка

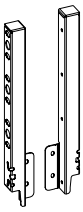

- Для дерев'яної задньої панелі

Номінальна висота, мм	**Артикул / Колір / Сторона кріплення**						Упаковка
	срібло		**білий**		**антрацит**		
	зліва	**справа**	**зліва**	**справа**	**зліва**	**справа**	
282	**9 121 867***	**9 121 868***	**9 121 869***	**9 121 870***	**9 121 871***	**9 121 872***	30 шт

Додатково

* Доступність під замовлення

- Actro напрямні для шухляд 468 - 473
- Декоративні елементи 478 - 482
- Додаткові аксесуари 483 - 485
- Внутрішня організація 586 - 621
- Системи збору та сортування відходів 622 - 653
- Системи замків 1324 - 1339

hettich.com/short/79854c

- **Короб, висота 282 мм, бічний профіль шухляди, висота 94 мм**
- **Сталь з порошковим покриттям, срібло / білий / антрацит**

Поздовжній релінг, упаковка комплекта

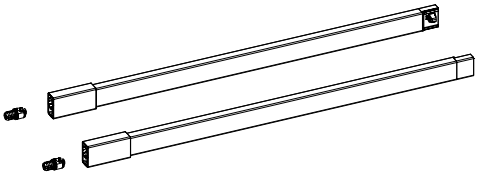

- Інтегроване регулювання нахилу
- Сталь з порошковим покриттям / пластик

Комплект містить:
- 1 поздовжній релінг, лівий та правий
- 2 кріплення для пресування

Номінальна довжина, мм	Арт. / колір			Упаковка
	срібло	білий	антрацит	
270	**9 150 647**	**9 149 285**	**9 150 512**	1 компл.
300	**9 150 648**	**9 149 286**	**9 150 513**	1 компл.
350	**9 150 649**	**9 149 287**	**9 150 514**	1 компл.
400	**9 150 650**	**9 149 288**	**9 150 515**	1 компл.
450	**9 150 652**	**9 149 289**	**9 150 516**	1 компл.
500	**9 150 653**	**9 149 290**	**9 150 517**	1 компл.
550	**9 150 654**	**9 149 291**	**9 150 518**	1 компл.
650	**9 150 656**	**9 149 292**	**9 150 519**	1 компл.

5 Поздовжній релінг, оптова упаковка

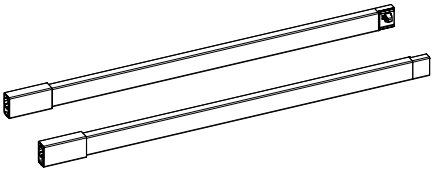

- Інтегроване регулювання нахилу
- Сталь з порошковим покриттям / пластик

Номінальна довжина, мм	Артикул / Колір / Сторона кріплення						Упаковка
	срібло		білий		антрацит		
	зліва	справа	зліва	справа	зліва	справа	
270	**9 121 953***	**9 121 954***	**9 121 957***	**9 121 958***	**9 121 955***	**9 121 956***	30 шт
300	**9 121 963***	**9 121 964***	**9 121 967***	**9 121 968***	**9 121 965***	**9 121 966***	30 шт
350	**9 121 973***	**9 121 974***	**9 121 977***	**9 121 978***	**9 121 975***	**9 121 976***	30 шт
400	**9 121 983**	**9 121 984**	**9 121 987**	**9 121 988**	**9 121 985**	**9 121 986**	30 шт
450	**9 121 993**	**9 121 994**	**9 121 997**	**9 121 998**	**9 121 995**	**9 121 996**	30 шт
500	**9 122 003**	**9 122 004**	**9 122 007**	**9 122 008**	**9 122 005**	**9 122 006**	30 шт
550	**9 122 013**	**9 122 014**	**9 122 017**	**9 122 018**	**9 122 015**	**9 122 016**	30 шт
650	**9 122 033***	**9 122 034***	**9 122 037***	**9 122 038***	**9 122 035***	**9 122 036***	30 шт

6 Кріплення для поздовжнього релінга

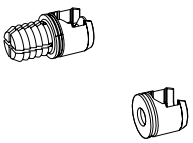

- Пластик, антрацит

Варіант монтажу	Артикул	Упаковка
для прикручування	**9 127 011**	300 шт
для пресування	**9 127 000**	300 шт

Додатково

* Доступність під замовлення
- Actro напрямні для шухляд 468 - 473
- Декоративні елементи 478 - 482
- Додаткові аксесуари 483 - 485
- Внутрішня організація 586 - 621
- Системи збору та сортування відходів 622 - 653
- Системи замків 1324 - 1339

hettich.com/short/79854c

ArciTech система шухляд з подвійним бічним профілем

- **Короб, висота 282 мм, бічний профіль шухляди, висота 126 мм**
- **Сталь з порошковим покриттям, срібло / білий / антрацит**







Планування / монтажні розміри

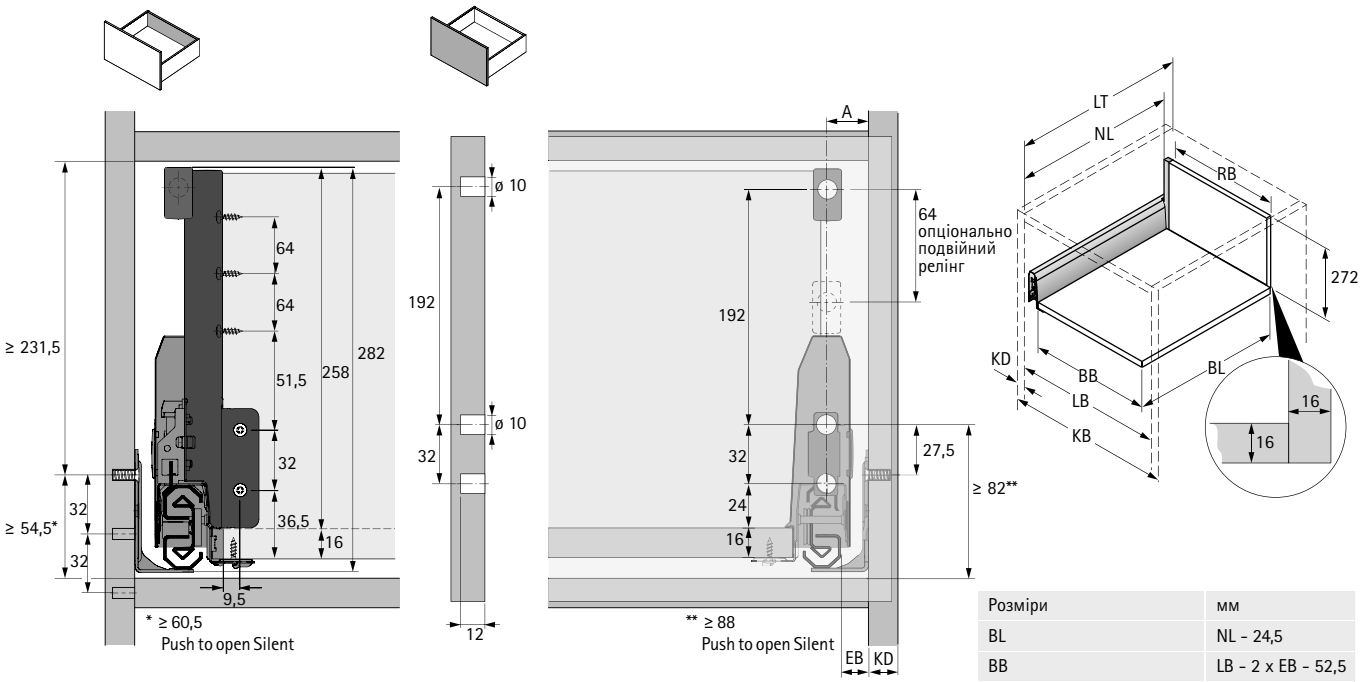

BB Ширина нижньої панелі	RB Ширина задньої стінки	LB Чиста внутрішня ширина
BL Довжина нижньої панелі	NL Номінальна довжина	LT Чиста внутрішня глибина
KB Ширина корпуса	KD Товщина матеріалу корпуса	EB Монтажна ширина

KD	16	18	19
EB	15	13	12
A	23	21	20

Розміри		мм
BL		NL - 24,5
BB		LB - 2 x EB - 52,5
RB		LB - 2 x EB - 64
LT		NL + 3
LT	Внутрішня шухляда	NL + 12
LT	Внутрішня шухляда Push to open Silent	NL + 21

Позиції для кріплення напрямних Actro

Номінальна довжина мм	Відстань між отворами b1 мм
270	128
300	160
350	192
400	192
450	192
500	224
550	256
650	288

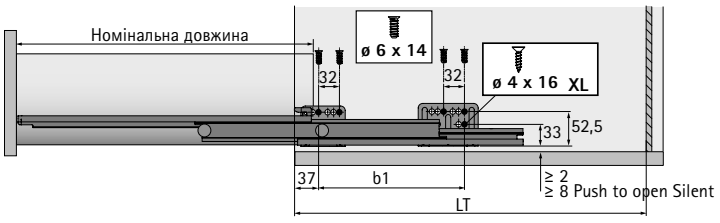

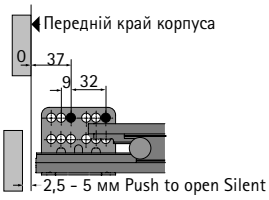

ArciTech система шухляд з подвійним бічним профілем

- **Короб, висота 282 мм, бічний профіль шухляди, висота 126 мм**
- **Сталь з порошковим покриттям, срібло / білий / антрацит**

Бічні профілі шухляди, упаковка комплекта

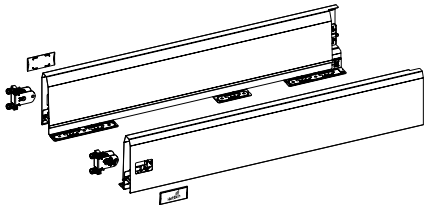

Комплект містить:
- 1 боковина шухляди, ліва та права
- 2 кріплення фасада для пресування
- 2 декоративні заглушки, пластик з логотипом Hettich
- Матеріали для кріплення

Номінальна довжина, мм	Арт. / колір			Упаковка
	срібло	білий	антрацит	
270	**9 150 622**	**9 149 270**	**9 150 492**	1 компл.
300	**9 150 623**	**9 149 272**	**9 150 493**	1 компл.
350	**9 150 624**	**9 149 273**	**9 150 494**	1 компл.
400	**9 150 625**	**9 149 274**	**9 150 495**	1 компл.
450	**9 150 626**	**9 149 275**	**9 150 496**	1 компл.
500	**9 150 627**	**9 149 276**	**9 150 497**	1 компл.
550	**9 150 628**	**9 149 277**	**9 150 498**	1 компл.
650	**9 150 629**	**9 149 278**	**9 150 499**	1 компл.

1 Бічні профілі шухляди, оптова упаковка

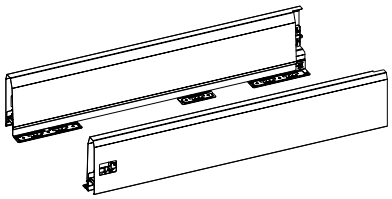

Номінальна довжина, мм	Артикул / Колір / Сторона кріплення						Упаковка
	срібло		білий		антрацит		
	зліва	справа	зліва	справа	зліва	справа	
270	**9 121 213***	**9 121 214***	**9 121 255***	**9 121 256***	**9 121 297***	**9 121 298***	15 шт
300	**9 121 215***	**9 121 216***	**9 121 257***	**9 121 258***	**9 121 299***	**9 121 300***	15 шт
350	**9 121 217***	**9 121 218***	**9 121 259***	**9 121 260***	**9 121 301***	**9 121 302***	15 шт
400	**9 121 219***	**9 121 220***	**9 121 261***	**9 121 262***	**9 121 303***	**9 121 304***	15 шт
450	**9 121 221***	**9 121 222***	**9 121 263***	**9 121 264***	**9 121 305***	**9 121 306***	15 шт
500	**9 121 223***	**9 121 224***	**9 121 265***	**9 121 266***	**9 121 307***	**9 121 308***	15 шт
550	**9 121 225***	**9 121 226***	**9 121 267***	**9 121 268***	**9 121 309***	**9 121 310***	15 шт
650	**9 121 227***	**9 121 228***	**9 121 269***	**9 121 270***	**9 121 311***	**9 121 312***	15 шт

2 Кріплення фасаду для бічного профіля шухляди

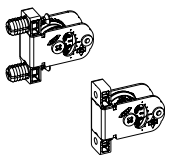

- Інтегроване вертикальне та бічне регулювання
- Сталь / пластик

Варіант монтажу	Артикул	Упаковка
для прикручування	**9 123 011**	150 шт
для пресування	**9 123 010**	150 шт

Додатково

* Доступність під замовлення
- Actro напрямні для шухляд 468 - 473
- Декоративні елементи 478 - 482
- Додаткові аксесуари 483 - 485
- Внутрішня організація 586 - 621
- Системи збору та сортування відходів 622 - 653
- Системи замків 1324 - 1339

hettich.com/short/27f880

3 Заглушка

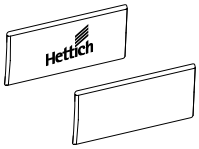

- Пластик
- Заглушки з логотипом на замовлення доступні за запитом

Колір системи	Обробка поверхні	Артикул	Упаковка
срібло, антрацит	антрацит з логотипом Hettich	**9 123 005**	300 шт
срібло, антрацит	антрацит	**9 123 000**	300 шт
білий	біла з логотипом Hettich	**9 123 006**	300 шт
білий	білий	**9 123 001**	300 шт

Кріплення задньої панелі, упаковка комплекта

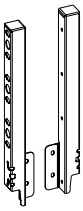

- Для дерев'яної задньої панелі

Комплект містить:
- 1 кріплення задньої стінки, ліве та праве
- Матеріали для кріплення

Номінальна висота, мм	Арт. / колір			Упаковка
	срібло	білий	антрацит	
282	**9 150 646**	**9 149 284**	**9 150 507**	1 компл.

4 Кріплення задньої панелі, оптова упаковка

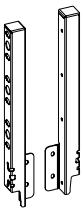

- Для дерев'яної задньої панелі

Номінальна висота, мм	Артикул / Колір / Сторона кріплення						Упаковка
	срібло		білий		антрацит		
	зліва	справа	зліва	справа	зліва	справа	
282	**9 121 867***	**9 121 868***	**9 121 869***	**9 121 870***	**9 121 871***	**9 121 872***	30 шт

Додатково

* Доступність під замовлення

- Actro напрямні для шухляд 468 - 473
- Декоративні елементи 478 - 482
- Додаткові аксесуари 483 - 485
- Внутрішня організація 586 - 621
- Системи збору та сортування відходів 622 - 653
- Системи замків 1324 - 1339

hettich.com/short/27f880

Поздовжній релінг, упаковка комплекта

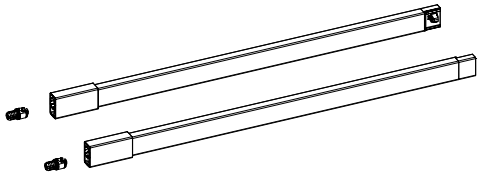

- Інтегроване регулювання нахилу
- Сталь з порошковим покриттям / пластик

Комплект містить:
- 1 поздовжній релінг, лівий та правий
- 2 кріплення для пресування

Номінальна довжина, мм	Арт. / колір			Упаковка
	срібло	білий	антрацит	
270	**9 150 647**	**9 149 285**	**9 150 512**	1 компл.
300	**9 150 648**	**9 149 286**	**9 150 513**	1 компл.
350	**9 150 649**	**9 149 287**	**9 150 514**	1 компл.
400	**9 150 650**	**9 149 288**	**9 150 515**	1 компл.
450	**9 150 652**	**9 149 289**	**9 150 516**	1 компл.
500	**9 150 653**	**9 149 290**	**9 150 517**	1 компл.
550	**9 150 654**	**9 149 291**	**9 150 518**	1 компл.
650	**9 150 656**	**9 149 292**	**9 150 519**	1 компл.

5 Поздовжній релінг, оптова упаковка

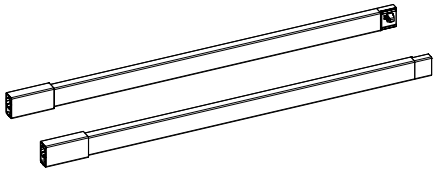

- Інтегроване регулювання нахилу
- Сталь з порошковим покриттям / пластик

Номінальна довжина, мм	Артикул / Колір / Сторона кріплення						Упаковка
	срібло		білий		антрацит		
	зліва	справа	зліва	справа	зліва	справа	
270	**9 121 953***	**9 121 954***	**9 121 957***	**9 121 958***	**9 121 955***	**9 121 956***	30 шт
300	**9 121 963***	**9 121 964***	**9 121 967***	**9 121 968***	**9 121 965***	**9 121 966***	30 шт
350	**9 121 973***	**9 121 974***	**9 121 977***	**9 121 978***	**9 121 975***	**9 121 976***	30 шт
400	**9 121 983**	**9 121 984**	**9 121 987**	**9 121 988**	**9 121 985**	**9 121 986**	30 шт
450	**9 121 993**	**9 121 994**	**9 121 997**	**9 121 998**	**9 121 995**	**9 121 996**	30 шт
500	**9 122 003**	**9 122 004**	**9 122 007**	**9 122 008**	**9 122 005**	**9 122 006**	30 шт
550	**9 122 013**	**9 122 014**	**9 122 017**	**9 122 018**	**9 122 015**	**9 122 016**	30 шт
650	**9 122 033***	**9 122 034***	**9 122 037***	**9 122 038***	**9 122 035***	**9 122 036***	30 шт

6 Кріплення для поздовжнього релінга

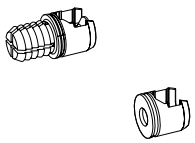

- Пластик, антрацит

Варіант монтажу	Артикул	Упаковка
для прикручування	**9 127 011**	300 шт
для пресування	**9 127 000**	300 шт

Додатково

- * Доступність під замовлення
- Actro напрямні для шухляд 468 - 473
- Декоративні елементи 478 - 482
- Додаткові аксесуари 483 - 485
- Внутрішня організація 586 - 621
- Системи збору та сортування відходів 622 - 653
- Системи замків 1324 - 1339

hettich.com/short/27f880

ArciTech система шухляд з подвійним бічним профілем

- **Шухляда з вирізом у дні, висота 94 мм**
- **Сталь з порошковим покриттям, срібло / білий / антрацит**







Планування / монтажні розміри

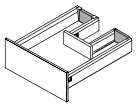

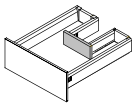

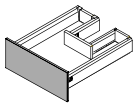

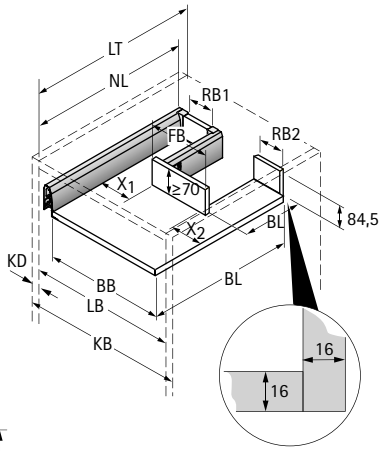

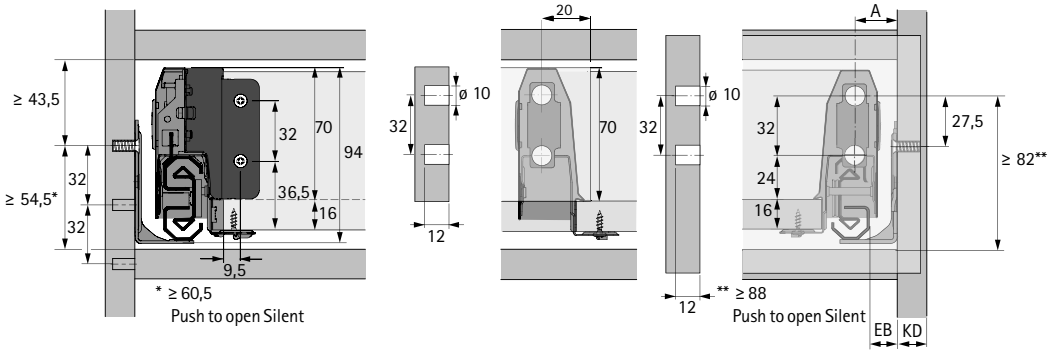

BB Ширина нижньої панелі	RB Ширина задньої стінки	LB Чиста внутрішня ширина
BL Довжина нижньої панелі	NL Номінальна довжина	LT Чиста внутрішня глибина
KB Ширина корпуса	KD Товщина матеріалу корпуса	EB Монтажна ширина
FB Висота передньої панелі		

KD	16	18	19
EB	15	13	12
A	23	21	20

Розміри	мм
BL	NL - 24,5
BB	LB - 2 x EB - 52,5
RB1	X1 - 11,5
RB2	X2 -11,5
FB	BB - X1 - X2 + 9
LT	NL + 3

Позиції для кріплення напрямних Actro

Номінальна довжина мм	Відстань між отворами b1 мм
270	128
300	160
350	192
400	192
450	192
500	224
550	256
650	288

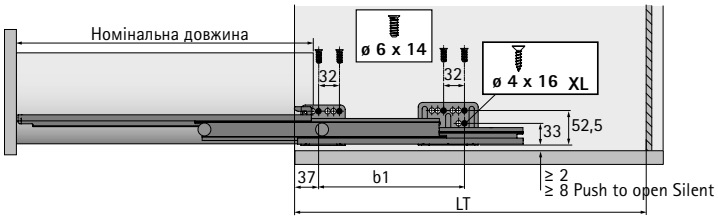

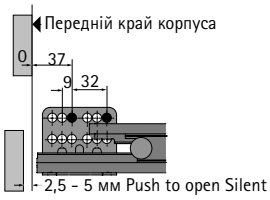

- **Шухляда з вирізом у дні, висота 94 мм**
- **Сталь з порошковим покриттям, срібло / білий / антрацит**

Бічні профілі шухляди, упаковка комплекта

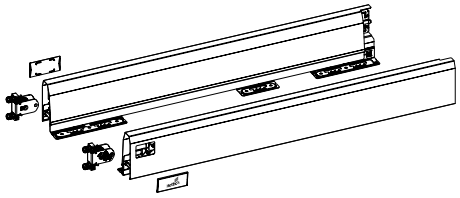

Комплект містить:
- 1 боковина шухляди, ліва та права
- 2 кріплення фасада для пресування
- 2 декоративні заглушки, пластик з логотипом Hettich
- Матеріали для кріплення

Номінальна довжина, мм	Арт. / колір			Упаковка
	срібло	білий	антрацит	
270	**9 150 613**	**9 149 261**	**9 150 484**	1 компл.
300	**9 150 614**	**9 149 262**	**9 150 485**	1 компл.
350	**9 150 615**	**9 149 263**	**9 150 486**	1 компл.
400	**9 150 616**	**9 149 264**	**9 150 487**	1 компл.
450	**9 150 618**	**9 149 265**	**9 150 488**	1 компл.
500	**9 150 619**	**9 149 266**	**9 150 489**	1 компл.
550	**9 150 620**	**9 149 268**	**9 150 490**	1 компл.
650	**9 150 621**	**9 149 269**	**9 150 491**	1 компл.

1 Бічні профілі шухляди, оптова упаковка

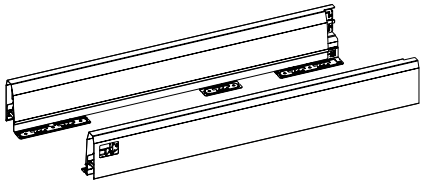

Номінальна довжина, мм	Артикул / Колір / Сторона кріплення						Упаковка
	срібло		білий		антрацит		
	зліва	справа	зліва	справа	зліва	справа	
270	**9 121 197***	**9 121 198***	**9 121 239***	**9 121 240***	**9 121 281***	**9 121 282***	15 шт
300	**9 121 199***	**9 121 200***	**9 121 241***	**9 121 242***	**9 121 283***	**9 121 284***	15 шт
350	**9 121 201***	**9 121 202***	**9 121 243***	**9 121 244***	**9 121 285***	**9 121 286***	15 шт
400	**9 121 203**	**9 121 204**	**9 121 245**	**9 121 246**	**9 121 287**	**9 121 288**	15 шт
450	**9 121 205**	**9 121 206**	**9 121 247**	**9 121 248**	**9 121 289**	**9 121 290**	15 шт
500	**9 121 207**	**9 121 208**	**9 121 249**	**9 121 250**	**9 121 291**	**9 121 292**	15 шт
550	**9 121 209**	**9 121 210**	**9 121 251**	**9 121 252**	**9 121 293**	**9 121 294**	15 шт
650	**9 121 211***	**9 121 212***	**9 121 253***	**9 121 254***	**9 121 295***	**9 121 296***	15 шт

2 Кріплення фасаду для бічного профіля шухляди

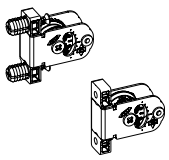

- Інтегроване вертикальне та бічне регулювання
- Сталь / пластик

Варіант монтажу	Артикул	Упаковка
для прикручування	**9 123 011**	150 шт
для пресування	**9 123 010**	150 шт

Додатково

* Доступність під замовлення
- Actro напрямні для шухляд 468 - 473
- Декоративні елементи 478 - 482
- Додаткові аксесуари 483 - 485
- Внутрішня організація 586 - 621
- Системи збору та сортування відходів 622 - 653
- Системи замків 1324 - 1339

hettich.com/short/f6dd18

3 Заглушка

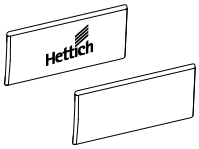

- Пластик
- Заглушки з логотипом на замовлення доступні за запитом

Колір системи	Обробка поверхні	**Артикул**	Упаковка
срібло, антрацит	антрацит з логотипом Hettich	**9 123 005**	300 шт
срібло, антрацит	антрацит	**9 123 000**	300 шт
білий	біла з логотипом Hettich	**9 123 006**	300 шт
білий	білий	**9 123 001**	300 шт

Кріплення задньої панелі, упаковка комплекта

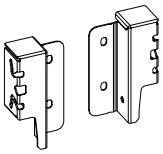

- Для дерев'яної задньої панелі

Комплект містить:
- 1 кріплення задньої стінки, ліве та праве
- Матеріали для кріплення

Номінальна висота, мм	**Арт. / колір**			Упаковка
	срібло	**білий**	**антрацит**	
94	**9 150 641**	**9 149 279**	**9 150 501**	1 компл.

4 Кріплення задньої панелі, оптова упаковка

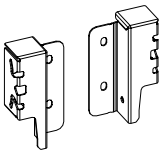

- Для дерев'яної задньої панелі

Номінальна висота, мм	**Артикул / Колір / Сторона кріплення**						Упаковка
	срібло		**білий**		**антрацит**		
	зліва	**справа**	**зліва**	**справа**	**зліва**	**справа**	
94	**9 121 827***	**9 121 828***	**9 121 829***	**9 121 830***	**9 121 831***	**9 121 832***	30 шт

Додатково

* Доступність під замовлення
- Actro напрямні для шухляд 468 - 473
- Декоративні елементи 478 - 482
- Додаткові аксесуари 483 - 485
- Внутрішня організація 586 - 621
- Системи збору та сортування відходів 622 - 653
- Системи замків 1324 - 1339

hettich.com/short/f6dd18

ArciTech система шухляд з подвійним бічним профілем

- **Короб з вирізом у дні, висота 186 мм**
- **Сталь з порошковим покриттям, срібло / білий / антрацит**







Планування / монтажні розміри

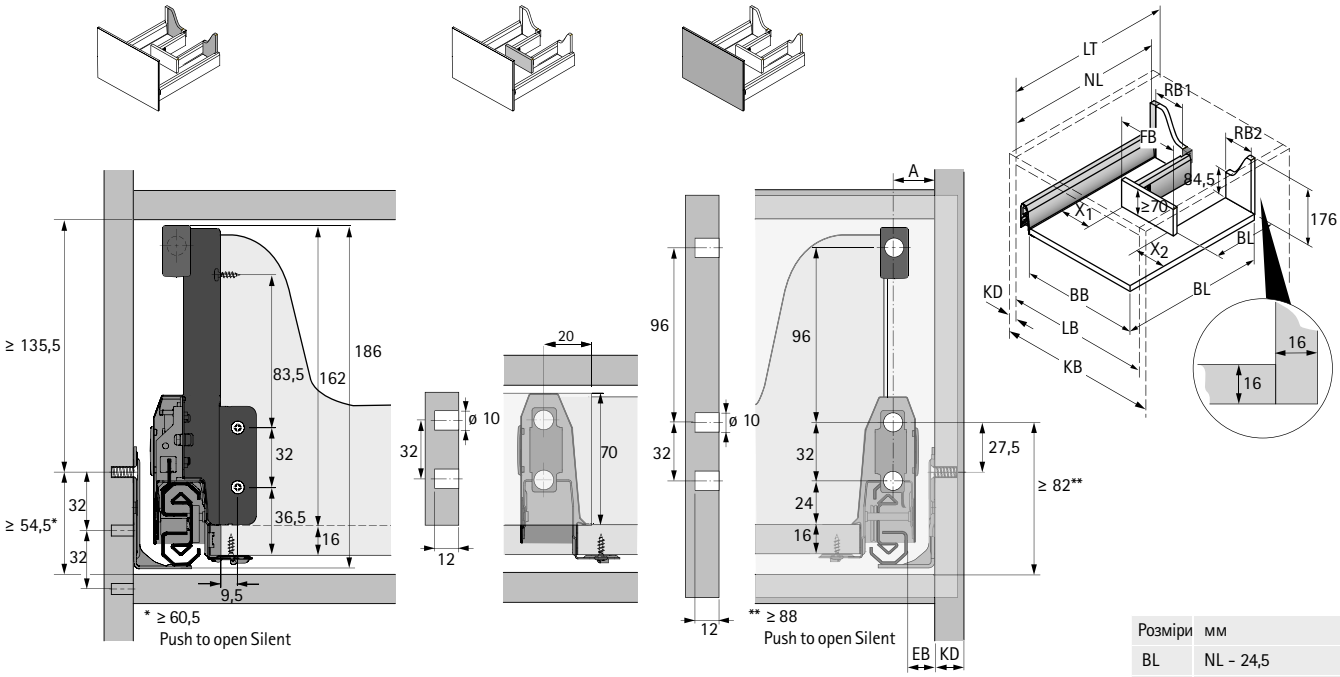

BB Ширина нижньої панелі	RB Ширина задньої стінки	LB Чиста внутрішня ширина
BL Довжина нижньої панелі	NL Номінальна довжина	LT Чиста внутрішня глибина
KB Ширина корпуса	KD Товщина матеріалу корпуса	EB Монтажна ширина
FB Висота передньої панелі		

KD	16	18	19
EB	15	13	12
A	23	21	20

Розміри	мм
BL	NL - 24,5
BB	LB - 2 x EB - 52,5
RB1	X1 - 11,5
RB2	X2 -11,5
FB	BB - X1 - X2 + 9
LT	NL + 3

Позиції для кріплення напрямних Actro

Номінальна довжина мм	Відстань між отворами b1 мм
270	128
300	160
350	192
400	192
450	192
500	224
550	256
650	288

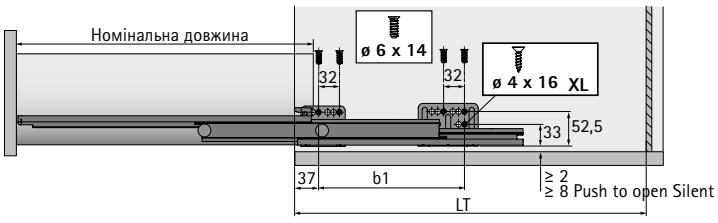

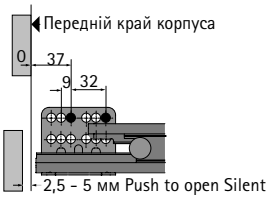

ArciTech система шухляд з подвійним бічним профілем

- **Короб з вирізом у дні, висота 186 мм**
- **Сталь з порошковим покриттям, срібло / білий / антрацит**

Бічні профілі шухляди, упаковка комплекта

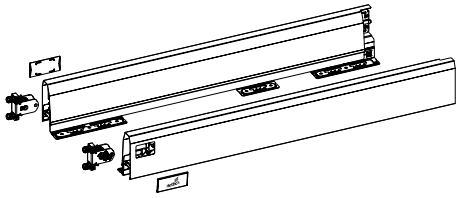

Комплект містить:
- 1 боковина шухляди, ліва та права
- 2 кріплення фасада для пресування
- 2 декоративні заглушки, пластик з логотипом Hettich
- Матеріали для кріплення

Номінальна довжина, мм	Арт. / колір			Упаковка
	срібло	білий	антрацит	
270	**9 150 613**	**9 149 261**	**9 150 484**	1 компл.
300	**9 150 614**	**9 149 262**	**9 150 485**	1 компл.
350	**9 150 615**	**9 149 263**	**9 150 486**	1 компл.
400	**9 150 616**	**9 149 264**	**9 150 487**	1 компл.
450	**9 150 618**	**9 149 265**	**9 150 488**	1 компл.
500	**9 150 619**	**9 149 266**	**9 150 489**	1 компл.
550	**9 150 620**	**9 149 268**	**9 150 490**	1 компл.
650	**9 150 621**	**9 149 269**	**9 150 491**	1 компл.

1 Бічні профілі шухляди, оптова упаковка

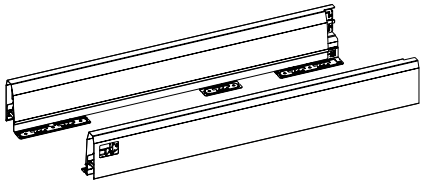

Номінальна довжина, мм	Артикул / Колір / Сторона кріплення						Упаковка
	срібло		білий		антрацит		
	зліва	справа	зліва	справа	зліва	справа	
270	**9 121 197***	**9 121 198***	**9 121 239***	**9 121 240***	**9 121 281***	**9 121 282***	15 шт
300	**9 121 199***	**9 121 200***	**9 121 241***	**9 121 242***	**9 121 283***	**9 121 284***	15 шт
350	**9 121 201***	**9 121 202***	**9 121 243***	**9 121 244***	**9 121 285***	**9 121 286***	15 шт
400	**9 121 203**	**9 121 204**	**9 121 245**	**9 121 246**	**9 121 287**	**9 121 288**	15 шт
450	**9 121 205**	**9 121 206**	**9 121 247**	**9 121 248**	**9 121 289**	**9 121 290**	15 шт
500	**9 121 207**	**9 121 208**	**9 121 249**	**9 121 250**	**9 121 291**	**9 121 292**	15 шт
550	**9 121 209**	**9 121 210**	**9 121 251**	**9 121 252**	**9 121 293**	**9 121 294**	15 шт
650	**9 121 211***	**9 121 212***	**9 121 253***	**9 121 254***	**9 121 295***	**9 121 296***	15 шт

2 Кріплення фасаду для бічного профіля шухляди

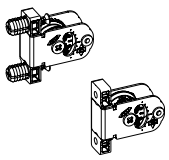

- Інтегроване вертикальне та бічне регулювання
- Сталь / пластик

Варіант монтажу	Артикул	Упаковка
для прикручування	**9 123 011**	150 шт
для пресування	**9 123 010**	150 шт

Додатково

* Доступність під замовлення
- Actro напрямні для шухляд 468 - 473
- Декоративні елементи 478 - 482
- Додаткові аксесуари 483 - 485
- Внутрішня організація 586 - 621
- Системи збору та сортування відходів 622 - 653
- Системи замків 1324 - 1339

hettich.com/short/76ea3d

3 Заглушка

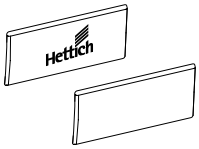

- Пластик
- Заглушки з логотипом на замовлення доступні за запитом

Колір системи	Обробка поверхні	Артикул	Упаковка
срібло, антрацит	антрацит з логотипом Hettich	**9 123 005**	300 шт
срібло, антрацит	антрацит	**9 123 000**	300 шт
білий	біла з логотипом Hettich	**9 123 006**	300 шт
білий	білий	**9 123 001**	300 шт

Кріплення задньої панелі, упаковка комплекта

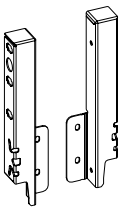

- Для дерев'яної задньої панелі

Комплект містить:
- 1 кріплення задньої стінки, ліве та праве
- Матеріали для кріплення

Номінальна висота, мм	Арт. / колір			Упаковка
	срібло	білий	антрацит	
186	**9 150 643**	**9 149 281**	**9 150 503**	1 компл.

4 Кріплення задньої панелі, оптова упаковка

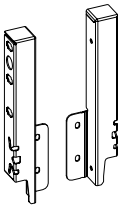

- Для дерев'яної задньої панелі

Номінальна висота, мм	Артикул / Колір / Сторона кріплення						Упаковка
	срібло		білий		антрацит		
	зліва	справа	зліва	справа	зліва	справа	
186	**9 121 843**	**9 121 844**	**9 121 845**	**9 121 846**	**9 121 847**	**9 121 848**	30 шт

Додатково

* Доступність під замовлення
- Actro напрямні для шухляд 468 - 473
- Декоративні елементи 478 - 482
- Додаткові аксесуари 483 - 485
- Внутрішня організація 586 - 621
- Системи збору та сортування відходів 622 - 653
- Системи замків 1324 - 1339

hettich.com/short/76ea3d

- **Короб з вирізом у дні, висота 186 мм**
- **Сталь з порошковим покриттям, срібло / білий / антрацит**

Поздовжній релінг, упаковка комплекта

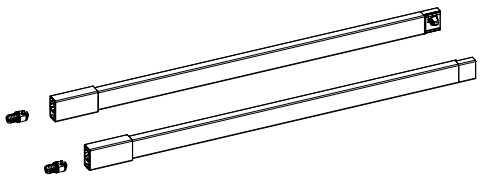

- Інтегроване регулювання нахилу
- Сталь з порошковим покриттям / пластик

Комплект містить:
- 1 поздовжній релінг, лівий та правий
- 2 кріплення для пресування

Номінальна довжина, мм	Арт. / колір			Упаковка
	срібло	білий	антрацит	
270	**9 150 647**	**9 149 285**	**9 150 512**	1 компл.
300	**9 150 648**	**9 149 286**	**9 150 513**	1 компл.
350	**9 150 649**	**9 149 287**	**9 150 514**	1 компл.
400	**9 150 650**	**9 149 288**	**9 150 515**	1 компл.
450	**9 150 652**	**9 149 289**	**9 150 516**	1 компл.
500	**9 150 653**	**9 149 290**	**9 150 517**	1 компл.
550	**9 150 654**	**9 149 291**	**9 150 518**	1 компл.
650	**9 150 656**	**9 149 292**	**9 150 519**	1 компл.

5 Поздовжній релінг, оптова упаковка

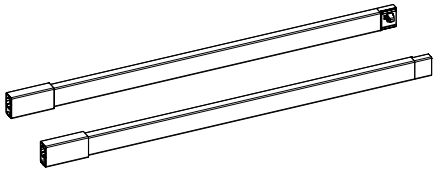

- Інтегроване регулювання нахилу
- Сталь з порошковим покриттям / пластик

Номінальна довжина, мм	Артикул / Колір / Сторона кріплення						Упаковка
	срібло		білий		антрацит		
	зліва	справа	зліва	справа	зліва	справа	
270	**9 121 953***	**9 121 954***	**9 121 957***	**9 121 958***	**9 121 955***	**9 121 956***	30 шт
300	**9 121 963***	**9 121 964***	**9 121 967***	**9 121 968***	**9 121 965***	**9 121 966***	30 шт
350	**9 121 973***	**9 121 974***	**9 121 977***	**9 121 978***	**9 121 975***	**9 121 976***	30 шт
400	**9 121 983**	**9 121 984**	**9 121 987**	**9 121 988**	**9 121 985**	**9 121 986**	30 шт
450	**9 121 993**	**9 121 994**	**9 121 997**	**9 121 998**	**9 121 995**	**9 121 996**	30 шт
500	**9 122 003**	**9 122 004**	**9 122 007**	**9 122 008**	**9 122 005**	**9 122 006**	30 шт
550	**9 122 013**	**9 122 014**	**9 122 017**	**9 122 018**	**9 122 015**	**9 122 016**	30 шт
650	**9 122 033***	**9 122 034***	**9 122 037***	**9 122 038***	**9 122 035***	**9 122 036***	30 шт

6 Кріплення для поздовжнього релінга

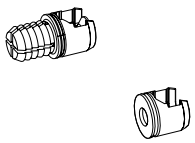

- Пластик, антрацит

Варіант монтажу	Артикул	Упаковка
для прикручування	**9 127 011**	300 шт
для пресування	**9 127 000**	300 шт

Додатково

* Доступність під замовлення
- Actro напрямні для шухляд 468 - 473
- Декоративні елементи 478 - 482
- Додаткові аксесуари 483 - 485
- Внутрішня організація 586 - 621
- Системи збору та сортування відходів 622 - 653
- Системи замків 1324 - 1339

hettich.com/short/76ea3d

ArciTech система шухляд з подвійним бічним профілем

- **Регульована по висоті опора**
- **Із цокольним кріпленням**

Регульована по висоті опора з кріпленням для цокольних шухляд



- Ідеальне поєднання регульованої по висоті опори та цокольного кріплення
- Можна використовувати з наступними системами шухляд / напрямними
  - AvanTech YOU із Actro YOU / Quadro YOU (висота шухляди 101 мм)
  - ArciTech із Actro (висота шухляди 94 мм / 126 мм)
  - InnoTech Atira із Quadro V6 / Quadro 25 (висота шухляди 70 мм)

  (Будь ласка, замовляйте компоненти системи шухляд і напрямні окремо)
- Підходить для цоколя висотою 150 мм і більше
- Діапазон регулювання 145 - 172 мм
- Просте регулювання по висоті
- Цокольна шухляда розташована паралельно корпусу шафи
- Напрямні можна встановити пізніше
- Монтажну висоту можна регулювати з інтервалом 5 мм
- Можна встановити між усіма шафами, навіть якщо сусідній блок є кутовим блоком або духовкою
- Навантажувальна здатність регульованої опори 75 кг / шт.
- Шухляда з макс. навантаженням 30 кг
- Алюмінієвий профіль можна вкоротити

Комплект містить:
- 4 регульовані ніжки, алюміній
- 2 напрямні профілі, сталь
- Матеріали для кріплення

Артикул	Упаковка
0 013 297	1 компл.

Монтаж

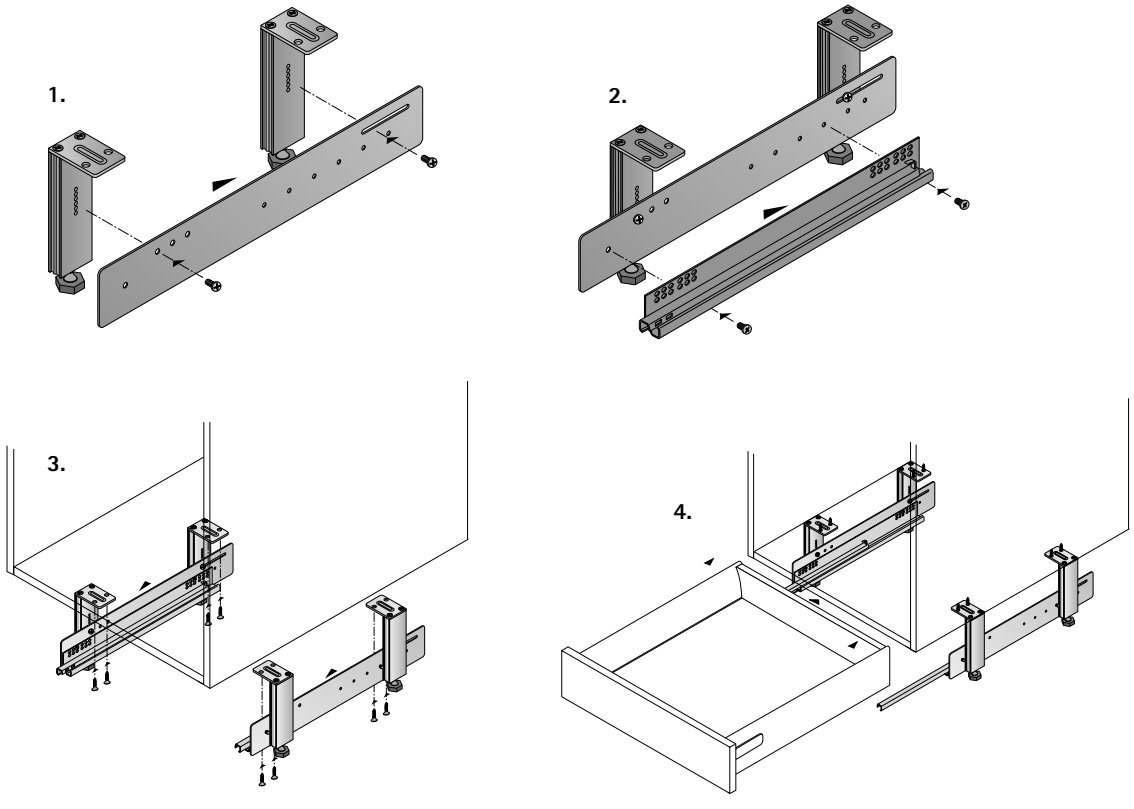

- **Регульована по висоті опора**
- **Із цокольним кріпленням**

Монтажні розміри

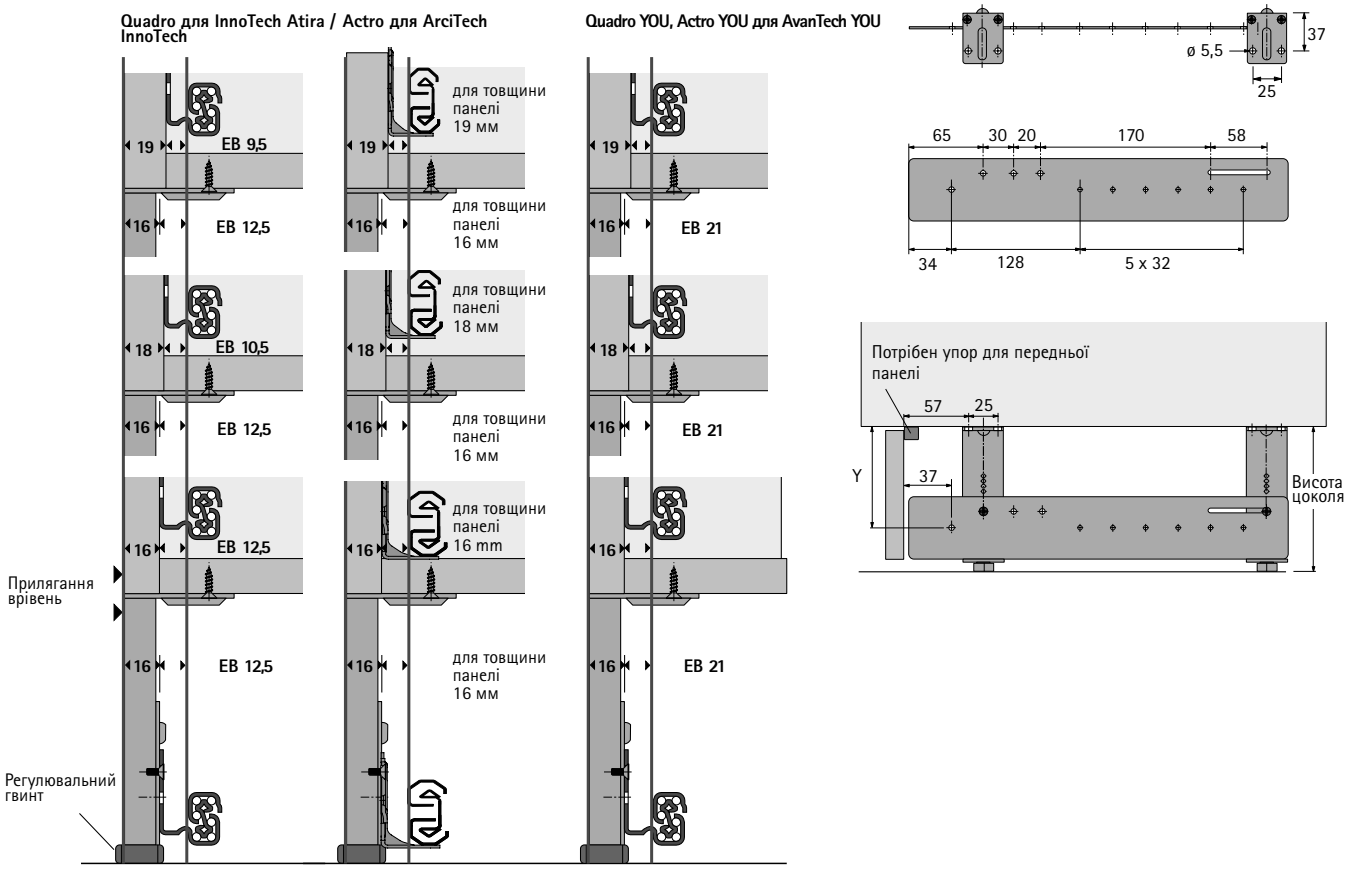

Монтажні розміри

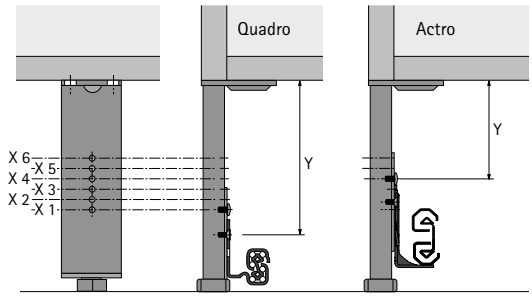

Точка кріплення	Розмір Y для висоти цоколя 150 мм
X 6	78,5
X 5	83,5
X 4	88,5
X 3	93,5
X 2	98,5
X 1	103,5

3 ArciTech, висота 94 мм: точка кріплення X 4 - X 6 використовується
3 ArciTech, висота 126 мм: точка кріплення X 4 - X 5 використовується
3 InnoTech Atira / InnoTech, висота 70 мм: точка кріплення X 1 - X 6 використовується
3 AvanTech YOU, висота 101 мм: точка кріплення X 2 - X 6 використовується

ArciTech система шухляд з подвійним бічним профілем

- **Приклад застосування з вузькою нижньою секцією**
- **Сталь з порошковим покриттям**



- Висота корпусу макс. 750 мм
- Макс. ширина корпусу 300 мм
- Потрібні напрямні Actro зліва і справа, встановлені по діагоналі
- Загальне навантаження макс. 20 кг
- Також можливі інші конфігурації

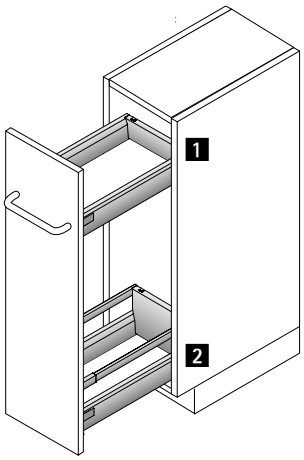

Приклад застосування

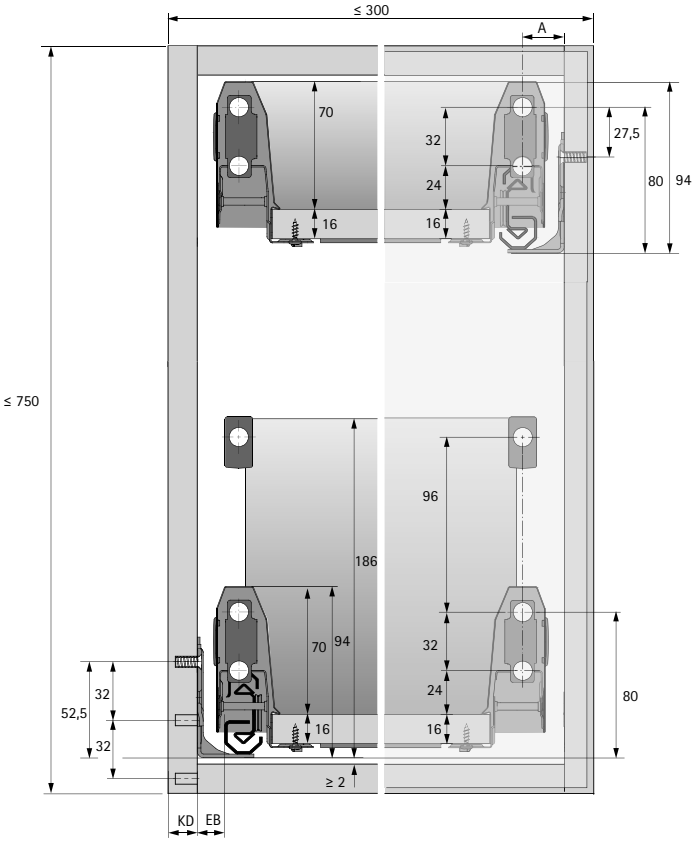

Поз.	Застосування	дивіться сторінки
1	ArciTech шухляда Actro із Silent System	398 468 - 471
2	ArciTech короб Actro із Silent System	398 468 - 471

ArciTech система шухляд з подвійним бічним профілем

- **Приклад застосування з високою секцією**
- **Сталь з порошковим покриттям**



Для індивідуальної висоти та ширини корпусу
- Оптимальне використання місця для зберігання
- Рекомендовано для корпусів шириною 300 - 600 мм
- Також можливі інші конфігурації

Приклад застосування

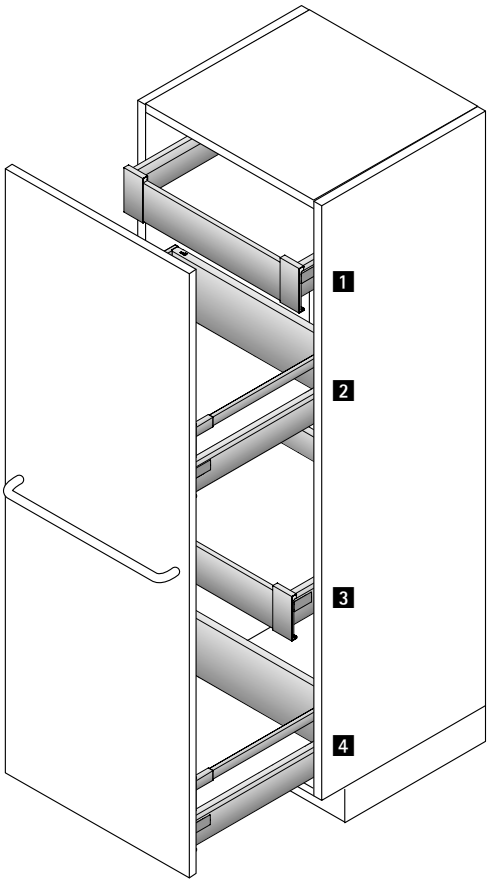

Поз.	Застосування	дивіться сторінки
1	ArciTech шухляда ArciTech панель для внутрішньої шухляди Actro із Silent System	398 474 - 477 468 - 471
2	ArciTech короб Actro із Silent System	398 468 - 471
3	ArciTech шухляда ArciTech панель для внутрішньої шухляди Actro із Silent System	398 474 - 477 468 - 471
4	ArciTech короб Actro із Silent System	398 468 - 471

ArciTech система шухляд з подвійним бічним профілем

- **Приклад застосування з шафою для зберігання**
- **Сталь з порошковим покриттям**



Для індивідуальної висоти та ширини корпусу

- Оптимальне використання місця для зберігання
- Рекомендована ширина корпусу 450 - 1200 мм, ширина більше 600 мм з 2 дверцятами на завісах
- Рекомендована завіса: прихована завіса швидкого монтажу Sensys 8657i
- Також можливі інші конфігурації

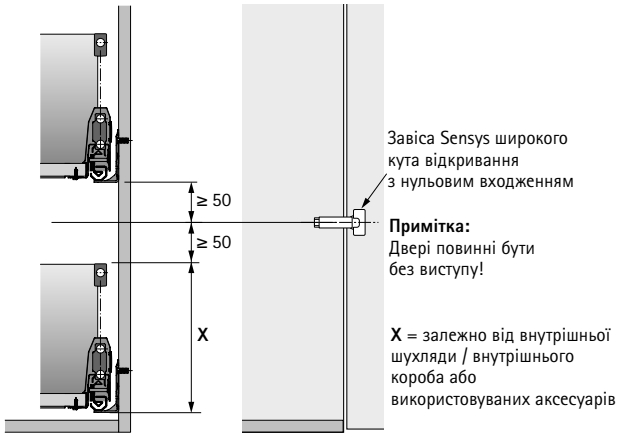

Приклад застосування

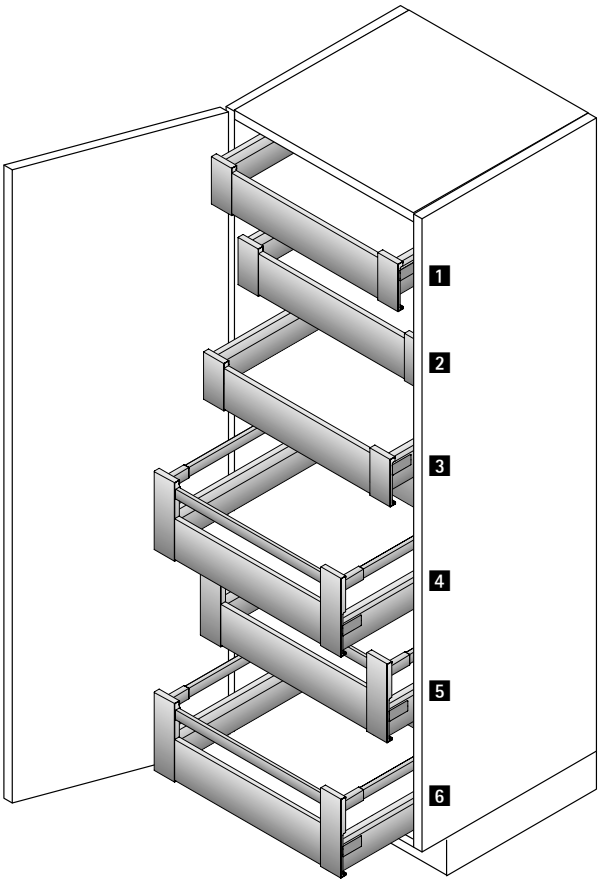

Поз.	Застосування	дивіться сторінки
1	ArciTech шухляда ArciTech панель для внутрішньої шухляди Actro із Silent System	398 474 - 477 468 - 471
2	ArciTech шухляда ArciTech панель для внутрішньої шухляди Actro із Silent System	398 474 - 477 468 - 471
3	ArciTech шухляда ArciTech панель для внутрішньої шухляди Actro із Silent System	398 474 - 477 468 - 471
4	ArciTech короб ArciTech передня панель для внутрішнього короба Actro із Silent System	398 474 - 477 468 - 471
5	ArciTech короб ArciTech передня панель для внутрішнього короба Actro із Silent System	398 474 - 477 468 - 471
6	ArciTech короб ArciTech передня панель для внутрішнього короба Actro із Silent System	398 474 - 477 468 - 471

- **Actro напрямні для шухляд із системою Silent System / Push to open Silent**
- **Товщина корпусу 16 мм (монтажний розмір EB 15)**

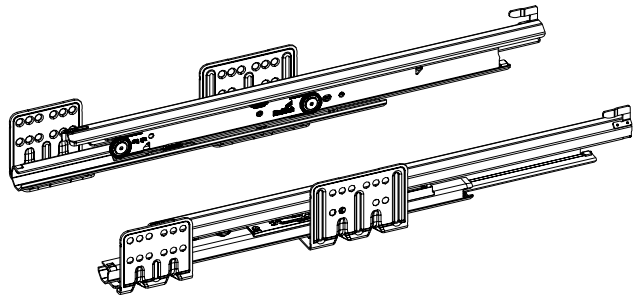

- Напрямні повного висування
- 3 інтегрованою Silent System
- Можна використовувати як опцію з Push to open Silent
- Оцинкована сталь
- Навантажувальна здатність відповідно до EN 15338, Level 3
- Клас навантаження XS до 10 кг
- Клас навантаження L до 40 кг
- Клас навантаження XL до 70 кг

Комплект містить:
- 1 Actro напрямні для шухляд, ліва та права
- Матеріали для кріплення

24 Actro напрямні для шухляд

Упаковка комплекта

Номінальна довжина, мм	Арт. / Клас навантаження			Упаковка
	XS	L	XL	
270	**9 240 853**	**9 240 857**		1 компл.
300	**9 240 854**	**9 240 869**		1 компл.
350	**9 240 856**	**9 240 870**		1 компл.
400		**9 240 871**		1 компл.
450		**9 240 872**	**9 240 877**	1 компл.
500		**9 240 873**	**9 240 878**	1 компл.
550		**9 240 874**	**9 240 879**	1 компл.
650		**9 240 875**	**9 240 880**	1 компл.

Оптова упаковка

Номінальна довжина, мм	Арт. / клас навантаження / сторона кріплення						Упаковка
	XS		L		XL		
	зліва	справа	зліва	справа	зліва	справа	
270	**9 238 717***	**9 238 751***	**9 238 753***	**9 238 755***			15 шт
300	**9 238 756***	**9 238 757***	**9 238 758***	**9 238 759***			15 шт
350	**9 238 761***	**9 238 762***	**9 238 764***	**9 238 765***			15 шт
400			**9 238 766**	**9 238 768**			15 шт
450			**9 238 773**	**9 238 774**	**9 238 775**	**9 238 776**	15 шт
500			**9 238 777**	**9 238 778**	**9 238 779**	**9 238 780**	15 шт
550			**9 238 783**	**9 238 784**	**9 238 785**	**9 238 786**	10 шт
650			**9 238 790***	**9 238 792***	**9 238 793***	**9 238 794***	10 шт

Додатково

* Доступність під замовлення

- Монтажні розміри 471
- Push to open Silent 472 - 473
- Дистанційні елементи 483

hettich.com/short/a49d47

- **Actro напрямні для шухляд із системою Silent System / Push to open Silent**
- **Товщина корпусу 18 мм (монтажний розмір EB 13)**

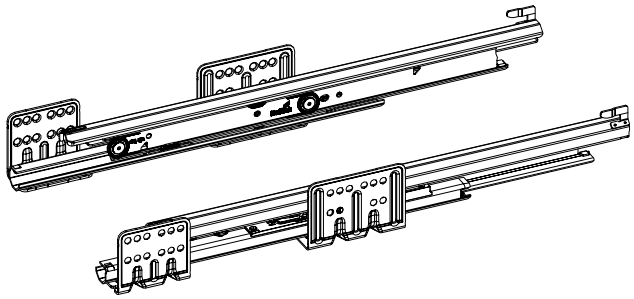

- Напрямні повного висування
- 3 інтегрованою Silent System
- Можна використовувати як опцію з Push to open Silent
- Оцинкована сталь
- Навантажувальна здатність відповідно до EN 15338, Level 3
- Клас навантаження XS до 10 кг
- Клас навантаження L до 40 кг
- Клас навантаження XL до 70 кг

Комплект містить:
- 1 Actro напрямні для шухляд, ліва та права
- Матеріали для кріплення

24 Actro напрямні для шухляд

Упаковка комплекта

Номінальна довжина, мм	Арт. / Клас навантаження			Упаковка
	XS	L	XL	
270	**9 240 884**	**9 240 887**		1 компл.
300	**9 240 885**	**9 240 888**		1 компл.
350	**9 240 886**	**9 240 889**		1 компл.
400		**9 240 890**		1 компл.
450		**9 240 891**	**9 240 897**	1 компл.
500		**9 240 893**	**9 240 898**	1 компл.
550		**9 240 894**	**9 240 899**	1 компл.
650		**9 240 895**	**9 240 900**	1 компл.

Оптова упаковка

Номінальна довжина, мм	Арт. / клас навантаження / сторона кріплення						Упаковка
	XS		L		XL		
	зліва	справа	зліва	справа	зліва	справа	
270	**9 239 267***	**9 239 268***	**9 239 269***	**9 239 270***			15 шт
300	**9 239 271***	**9 239 272***	**9 239 273***	**9 239 274***			15 шт
350	**9 239 275***	**9 239 276***	**9 239 277***	**9 239 278***			15 шт
400			**9 239 279**	**9 239 280**			15 шт
450			**9 239 283**	**9 239 284**	**9 239 285**	**9 239 286**	15 шт
500			**9 239 287**	**9 239 288**	**9 239 289**	**9 239 290**	15 шт
550			**9 239 293**	**9 239 294**	**9 239 295**	**9 239 296**	10 шт
650			**9 239 299***	**9 239 300***	**9 239 301***	**9 239 302***	10 шт

Додатково

* Доступність під замовлення

- Монтажні розміри 471
- Push to open Silent 472 - 473
- Дистанційні елементи 483

hettich.com/short/a49d47

- **Actro напрямні для шухляд із системою Silent System / Push to open Silent**
- **Товщина корпусу 19 мм (монтажний розмір EB 12)**

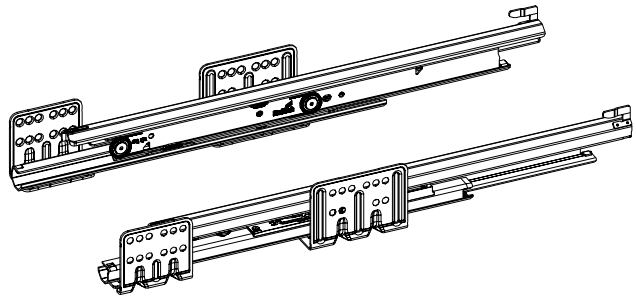

- Напрямні повного висування
- 3 інтегрованою Silent System
- Можна використовувати як опцію з Push to open Silent
- Оцинкована сталь
- Навантажувальна здатність відповідно до EN 15338, Level 3
- Клас навантаження XS до 10 кг
- Клас навантаження L до 40 кг
- Клас навантаження XL до 70 кг

Комплект містить:
- 1 Actro напрямні для шухляд, ліва та права
- Матеріали для кріплення

24 Actro напрямні для шухляд

Упаковка комплекта

Номінальна довжина, мм	Арт. / Клас навантаження			Упаковка
	XS	L	XL	
270	**9 240 920**	**9 240 924**		1 компл.
300	**9 240 922**	**9 240 925**		1 компл.
350	**9 240 923**	**9 240 927**		1 компл.
400		**9 240 929**		1 компл.
450		**9 240 930**	**9 240 935**	1 компл.
500		**9 240 931**	**9 240 936**	1 компл.
550		**9 240 932**	**9 240 937**	1 компл.
650		**9 240 933**	**9 240 938**	1 компл.

Оптова упаковка

Номінальна довжина, мм	Арт. / клас навантаження / сторона кріплення						Упаковка
	XS		L		XL		
	зліва	справа	зліва	справа	зліва	справа	
270	**9 240 555***	**9 240 556***	**9 240 557***	**9 240 558***			15 шт
300	**9 240 559***	**9 240 560***	**9 240 561***	**9 240 562***			15 шт
350	**9 240 563***	**9 240 564***	**9 240 565***	**9 240 566***			15 шт
400			**9 240 567**	**9 240 568**			15 шт
450			**9 240 571**	**9 240 572**	**9 240 573**	**9 240 574**	15 шт
500			**9 240 575**	**9 240 576**	**9 240 577**	**9 240 578**	15 шт
550			**9 240 581**	**9 240 582**	**9 240 583**	**9 240 584**	10 шт
650			**9 240 587***	**9 240 588***	**9 240 589***	**9 240 590***	10 шт

Додатково

* Доступність під замовлення

- Монтажні розміри 471
- Push to open Silent 472 - 473
- Дистанційні елементи 483

hettich.com/short/a49d47

Actro напрямні для шухляд із системою Silent System / Push to open Silent

Поздовжній перетин

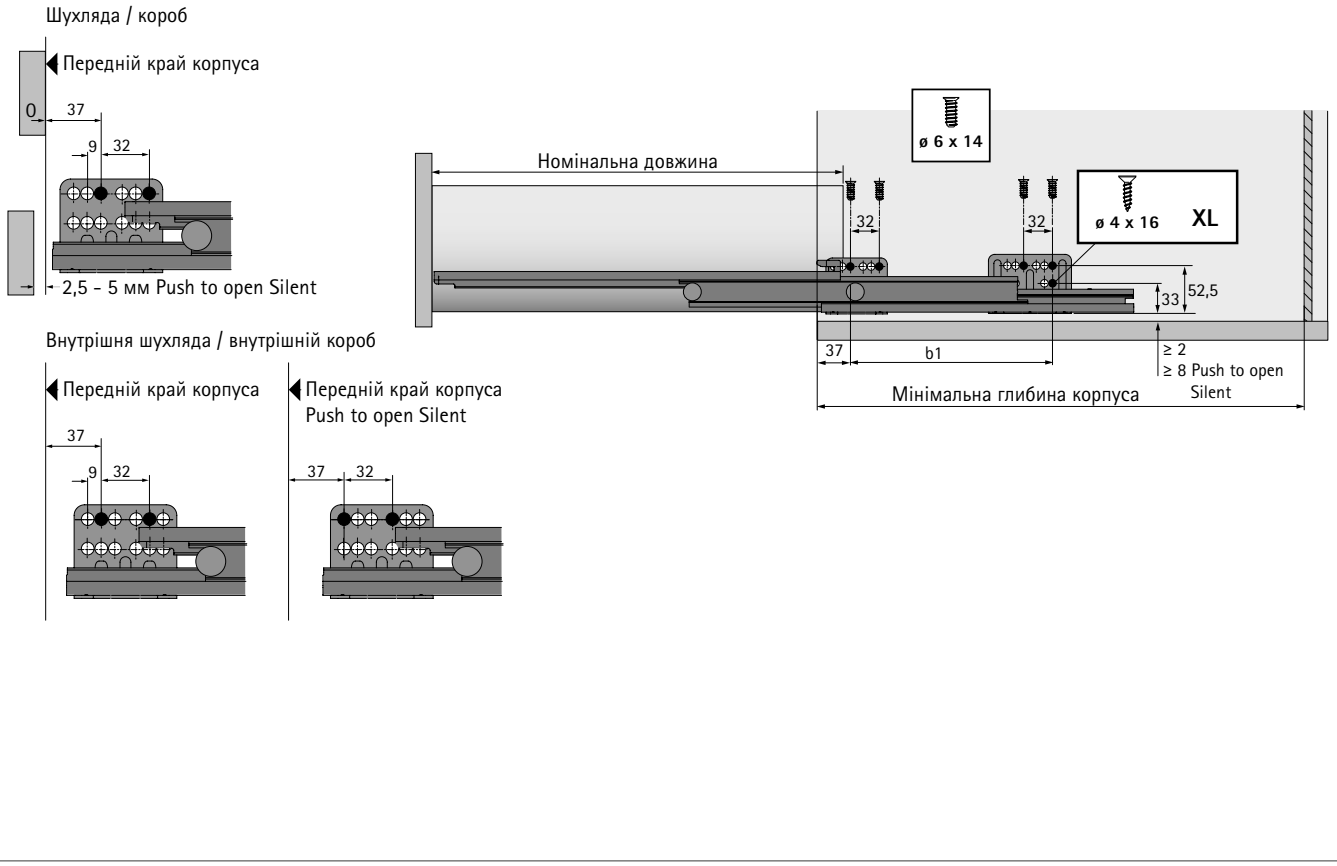

Монтажні розміри із Silent System

Номінальна довжина, мм	Відстань між отворами b1 мм	Шухляда / короб Мінімальна глибина корпусу мм	Внутрішня шухляда / внутрішній короб Мінімальна глибина корпусу мм
270	128	273	282
300	160	303	312
350	192	353	362
400	192	403	412
450	192	453	462
500	224	503	512
550	256	553	562
650	288	653	662

Монтажні розміри з системою Push to open Silent

Номінальна довжина, мм	Відстань між отворами b1 мм	Шухляда / короб Мінімальна глибина корпусу LT мм	Внутрішня шухляда / внутрішній короб Мінімальна глибина корпусу LT мм
270	128	273	291
300	160	303	321
350	192	353	371
400	192	403	421
450	192	453	471
500	224	503	521
550	256	553	571
650	288	653	671



- Система відкривання в поєднанні із Silent System
- Система допускає мінімальний зазор між фасадом та корпусом 2.5 мм
- Для оптимальної продуктивності та активації рекомендується встановити додаткову функцію синхронізації
- За допомогою гнучкого адаптера синхронізація також можлива на вигнутих або кутових фасадах
- 3-вимірне регулювання передньої панелі для шухляди, 4-вимірне для короба
- Система, яка накопичує енергію виштовхування, допомагає уповільнити дію закривання
- Шухляди також можна відкривати / закривати звичайним способом
- Швидкий монтаж без інструментів
- Підходить для будь-якої номінальної довжини шухляд та ширини корпусу шафи від 275 мм

25 Push to open Silent системи відкривання

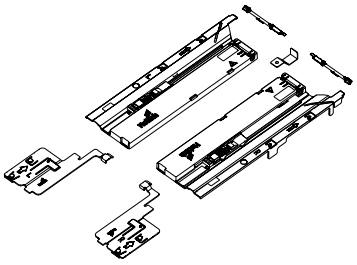

- Для оптимальної продуктивності та активації рекомендується встановити додаткову функцію синхронізації

Комплект містить:
- 1 Push to open Silent механізм, лівий та правий
- 1 активатор, лівий та правий
- 2 адаптера для синхронізації
- 1 тримач для штанги синхронізації

Загальна вага кг	Клас навантаження Actro	Номінальна довжина, мм	**Артикул**	Упаковка
< 10	XS (10 кг)	270 - 350	**9 241 038**	1 компл.
8 - 20	L (40 кг)	270 - 650	**9 241 049**	1 компл.
10 - 40	L (40 кг)	350 - 650	**9 241 050**	1 компл.
20 - 70	XL (70 кг)	450 - 650	**9 241 051**	1 компл.

Штанга синхронізації та з'єднувач

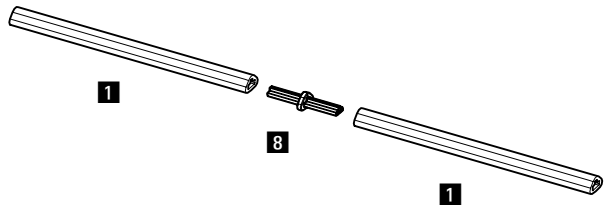

Штанга для синхронізації:
- Для нарізання за розміром
- Довжина 2000 мм
- Алюміній, анодований

З'єднувач:
- Для подовження штанги синхронізації / оптимізації відходів штанги синхронізації
- Сірий пластик

Найменування	**Артикул**	Упаковка
1 Штанга для синхронізації	**9 236 718**	100 шт
8 З'єднувачі	**9 221 295**	20 шт

Гнучкий адаптер

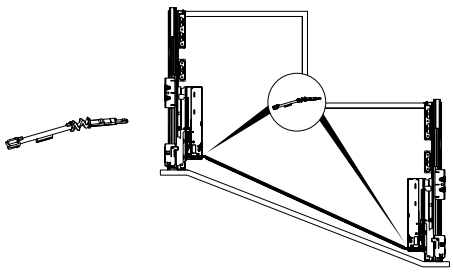

- Для шухляд із кутовими або вигнутими фасадами
- Зміщення макс. 150 мм
- Кут на штанзі синхронізації макс. 25°
- Замінює адаптер для синхронізації в наборі Push to open Silent

Артикул	Упаковка
9 262 213	20 шт

▸ **Push to open Silent**

Рекомендація для шухляди (приблизна висота передньої панелі до 150 мм)*

Номінальна довжина мм	Номінальна ширина мм 275	300	350	400	500	600	700	800	900	1000	1100	1200
270												
300												
350												
400												
450												
500												
550												
650												

Рекомендація для короба (приблизна висота передньої панелі до 300 мм, середнє навантаження)*

Номінальна довжина мм	Номінальна ширина мм 275	300	350	400	500	600	700	800	900	1000	1100	1200
270												
300												
350												
400												
450												
500												
550												
650												

Рекомендація для короба (приблизна висота передньої панелі до 300 мм, велике навантаження, наприклад, стопки тарілок)*

Номінальна довжина мм	Номінальна ширина мм 275	300	350	400	500	600	700	800	900	1000	1100	1200
270												
300												
350												
400												
450												
500												
550												
650												

Арт. Push to open Silent:	9 241 038	9 241 049	9 241 050	9 241 051

* Рекомендації щодо застосувань (передня панель 19 мм ДСП, нормальне побутове завантаження), будь ласка, зверніться до нашого онлайн-конфігуратора, щоб отримати більш точні рекомендації щодо вибраних замовником розмірів та матеріалів передньої панелі.

hettich.com/short/ce92fa

ArciTech система шухляд з подвійним бічним профілем

- **Опції передньої панелі**
- **Передня панель з алюмінію для внутрішньої шухляди / внутрішнього короба**



- Для номінальної висоти 94, 126, 186 та 218 мм
- Внутрішний короб можна оснастити як поздовжніми релінгами, так і TopSide або DesignSide
- Для опціонального використання з фіксатором для внутрішньої передньої панелі

Планування / монтажні розміри

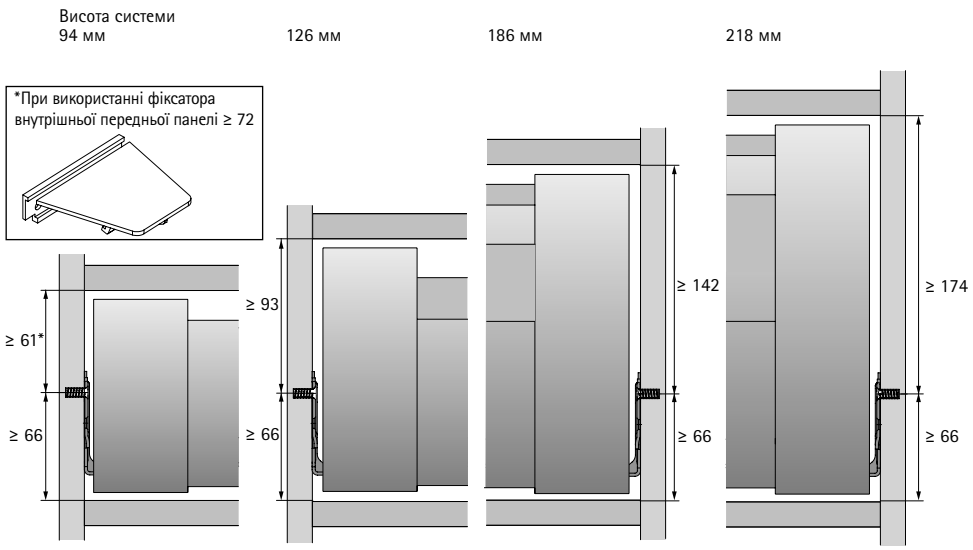

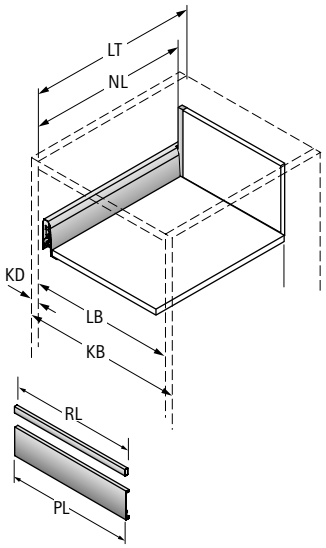

KB Ширина корпуса	PL Довжина профілю
RL Довжина релінга	LB Чиста внутрішня ширина
NL Номінальна довжина	LT Чиста внутрішня глибина
KD Товщина матеріалу корпуса	EB Монтажна ширина

KD	16	18	19
EB	15	13	12

Maß		мм
RL		LB - 2 x EB - 66,5
PL		LB - 2 x EB - 62
LT	Внутрішня шухляда	NL + 12
LT	Внутрішня шухляда Push to open Silent	NL + 21

Позиції для кріплення напрямних Actro

Номінальна довжина мм	Відстань між отворами b1 мм
270	128
300	160
350	192
400	192
450	192
500	224
550	256
650	288

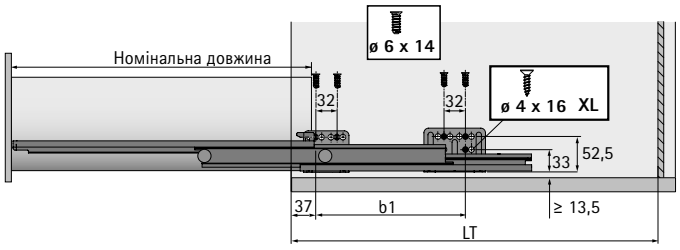

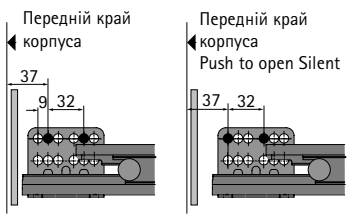

11 Кріплення для передньої панелі

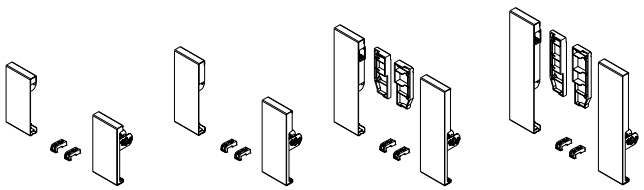

Для комбінування з
- Номінальна висота 94 / 126 мм з алюмінієвою передньою панеллю
- Номінальна висота 186 / 218 мм з алюмінієвою передньою панеллю та релінгами для передньої панелі

Комплект містить:
- 1 кріплення передньої панелі, ліве та праве
- 2 стабілізатори передньої панелі
- Матеріали для кріплення

Колір	Арт. / номінальна висота мм				Упаковка
	94	126	186	218	
срібло	**9 123 083**	**9 123 086**	**9 123 089**	**9 123 092**	15 компл.
білий	**9 123 084**	**9 123 087**	**9 123 090**	**9 123 093**	15 компл.
антрацит	**9 140 121**	**9 140 122**	**9 140 123**	**9 140 124**	15 компл.

12 Алюмінієва передня панель

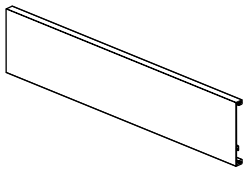

- Для нарізання в розмір
- Довжина 2000 мм
- Анодований, сріблястий
- Білий та антрацит, з порошковим покриттям

Колір	Артикул	Упаковка
срібло	**9 192 204**	1 шт
білий	**9 192 206**	1 шт
антрацит	**9 192 205**	1 шт

13 Релінг для передньої панелі

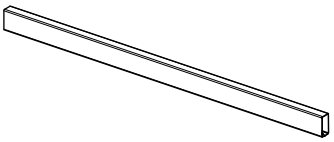

- Для нарізання в розмір
- Довжина 2000 мм
- Сталь з порошковим покриттям

Колір	Артикул	Упаковка
срібло	**9 182 706**	1 шт
білий	**9 182 714**	1 шт
антрацит	**9 182 712**	1 шт

15 Фіксатор

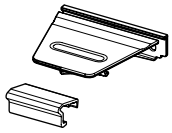

- Для прикручування
- Пластик

Комплект містить:
- 1 фіксатор
- 1 збільшувач висоти профілю
- Матеріали для кріплення

Колір системи	Колір	Артикул	Упаковка
сріблястий, білий	сіре	**9 235 835**	1 компл.
антрацит	антрацит	**9 235 834**	1 компл.

10 Передня панель для внутрішньої шухляди / внутрішнього короба

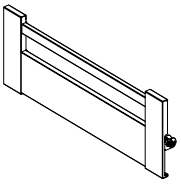

- **Доступна під замовлення**

- Для корпусів стандартної ширини
- З попередньо встановленими кріпленнями фасаду та релінгом

Додатково

- Дистанційні елементи 483

hettich.com/short/23e6f5



- Привабливі акценти з передніми панелями з будь-яких обраних матеріалів
- Гнучкість дизайну та зовнішнього вигляду
- Для номінальної висоти 94, 126, 186 та 218 мм
- Внутрішній короб можна оснастити як поздовжніми релінгами, так і TopSide або DesignSide
- Загальне навантаження макс. 60 кг
- Для опціонального використання з фіксатором для внутрішньої передньої панелі

Планування / монтажні розміри

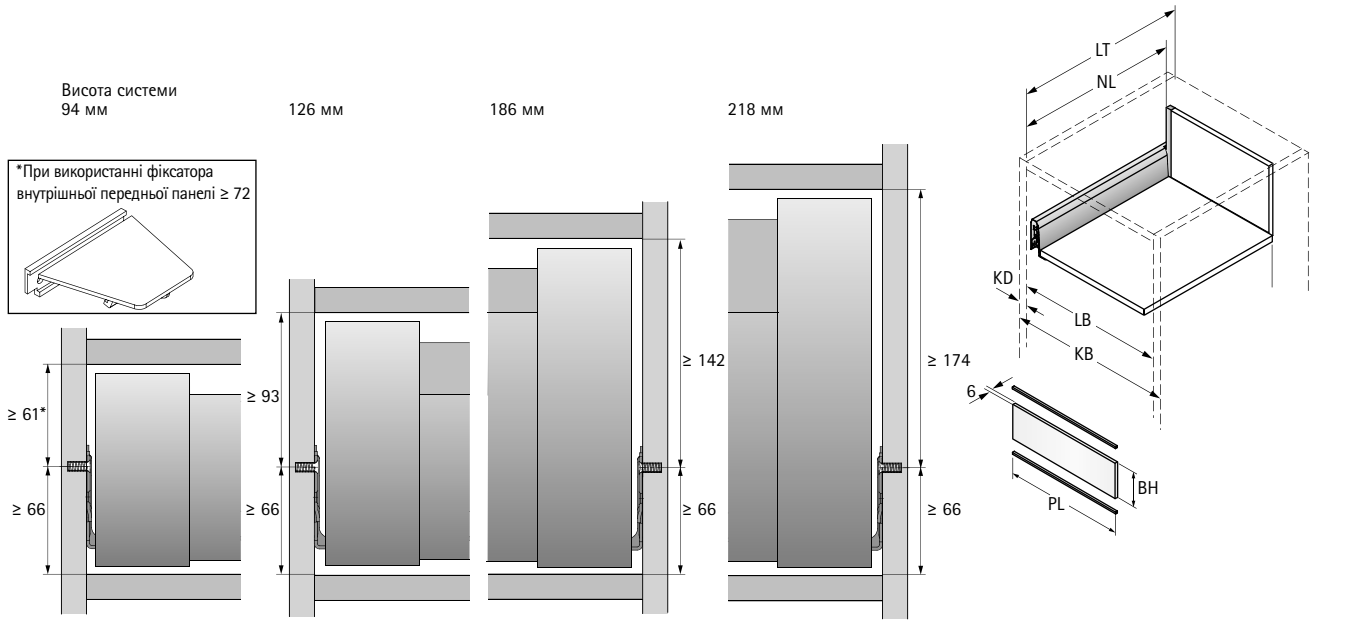

KB Ширина корпуса	PL Довжина профілю / Ширина передньої панелі
BH Висота передньої панелі	LB Чиста внутрішня ширина
NL Номінальна довжина	LT Чиста внутрішня глибина
KD Товщина матеріалу корпуса	EB Монтажна ширина

KD	16	18	19
EB	15	13	12

Розміри		мм
BH	H 94 / H 126	105,5
BH	H 186 / H 218	157
PL		LB - 2 x EB - 62
LT	Внутрішня шухляда	NL + 12
LT	Внутрішня шухляда Push to open Silent	NL + 21

Позиції для кріплення напрямних Actro

Номінальна довжина мм	Відстань між отворами b1 мм
270	128
300	160
350	192
400	192
450	192
500	224
550	256
650	288

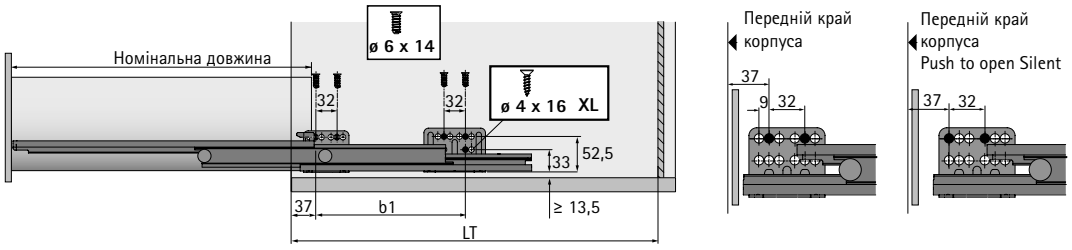

11 Кріплення для передньої панелі

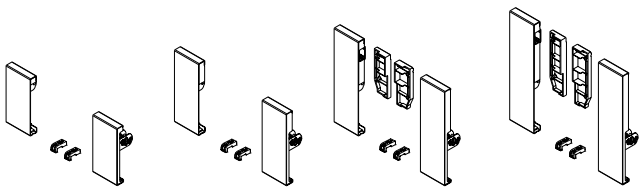

- Для комбінування з алюмінієвою передньою панеллю для номінальної висоти 94 / 126 мм; з алюмінієвою передньою панеллю та релінгом для номінальної висоти 186 / 218 мм

Комплект містить:
- 1 кріплення передньої панелі, ліве та праве
- 2 стабілізатори передньої панелі
- Матеріали для кріплення

Колір	Арт. / номінальна висота мм				Упаковка
	94	126	186	218	
срібло	**9 123 083**	**9 123 086**	**9 123 089**	**9 123 092**	15 компл.
білий	**9 123 084**	**9 123 087**	**9 123 090**	**9 123 093**	15 компл.
антрацит	**9 140 121**	**9 140 122**	**9 140 123**	**9 140 124**	15 компл.

14 Профіль для передньої панелі

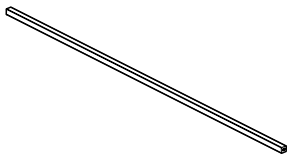

- 2 профілі для передньої панелі
- Для нарізання в розмір
- Довжина 2000 мм
- Алюміній сріблястий, анодований

Артикул	Упаковка
9 192 208	1 шт

15 Фіксатор

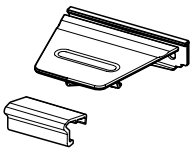

- Для прикручування
- Пластик

Комплект містить:
- 1 фіксатор
- 1 збільшувач висоти профілю
- Матеріали для кріплення

Колір системи	Колір	Артикул	Упаковка
сріблястий, білий	сірий	**9 235 835**	1 компл.
антрацит	антрацит	**9 235 834**	1 компл.

Додатково

- Дистанційні елементи 483

hettich.com/short/27121e



- Для передніх панелей товщиною від 10 мм
- Муфта для оптимального кріплення до м'яких матеріалів (МДФ поперечна міцність на розрив > 0.6 Н/мм^2, поперечна міцність ДСП > 0.45 Н/мм^2)
- Самонарізні шурупи для оптимальної фіксації у твердих матеріалах (наприклад, матеріал із твердою поверхнею, природний камінь, пластик, кераміка)
- Використання зі стандартними кріпленнями передньої панелі
- Спосіб кріплення має відповідати типу та якості матеріалу і перевірений на надійність кріплення

18 Для бічного профілю шухляди

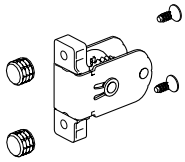

Комплект містить:
- 2 кріплення фасаду для шухляди
- 4 муфти, ø 10 x 8 мм
- 4 саморізи ø 3.5 x 13 мм

Артикул	Упаковка
9 268 147	1 компл.

19 Для поздовжнього релінга

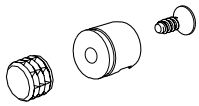

Комплект містить:
- 2 кріплення для поздовжнього релінга
- 2 муфти, ø 10 x 8 мм
- 2 саморізи ø 3.5 x 9.5 мм

Артикул	Упаковка
9 268 146	1 компл.

20 Для TopSide / DesignSide

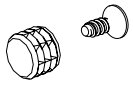

- Необхідні кріплення для комплекту адаптерів TopSide або DesignSide входять у комплект поставки

Комплект містить:
- 6 муфт, ø 10 x 8 мм
- 6 саморізів ø 3.5 x 9.5 мм

Артикул	Упаковка
9 268 148	1 компл.

- **Декоративні елементи**
- **З'єднувач для передньої панелі товщиною від 10 мм**

Порада з монтажу

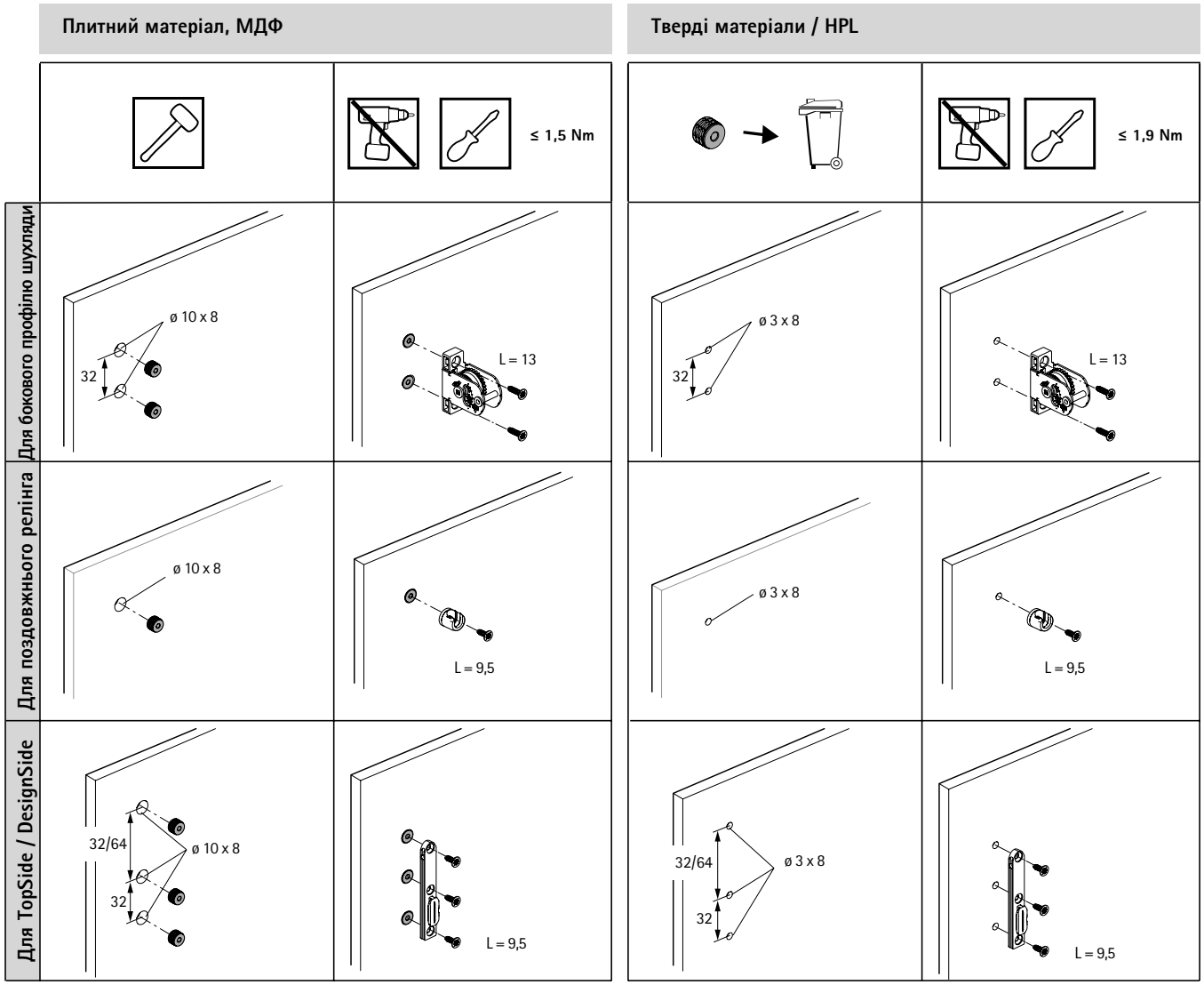

Спосіб кріплення має відповідати типу та якості матеріалу і перевірений на надійність кріплення.

hettich.com/short/2f6ea3



- Для використання в шухлядах або внутрішних шухлядах із поздовжнім релінгом
- Швидке оновлення дизайну - у будь-якій час
- Самоклеючі профілі в стильному вигляді під метал або деревину
- Незмінні виробничі процеси

21 Декоративний профіль

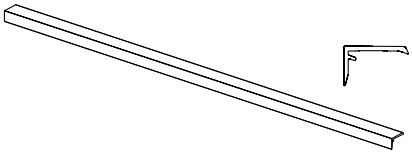

- За потреби можна вкоротити
- Довжина 643 мм
- Для наклеювання
- Пластик

Колір	**Артикул**	Упаковка
Вигляд алюмінію	**9 240 695**	10 шт
хром	**9 240 694**	10 шт
Під нержавіючу сталь	**9 240 696**	10 шт
Декор дуб	**9 240 697**	10 шт
Декор горіх	**9 240 698**	10 шт

Для нарізання за розміром

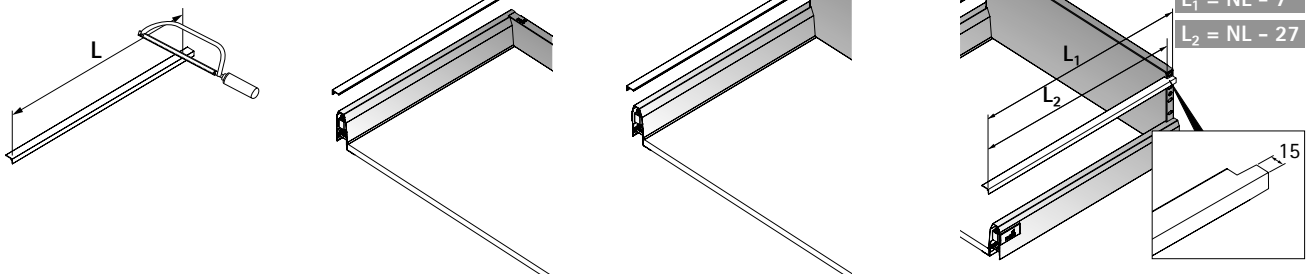

hettich.com/short/1b7da5



- Привабливі акценти за допомогою дизайнерських заглушок
- Швидке оновлення дизайну - у будь-який час

22 Декоративні заглушки

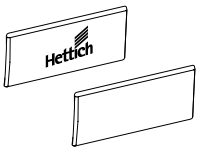

- Пластик покритий плівкою
- Заглушки з логотипом на замовлення доступні за запитом

Колір системи	Обробка поверхні	**Артикул**	Упаковка
срібло	під алюміній з логотипом Hettich	**9 123 009**	300 шт
срібло	алюміній	**9 123 004**	300 шт
сріблястий, білий	під хром з логотипом Hettich	**9 123 008**	300 шт
сріблястий, білий	хром	**9 123 003**	300 шт
антрацит	під нержавіючу сталь з логотипом Hettich	**9 123 007**	300 шт
антрацит	нержавіюча сталь	**9 123 002**	300 шт

hettich.com/short/5f903b



- Додайте привабливих акцентів за допомогою DesignSide з будь-яких вибраних матеріалів
- Гнучкість дизайну та зовнішнього вигляду
- Для номінальної висоти 92 і 124 мм

23 DesignSide кріплення

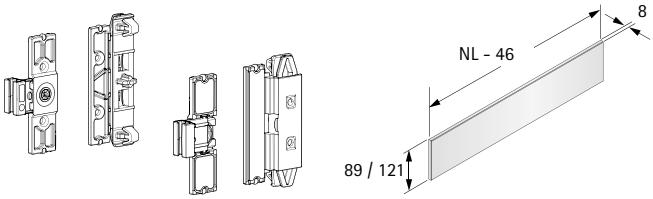

- Для приклеювання або кріплення шурупами (ø 3 x 10)
- Інтегроване регулювання нахилу
- DesignSide адаптери замовляються окремо

Комплект містить:
- 1 DesignSide кріплення переднє, ліве і праве
- 1 DesignSide кріплення заднє, ліве і праве

Артикул	Упаковка
9 122 998	15 компл.

9 DesignSide адаптер

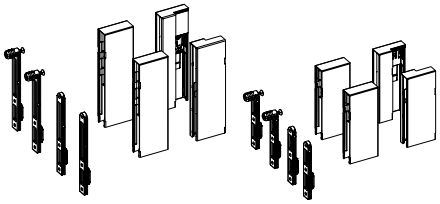

- Для комбінування зі з'єднувачем DesignSide

Комплект містить:
- 1 DesignSide адаптер передній, лівий і правий
- 1 DesignSide адаптер задній, лівий і правий
- 2 кріплення фасаду для пресування та прикручування

Номінальна висота, мм	**Арт. / колір**			Упаковка
	срібло	**білий**	**антрацит**	
92	**9 122 973**	**9 122 975**	**9 122 974**	1 компл.
124	**9 122 978**	**9 122 980**	**9 122 979**	1 компл.

hettich.com/short/908e16

16 Алюмінієва задня панель

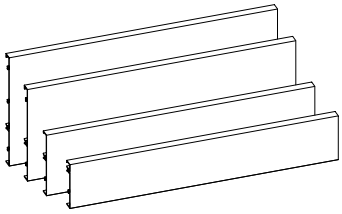

- Для нарізання в розмір
- Довжина 2000 мм
- З порошковим покриттям

Колір	Арт. / номінальна висота мм				Упаковка
	94	126	186	218	
срібло	**9 192 200**	**9 192 194**	**9 192 189**	**9 192 182**	1 шт
білий	**9 192 202**	**9 192 196**	**9 192 191**	**9 192 184**	1 шт
антрацит	**9 192 201**	**9 192 195**	**9 192 190**	**9 192 183**	1 шт

17 Сталева задня стінка

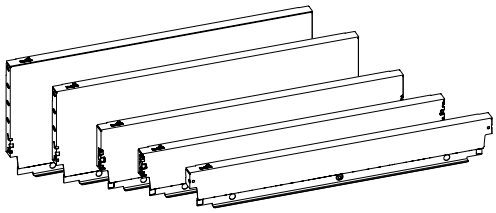

- **Доступна під замовлення**

- Для корпусів стандартної ширини
- Для номінальної висоти 78, 94, 126, 186 та 218 мм
- Базова довжина (BL) = номінальна довжина (NL) - 21

26 Стабілізатор передньої панелі

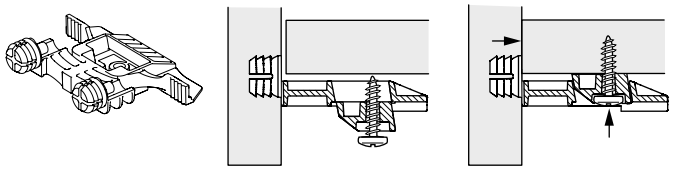

- Для стабілізації широких та/або високих передніх панелей
- Рекомендується для використання в корпусі шириною 600 мм і більше та / або висотою передньої панелі 450 мм і більше
- Можна використовувати на фасадах товщиною 10 мм і більше – глибина свердління 8 мм
- Встановлюється за допомогою розтискних муфт
- Після закручування фасад автоматично притягується до дна шухляди
- Бічні та вертикальні регулювання можна виконати, не відкручуючи гвинт
- Пластик антрацит

Артикул	Упаковка
9 321 561	150 шт

27 Дистанційний профіль

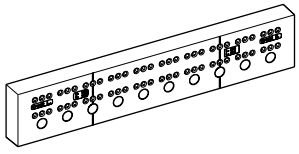

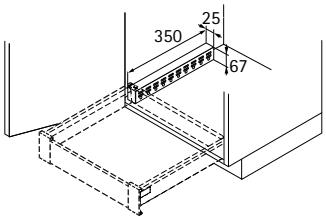

- Для компенсації виступу дверей / завіси
- Навантаження макс. 20 кг
- Пластик

Колір	**Артикул**	Упаковка
білий	**9 135 703**	1 шт
антрацит	**9 269 724**	1 шт

Шуруп для кріплення

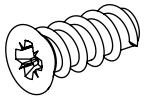

- Для кріплення напрямних Actro
- Якість ДСП згідно DIN EN 320, крутний момент 1.5 Нм + 0.3 Нм
- Діаметр свердління 5 мм
- Потайна головка, гвинт pozidrive
- Сталь, нікельована

Розміри мм	Обробка поверхні	**Артикул**	Упаковка
ø 6 x 14	нікельований	**9 137 114**	200 шт
ø 6 x 14	нікельований	**1 028 128**	1000 шт

Гвинт для ДСП, кругла головка

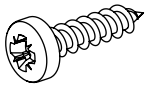

- Для кріплення дна шухляди, а також дерев'яної або алюмінієвої задньої панелі
- Кругла головка, гвинт pozidrive
- Оцинкована сталь

Розміри мм	Обробка поверхні	**Артикул**	Упаковка
ø 3.5 x 12	оцинкований	**0 045 167**	200 шт
ø 3.5 x 20	оцинкований	**0 045 168**	200 шт

Самонарізний гвинт

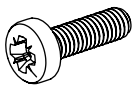

- Для монтажу сталевої задньої панелі або з'єднувача задньої панелі висотою 78 мм
- Згідно DIN 7500
- ø 3.5 x 6 мм
- Самонарізний
- Гвинт pozidrive
- Оцинкована сталь

Артикул	Упаковка
9 141 888*	200 шт

Додатково

* Доступність під замовлення

New



Яскравий, універсальний, гнучкий.
Система висувних шухляд InnoTech Atira справляє враження, щойно ви на неї поглянете. Чіткі контури, вибір кольорів і різноманітні бічні елементи створюють великий творчий потенціал.

До цього додається безліч різноманітних рішень для організації інтер'єру. Усе це на основі лише однієї платформи: жодна інша система шухляд не забезпечує такого рівня індивідуальності.



Один для усього:
Із платформою Hettich всі дизайнерські рішення засновані на одному і тому ж бічному профілі шухляди. Це робить оновлення таким легким.



Без ручок, без зусиль:
Зручна функція Push to open Silent відкриває шухляду у відповідь на легке натискання, одночасно закриваючи її знову, м'яко контролюючи рух.



Ідеальне поєднання під будь-яким кутом огляду:
Усі елементи узгоджені за кольором. Таким чином, наприклад, дизайнерські профілі дозволяють створювати різноманітні комбінації.

hettich.com/short/793f92

Дізнайтеся більше:
Отримайте натхнення, а також додаткові відомості про продукт на нашому веб-сайті.



- Загальна інформація 488 – 489
- Програма продукції 490
- Огляд компонентів 491



- Quadro напрямні для шухляд 539
- Синхронізація / Мультісинхронізація для Push to open 558 – 561
- Push to open Silent система відкривання 570 – 571



Опції передньої / задньоє панелі
- Алюмінієва передня панель 572 – 573
- Алюмінієва задня панель 579
- Сталева задня стінка 579



Декоративні елементи
- З'єднувач для передньої панелі товщиною від 10 мм 574
- Декоративний профіль 575
- Декоративні заглушки 576
- DesignSide / TopSide у будь-якому обраному матеріалі 577 – 578



Додаткові аксесуари
- Бічний стабілізатор 580
- Стабілізатор передньої панелі / Дистанційний профіль 581
- Решітка CargoPlus / Тримач тарілок CargoPlus 582
- Шурупи 583 – 584



Асортимент організацій та аксесуарів 586 – 589



Додаткові продукти
- Easys електромеханічна система відкривання – Інформація 670 – 671
- Система блокування – Інформація 1325
- Системи збору та сортування відходів – Загальна інформація 622 – 627
- Виробнича техніка – Загальна інформація 1508

Hettich Technical Assistant
- Монтаж / Регулювання
- Сервіс

Критерії якості 686

hettich.com/short/9a18f1



Шухляда, висота 54 мм

492 - 494



Шухляда, висота 70 мм

496 - 498



Короб із релінгом, висота 144 мм

500 - 504



Короб із DesignSide, висота 144 мм

506 - 509



Короб із релінгом, висота 176 мм

510 - 515



Короб із DesignSide, висота 176 мм

516 - 519



Короб із релінгом, індивідуальна висота задньої панелі

520 - 523



Шухляда / короб з вирізом у нижній частині, висота 70 мм / 144 мм

524 - 531



Регульована по висоті опора з кріпленням для цокольних шухляд

532 - 533



XXL шухляда під духовку

534 - 535



Вузька нижня секція

536



Висока секція

537



Буфет

538



CargoPlus решітка /
CargoPlus тримач тарілок

582



Quadro напрямні для шухляд

539 - 569



Push to open Silent

570 - 571



З'єднувач для передньої панелі товщиною від 10 мм

574



DesignProfile / Декоративні заглушки

575 - 576



DesignSide / TopSide у будь-якому обраному матеріалі

577 - 578



Передній / бічний стабілізатор

580 - 581



Алюмінієва передня панель

572 - 573



Задні стінки

579



Внутрішні організації
Загальна інформація

586 - 589



Системи збору та сортування відходів за передніми панелями
Загальна інформація 622 - 627







Деталіровка продукції

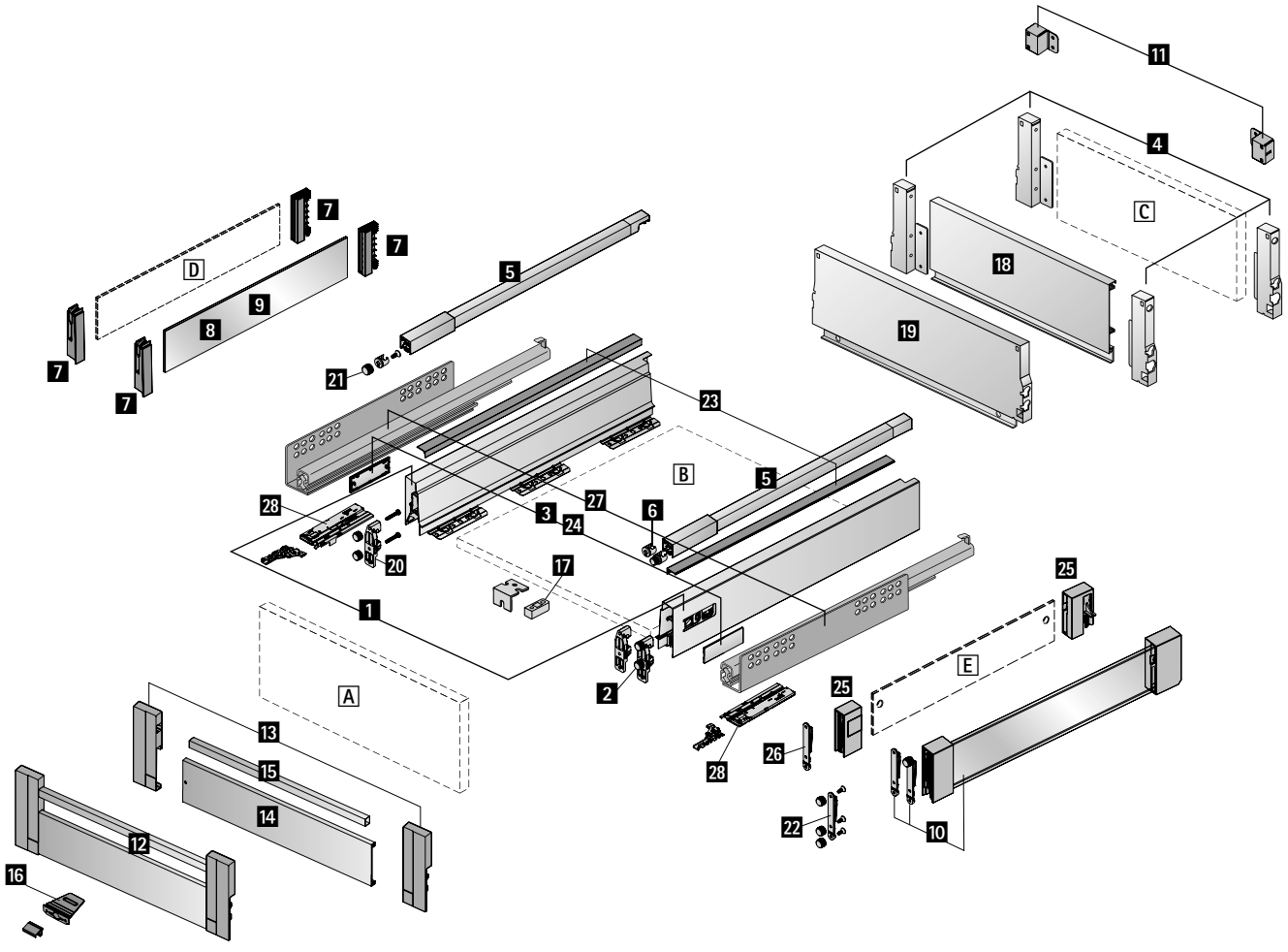

InnoTech Atira компоненти системи

Базові компоненти

1 Бічний профіль шухляди, лівий і правий
2 Кріплення фасаду шухляди
3 Декоративні заглушки
4 Кріплення задньої панелі
5 Поздовжній релінг
6 Кріплення поздовжнього релінга
7 Адаптер Adapter
8 TopSide зі скла
9 TopSide з металу
10 DesignSide зі скла
11 Адаптер для поздовжнього релінга

InnoTech Atira опції внутрішньої передньої панелі

12 Передня панель для внутрішньої шухляди / внутрішнього короба (доступна за запитом)
13 Кріплення передньої панелі
14 Алюмінієва передня панель
15 Релінг для передньої панелі
16 Фіксатор
17 Стабілізатор передньої панелі

Опції задньої панелі

C Задня панель з плитного матеріалу (товщина 16 мм)
18 Алюмінієва задня панель
19 Сталева задня панель (доступна за запитом)

Декоративні елементи

20 З'єднувач для тонких передніх панелей, товщиною 10 мм
21 З'єднувач для поздовжнього релінга
22 З'єднувач для DesignSide
23 Декоративний профіль
24 Декоративні заглушки
25 DesignSide у будь-якому обраному матеріалі
26 Кріплення передньої панелі під DesignSide
D TopSide у будь-якому обраному матеріалі (товщина 4 мм)
E DesignSide у будь-якому обраному матеріалі (товщина 6 мм)

Напрямні

27 Напрямні Quadro
28 Push to open Silent система відкривання

Елементи з плитного матеріалу для виготовлення за розміром

A Передня панель
B Нижня панель
C Задня панель
D TopSide у будь-якому обраному матеріалі
E DesignSide у будь-якому обраному матеріалі



InnoTech Atira система шухляд з подвійним бічним профілем

- **Шухляда, висота 54 мм**
- **Сталь з порошковим покриттям, срібло / білий / антрацит**







Планування / монтажні розміри

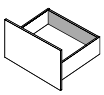

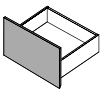

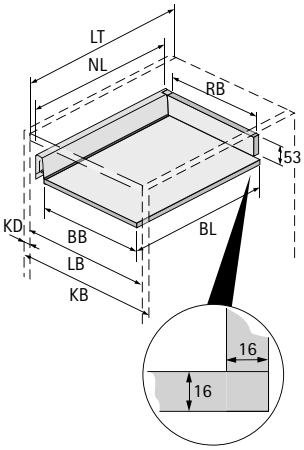

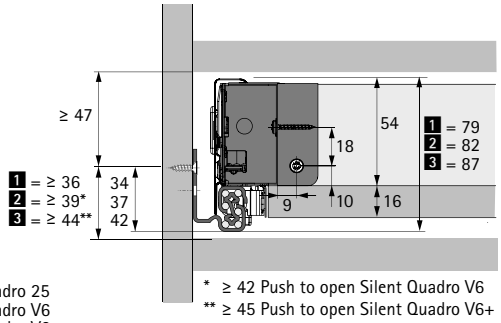

1 = Quadro 25
2 = Quadro V6
3 = Quadro V6+

* ≥ 42 Push to open Silent Quadro V6
** ≥ 45 Push to open Silent Quadro V6+

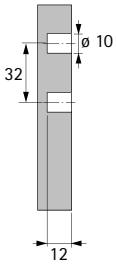

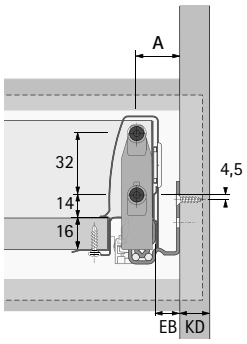

BB Ширина нижньої панелі	RB Ширина задньої стінки	LB Чиста внутрішня ширина
BL Довжина нижньої панелі	NL Номінальна довжина	LT Чиста внутрішня глибина
KB Ширина корпуса	KD Товщина матеріалу корпуса	EB Монтажна ширина

KD	16	18	19
EB	12,5	10,5	9,5
A	23	21	20

Розміри	мм
BL	NL +10
BB	LB - 2 x EB - 51,5
RB	LB - 2 x EB - 63

Позиції для кріплення напрямних Quadro V6

Номінальна довжина мм	Відстань між отворами b1 мм
260	160
300	160
350	160
420	224
470	256
520	256

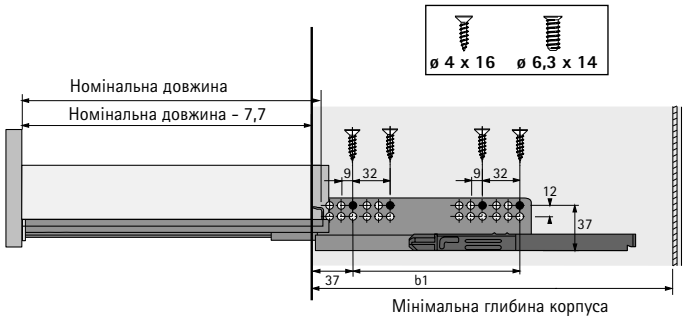

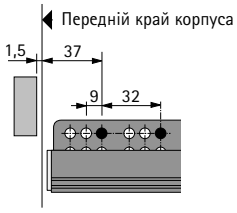

Примітка:
Щоб отримати додаткову інформацію, зверніться до розділу про напрямні шухляд.

InnoTech Atira система шухляд з подвійним бічним профілем

- **Шухляда, висота 54 мм**
- **Сталь з порошковим покриттям, срібло / білий / антрацит**

Шухляда, комплект

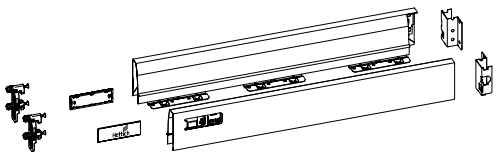

Комплект містить:
- 1 боковина шухляди, ліва та права
- 2 кріплення фасаду з розтискними муфтами для шухляди
- 2 декоративні заглушки, пластик з логотипом Hettich
- 1 кріплення задньої стінки, ліве та праве
- Матеріали для кріплення

Номінальна довжина мм	Арт. / колір			Упаковка
	срібло	білий	антрацит	
470	**9 307 088**	**9 307 091**	**9 307 089**	1 компл.

1 Бічні профілі шухляди, оптова упаковка

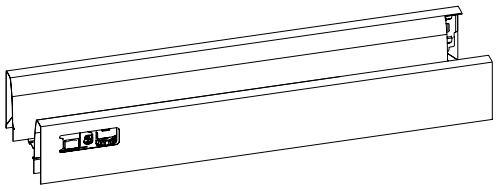

- Інтегроване вертикальне та бічне регулювання
- Сталь з порошковим покриттям

Номінальна довжина мм	Артикул / Колір / Сторона кріплення						Упаковка
	срібло		білий		антрацит		
	зліва	справа	зліва	справа	зліва	справа	
470	**1 063 801**	**1 063 802**	**9 194 432**	**9 194 433**	**9 194 434**	**9 194 435**	18 шт

4 Кріплення задньої стінки

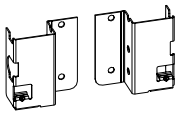

- Сталь з порошковим покриттям

Номінальна висота мм	Артикул / Колір / Сторона кріплення						Упаковка
	срібло		білий		антрацит		
	зліва	справа	зліва	справа	зліва	справа	
54	**9 003 473**	**9 003 474**	**9 194 623**	**9 194 624**	**9 194 625**	**9 194 626**	40 шт

2 Кріплення фасаду для бічного профіля шухляди

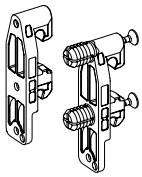

- Пластик, білий

Варіант монтажу	Артикул	Упаковка
Для прикручування	**1 065 191**	400 шт
З розтискними муфтами	**1 061 450**	400 шт

Додатково

- Варіанти задніх стінок 579
- Опції передньої панелі внутрішньої шухляди 572 - 573
- Декоративні елементи 574 - 578
- Інші аксесуари 580 - 584
- Quadro напрямні для шухляд 539
- Push to open Silent система відкривання 570 - 571
- Критерії якості 686

hettich.com/short/6077da

3 Заглушки

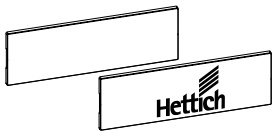

- Заглушки з логотипом на замовлення доступні за запитом
- Пластик

Колір системи	Покриття	**Артикул**	Упаковка
срібло	сіра з логотипом Hettich	**9 194 646**	300 шт
срібло	сірий	**9 194 643**	300 шт
білий	біла з логотипом Hettich	**9 194 647**	300 шт
білий	білий	**9 194 644**	300 шт
антрацит	темно-сіра з логотипом Hettich	**9 194 648**	300 шт
антрацит	темно сірий	**9 194 645**	300 шт

Додатково

- Варіанти задніх стінок 579
- Опції передньої панелі внутрішньої шухляди 572 - 573
- Декоративні елементи 574 - 578
- Інші аксесуари 580 - 584
- Quadro напрямні для шухляд 539
- Push to open Silent система відкривання 570 - 571
- Критерії якості 686

hettich.com/short/6077da

InnoTech Atira система шухляд з подвійним бічним профілем

- **Шухляда, висота 70 мм**
- **Сталь з порошковим покриттям, срібло / білий / антрацит**







Планування / монтажні розміри

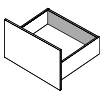

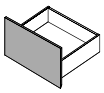

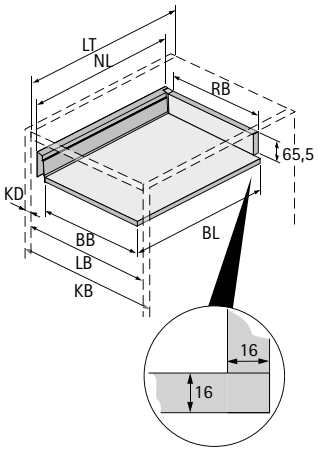

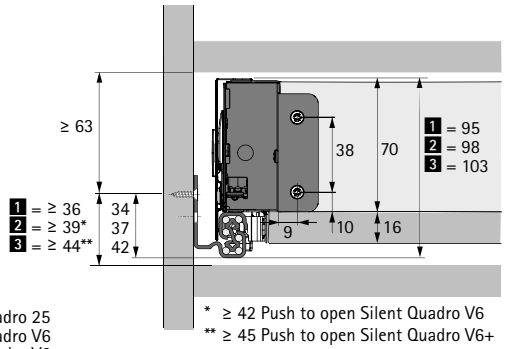

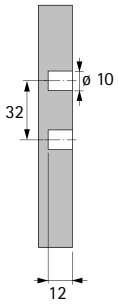

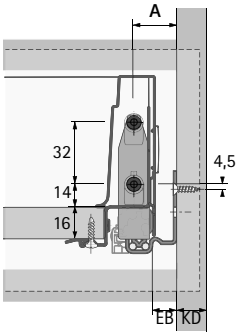

1 = Quadro 25
2 = Quadro V6
3 = Quadro V6+

* ≥ 42 Push to open Silent Quadro V6
** ≥ 45 Push to open Silent Quadro V6+

BB Ширина нижньої панелі	RB Ширина задньої стінки	LB Чиста внутрішня ширина
BL Довжина нижньої панелі	NL Номінальна довжина	LT Чиста внутрішня глибина
KB Ширина корпуса	KD Товщина матеріалу корпуса	EB Монтажна ширина

KD	16	18	19
EB	12,5	10,5	9,5
A	23	21	20

Розміри	мм
BL	NL +10
BB	LB - 2 x EB - 51,5
RB	LB - 2 x EB - 63

Позиції для кріплення напрямних Quadro V6

Номінальна довжина мм	Відстань між отворами b1 мм
260	160
300	160
350	160
420	224
470	256
520	256

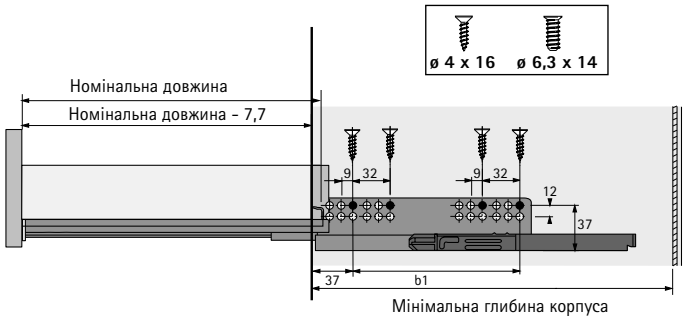

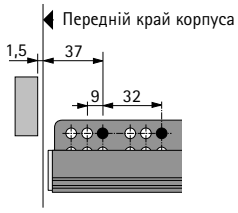

Примітка:
Щоб отримати додаткову інформацію, зверніться до розділу про напрямні шухляд.

InnoTech Atira система шухляд з подвійним бічним профілем

- **Шухляда, висота 70 мм**
- **Сталь з порошковим покриттям, срібло / білий / антрацит**

Шухляда, комплект

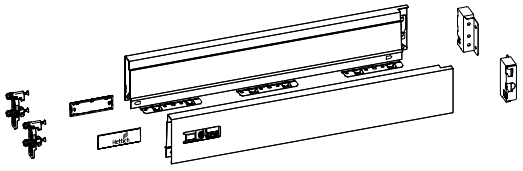

Комплект містить:
- 1 боковина шухляди, ліва та права
- 2 кріплення фасаду з розтискними муфтами для шухляди
- 2 декоративні заглушки, пластик з логотипом Hettich
- 1 кріплення задньої стінки, ліве та праве
- Матеріали для кріплення

Номінальна довжина мм	Арт. / колір			Упаковка
	срібло	білий	антрацит	
260	9 307 101	9 307 133	9 307 119	1 компл.
300	9 307 105	9 307 135	9 307 122	1 компл.
350	9 307 108	9 307 137	9 307 123	1 компл.
420	9 307 110	9 307 139	9 307 125	1 компл.
470	9 307 113	9 307 140	9 307 127	1 компл.
520	9 307 115	9 307 142	9 307 129	1 компл.
620	9 307 117	9 307 144	9 307 131	1 компл.

1 Бічні профілі шухляди, оптова упаковка

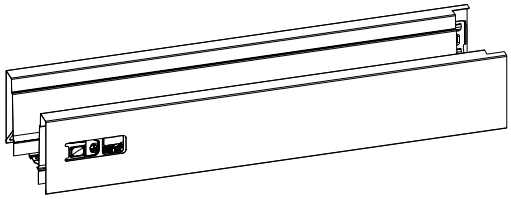

- Інтегроване вертикальне та бічне регулювання
- Сталь з порошковим покриттям

Номінальна довжина мм	Артикул / Колір / Сторона кріплення						Упаковка
	срібло		білий		антрацит		
	зліва	справа	зліва	справа	зліва	справа	
260	9 194 390	9 194 391	9 194 404	9 194 405	9 194 418	9 194 419	18 шт
300	9 194 392	9 194 393	9 194 406	9 194 407	9 194 420	9 194 421	18 шт
350	9 194 394	9 194 395	9 194 408	9 194 409	9 194 422	9 194 423	18 шт
420	9 194 396	9 194 397	9 194 410	9 194 411	9 194 424	9 194 425	18 шт
470	9 194 398	9 194 399	9 194 412	9 194 413	9 194 426	9 194 427	18 шт
520	9 194 400	9 194 401	9 194 414	9 194 415	9 194 428	9 194 429	18 шт
620	9 194 402	9 194 403	9 194 416	9 194 417	9 194 430	9 194 431	18 шт

Додатково

- Варіанти задніх стінок 579
- Опції передньої панелі внутрішньої шухляди 572 - 573
- Декоративні елементи 574 - 578
- Інші аксесуари 580 - 584
- Quadro напрямні для шухляд 539
- Push to open Silent система відкривання 570 - 571
- Критерії якості 686

hettich.com/short/13aee4

4 Кріплення задньої стінки

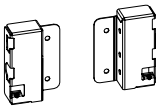

- Сталь з порошковим покриттям

Номінальна висота мм	Артикул / Колір / Сторона кріплення						Упаковка
	срібло		білий		антрацит		
	зліва	справа	зліва	справа	зліва	справа	
70	**1 062 501**	**1 062 502**	**9 194 627**	**9 194 628**	**9 194 629**	**9 194 630**	40 шт

2 Кріплення фасаду для бічного профіля шухляди

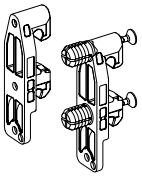

- Пластик, білий

Варіант монтажу	Артикул	Упаковка
Для прикручування	**1 065 191**	400 шт
З розтискними муфтами	**1 061 450**	400 шт

3 Заглушки

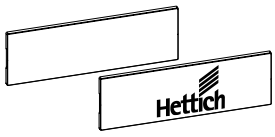

- Заглушки з логотипом на замовлення доступні за запитом
- Пластик

Колір системи	Покриття	Артикул	Упаковка
срібло	сіра з логотипом Hettich	**9 194 646**	300 шт
срібло	сірий	**9 194 643**	300 шт
білий	біла з логотипом Hettich	**9 194 647**	300 шт
білий	білий	**9 194 644**	300 шт
антрацит	темно-сіра з логотипом Hettich	**9 194 648**	300 шт
антрацит	темно сірий	**9 194 645**	300 шт

Додатково

- Варіанти задніх стінок 579
- Опції передньої панелі внутрішньої шухляди 572 - 573
- Декоративні елементи 574 - 578
- Інші аксесуари 580 - 584
- Quadro напрямні для шухляд 539
- Push to open Silent система відкривання 570 - 571
- Критерії якості 686

hettich.com/short/13aee4

InnoTech Atira система шухляд з подвійним бічним профілем

- **Короб із релінгом, висота 144 мм**
- **Сталь з порошковим покриттям, срібло / білий / антрацит**







Планування / монтажні розміри

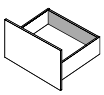

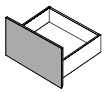

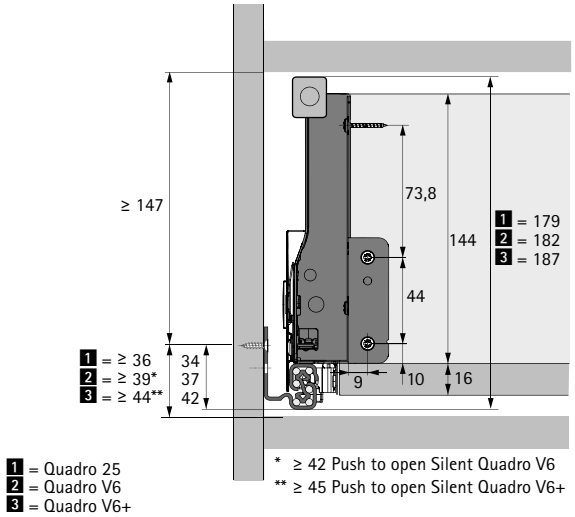

1 = Quadro 25
2 = Quadro V6
3 = Quadro V6+

* ≥ 42 Push to open Silent Quadro V6
** ≥ 45 Push to open Silent Quadro V6+

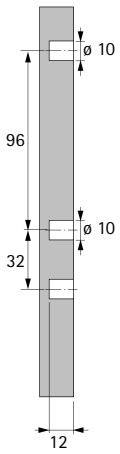

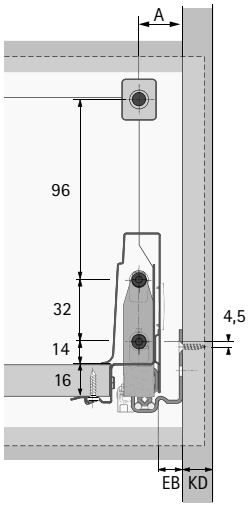

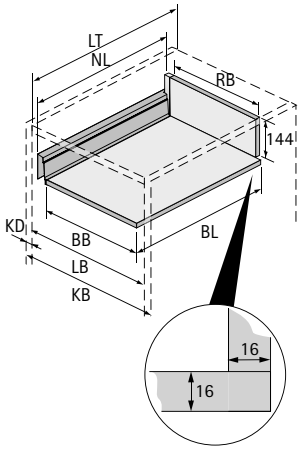

BB Ширина нижньої панелі	RB Ширина задньої стінки	LB Чиста внутрішня ширина
BL Довжина нижньої панелі	NL Номінальна довжина	LT Чиста внутрішня глибина
KB Ширина корпуса	KD Товщина матеріалу корпуса	EB Монтажна ширина

KD	16	18	19
EB	12,5	10,5	9,5
A	23	21	20

Розміри	мм
BL	NL +10
BB	LB - 2 x EB - 51,5
RB	LB - 2 x EB - 63

Позиції для кріплення напрямних Quadro V6

Номінальна довжина мм	Відстань між отворами b1 мм
260	160
300	160
350	160
420	224
470	256
520	256

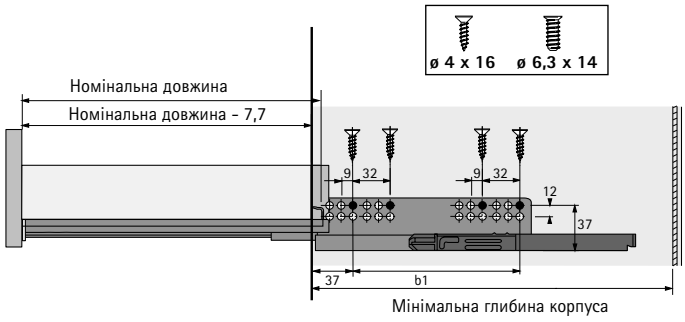

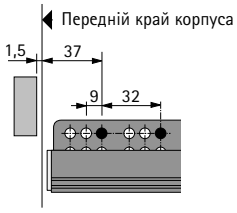

Примітка:
Щоб отримати додаткову інформацію, зверніться до розділу про напрямні шухляд.

InnoTech Atira система шухляд з подвійним бічним профілем

- **Короб із релінгом, висота 144 мм**
- **Сталь з порошковим покриттям, срібло / білий / антрацит**

Внутрішня шухляда, комплект

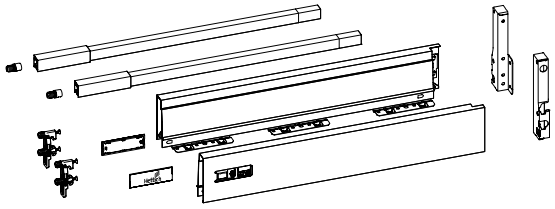

Комплект містить:
- 1 боковина шухляди, ліва та права
- 2 кріплення фасаду з розтискними муфтами для шухляди
- 2 декоративні заглушки, пластик з логотипом Hettich
- 1 поздовжній релінг, лівий та правий
- 2 кріплення релінгу з розтискними муфтами
- 1 кріплення задньої стінки, ліве та праве
- Матеріали для кріплення

Номінальна довжина мм	Арт. / колір			Упаковка
	срібло	білий	антрацит	
260	**9 307 202**	**9 307 216**	**9 307 209**	1 компл.
300	**9 307 203**	**9 307 217**	**9 307 210**	1 компл.
350	**9 307 204**	**9 307 218**	**9 307 211**	1 компл.
420	**9 307 205**	**9 307 219**	**9 307 212**	1 компл.
470	**9 307 206**	**9 307 220**	**9 307 213**	1 компл.
520	**9 307 207**	**9 307 221**	**9 307 214**	1 компл.
620	**9 307 208**	**9 307 222**	**9 307 215**	1 компл.

1 Бічні профілі шухляди, оптова упаковка

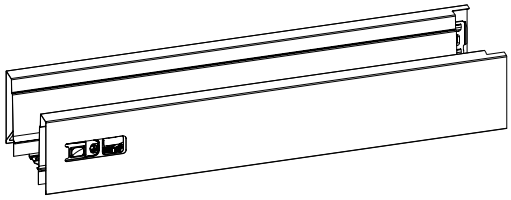

- Інтегроване вертикальне та бічне регулювання
- Сталь з порошковим покриттям

Номінальна довжина мм	Артикул / Колір / Сторона кріплення						Упаковка
	срібло		білий		антрацит		
	зліва	справа	зліва	справа	зліва	справа	
260	**9 194 390**	**9 194 391**	**9 194 404**	**9 194 405**	**9 194 418**	**9 194 419**	18 шт
300	**9 194 392**	**9 194 393**	**9 194 406**	**9 194 407**	**9 194 420**	**9 194 421**	18 шт
350	**9 194 394**	**9 194 395**	**9 194 408**	**9 194 409**	**9 194 422**	**9 194 423**	18 шт
420	**9 194 396**	**9 194 397**	**9 194 410**	**9 194 411**	**9 194 424**	**9 194 425**	18 шт
470	**9 194 398**	**9 194 399**	**9 194 412**	**9 194 413**	**9 194 426**	**9 194 427**	18 шт
520	**9 194 400**	**9 194 401**	**9 194 414**	**9 194 415**	**9 194 428**	**9 194 429**	18 шт
620	**9 194 402**	**9 194 403**	**9 194 416**	**9 194 417**	**9 194 430**	**9 194 431**	18 шт

Додатково

- Варіанти задніх стінок 579
- Опції передньої панелі внутрішньої шухляди 572 - 573
- Декоративні елементи 574 - 578
- Інші аксесуари 580 - 584
- Quadro напрямні для шухляд 539
- Push to open Silent система відкривання 570 - 571
- Критерії якості 686

hettich.com/short/335697

- **Короб із релінгом, висота 144 мм**
- **Сталь з порошковим покриттям, срібло / білий / антрацит**

4 Кріплення задньої стінки

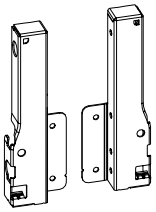

- Сталь з порошковим покриттям

Номінальна висота мм	Артикул / Колір / Сторона кріплення						Упаковка
	срібло		білий		антрацит		
	зліва	справа	зліва	справа	зліва	справа	
144	**9 007 355**	**9 007 356**	**9 194 635**	**9 194 636**	**9 194 637**	**9 194 638**	40 шт

2 Кріплення фасаду для бічного профіля шухляди

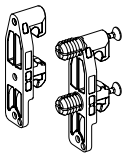

- Пластик, білий

Варіант монтажу	Артикул	Упаковка
Для прикручування	**1 065 191**	400 шт
З розтискними муфтами	**1 061 450**	400 шт

6 Кріплення для поздовжнього релінга



- Пластик, білий

Варіант монтажу	Артикул	Упаковка
Для прикручування	**9 002 503**	400 шт
З розтискними муфтами	**1 061 965**	400 шт

3 Заглушки

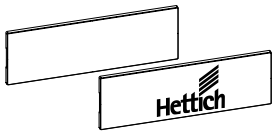

- Заглушки з логотипом на замовлення доступні за запитом
- Пластик

Колір системи	Покриття	Артикул	Упаковка
срібло	сіра з логотипом Hettich	**9 194 646**	300 шт
срібло	сірий	**9 194 643**	300 шт
білий	біла з логотипом Hettich	**9 194 647**	300 шт
білий	білий	**9 194 644**	300 шт
антрацит	темно-сіра з логотипом Hettich	**9 194 648**	300 шт
антрацит	темно сірий	**9 194 645**	300 шт

Додатково

- Варіанти задніх стінок 579
- Опції передньої панелі внутрішньої шухляди 572 - 573
- Декоративні елементи 574 - 578
- Інші аксесуари 580 - 584
- Quadro напрямні для шухляд 539
- Push to open Silent система відкривання 570 - 571
- Критерії якості 686

hettich.com/short/335697

5 Поздовжній релінг

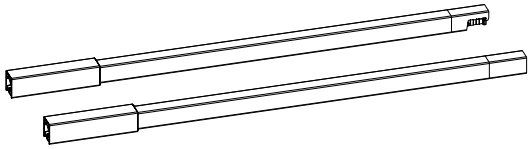

- Сталь з порошковим покриттям

Номінальна довжина мм	Артикул / Колір / Сторона кріплення						Упаковка
	срібло		білий		антрацит		
	зліва	справа	зліва	справа	зліва	справа	
260	**9 194 522**	**9 194 523**	**9 194 536**	**9 194 537**	**9 194 550**	**9 194 551**	80 шт
300	**9 194 524**	**9 194 525**	**9 194 538**	**9 194 539**	**9 194 552**	**9 194 553**	80 шт
350	**9 194 526**	**9 194 527**	**9 194 540**	**9 194 541**	**9 194 554**	**9 194 555**	80 шт
420	**9 194 528**	**9 194 529**	**9 194 542**	**9 194 543**	**9 194 556**	**9 194 557**	80 шт
470	**9 194 530**	**9 194 531**	**9 194 544**	**9 194 545**	**9 194 558**	**9 194 559**	80 шт
520	**9 194 532**	**9 194 533**	**9 194 546**	**9 194 547**	**9 194 560**	**9 194 561**	80 шт
620	**9 194 534**	**9 194 535**	**9 194 548**	**9 194 549**	**9 194 562**	**9 194 563**	80 шт

7 TopSide адаптер

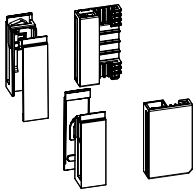

- Для монтажу **9** TopSide з металу, **8** TopSide зі скла або TopSide з будь-якого обраного матеріалу
- Пластик

Комплект містить:
- 1 адаптер передній, лівий і правий
- 1 адаптер задній, лівий і правий

Номінальна висота мм	Артикул			Упаковка
	сірий	білий	темно сірий	
144	**9 194 657**	**9 194 658**	**9 194 659**	1 компл.

8 TopSide скло



- **7** TopSide адаптери замовляються окремо
- Флоат-скло, прозоре

Комплект містить:
- 2 TopSides

Номінальна довжина мм	Артикул	Упаковка
260	**9 194 663**	1 компл.
300	**9 194 664**	1 компл.
350	**9 194 665**	1 компл.
420	**9 194 666**	1 компл.
470	**9 194 667**	1 компл.
520	**9 194 668**	1 компл.
620	**9 194 669**	1 компл.

Додатково

- Варіанти задніх стінок 579
- Опції передньої панелі внутрішньої шухляди 572 - 573
- Декоративні елементи 574 - 578
- Інші аксесуари 580 - 584
- Quadro напрямні для шухляд 539
- Push to open Silent система відкривання 570 - 571
- Критерії якості 686

hettich.com/short/335697

- **Короб із релінгом, висота 144 мм**
- **Сталь з порошковим покриттям, срібло / білий / антрацит**

9 TopSide з металу



- 7 TopSide адаптери замовляються окремо

Комплект містить:
- 2 TopSides

Номінальна довжина мм	Арт. / колір			Упаковка
	срібло	білий	антрацит	
260	**9 194 677**	**9 194 684**	**9 194 691**	1 компл.
300	**9 194 678**	**9 194 685**	**9 194 692**	1 компл.
350	**9 194 679**	**9 194 686**	**9 194 693**	1 компл.
420	**9 194 680**	**9 194 687**	**9 194 694**	1 компл.
470	**9 194 681**	**9 194 688**	**9 194 695**	1 компл.
520	**9 194 682**	**9 194 689**	**9 194 696**	1 компл.
620	**9 194 683**	**9 194 690**	**9 194 697**	1 компл.

Додатково

- Варіанти задніх стінок 579
- Опції передньої панелі внутрішньої шухляди 572 - 573
- Декоративні елементи 574 - 578
- Інші аксесуари 580 - 584
- Quadro напрямні для шухляд 539
- Push to open Silent система відкривання 570 - 571
- Критерії якості 686

hettich.com/short/335697

InnoTech Atira система шухляд з подвійним бічним профілем

- **Короб із DesignSide, висота 144 мм**
- **Сталь з порошковим покриттям, срібло / білий / антрацит**







Планування / монтажні розміри

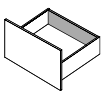

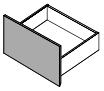

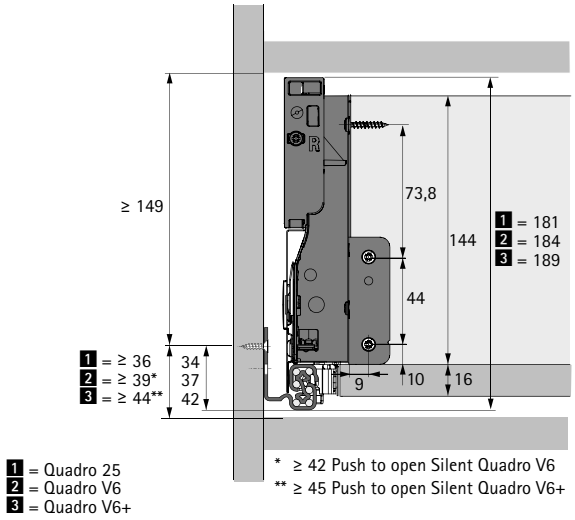

1 = Quadro 25
2 = Quadro V6
3 = Quadro V6+

* ≥ 42 Push to open Silent Quadro V6
** ≥ 45 Push to open Silent Quadro V6+

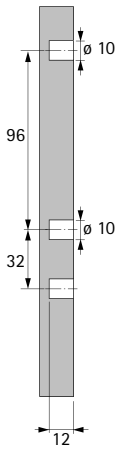

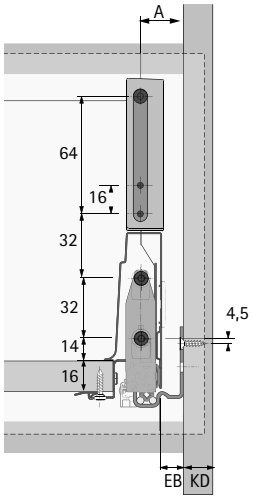

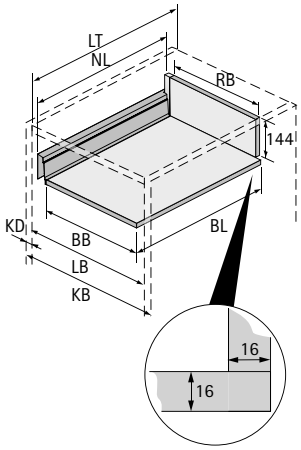

BB Ширина нижньої панелі	RB Ширина задньої стінки	LB Чиста внутрішня ширина
BL Довжина нижньої панелі	NL Номінальна довжина	LT Чиста внутрішня глибина
KB Ширина корпуса	KD Товщина матеріалу корпуса	EB Монтажна ширина

KD	16	18	19
EB	12,5	10,5	9,5
A	23	21	20

Розміри	мм
BL	NL +10
BB	LB - 2 x EB - 51,5
RB	LB - 2 x EB - 63

Позиції для кріплення напрямних Quadro V6

Номінальна довжина мм	Відстань між отворами b1 мм
260	160
300	160
350	160
420	224
470	256
520	256

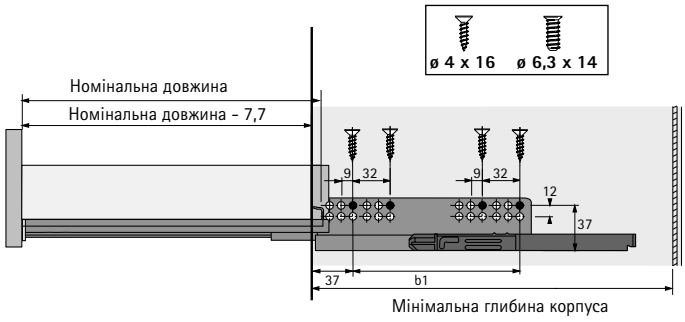

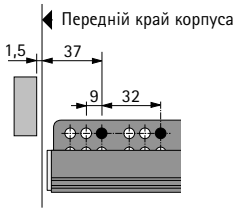

Примітка:
Щоб отримати додаткову інформацію, зверніться до розділу про напрямні шухляд.

- **Короб із DesignSide, висота 144 мм**
- **Сталь з порошковим покриттям, срібло / білий / антрацит**

1 Висота боковини шухляди 70 мм

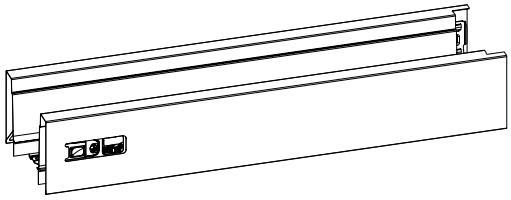

- Інтегроване вертикальне та бічне регулювання
- Сталь з порошковим покриттям

Номінальна довжина мм	Артикул / Колір / Сторона кріплення						Упаковка
	срібло		білий		антрацит		
	зліва	справа	зліва	справа	зліва	справа	
260	**9 194 390**	**9 194 391**	**9 194 404**	**9 194 405**	**9 194 418**	**9 194 419**	18 шт
300	**9 194 392**	**9 194 393**	**9 194 406**	**9 194 407**	**9 194 420**	**9 194 421**	18 шт
350	**9 194 394**	**9 194 395**	**9 194 408**	**9 194 409**	**9 194 422**	**9 194 423**	18 шт
420	**9 194 396**	**9 194 397**	**9 194 410**	**9 194 411**	**9 194 424**	**9 194 425**	18 шт
470	**9 194 398**	**9 194 399**	**9 194 412**	**9 194 413**	**9 194 426**	**9 194 427**	18 шт
520	**9 194 400**	**9 194 401**	**9 194 414**	**9 194 415**	**9 194 428**	**9 194 429**	18 шт
620	**9 194 402**	**9 194 403**	**9 194 416**	**9 194 417**	**9 194 430**	**9 194 431**	18 шт

4 Кріплення задньої стінки

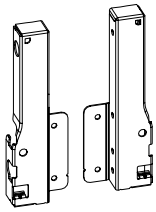

- Сталь з порошковим покриттям

Номінальна висота мм	Артикул / Колір / Сторона кріплення						Упаковка
	срібло		білий		антрацит		
	зліва	справа	зліва	справа	зліва	справа	
144	**9 007 355**	**9 007 356**	**9 194 635**	**9 194 636**	**9 194 637**	**9 194 638**	40 шт

2 Кріплення фасаду для бічного профіля шухляди

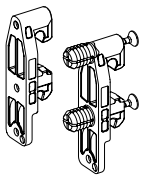

- Пластик, білий

Варіант монтажу	Артикул	Упаковка
Для прикручування	**1 065 191**	400 шт
З розтискними муфтами	**1 061 450**	400 шт

Додатково

- Варіанти задніх стінок 579
- Опції передньої панелі внутрішньої шухляди 572 - 573
- Декоративні елементи 574 - 578
- Інші аксесуари 580 - 584
- Quadro напрямні для шухляд 539
- Push to open Silent система відкривання 570 - 571
- Критерії якості 686

hettich.com/short/a92ae2

3 Заглушки

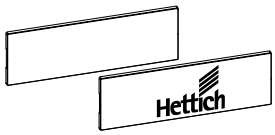

- Заглушки з логотипом на замовлення доступні за запитом
- Пластик

Колір системи	Покриття	**Артикул**	Упаковка
срібло	сіра з логотипом Hettich	**9 194 646**	300 шт
срібло	сірий	**9 194 643**	300 шт
білий	біла з логотипом Hettich	**9 194 647**	300 шт
білий	білий	**9 194 644**	300 шт
антрацит	темно-сіра з логотипом Hettich	**9 194 648**	300 шт
антрацит	темно сірий	**9 194 645**	300 шт

11 DesignSide, скло

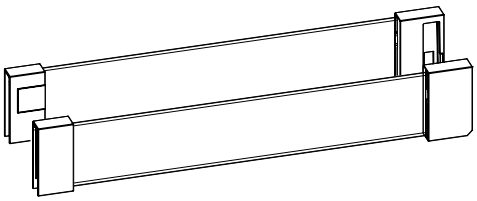

- Прозоре флоат-скло з попередньо встановленими адаптерами, білий пластик
- Товщина матеріалу 6 мм

Комплект містить:
- 1 DesignSide із встановленими кріпленнями, лівий та правий
- 2 кріплення фасаду з розтискними муфтами
- 2 кріплення фасаду для прикручування

Номінальна довжина мм	**Арт. / колір**			Упаковка
	білий	**темно сірий**	**сірий**	
260	**9 194 804**	**9 194 811**	**9 194 797**	1 компл.
300	**9 194 805**	**9 194 812**	**9 194 798**	1 компл.
350	**9 194 806**	**9 194 813**	**9 194 799**	1 компл.
420	**9 194 807**	**9 194 814**	**9 194 800**	1 компл.
470	**9 194 808**	**9 194 815**	**9 194 801**	1 компл.
520	**9 194 809**	**9 194 816**	**9 194 802**	1 компл.
620	**9 194 810**	**9 194 817**	**9 194 803**	1 компл.

Додатково

- Варіанти задніх стінок 579
- Опції передньої панелі внутрішньої шухляди 572 - 573
- Декоративні елементи 574 - 578
- Інші аксесуари 580 - 584
- Quadro напрямні для шухляд 539
- Push to open Silent система відкривання 570 - 571
- Критерії якості 686

hettich.com/short/a92ae2

InnoTech Atira система шухляд з подвійним бічним профілем

- **Короб із релінгом, висота 176 мм**
- **Сталь з порошковим покриттям, срібло / білий / антрацит**







Планування / монтажні розміри

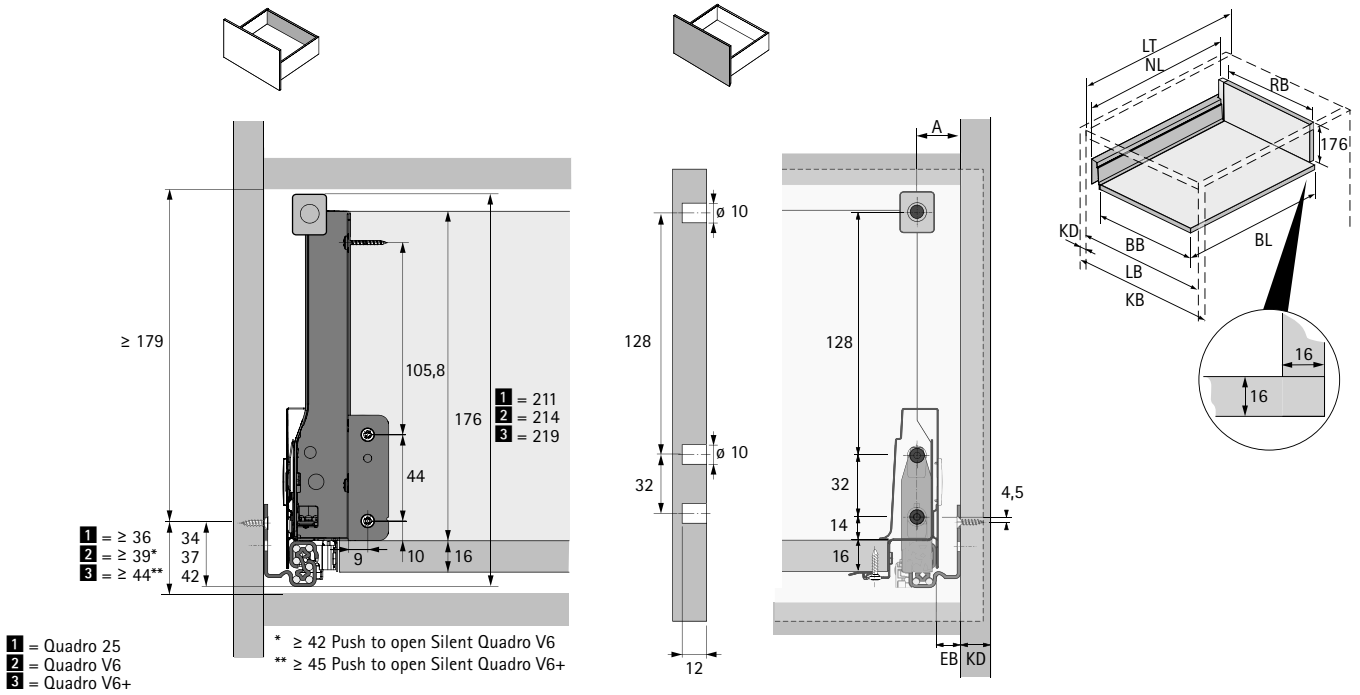

BB Ширина нижньої панелі	RB Ширина задньої стінки	LB Чиста внутрішня ширина
BL Довжина нижньої панелі	NL Номінальна довжина	LT Чиста внутрішня глибина
KB Ширина корпуса	KD Товщина матеріалу корпуса	EB Монтажна ширина

KD	16	18	19
EB	12,5	10,5	9,5
A	23	21	20

Розміри	мм
BL	NL +10
BB	LB - 2 x EB - 51,5
RB	LB - 2 x EB - 63

Позиції для кріплення напрямних Quadro V6

Номінальна довжина мм	Відстань між отворами b1 мм
260	160
300	160
350	160
420	224
470	256
520	256

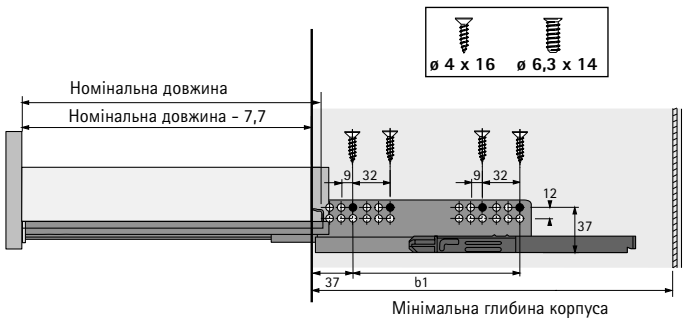

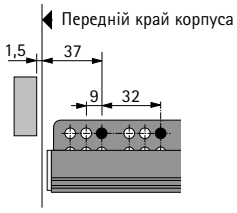

Примітка:
Щоб отримати додаткову інформацію, зверніться до розділу про напрямні шухляд.

InnoTech Atira система шухляд з подвійним бічним профілем

- **Короб із релінгом, висота 176 мм**
- **Сталь з порошковим покриттям, срібло / білий / антрацит**

Внутрішня шухляда, комплект

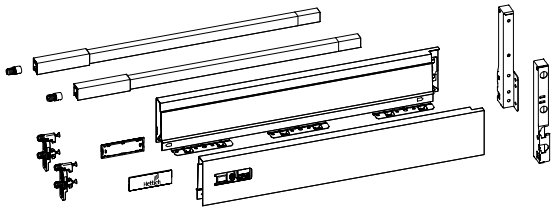

Комплект містить:
- 1 боковина шухляди, ліва та права
- 2 кріплення фасаду з розтискними муфтами для шухляди
- 2 декоративні заглушки, пластик з логотипом Hettich
- 1 поздовжній релінг, лівий та правий
- 2 кріплення релінгу з розтискними муфтами
- 1 кріплення задньої стінки, ліве та праве
- Матеріали для кріплення

Номінальна довжина мм	Арт. / колір			Упаковка
	срібло	білий	антрацит	
260	**9 307 223**	**9 307 237**	**9 307 230**	1 компл.
300	**9 307 224**	**9 307 238**	**9 307 231**	1 компл.
350	**9 307 225**	**9 307 239**	**9 307 232**	1 компл.
420	**9 307 226**	**9 307 240**	**9 307 233**	1 компл.
470	**9 307 227**	**9 307 241**	**9 307 234**	1 компл.
520	**9 307 228**	**9 307 242**	**9 307 235**	1 компл.
620	**9 307 229**	**9 307 243**	**9 307 236**	1 компл.

1 Бічні профілі шухляди, оптова упаковка

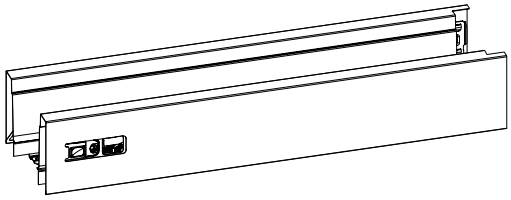

- Інтегроване вертикальне та бічне регулювання
- Сталь з порошковим покриттям

Номінальна довжина мм	Артикул / Колір / Сторона кріплення						Упаковка
	срібло		білий		антрацит		
	зліва	справа	зліва	справа	зліва	справа	
260	**9 194 390**	**9 194 391**	**9 194 404**	**9 194 405**	**9 194 418**	**9 194 419**	18 шт
300	**9 194 392**	**9 194 393**	**9 194 406**	**9 194 407**	**9 194 420**	**9 194 421**	18 шт
350	**9 194 394**	**9 194 395**	**9 194 408**	**9 194 409**	**9 194 422**	**9 194 423**	18 шт
420	**9 194 396**	**9 194 397**	**9 194 410**	**9 194 411**	**9 194 424**	**9 194 425**	18 шт
470	**9 194 398**	**9 194 399**	**9 194 412**	**9 194 413**	**9 194 426**	**9 194 427**	18 шт
520	**9 194 400**	**9 194 401**	**9 194 414**	**9 194 415**	**9 194 428**	**9 194 429**	18 шт
620	**9 194 402**	**9 194 403**	**9 194 416**	**9 194 417**	**9 194 430**	**9 194 431**	18 шт

Додатково

- Варіанти задніх стінок 579
- Опції передньої панелі внутрішньої шухляди 572 - 573
- Декоративні елементи 574 - 578
- Інші аксесуари 580 - 584
- Quadro напрямні для шухляд 539
- Push to open Silent система відкривання 570 - 571
- Критерії якості 686

hettich.com/short/9a9ed1

- **Короб із релінгом, висота 176 мм**
- **Сталь з порошковим покриттям, срібло / білий / антрацит**

4 Кріплення задньої стінки

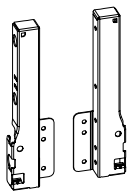

- Сталь з порошковим покриттям

Номінальна висота мм	Артикул / Колір / Сторона кріплення						Упаковка
	срібло		білий		антрацит		
	зліва	справа	зліва	справа	зліва	справа	
176	**9 027 831**	**9 027 832**	**9 194 639**	**9 194 640**	**9 194 641**	**9 194 642**	40 шт

2 Кріплення фасаду для бічного профіля шухляди

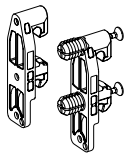

- Пластик, білий

Варіант монтажу	Артикул	Упаковка
Для прикручування	**1 065 191**	400 шт
З розтискними муфтами	**1 061 450**	400 шт

6 Кріплення для поздовжнього релінга



- Пластик, білий

Варіант монтажу	Артикул	Упаковка
Для прикручування	**9 002 503**	400 шт
З розтискними муфтами	**1 061 965**	400 шт

3 Заглушки

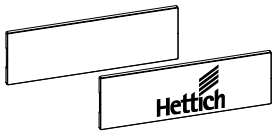

- Заглушки з логотипом на замовлення доступні за запитом
- Пластик

Колір системи	Покриття	Артикул	Упаковка
срібло	сіра з логотипом Hettich	**9 194 646**	300 шт
срібло	сірий	**9 194 643**	300 шт
білий	біла з логотипом Hettich	**9 194 647**	300 шт
білий	білий	**9 194 644**	300 шт
антрацит	темно-сіра з логотипом Hettich	**9 194 648**	300 шт
антрацит	темно сірий	**9 194 645**	300 шт

Додатково

- Варіанти задніх стінок 579
- Опції передньої панелі внутрішньої шухляди 572 - 573
- Декоративні елементи 574 - 578
- Інші аксесуари 580 - 584
- Quadro напрямні для шухляд 539
- Push to open Silent система відкривання 570 - 571
- Критерії якості 686

hettich.com/short/9a9ed1

5 Поздовжній релінг

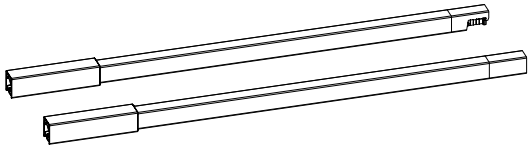

- Сталь з порошковим покриттям

Номінальна довжина мм	Артикул / Колір / Сторона кріплення						Упаковка
	срібло		білий		антрацит		
	зліва	справа	зліва	справа	зліва	справа	
260	**9 194 522**	**9 194 523**	**9 194 536**	**9 194 537**	**9 194 550**	**9 194 551**	80 шт
300	**9 194 524**	**9 194 525**	**9 194 538**	**9 194 539**	**9 194 552**	**9 194 553**	80 шт
350	**9 194 526**	**9 194 527**	**9 194 540**	**9 194 541**	**9 194 554**	**9 194 555**	80 шт
420	**9 194 528**	**9 194 529**	**9 194 542**	**9 194 543**	**9 194 556**	**9 194 557**	80 шт
470	**9 194 530**	**9 194 531**	**9 194 544**	**9 194 545**	**9 194 558**	**9 194 559**	80 шт
520	**9 194 532**	**9 194 533**	**9 194 546**	**9 194 547**	**9 194 560**	**9 194 561**	80 шт
620	**9 194 534**	**9 194 535**	**9 194 548**	**9 194 549**	**9 194 562**	**9 194 563**	80 шт

7 TopSide адаптер

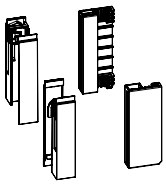

- Для монтажу **9** TopSide з металу, **8** TopSide зі скла або TopSide з будь-якого обраного матеріалу
- Пластик

Комплект містить:
- 1 адаптер передній, лівий і правий
- 1 адаптер задній, лівий і правий

Номінальна висота мм	Артикул			Упаковка
	темно сірий	сірий	білий	
176	**9 194 662**	**9 194 660**	**9 194 661**	1 компл.

8 TopSide скло



- **7** TopSide адаптери замовляються окремо
- Флоат-скло, прозоре

Комплект містить:
- 2 TopSides

Номінальна довжина мм	Артикул	Упаковка
260	**9 194 670**	1 компл.
300	**9 194 671**	1 компл.
350	**9 194 672**	1 компл.
420	**9 194 673**	1 компл.
470	**9 194 674**	1 компл.
520	**9 194 675**	1 компл.
620	**9 194 676**	1 компл.

Додатково

- Варіанти задніх стінок 579
- Опції передньої панелі внутрішньої шухляди 572 - 573
- Декоративні елементи 574 - 578
- Інші аксесуари 580 - 584
- Quadro напрямні для шухляд 539
- Push to open Silent система відкривання 570 - 571
- Критерії якості 686

hettich.com/short/9a9ed1

- **Короб із релінгом, висота 176 мм**
- **Сталь з порошковим покриттям, срібло / білий / антрацит**

9 TopSide з металу



- 7 TopSide адаптери замовляються окремо

Комплект містить:
- 2 TopSides

Номінальна довжина мм	Арт. / колір			Упаковка
	срібло	білий	антрацит	
260	**9 194 698**	**9 194 705**	**9 194 712**	1 компл.
300	**9 194 699**	**9 194 706**	**9 194 713**	1 компл.
350	**9 194 700**	**9 194 707**	**9 194 714**	1 компл.
420	**9 194 701**	**9 194 708**	**9 194 715**	1 компл.
470	**9 194 702**	**9 194 709**	**9 194 716**	1 компл.
520	**9 194 703**	**9 194 710**	**9 194 717**	1 компл.
620	**9 194 704**	**9 194 711**	**9 194 718**	1 компл.

Додатково

- Варіанти задніх стінок 579
- Опції передньої панелі внутрішньої шухляди 572 - 573
- Декоративні елементи 574 - 578
- Інші аксесуари 580 - 584
- Quadro напрямні для шухляд 539
- Push to open Silent система відкривання 570 - 571
- Критерії якості 686

hettich.com/short/9a9ed1

InnoTech Atira система шухляд з подвійним бічним профілем

- **Короб із DesignSide, висота 176 мм**
- **Сталь з порошковим покриттям, срібло / білий / антрацит**







Планування / монтажні розміри

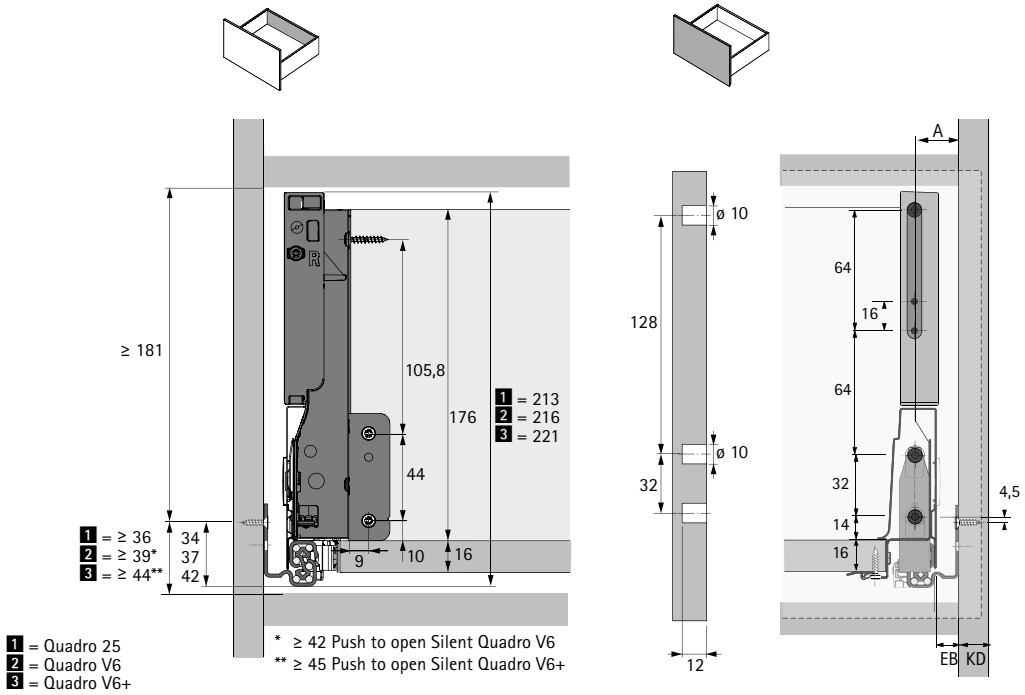

BB Ширина нижньої панелі	RB Ширина задньої стінки	LB Чиста внутрішня ширина
BL Довжина нижньої панелі	NL Номінальна довжина	LT Чиста внутрішня глибина
KB Ширина корпуса	KD Товщина матеріалу корпуса	EB Монтажна ширина

KD	16	18	19
EB	12,5	10,5	9,5
A	23	21	20

Розміри	мм
BL	NL +10
BB	LB - 2 x EB - 51,5
RB	LB - 2 x EB - 63

Позиції для кріплення напрямних Quadro V6

Номінальна довжина мм	Відстань між отворами b1 мм
260	160
300	160
350	160
420	224
470	256
520	256

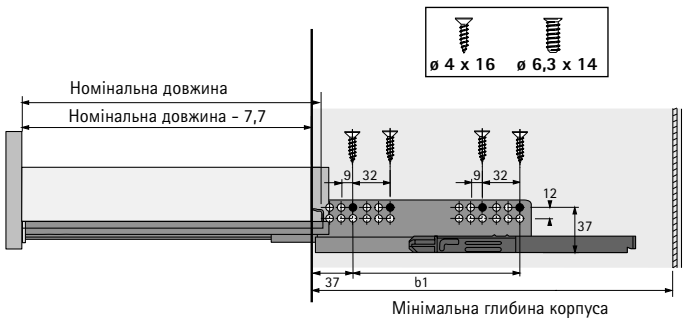

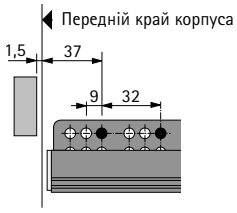

Примітка:
Щоб отримати додаткову інформацію, зверніться до розділу про напрямні шухляд.

- **Короб із DesignSide, висота 176 мм**
- **Сталь з порошковим покриттям, срібло / білий / антрацит**

1 Висота боковини шухляди 70 мм

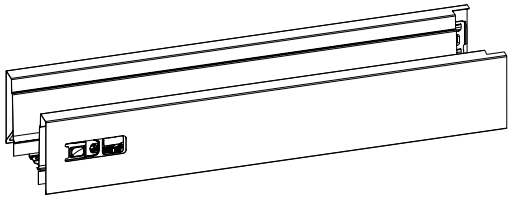

- Інтегроване вертикальне та бічне регулювання
- Сталь з порошковим покриттям

Номінальна довжина мм	Артикул / Колір / Сторона кріплення						Упаковка
	срібло		білий		антрацит		
	зліва	справа	зліва	справа	зліва	справа	
260	**9 194 390**	**9 194 391**	**9 194 404**	**9 194 405**	**9 194 418**	**9 194 419**	18 шт
300	**9 194 392**	**9 194 393**	**9 194 406**	**9 194 407**	**9 194 420**	**9 194 421**	18 шт
350	**9 194 394**	**9 194 395**	**9 194 408**	**9 194 409**	**9 194 422**	**9 194 423**	18 шт
420	**9 194 396**	**9 194 397**	**9 194 410**	**9 194 411**	**9 194 424**	**9 194 425**	18 шт
470	**9 194 398**	**9 194 399**	**9 194 412**	**9 194 413**	**9 194 426**	**9 194 427**	18 шт
520	**9 194 400**	**9 194 401**	**9 194 414**	**9 194 415**	**9 194 428**	**9 194 429**	18 шт
620	**9 194 402**	**9 194 403**	**9 194 416**	**9 194 417**	**9 194 430**	**9 194 431**	18 шт

4 Кріплення задньої стінки

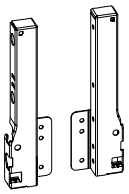

- Сталь з порошковим покриттям

Номінальна висота мм	Артикул / Колір / Сторона кріплення						Упаковка
	срібло		білий		антрацит		
	зліва	справа	зліва	справа	зліва	справа	
176	**9 027 831**	**9 027 832**	**9 194 639**	**9 194 640**	**9 194 641**	**9 194 642**	40 шт

2 Кріплення фасаду для бічного профіля шухляди

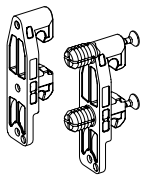

- Пластик, білий

Варіант монтажу	Артикул	Упаковка
Для прикручування	**1 065 191**	400 шт
З розтискними муфтами	**1 061 450**	400 шт

Додатково

- Варіанти задніх стінок 579
- Опції передньої панелі внутрішньої шухляди 572 - 573
- Декоративні елементи 574 - 578
- Інші аксесуари 580 - 584
- Quadro напрямні для шухляд 539
- Push to open Silent система відкривання 570 - 571
- Критерії якості 686

hettich.com/short/de79db

3 Заглушки

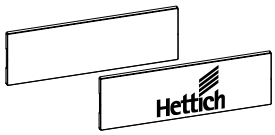

- Заглушки з логотипом на замовлення доступні за запитом
- Пластик

Колір системи	Покриття	**Артикул**	Упаковка
срібло	сіра з логотипом Hettich	**9 194 646**	300 шт
срібло	сірий	**9 194 643**	300 шт
білий	біла з логотипом Hettich	**9 194 647**	300 шт
білий	білий	**9 194 644**	300 шт
антрацит	темно-сіра з логотипом Hettich	**9 194 648**	300 шт
антрацит	темно сірий	**9 194 645**	300 шт

11 DesignSide, скло

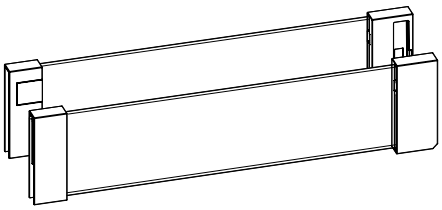

- Прозоре флоат-скло з попередньо встановленими адаптерами, білий пластик
- Товщина матеріалу 6 мм

Комплект містить:
- 1 DesignSide із встановленими кріпленнями, лівий та правий
- 2 кріплення фасаду з розтискними муфтами
- 2 кріплення фасаду для прикручування

Номінальна довжина мм	**Арт. / колір**			Упаковка
	білий	**темно сірий**	**сірий**	
260	**9 194 825**	**9 194 832**	**9 194 818**	1 компл.
300	**9 194 826**	**9 194 833**	**9 194 819**	1 компл.
350	**9 194 827**	**9 194 834**	**9 194 820**	1 компл.
420	**9 194 828**	**9 194 835**	**9 194 821**	1 компл.
470	**9 194 829**	**9 194 836**	**9 194 822**	1 компл.
520	**9 194 830**	**9 194 837**	**9 194 823**	1 компл.
620	**9 194 831**	**9 194 838**	**9 194 824**	1 компл.

Додатково

- Варіанти задніх стінок 579
- Опції передньої панелі внутрішньої шухляди 572 - 573
- Декоративні елементи 574 - 578
- Інші аксесуари 580 - 584
- Quadro напрямні для шухляд 539
- Push to open Silent система відкривання 570 - 571
- Критерії якості 686

hettich.com/short/de79db

InnoTech Atira система шухляд з подвійним бічним профілем

- **Короб із релінгом для індивідуальної висоти задньої панелі**
- **Сталь з порошковим покриттям, срібло / білий / антрацит**







Планування / монтажні розміри

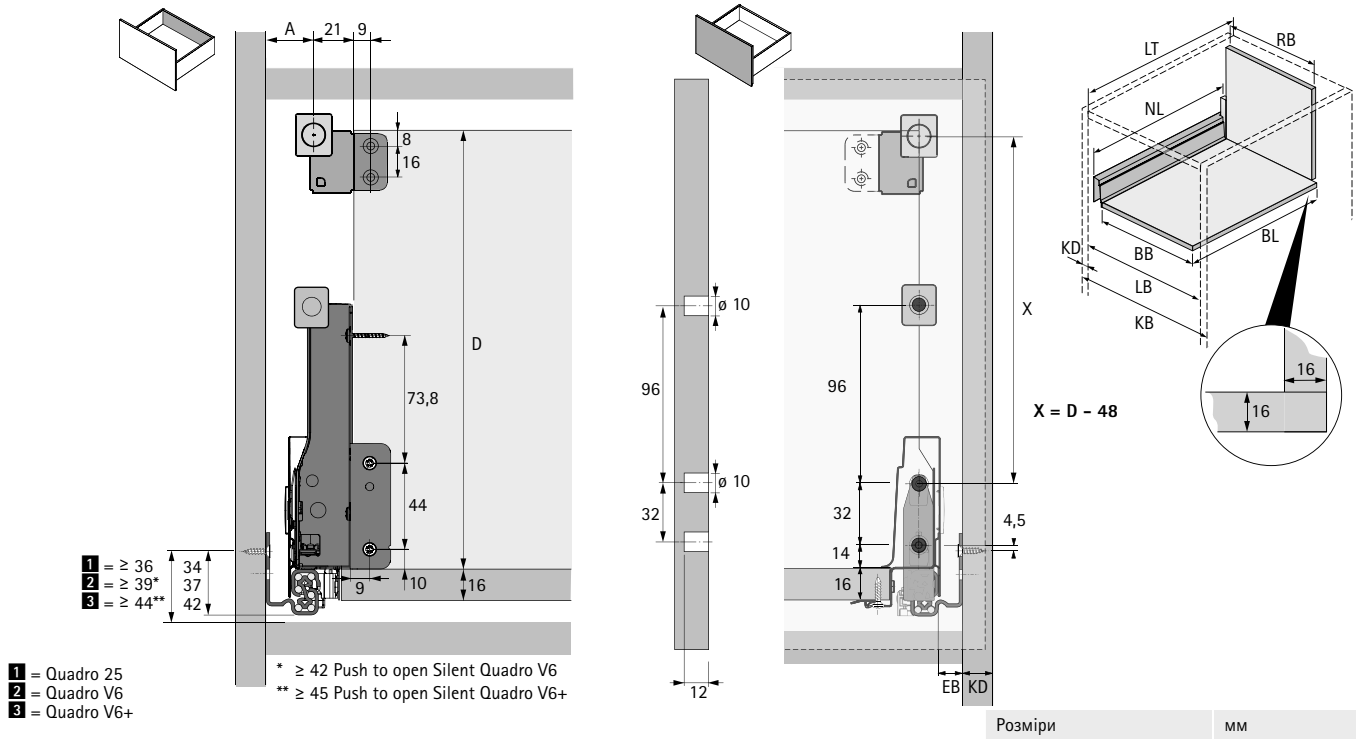

1 = Quadro 25
2 = Quadro V6
3 = Quadro V6+

* ≥ 42 Push to open Silent Quadro V6
** ≥ 45 Push to open Silent Quadro V6+

BB Ширина нижньої панелі	RB Ширина задньої стінки	LB Чиста внутрішня ширина
BL Довжина нижньої панелі	NL Номінальна довжина	LT Чиста внутрішня глибина
KB Ширина корпуса	KD Товщина матеріалу корпуса	EB Монтажна ширина

KD	16	18	19
EB	12,5	10,5	9,5
A	23	21	20

Розміри	мм
BL	NL +10
BB	LB - 2 x EB - 51,5
RB	LB - 2 x EB - 63

Позиції для кріплення напрямних Quadro V6

Номінальна довжина мм	Відстань між отворами b1 мм
260	160
300	160
350	160
420	224
470	256
520	256

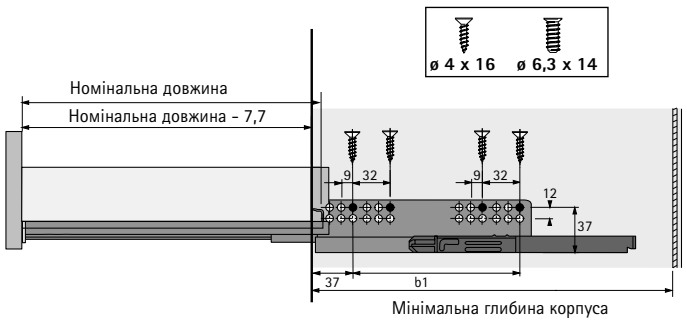

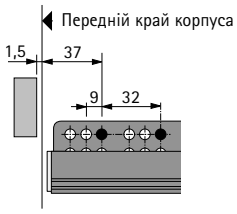

Примітка:
Щоб отримати додаткову інформацію, зверніться до розділу про напрямні шухляд.

- **Короб із релінгом для індивідуальної висоти задньої панелі**
- **Сталь з порошковим покриттям, срібло / білий / антрацит**

1 Висота боковини шухляди 70 мм

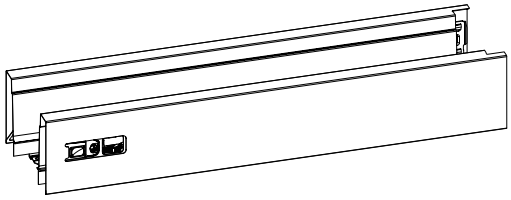

- Інтегроване вертикальне та бічне регулювання
- Сталь з порошковим покриттям

Номінальна довжина мм	Артикул / Колір / Сторона кріплення						Упаковка
	срібло		білий		антрацит		
	зліва	справа	зліва	справа	зліва	справа	
260	**9 194 390**	**9 194 391**	**9 194 404**	**9 194 405**	**9 194 418**	**9 194 419**	18 шт
300	**9 194 392**	**9 194 393**	**9 194 406**	**9 194 407**	**9 194 420**	**9 194 421**	18 шт
350	**9 194 394**	**9 194 395**	**9 194 408**	**9 194 409**	**9 194 422**	**9 194 423**	18 шт
420	**9 194 396**	**9 194 397**	**9 194 410**	**9 194 411**	**9 194 424**	**9 194 425**	18 шт
470	**9 194 398**	**9 194 399**	**9 194 412**	**9 194 413**	**9 194 426**	**9 194 427**	18 шт
520	**9 194 400**	**9 194 401**	**9 194 414**	**9 194 415**	**9 194 428**	**9 194 429**	18 шт
620	**9 194 402**	**9 194 403**	**9 194 416**	**9 194 417**	**9 194 430**	**9 194 431**	18 шт

4 Кріплення задньої стінки

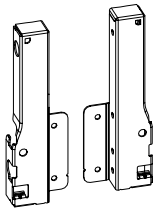

- Сталь з порошковим покриттям

Номінальна висота мм	Артикул / Колір / Сторона кріплення						Упаковка
	срібло		білий		антрацит		
	зліва	справа	зліва	справа	зліва	справа	
144	**9 007 355**	**9 007 356**	**9 194 635**	**9 194 636**	**9 194 637**	**9 194 638**	40 шт

2 Кріплення фасаду для бічного профіля шухляди

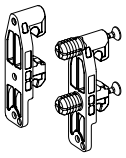

- Пластик, білий

Варіант монтажу	Артикул	Упаковка
Для прикручування	**1 065 191**	400 шт
З розтискними муфтами	**1 061 450**	400 шт

6 Кріплення для поздовжнього релінга



- Пластик, білий

Варіант монтажу	Артикул	Упаковка
Для прикручування	**9 002 503**	400 шт
З розтискними муфтами	**1 061 965**	400 шт

Додатково

- Варіанти задніх стінок 579
- Опції передньої панелі внутрішньої шухляди 572 - 573
- Декоративні елементи 574 - 578
- Інші аксесуари 580 - 584
- Quadro напрямні для шухляд 539
- Push to open Silent система відкривання 570 - 571
- Критерії якості 686

hettich.com/short/114005

3 Заглушки

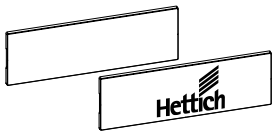

- Заглушки з логотипом на замовлення доступні за запитом
- Пластик

Колір системи	Покриття	**Артикул**	Упаковка
срібло	сіра з логотипом Hettich	**9 194 646**	300 шт
срібло	сірий	**9 194 643**	300 шт
білий	біла з логотипом Hettich	**9 194 647**	300 шт
білий	білий	**9 194 644**	300 шт
антрацит	темно-сіра з логотипом Hettich	**9 194 648**	300 шт
антрацит	темно сірий	**9 194 645**	300 шт

5 Поздовжній релінг

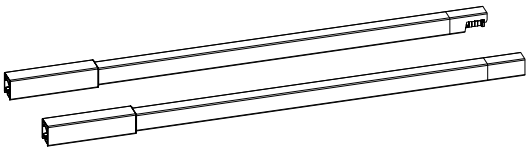

- Сталь з порошковим покриттям

Номінальна довжина мм	**Артикул / Колір / Сторона кріплення**						Упаковка
	срібло		**білий**		**антрацит**		
	зліва	**справа**	**зліва**	**справа**	**зліва**	**справа**	
260	**9 194 522**	**9 194 523**	**9 194 536**	**9 194 537**	**9 194 550**	**9 194 551**	80 шт
300	**9 194 524**	**9 194 525**	**9 194 538**	**9 194 539**	**9 194 552**	**9 194 553**	80 шт
350	**9 194 526**	**9 194 527**	**9 194 540**	**9 194 541**	**9 194 554**	**9 194 555**	80 шт
420	**9 194 528**	**9 194 529**	**9 194 542**	**9 194 543**	**9 194 556**	**9 194 557**	80 шт
470	**9 194 530**	**9 194 531**	**9 194 544**	**9 194 545**	**9 194 558**	**9 194 559**	80 шт
520	**9 194 532**	**9 194 533**	**9 194 546**	**9 194 547**	**9 194 560**	**9 194 561**	80 шт
620	**9 194 534**	**9 194 535**	**9 194 548**	**9 194 549**	**9 194 562**	**9 194 563**	80 шт

11 Адаптер для поздовжнього релінга

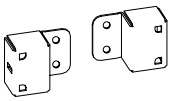

- Для поздовжнього релінга, що вільно розташовується
- Підходить для використання зліва або справа

Артикул			Упаковка
срібло	**білий**	**антрацит**	
9 206 256	**9 206 257**	**9 206 258**	80 шт

Додатково

- Варіанти задніх стінок 579
- Опції передньої панелі внутрішньої шухляди 572 - 573
- Декоративні елементи 574 - 578
- Інші аксесуари 580 - 584
- Quadro напрямні для шухляд 539
- Push to open Silent система відкривання 570 - 571
- Критерії якості 686

hettich.com/short/114005

InnoTech Atira система шухляд з подвійним бічним профілем

- **Шухляда з вирізом у дні, висота 70 мм**
- **Сталь з порошковим покриттям, срібло / білий / антрацит**







Планування / монтажні розміри

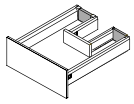

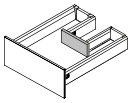

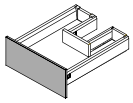

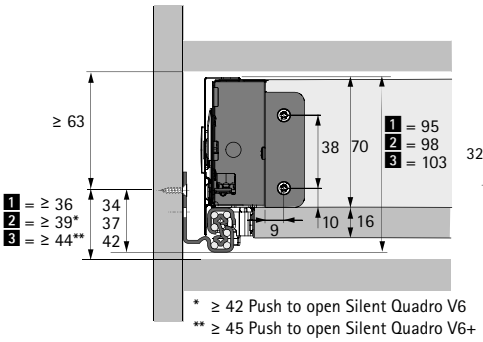

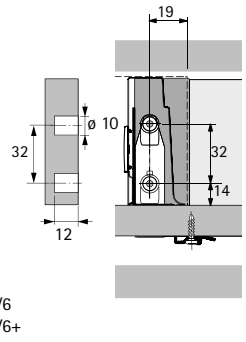

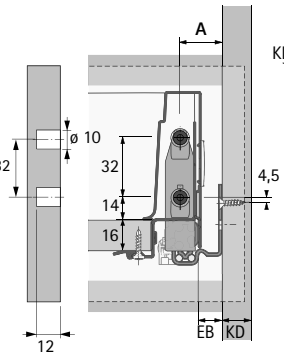

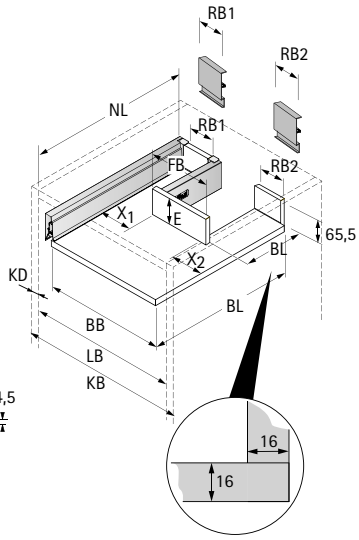

1 = Quadro 25
2 = Quadro V6
3 = Quadro V6+

BB Ширина нижньої панелі	RB Ширина задньої стінки	LB Чиста внутрішня ширина
BL Довжина нижньої панелі	NL Номінальна довжина	FB Висота передньої панелі
KB Ширина корпуса	KD Товщина матеріалу корпуса	EB Монтажна ширина

KD	16	18	19
EB	12,5	10,5	9,5
A	23	21	20

Розміри	мм
BL	NL +10
BB	LB - 2 x EB - 51,5
RB1	X1 - 11,5
RB2	X2 - 11,5
E	≥ 70
FB	BB - X1 - X2 + 7

Позиції для кріплення напрямних Quadro V6

Номінальна довжина мм	Відстань між отворами b1 мм
260	160
300	160
350	160
420	224
470	256
520	256

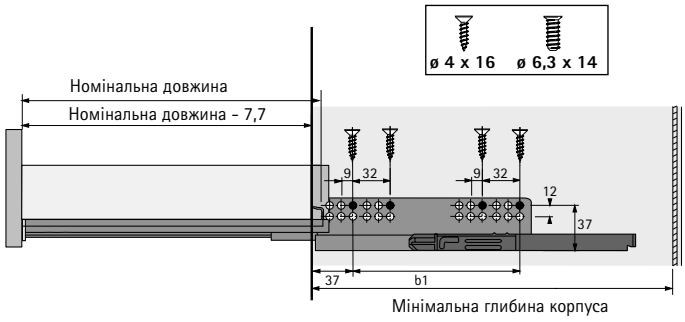

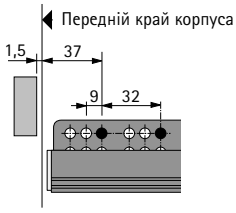

Примітка:
Щоб отримати додаткову інформацію, зверніться до розділу про напрямні шухляд.

- **Шухляда з вирізом у дні, висота 70 мм**
- **Сталь з порошковим покриттям, срібло / білий / антрацит**

1 Висота боковини шухляди 70 мм

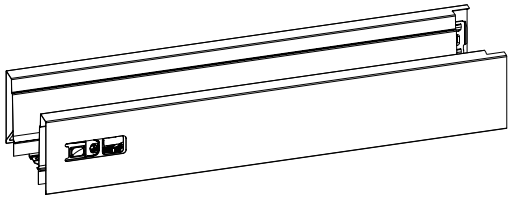

- Інтегроване вертикальне та бічне регулювання
- Сталь з порошковим покриттям

Номінальна довжина мм	Артикул / Колір / Сторона кріплення						Упаковка
	срібло		білий		антрацит		
	зліва	справа	зліва	справа	зліва	справа	
260	**9 194 390**	**9 194 391**	**9 194 404**	**9 194 405**	**9 194 418**	**9 194 419**	18 шт
300	**9 194 392**	**9 194 393**	**9 194 406**	**9 194 407**	**9 194 420**	**9 194 421**	18 шт
350	**9 194 394**	**9 194 395**	**9 194 408**	**9 194 409**	**9 194 422**	**9 194 423**	18 шт
420	**9 194 396**	**9 194 397**	**9 194 410**	**9 194 411**	**9 194 424**	**9 194 425**	18 шт
470	**9 194 398**	**9 194 399**	**9 194 412**	**9 194 413**	**9 194 426**	**9 194 427**	18 шт
520	**9 194 400**	**9 194 401**	**9 194 414**	**9 194 415**	**9 194 428**	**9 194 429**	18 шт
620	**9 194 402**	**9 194 403**	**9 194 416**	**9 194 417**	**9 194 430**	**9 194 431**	18 шт

4 Кріплення задньої стінки

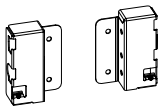

- Сталь з порошковим покриттям

Номінальна висота мм	Артикул / Колір / Сторона кріплення						Упаковка
	срібло		білий		антрацит		
	зліва	справа	зліва	справа	зліва	справа	
70	**1 062 501**	**1 062 502**	**9 194 627**	**9 194 628**	**9 194 629**	**9 194 630**	40 шт

2 Кріплення фасаду для бічного профіля шухляди

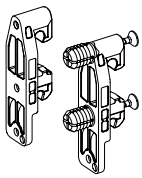

- Пластик, білий

Варіант монтажу	Артикул	Упаковка
Для прикручування	**1 065 191**	400 шт
З розтискними муфтами	**1 061 450**	400 шт

Додатково

- Варіанти задніх стінок 579
- Опції передньої панелі внутрішньої шухляди 572 - 573
- Декоративні елементи 574 - 578
- Інші аксесуари 580 - 584
- Quadro напрямні для шухляд 539
- Push to open Silent система відкривання 570 - 571
- Критерії якості 686

hettich.com/short/10c85e

3 Заглушки

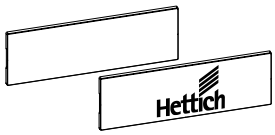

- Заглушки з логотипом на замовлення доступні за запитом
- Пластик

Колір системи	Покриття	Артикул	Упаковка
срібло	сіра з логотипом Hettich	**9 194 646**	300 шт
срібло	сірий	**9 194 643**	300 шт
білий	біла з логотипом Hettich	**9 194 647**	300 шт
білий	білий	**9 194 644**	300 шт
антрацит	темно-сіра з логотипом Hettich	**9 194 648**	300 шт
антрацит	темно сірий	**9 194 645**	300 шт

Додатково

- Варіанти задніх стінок 579
- Опції передньої панелі внутрішньої шухляди 572 - 573
- Декоративні елементи 574 - 578
- Інші аксесуари 580 - 584
- Quadro напрямні для шухляд 539
- Push to open Silent система відкривання 570 - 571
- Критерії якості 686

hettich.com/short/10c85e

InnoTech Atira система шухляд з подвійним бічним профілем

- **Короб з вирізом у нижній частині, висота 144 мм**
- **Сталь з порошковим покриттям, срібло / білий / антрацит**







Планування / монтажні розміри

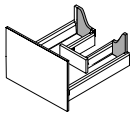

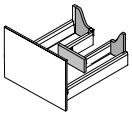

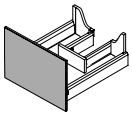

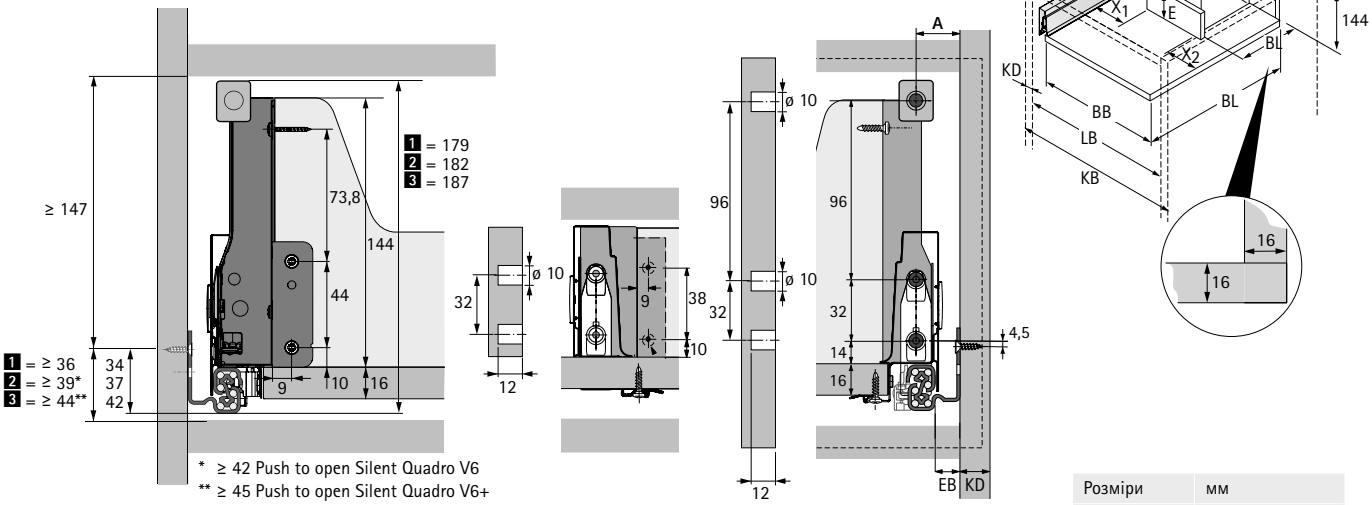

* ≥ 42 Push to open Silent Quadro V6
** ≥ 45 Push to open Silent Quadro V6+

1 = Quadro 25
2 = Quadro V6
3 = Quadro V6+

BB Ширина нижньої панелі	RB Ширина задньої стінки	LB Чиста внутрішня ширина
BL Довжина нижньої панелі	NL Номінальна довжина	FB Висота передньої панелі
KB Ширина корпуса	KD Товщина матеріалу корпуса	EB Монтажна ширина

KD	16	18	19
EB	12,5	10,5	9,5
A	23	21	20

Розміри	мм
BL	NL +10
BB	LB - 2 x EB - 51,5
RB1	X1 - 11,5
RB2	X2 - 11,5
E	≥ 70
FB	BB - X1 - X2 + 7

Позиції для кріплення напрямних Quadro V6

Номінальна довжина мм	Відстань між отворами b1 мм
260	160
300	160
350	160
420	224
470	256
520	256

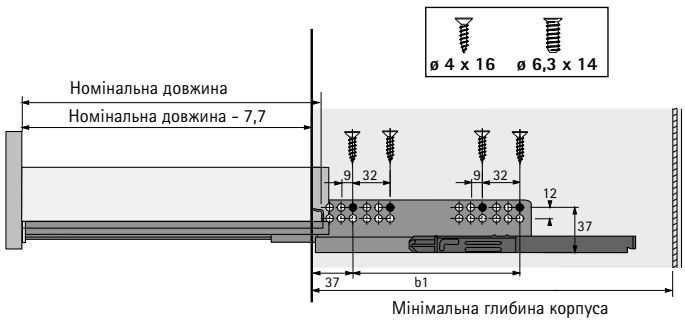

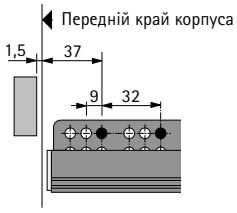

Примітка:
Щоб отримати додаткову інформацію, зверніться до розділу про напрямні шухляд.

- **Короб з вирізом у нижній частині, висота 144 мм**
- **Сталь з порошковим покриттям, срібло / білий / антрацит**

1 Висота боковини шухляди 70 мм

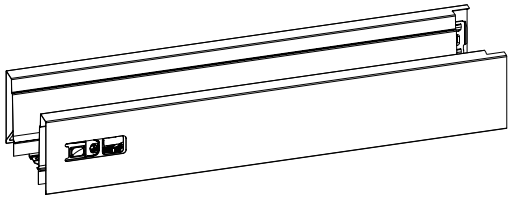

- Інтегроване вертикальне та бічне регулювання
- Сталь з порошковим покриттям

Номінальна довжина мм	Артикул / Колір / Сторона кріплення						Упаковка
	срібло		білий		антрацит		
	зліва	справа	зліва	справа	зліва	справа	
260	**9 194 390**	**9 194 391**	**9 194 404**	**9 194 405**	**9 194 418**	**9 194 419**	18 шт
300	**9 194 392**	**9 194 393**	**9 194 406**	**9 194 407**	**9 194 420**	**9 194 421**	18 шт
350	**9 194 394**	**9 194 395**	**9 194 408**	**9 194 409**	**9 194 422**	**9 194 423**	18 шт
420	**9 194 396**	**9 194 397**	**9 194 410**	**9 194 411**	**9 194 424**	**9 194 425**	18 шт
470	**9 194 398**	**9 194 399**	**9 194 412**	**9 194 413**	**9 194 426**	**9 194 427**	18 шт
520	**9 194 400**	**9 194 401**	**9 194 414**	**9 194 415**	**9 194 428**	**9 194 429**	18 шт
620	**9 194 402**	**9 194 403**	**9 194 416**	**9 194 417**	**9 194 430**	**9 194 431**	18 шт

4 Кріплення задньої стінки

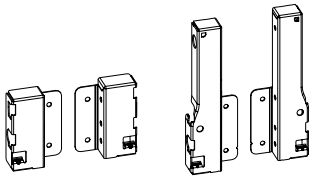

- Сталь з порошковим покриттям

Номінальна висота мм	Артикул / Колір / Сторона кріплення						Упаковка
	срібло		білий		антрацит		
	зліва	справа	зліва	справа	зліва	справа	
70	**1 062 501**	**1 062 502**	**9 194 627**	**9 194 628**	**9 194 629**	**9 194 630**	40 шт
144	**9 007 355**	**9 007 356**	**9 194 635**	**9 194 636**	**9 194 637**	**9 194 638**	40 шт

2 Кріплення фасаду для бічного профіля шухляди

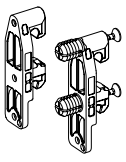

- Пластик, білий

Варіант монтажу	Артикул	Упаковка
Для прикручування	**1 065 191**	400 шт
З розтискними муфтами	**1 061 450**	400 шт

6 Кріплення для поздовжнього релінга



- Пластик, білий

Варіант монтажу	Артикул	Упаковка
Для прикручування	**9 002 503**	400 шт
З розтискними муфтами	**1 061 965**	400 шт

Додатково

- Варіанти задніх стінок 579
- Опції передньої панелі внутрішньої шухляди 572 - 573
- Декоративні елементи 574 - 578
- Інші аксесуари 580 - 584
- Quadro напрямні для шухляд 539
- Push to open Silent система відкривання 570 - 571
- Критерії якості 686

hettich.com/short/4f4168

3 Заглушки

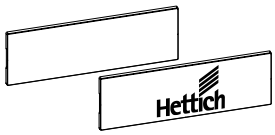

- Заглушки з логотипом на замовлення доступні за запитом
- Пластик

Колір системи	Покриття	**Артикул**	Упаковка
срібло	сіра з логотипом Hettich	**9 194 646**	300 шт
срібло	сірий	**9 194 643**	300 шт
білий	біла з логотипом Hettich	**9 194 647**	300 шт
білий	білий	**9 194 644**	300 шт
антрацит	темно-сіра з логотипом Hettich	**9 194 648**	300 шт
антрацит	темно сірий	**9 194 645**	300 шт

5 Поздовжній релінг

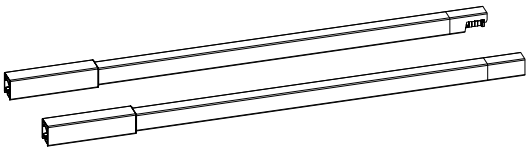

- Сталь з порошковим покриттям

Номінальна довжина мм	**Артикул / Колір / Сторона кріплення**						Упаковка
	срібло		**білий**		**антрацит**		
	зліва	**справа**	**зліва**	**справа**	**зліва**	**справа**	
260	**9 194 522**	**9 194 523**	**9 194 536**	**9 194 537**	**9 194 550**	**9 194 551**	80 шт
300	**9 194 524**	**9 194 525**	**9 194 538**	**9 194 539**	**9 194 552**	**9 194 553**	80 шт
350	**9 194 526**	**9 194 527**	**9 194 540**	**9 194 541**	**9 194 554**	**9 194 555**	80 шт
420	**9 194 528**	**9 194 529**	**9 194 542**	**9 194 543**	**9 194 556**	**9 194 557**	80 шт
470	**9 194 530**	**9 194 531**	**9 194 544**	**9 194 545**	**9 194 558**	**9 194 559**	80 шт
520	**9 194 532**	**9 194 533**	**9 194 546**	**9 194 547**	**9 194 560**	**9 194 561**	80 шт
620	**9 194 534**	**9 194 535**	**9 194 548**	**9 194 549**	**9 194 562**	**9 194 563**	80 шт

Додатково

- Варіанти задніх стінок 579
- Опції передньої панелі внутрішньої шухляди 572 - 573
- Декоративні елементи 574 - 578
- Інші аксесуари 580 - 584
- Quadro напрямні для шухляд 539
- Push to open Silent система відкривання 570 - 571
- Критерії якості 686

hettich.com/short/4f4168

Регульована по висоті опора з кріпленням для цокольних шухляд



- Ідеальне поєднання регульованої по висоті опори та цокольного кріплення
- Можна використовувати з наступними системами шухляд / напрямними
  - AvanTech YOU із Actro YOU / Quadro YOU (висота шухляди 101 мм)
  - ArciTech із Actro (висота шухляди 94 мм / 126 мм)
  - InnoTech Atira із Quadro V6 / Quadro 25 (висота шухляди 70 мм)

  (Будь ласка, замовляйте компоненти системи шухляд і напрямні окремо)
- Підходить для цоколя висотою 150 мм і більше
- Діапазон регулювання 145 - 172 мм
- Просте регулювання по висоті
- Цокольна шухляда розташована паралельно корпусу шафи
- Напрямні можна встановити пізніше
- Монтажну висоту можна регулювати з інтервалом 5 мм
- Можна встановити між усіма шафами, навіть якщо сусідній блок є кутовим блоком або духовкою
- Навантажувальна здатність регульованої опори 75 кг / шт.
- Шухляда з макс. навантаженням 30 кг
- Алюмінієвий профіль можна вкоротити

Комплект містить:
- 4 регульовані ніжки, алюміній
- 2 напрямні профілі, сталь
- Матеріали для кріплення

Артикул	Упаковка
0 013 297	1 компл.

Монтаж

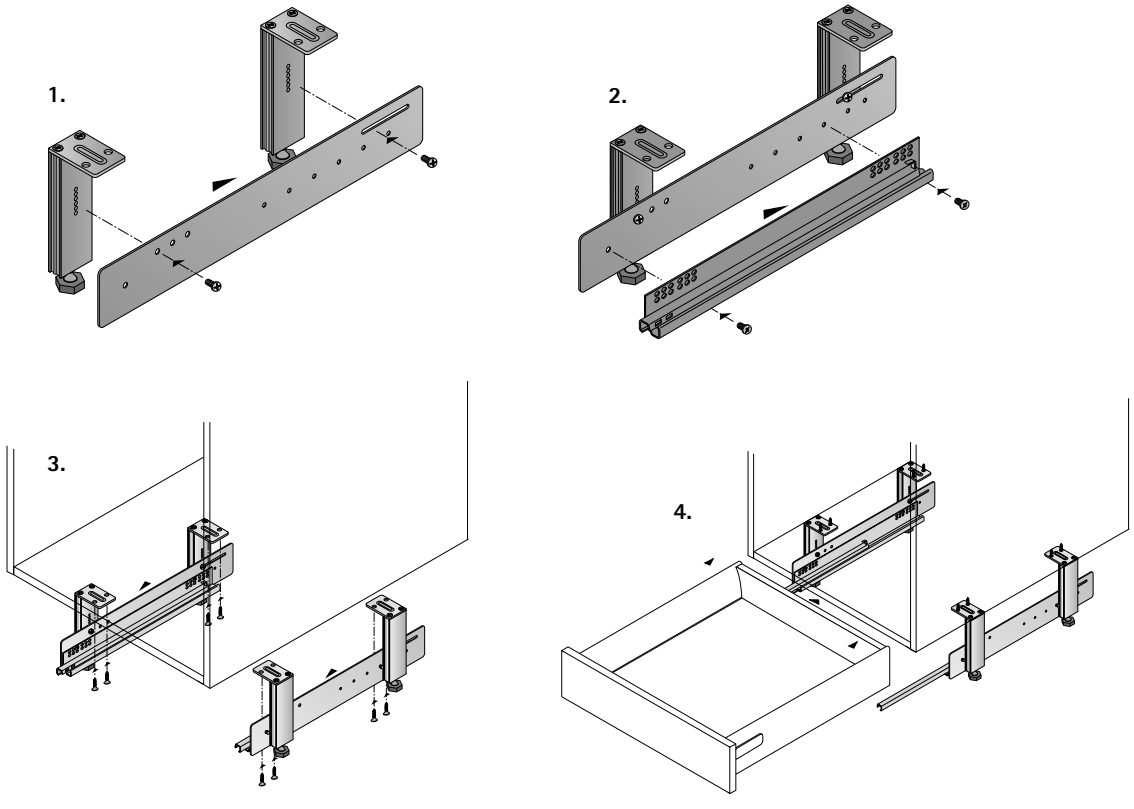

InnoTech Atira система шухляд з подвійним бічним профілем

- **Регульована по висоті опора**
- **Із цокольним кріпленням**

Монтажні розміри

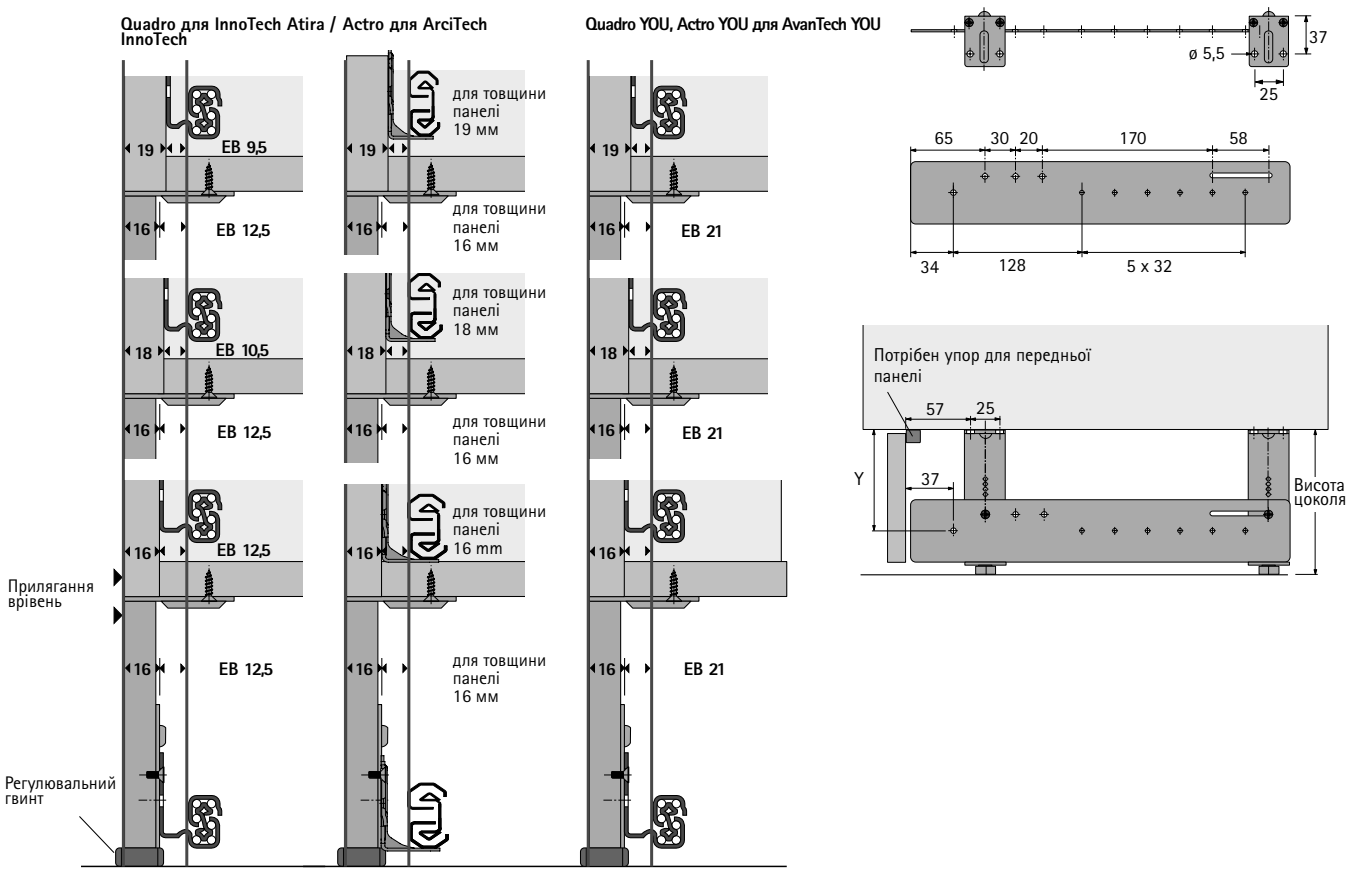

Монтажні розміри

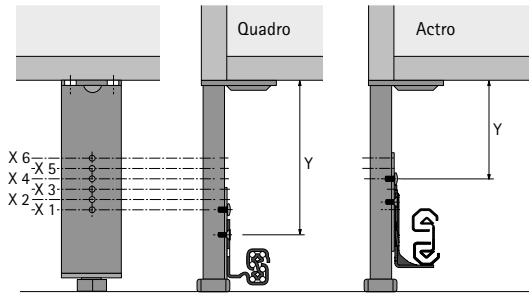

Точка кріплення	Розмір Y для висоти цоколя 150 мм
X 6	78,5
X 5	83,5
X 4	88,5
X 3	93,5
X 2	98,5
X 1	103,5

3 ArciTech, висота 94 мм: точка кріплення X 4 - X 6 використовується
3 ArciTech, висота 126 мм: точка кріплення X 4 - X 5 використовується
3 InnoTech Atira / InnoTech, висота 70 мм: точка кріплення X 1 - X 6 використовується
3 AvanTech YOU, висота 101 мм: точка кріплення X 2 - X 6 використовується

XXL шухляда під духовку



- Для використання простору в зоні цоколя під духовкою
- Для цоколя висотою 100 мм і більше
- Для номінальної довжини 470 мм і стандартної ширини корпусу 600 мм
- З механізмом підйому цоколя для охайного вигляду та плавного ходу без подряпин чи слідів
- З рухомим верхнім лотком
- Не можна використовувати з напрямними Quadro з Push to open

Деталіровка продукції

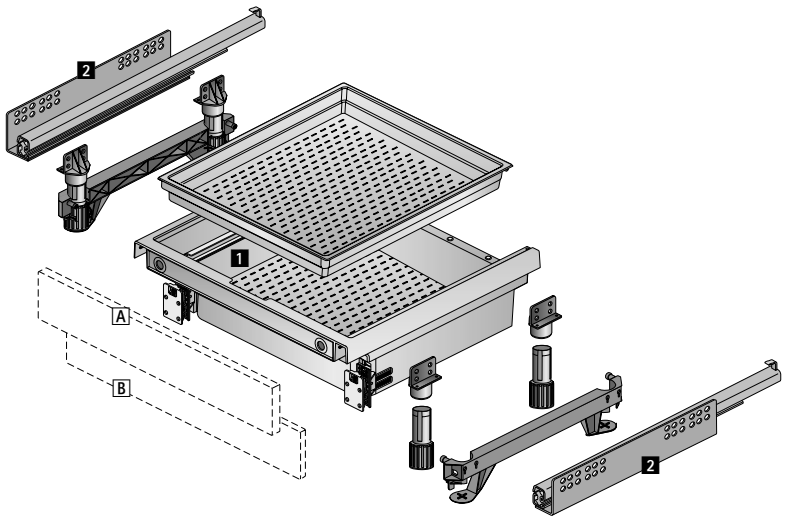

XXL шухляда під духовку



- Пластик, сірий

Комплект містить:
- 1 XXL короб
- 1 верхній лоток
- 2 механізми підйому цоколя
- 4 регульовані по висоті опори
- 2 з'єднувальні елементи для регульованих по висоті опор

Висота цоколя	**Артикул**	Упаковка
100	**0 046 814**	1 компл.
150	**0 046 816**	1 компл.

XXL шухляда під духовку

Вигляд спереду

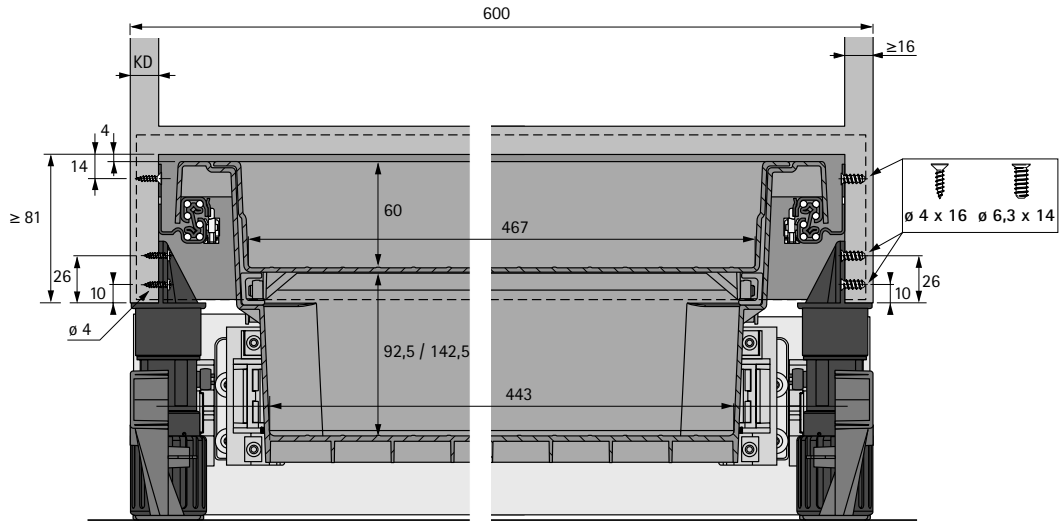

Вигляд збоку

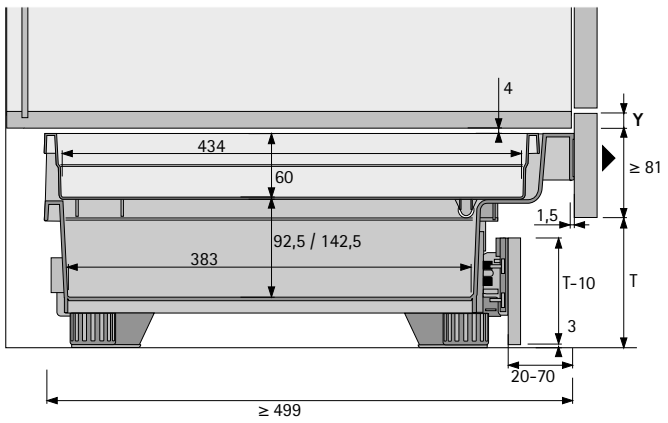

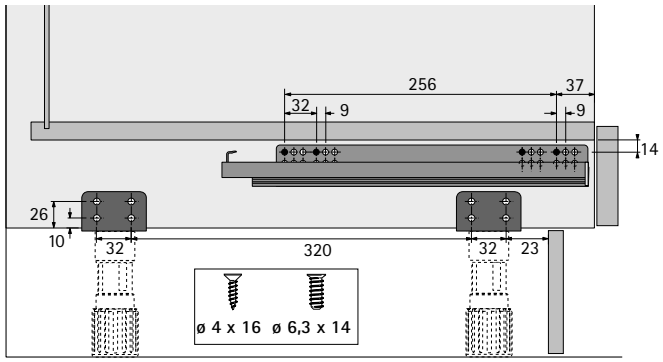

Свердління передньої панелі

Передня панель

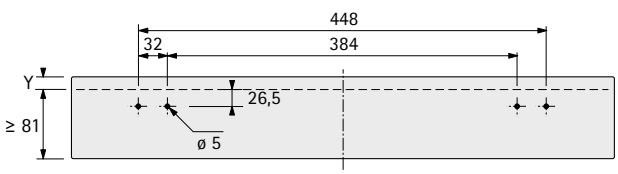

Цоколь

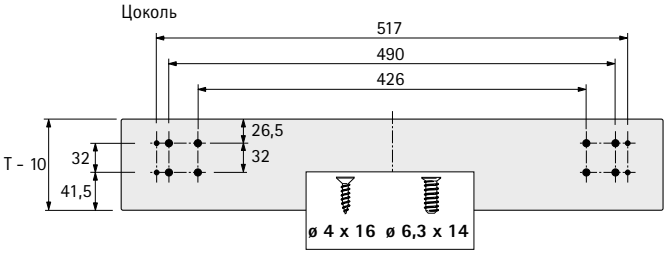

InnoTech Atira система шухляд з подвійним бічним профілем

- **Вузька нижня секція**
- **Сталь з порошковим покриттям, срібло / білий / антрацит**



- Висота корпусу макс. 750 мм
- Ширина корпусу макс. 300 мм
- Потрібні напрямні Quadro зліва і справа, встановлені по діагоналі
- Загальне навантаження макс. 20 кг
- Також можливі інші конфігурації

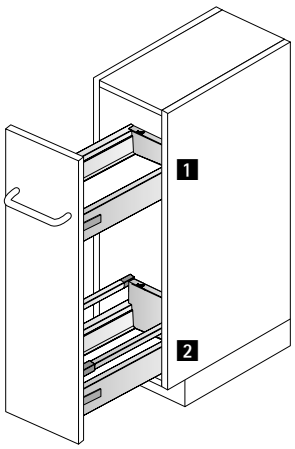

Приклад застосування

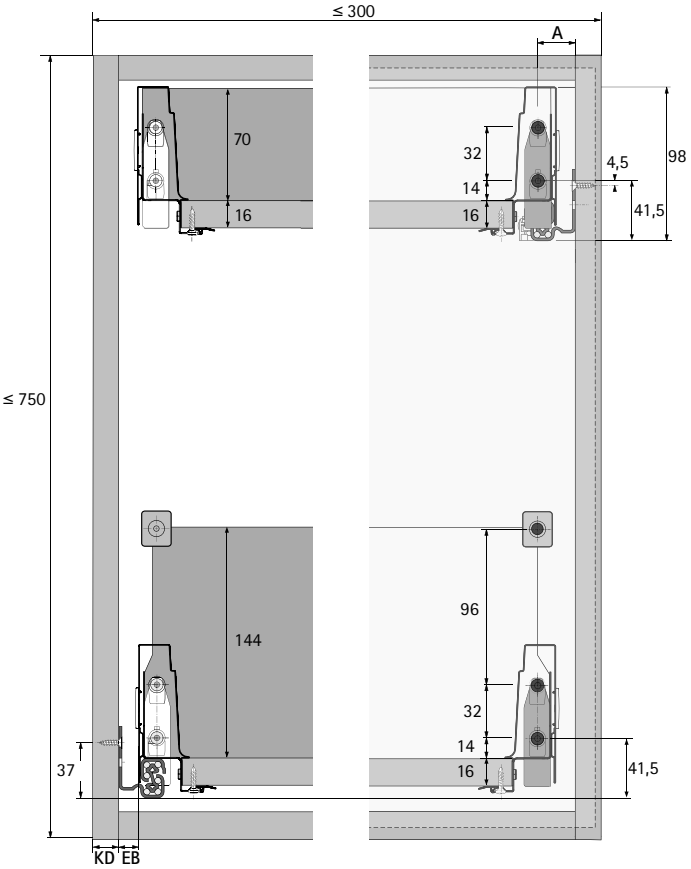

Поз.	Товари	дивіться сторінки
1	InnoTech Atira шухляда Quadro V6 із Silent System	497 - 499 544 - 547
2	InnoTech Atira короб Quadro V6 із Silent System	500 - 505 544 - 547

InnoTech Atira система шухляд з подвійним бічним профілем

- **Висока секція**
- **Сталь з порошковим покриттям, срібло / білий / антрацит**



- Гнучкі варіанти застосування для індивідуальної висоти та ширини корпусу
- Оптимальне використання місця для зберігання
- Ідеально підходить для модернізації корпусів і високих секцій
- Рекомендовано для корпусів шириною 300 - 600 мм
- Також можливі інші конфігурації
- Фасад меблів без ручок можна виготовити за допомогою електромеханічної системи відкривання Easys, див. стор. 660 - 661

Приклад застосування

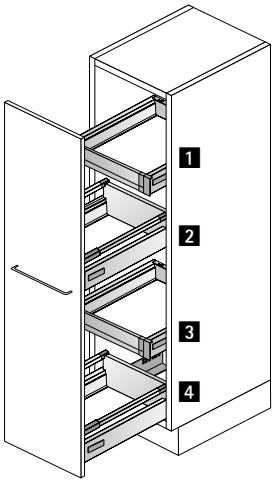

Поз.	Товари	дивіться сторінки
1	InnoTech Atira внутрішня шухляда 100 Quadro V6 із Silent System	497 - 499, 562 - 569 544 - 547
2	InnoTech Atira короб Quadro V6 із Silent System	500 - 505 544 - 547
3	InnoTech Atira внутрішня шухляда 100 Quadro V6 із Silent System	497 - 499, 562 - 569 544 - 547
4	InnoTech Atira короб Quadro V6+ із Silent System	500 - 505 544 - 547

InnoTech Atira система шухляд з подвійним бічним профілем

- **Буфет**
- **Сталь з порошковим покриттям, срібло / білий / антрацит**



- Для індивідуальної висоти та ширини корпусу
- Оптимальне використання місця для зберігання
- Рекомендована ширина корпусу шафи 450 - 1200 мм, понад 600 мм з 2 дверцятами на завісах
- Рекомендована завіса: прихована завіса швидкого монтажу Sensys 8657i, див. сторінки 42 - 47
- Центральний замок, див. стор. 1324 - 1325
- Також можливі інші конфігурації

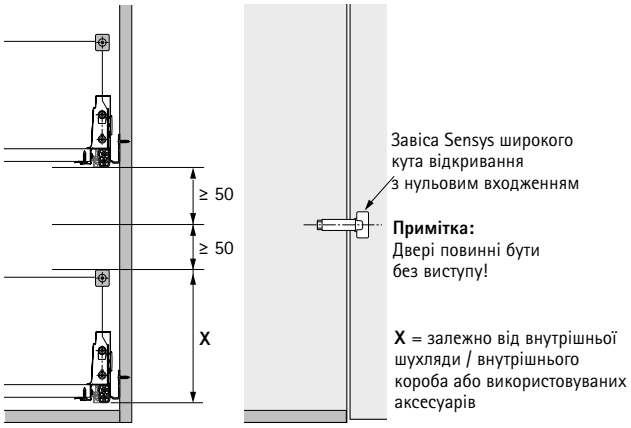

Приклад застосування

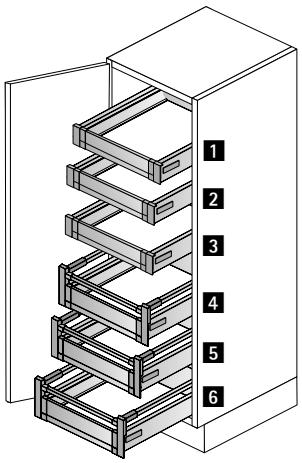

Поз.	Товари	дивіться сторінки
1	InnoTech Atira внутрішня шухляда 100 Quadro V6 із Silent System	496 - 499, 562 - 569 544 - 547
2	InnoTech Atira внутрішня шухляда 100 Quadro V6 із Silent System	496 - 499, 562 - 569 544 - 547
3	InnoTech Atira внутрішня шухляда 100 Quadro V6 із Silent System	496 - 499, 562 - 569 544 - 547
4	InnoTech Atira внутрішній короб 100 Quadro V6 із Silent System	500 - 505, 562 - 569 544 - 547
5	InnoTech Atira внутрішній короб 100 Quadro V6 із Silent System	500 - 505, 562 - 569 544 - 547
6	InnoTech Atira внутрішній короб 100 Quadro V6 із Silent System	500 - 505, 562 - 569 544 - 547

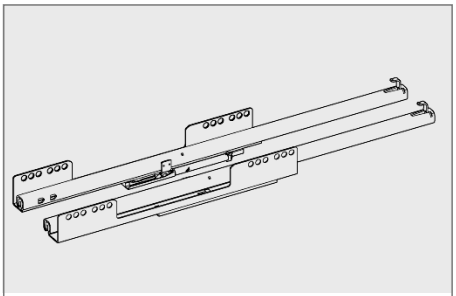

Quadro 25 напрямні часткового висування
Навантаження до 25 кг
- із Silent System

540 - 543

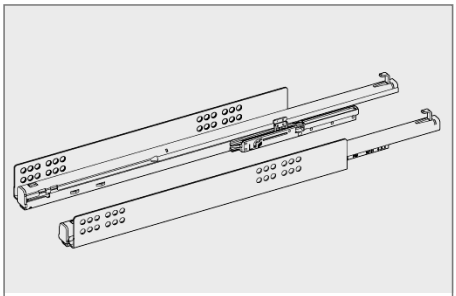

Quadro V6 напрямні повного висування
Навантаження до 30 кг
- із Silent System або Push to open

544 - 515

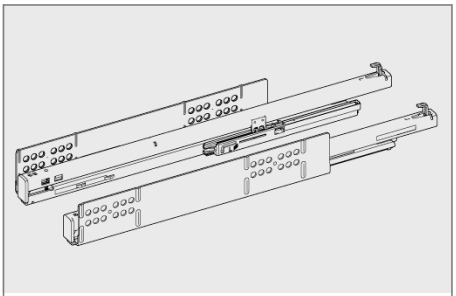

Quadro V6+ напрямні повного висування
Навантаження до 50 кг
- із Silent System або Push to open

552 - 555



Синхронізація / Мультисинхронізація для Push to open

556 - 561

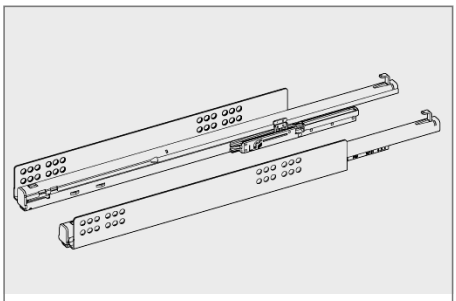

Напрямні для Push to open Silent

562 - 569



Push to open Silent системи відкривання

570 - 571

InnoTech Atira система шухляд з подвійним бічним профілем

- **Quadro 25 із системою Silent System, упаковка комплекта**
- **Напрямні часткового висування, навантаження до 25 кг**

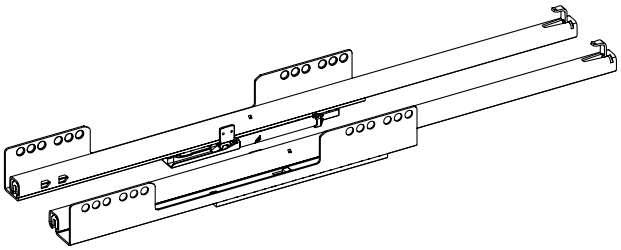

- Напрямні часткового висування
- Насувний монтаж
- Навантажувальна здатність відповідно до EN 15338, Level 3
- Оцинкована сталь

EB 12.5 (товщина корпусу 16 мм)

Номінальна довжина мм	Артикул	Упаковка
260	**9 143 471**	1 пара
300	**9 143 472**	1 пара
350	**9 143 473**	1 пара
420	**9 143 474**	1 пара
470	**9 143 475**	1 пара
520	**9 143 476**	1 пара

EB 10.5 (товщина корпусу 18 мм)

Номінальна довжина мм	Артикул	Упаковка
260	**9 143 477**	1 пара
300	**9 143 478**	1 пара
350	**9 143 479**	1 пара
420	**9 143 480**	1 пара
470	**9 143 481**	1 пара
520	**9 143 482**	1 пара

EB 9.5 (товщина корпусу 19 мм)

Номінальна довжина мм	Артикул	Упаковка
260	**9 193 543**	1 пара
300	**9 193 544**	1 пара
350	**9 193 545**	1 пара
420	**9 193 546**	1 пара
470	**9 193 549**	1 пара
520	**9 193 550**	1 пара

- **Quadro 25 із системою Silent System, упаковка комплекта**
- **Напрямні часткового висування, навантаження до 25 кг**

Поздовжній перетин

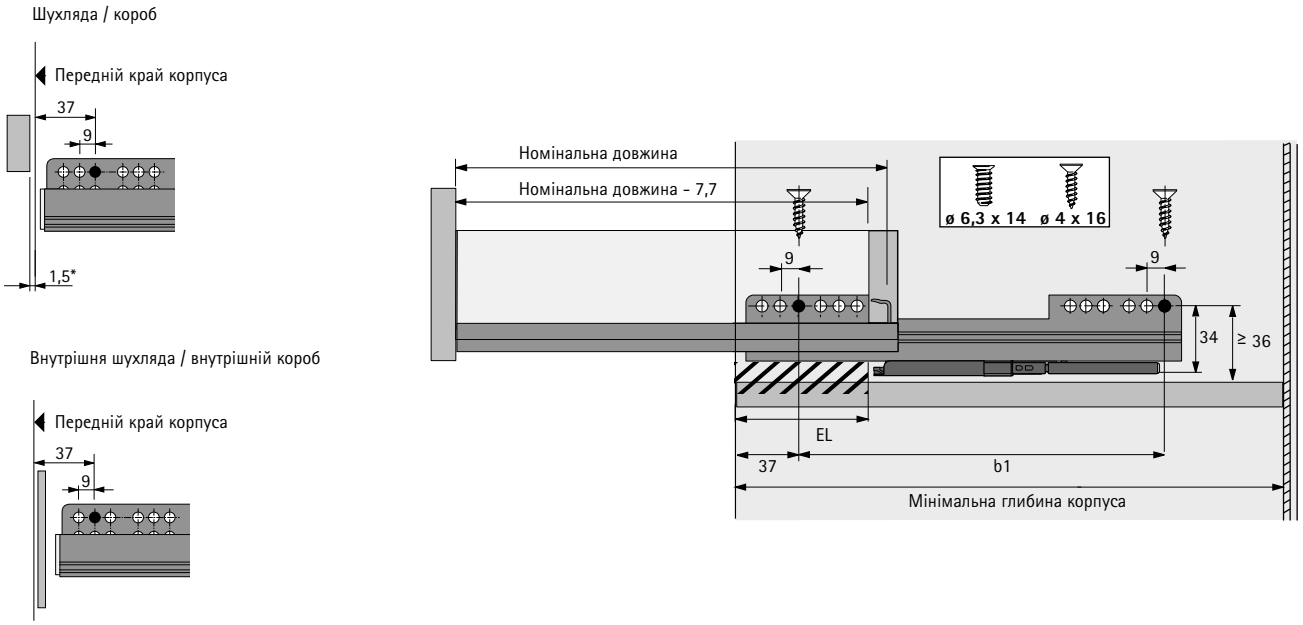

* Зазначені розміри базуються на відстані 1,5 мм між передніми панелями та корпусом.
Схема свердління корпуса може передбачати більш товсті відбійники для передньої панелі.

Монтажні розміри

Номінальна довжина мм	Відстань між отворами b1 мм	Втрата висування EL мм	Шухляда / короб Мінімальна глибина корпусу мм	Внутрішня шухляда / внутрішній короб Мінімальна глибина корпусу мм
260	160	50	279	288
300	160	70	315	324
350	160	70	365	374
420	256	82	435	444
470	256	94	485	494
520	256	106	535	544

InnoTech Atira система шухляд з подвійним бічним профілем

- **Quadro 25 із системою Silent System, оптова упаковка**
- **Напрямні часткового висування, навантаження до 25 кг**

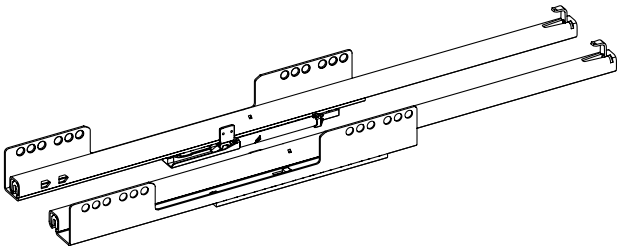

- Напрямні часткового висування
- Насувний монтаж
- Навантажувальна здатність відповідно до EN 15338, Level 3
- Оцинкована сталь

EB 12.5 (товщина корпусу 16 мм)

Номінальна довжина мм	Артикул / Сторона кріплення		Упаковка
	зліва	справа	
260	**9 158 850**	**9 158 951**	30 шт
300	**9 158 952**	**9 158 953**	30 шт
350	**9 158 954**	**9 158 955**	30 шт
420	**9 158 956**	**9 158 957**	30 шт
470	**9 158 958**	**9 158 959**	30 шт
520	**9 158 960**	**9 158 961**	30 шт

EB 10.5 (товщина корпусу 18 мм)

Номінальна довжина мм	Артикул / Сторона кріплення		Упаковка
	зліва	справа	
260	**9 158 962**	**9 158 963**	30 шт
300	**9 158 964**	**9 158 965**	30 шт
350	**9 158 966**	**9 158 967**	30 шт
420	**9 158 968**	**9 158 969**	30 шт
470	**9 158 970**	**9 158 971**	30 шт
520	**9 158 973**	**9 158 975**	30 шт

EB 9.5 (товщина корпусу 19 мм)

Номінальна довжина мм	Артикул / Сторона кріплення		Упаковка
	зліва	справа	
260	**9 158 977**	**9 158 979**	30 шт
300	**9 158 980**	**9 158 981**	30 шт
350	**9 158 982**	**9 158 983**	30 шт
420	**9 158 985**	**9 158 987**	30 шт
470	**9 158 991**	**9 158 993**	30 шт
520	**9 158 994**	**9 158 995**	30 шт

- **Quadro 25 із системою Silent System, оптова упаковка**
- **Напрямні часткового висування, навантаження до 25 кг**

Поздовжній перетин

Шухляда / короб

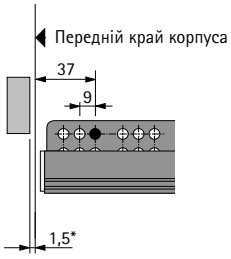

Внутрішня шухляда / внутрішній короб

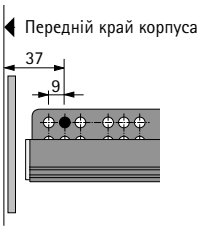

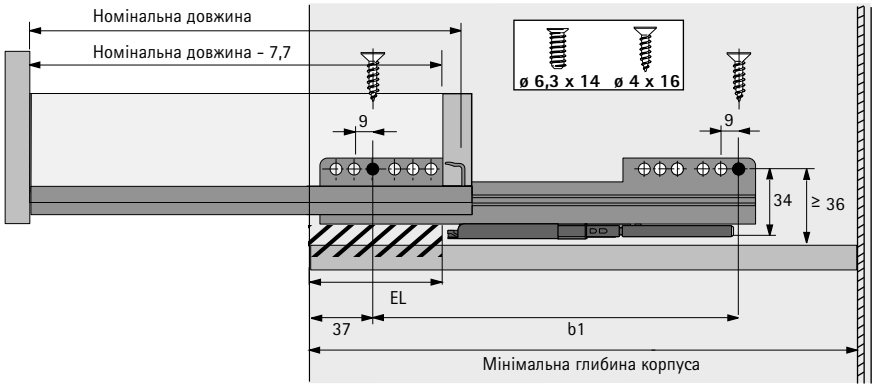

* Зазначені розміри базуються на відстані 1,5 мм між передніми панелями та корпусом.
Схема свердління корпуса може передбачати більш товсті відбійники для передньої панелі.

Монтажні розміри

Номінальна довжина мм	Відстань між отворами b1 мм	Втрата висування EL мм	Шухляда / короб Мінімальна глибина корпусу мм	Внутрішня шухляда / внутрішній короб Мінімальна глибина корпусу мм
260	160	50	279	288
300	160	70	315	324
350	160	70	365	374
420	256	82	435	444
470	256	94	485	494
520	256	106	535	544

- **Quadro V6 із системою Silent System, упаковка комплекта**
- **Напрямні повного висування, навантаження до 30 кг**

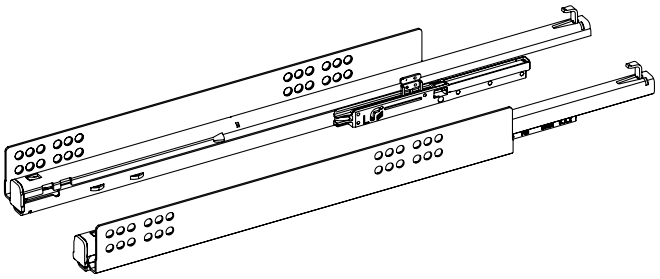

- З інтегрованою Silent System
- Навантажувальна здатність відповідно до EN 15338, Level 3
- Насувний монтаж
- Оцинкована сталь

EB 12.5 (товщина корпусу 16 мм)

Номінальна довжина мм	Артикул	Упаковка
260	**9 290 624**	1 пара
300	**9 290 659**	1 пара
350	**9 290 625**	1 пара
420	**9 290 626**	1 пара
470	**9 290 627**	1 пара
520	**9 290 628**	1 пара

EB 10.5 (товщина корпусу 18 мм)

Номінальна довжина мм	Артикул	Упаковка
260	**9 307 663**	1 пара
300	**9 307 662**	1 пара
350	**9 307 661**	1 пара
420	**9 307 660**	1 пара
470	**9 307 659**	1 пара
520	**9 307 658**	1 пара

EB 9.5 (товщина корпусу 19 мм)

Номінальна довжина мм	Артикул	Упаковка
260	**9 307 657**	1 пара
300	**9 307 656**	1 пара
350	**9 307 655**	1 пара
420	**9 307 654**	1 пара
470	**9 307 653**	1 пара
520	**9 307 652**	1 пара

- **Quadro V6 із системою Silent System, упаковка комплекта**
- **Напрямні повного висування, навантаження до 30 кг**

Поздовжній перетин

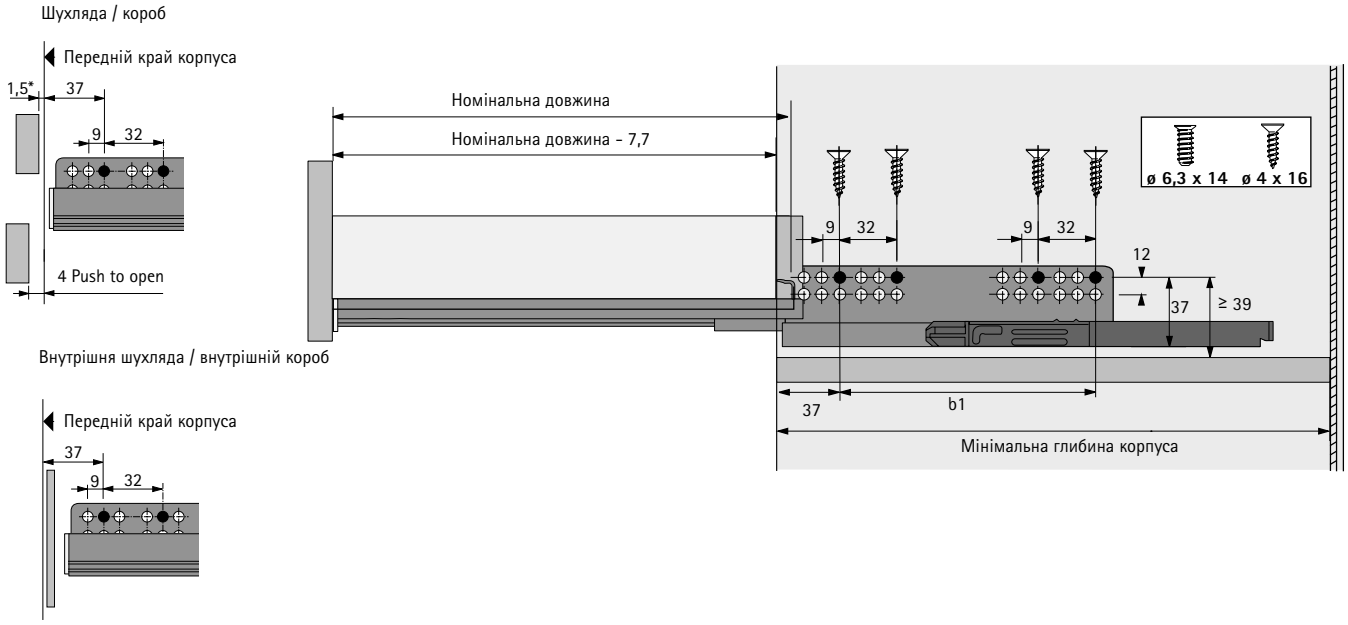

* Зазначені розміри базуються на відстані 1,5 мм між передніми панелями та корпусом.
Схема свердління корпуса може передбачати більш товсті відбійники для передньої панелі.

Монтажні розміри

Номінальна довжина мм	Відстань між отворами b1 мм	Шухляда / короб Мінімальна глибина корпусу мм	Внутрішня шухляда / внутрішній короб Мінімальна глибина корпусу мм
260	160	279	288
300	160	315	324
350	160	365	374
420	224	435	444
470	256	485	494
520	256	535	544

- **Quadro V6 із системою Silent System, оптова упаковка**
- **Напрямні повного висування, навантаження до 30 кг**

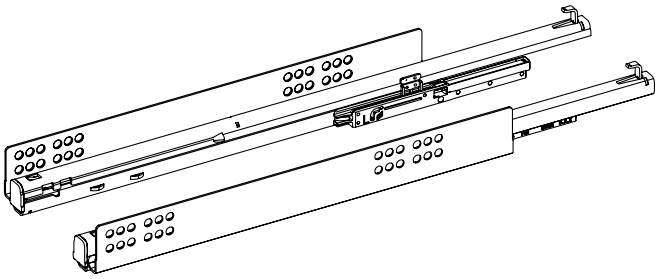

- З інтегрованою Silent System
- Навантажувальна здатність відповідно до EN 15338, Level 3
- Насувний монтаж
- Оцинкована сталь

EB 12.5 (товщина корпусу 16 мм)

Номінальна довжина мм	Артикул / Сторона кріплення		Упаковка
	зліва	справа	
260	**9 229 333**	**9 229 334**	20 шт
300	**9 208 589**	**9 208 590**	20 шт
350	**9 082 523**	**9 082 525**	20 шт
420	**9 208 567**	**9 208 568**	20 шт
470	**9 065 916**	**9 065 917**	20 шт
520	**9 083 739**	**9 083 740**	20 шт

EB 10.5 (товщина корпусу 18 мм)

Номінальна довжина мм	Артикул / Сторона кріплення		Упаковка
	зліва	справа	
260	**9 237 598**	**9 237 600**	20 шт
300	**9 237 603**	**9 237 604**	20 шт
350	**9 237 605**	**9 237 606**	20 шт
420	**9 237 607**	**9 237 608**	20 шт
470	**9 217 483**	**9 217 484**	20 шт
520	**9 237 609**	**9 237 610**	20 шт

EB 9.5 (товщина корпусу 19 мм)

Номінальна довжина мм	Артикул / Сторона кріплення		Упаковка
	зліва	справа	
260	**9 275 752**	**9 275 753**	20 шт
300	**9 275 754**	**9 275 755**	20 шт
350	**9 275 756**	**9 275 757**	20 шт
420	**9 275 761**	**9 275 762**	20 шт
470	**9 275 759**	**9 275 760**	20 шт
520	**9 275 763**	**9 275 764**	20 шт

- **Quadro V6 із системою Silent System, оптова упаковка**
- **Напрямні повного висування, навантаження до 30 кг**

Поздовжній перетин

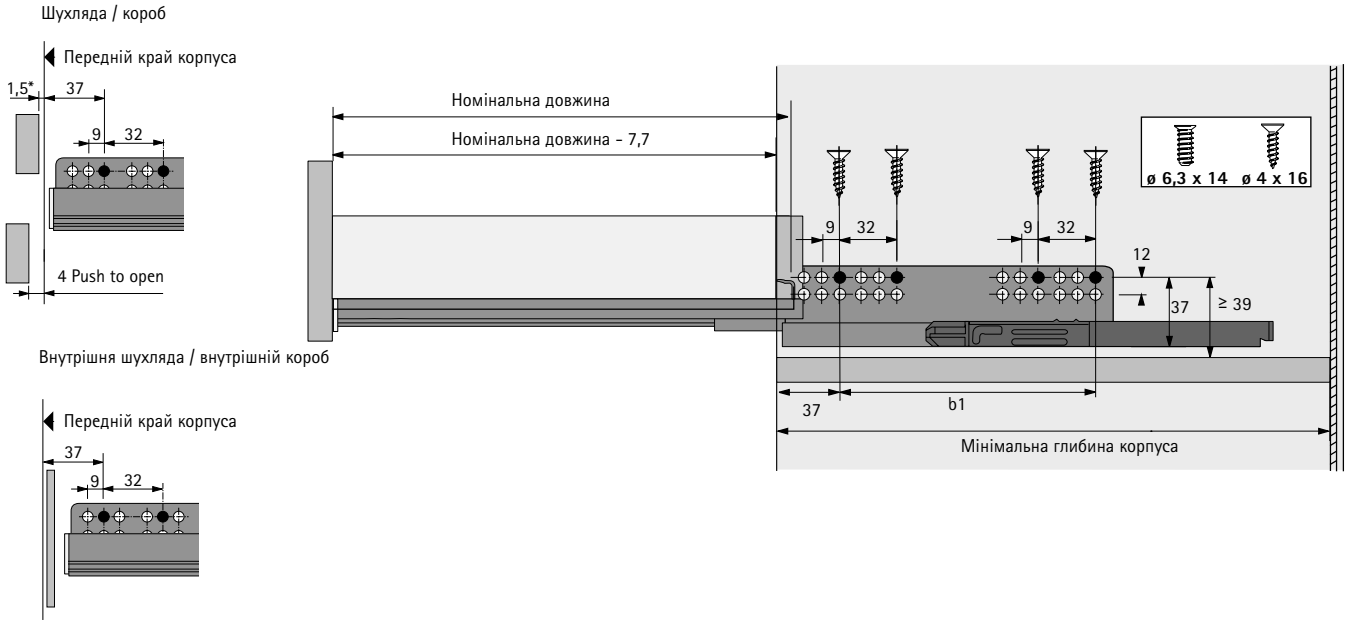

* Зазначені розміри базуються на відстані 1,5 мм між передніми панелями та корпусом.
Схема свердління корпуса може передбачати більш товсті відбійники для передньої панелі.

Монтажні розміри

Номінальна довжина мм	Відстань між отворами b1 мм	Шухляда / короб Мінімальна глибина корпусу мм	Внутрішня шухляда / внутрішній короб Мінімальна глибина корпусу мм
260	160	279	288
300	160	315	324
350	160	365	374
420	224	435	444
470	256	485	494
520	256	535	544

InnoTech Atira система шухляд з подвійним бічним профілем

- **Quadro V6 із системою Push to open, упаковка комплекта**
- **Напрямні повного висування, навантаження до 30 кг**

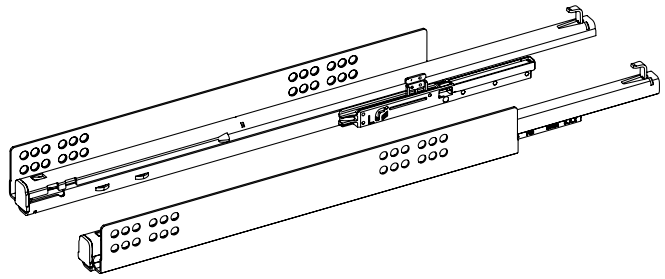

- З інтегрованою системою відкривання шухляд Push to open
- Навантажувальна здатність відповідно до EN 15338, Level 3
- Насувний монтаж
- Оцинкована сталь

EB 12.5 (товщина корпусу 16 мм)

Номінальна довжина мм	**Артикул**	Упаковка
260	**9 143 511**	1 пара
300	**9 143 512**	1 пара
350	**9 143 513**	1 пара
420	**9 143 514**	1 пара
470	**9 143 515**	1 пара
520	**9 143 516**	1 пара

EB 10.5 (товщина корпусу 18 мм)

Номінальна довжина мм	**Артикул**	Упаковка
260	**9 143 517**	1 пара
300	**9 143 490**	1 пара
350	**9 143 491**	1 пара
420	**9 143 492**	1 пара
470	**9 143 493**	1 пара
520	**9 143 494**	1 пара

EB 9.5 (товщина корпусу 19 мм)

Номінальна довжина мм	**Артикул**	Упаковка
260	**9 143 495**	1 пара
300	**9 143 496**	1 пара
350	**9 143 497**	1 пара
420	**9 143 498**	1 пара
470	**9 143 499**	1 пара
520	**9 143 500**	1 пара

- **Quadro V6 із системою Push to open, упаковка комплекта**
- **Напрямні повного висування, навантаження до 30 кг**

Поздовжній перетин

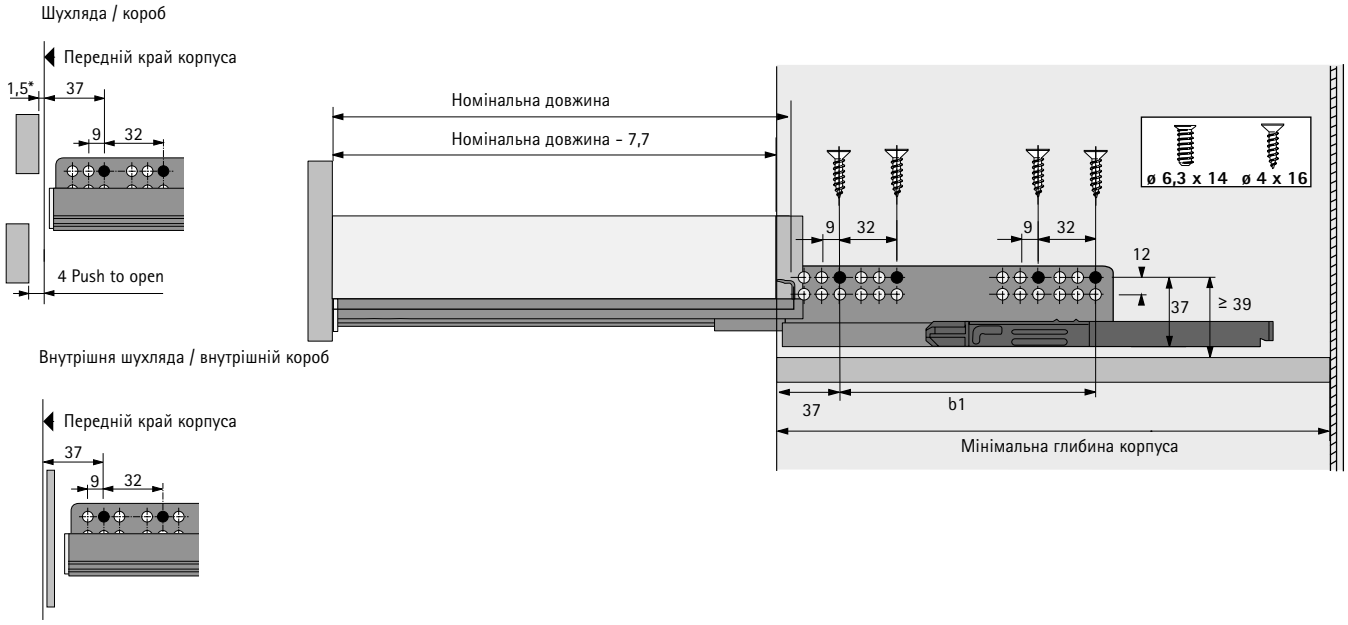

* Зазначені розміри базуються на відстані 1,5 мм між передніми панелями та корпусом.
Схема свердління корпуса може передбачати більш товсті відбійники для передньої панелі.

Монтажні розміри

Номінальна довжина мм	Відстань між отворами b1 мм	Шухляда / короб Мінімальна глибина корпусу мм	Внутрішня шухляда / внутрішній короб Мінімальна глибина корпусу мм
260	160	305	314
300	160	315	324
350	160	365	374
420	224	435	444
470	256	485	494
520	256	535	544

InnoTech Atira система шухляд з подвійним бічним профілем

- **Quadro V6 із системою Push to open, оптова упаковка**
- **Напрямні повного висування, навантаження до 30 кг**

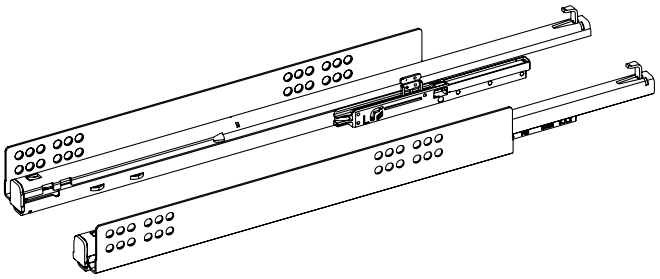

- З інтегрованою системою відкривання шухляд Push to open
- Навантажувальна здатність відповідно до EN 15338, Level 3
- Насувний монтаж
- Оцинкована сталь

EB 12.5 (товщина корпусу 16 мм)

Номінальна довжина мм	Артикул / Сторона кріплення		Упаковка
	зліва	справа	
260	**9 116 754**	**9 116 775**	20 шт
300	**9 117 490**	**9 117 501**	20 шт
350	**9 117 473**	**9 117 474**	20 шт
420	**9 116 789**	**9 116 790**	20 шт
470	**9 115 820**	**9 115 821**	20 шт
520	**9 117 871**	**9 117 872**	20 шт

EB 10.5 (товщина корпусу 18 мм)

Номінальна довжина мм	Артикул / Сторона кріплення		Упаковка
	зліва	справа	
260	**9 113 945**	**9 113 951**	20 шт
300	**9 117 396**	**9 117 397**	20 шт
350	**9 117 372**	**9 117 373**	20 шт
420	**9 113 907**	**9 113 938**	20 шт
470	**9 117 305**	**9 117 306**	20 шт
520	**9 118 403**	**9 118 404**	20 шт

EB 9.5 (товщина корпусу 19 мм)

Номінальна довжина мм	Артикул / Сторона кріплення		Упаковка
	зліва	справа	
260	**9 118 210**	**9 118 221**	20 шт
300	**9 118 139**	**9 118 140**	20 шт
350	**9 118 111**	**9 118 112**	20 шт
420	**9 117 979**	**9 117 980**	20 шт
470	**9 117 913**	**9 117 914**	20 шт
520	**9 118 246**	**9 118 247**	20 шт

InnoTech Atira система шухляд з подвійним бічним профілем

- **Quadro V6 із системою Push to open, оптова упаковка**
- **Напрямні повного висування, навантаження до 30 кг**

Поздовжній перетин

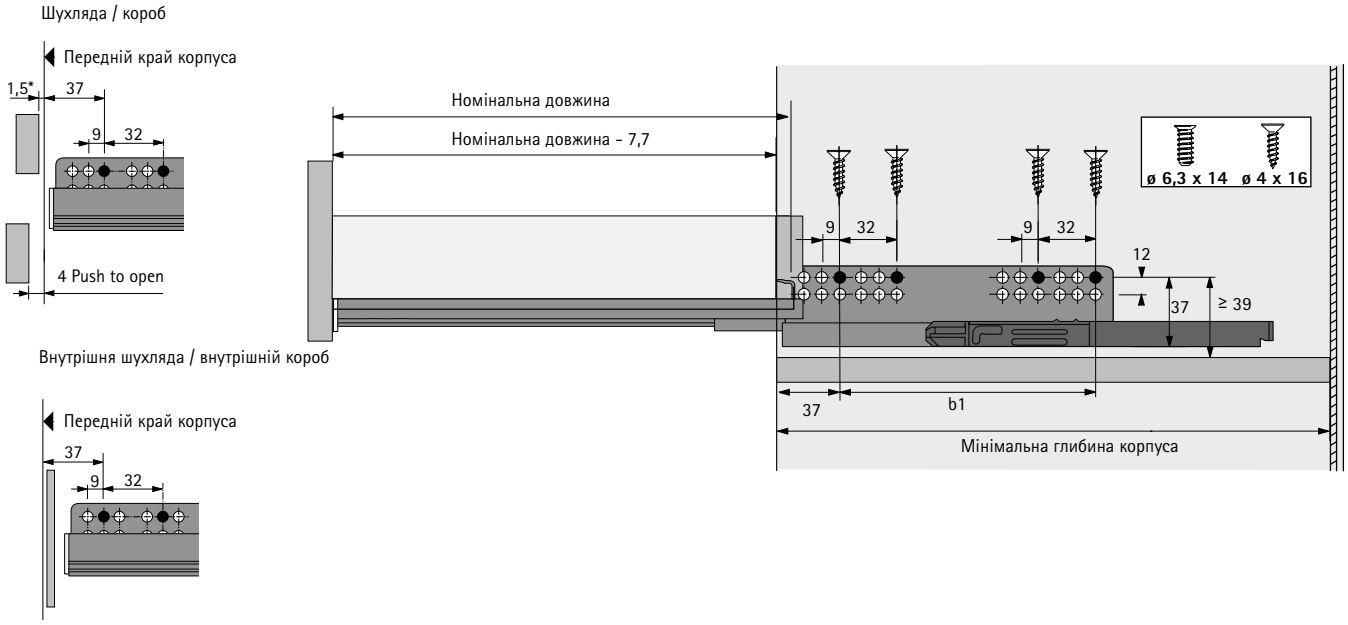

* Зазначені розміри базуються на відстані 1,5 мм між передніми панелями та корпусом.
Схема свердління корпуса може передбачати більш товсті відбійники для передньої панелі.

Монтажні розміри

Номінальна довжина мм	Відстань між отворами b1 мм	Шухляда / короб Мінімальна глибина корпусу мм	Внутрішня шухляда / внутрішній короб Мінімальна глибина корпусу мм
260	160	305	314
300	160	315	324
350	160	365	374
420	224	435	444
470	256	485	494
520	256	535	544

InnoTech Atira система шухляд з подвійним бічним профілем

- **Quadro V6+ напрямні, упаковка комплекта**
- **Напрямні повного висування, навантаження до 50 кг**

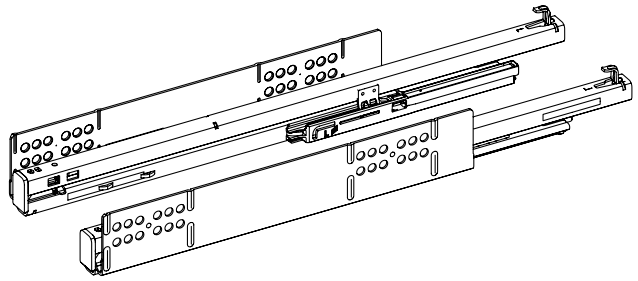

- З інтегрованою Silent System / Push to open
- Навантажувальна здатність відповідно до EN 15338, Level 3
- Насувний монтаж
- Оцинкована сталь

EB 12.5 (товщина корпусу 16 мм)

Номінальна довжина мм	Арт. / Зручні функції		Упаковка
	Silent System	Push to open	
300	**9 307 651**	**9 143 501**	1 пара
350	**9 307 640**	**9 143 502**	1 пара
420	**9 307 639**	**9 143 503**	1 пара
470	**9 307 638**	**9 143 504**	1 пара
520	**9 307 637**	**9 143 505**	1 пара
620	**9 307 636**	**9 143 506**	1 пара

EB 10.5 (товщина корпусу 18 мм)

Номінальна довжина мм	Арт. / Зручні функції		Упаковка
	Silent System	Push to open	
300	**9 307 635**	**9 143 507**	1 пара
350	**9 307 634**	**9 143 508**	1 пара
420	**9 307 633**	**9 143 509**	1 пара
470	**9 307 632**	**9 143 510**	1 пара
520	**9 307 631**	**9 143 435**	1 пара
620	**9 307 630**	**9 143 436**	1 пара

EB 9.5 (товщина корпусу 19 мм)

Номінальна довжина мм	Арт. / Зручні функції		Упаковка
	Silent System	Push to open	
300	**9 307 625**	**9 143 437**	1 пара
350	**9 307 624**	**9 143 438**	1 пара
420	**9 307 623**	**9 143 439**	1 пара
470	**9 307 622**	**9 143 440**	1 пара
520	**9 307 621**	**9 143 441**	1 пара
620	**9 307 610**	**9 143 447**	1 пара

- **Quadro V6+ напрямні, упаковка комплекта**
- **Напрямні повного висування, навантаження до 50 кг**

Поздовжній перетин

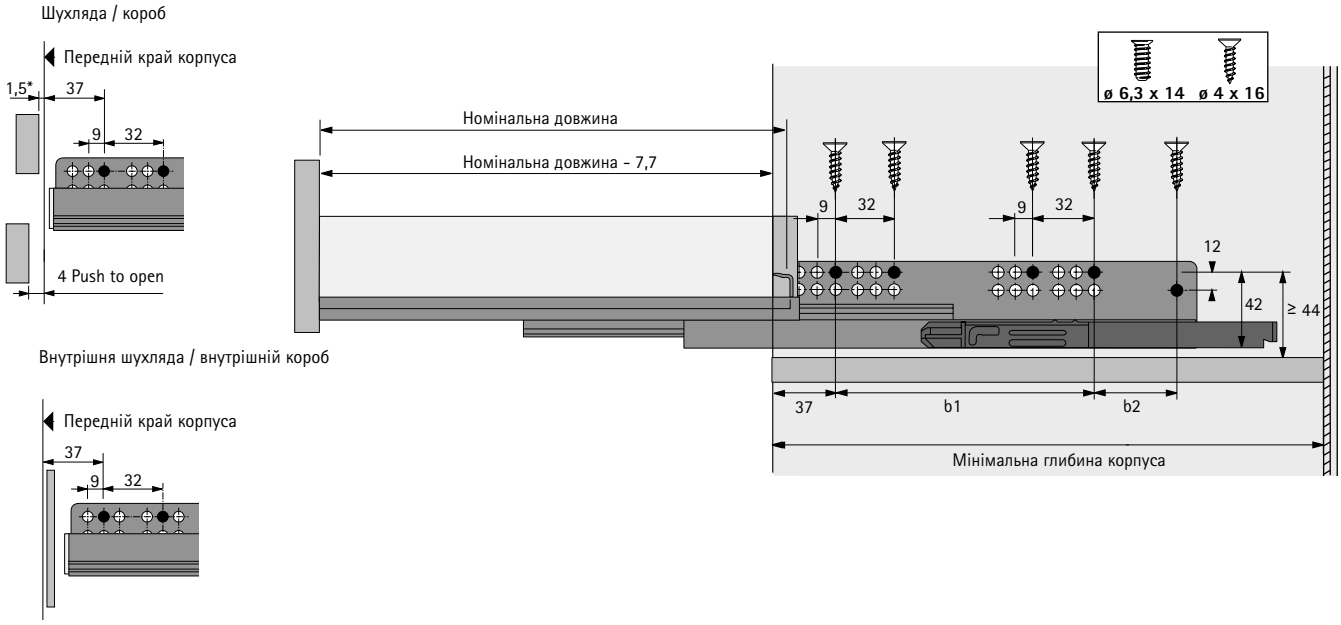

* Зазначені розміри базуються на відстані 1,5 мм між передніми панелями та корпусом.
Схема свердління корпуса може передбачати більш товсті відбійники для передньої панелі.

Монтажні розміри

Номінальна довжина мм	Відстань між отворами b1 мм	Відстань між отворами b2 мм	Шухляда / короб Мінімальна глибина корпусу мм	Внутрішня шухляда / внутрішній короб Мінімальна глибина корпусу мм
300	160		315	324
350	192		365	374
420	224		435	444
470	256		485	494
520	256		535	544
620	352	64	635	644

- **Quadro V6+ напрямні, оптова упаковка**
- **Напрямні повного висування, навантаження до 50 кг**

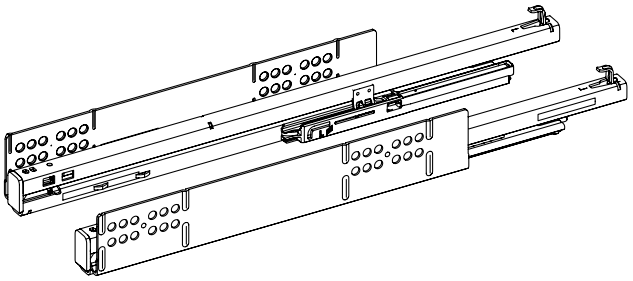

- З інтегрованою Silent System / Push to open
- Навантажувальна здатність відповідно до EN 15338, Level 3
- Насувний монтаж
- Оцинкована сталь

EB 12.5 (товщина корпусу 16 мм)

Номінальна довжина мм	Арт. / Зручні функції / Сторона кріплення				Упаковка
	Silent System		Push to open		
	зліва	справа	зліва	справа	
300	**9 286 979**	**9 286 980**	**9 125 143**	**9 125 144**	16 шт
350	**9 286 981**	**9 286 982**	**9 125 133**	**9 125 134**	16 шт
420	**9 286 983**	**9 286 984**	**9 124 967**	**9 124 968**	16 шт
470	**9 102 883**	**9 102 884**	**9 117 366**	**9 117 367**	16 шт
520	**9 163 155**	**9 163 156**	**9 125 209**	**9 125 210**	16 шт
620	**9 275 765**	**9 275 766**	**9 117 370**	**9 117 371**	8 шт

EB 10.5 (товщина корпусу 18 мм)

Номінальна довжина мм	Арт. / Зручні функції / Сторона кріплення				Упаковка
	Silent System		Push to open		
	зліва	справа	зліва	справа	
300	**9 237 621**	**9 237 622**	**9 125 145**	**9 125 146**	16 шт
350	**9 237 624**	**9 237 625**	**9 125 112**	**9 125 113**	16 шт
420	**9 237 628**	**9 237 629**	**9 124 961**	**9 124 962**	16 шт
470	**9 217 485**	**9 217 486**	**9 124 938**	**9 124 939**	16 шт
520	**9 237 638**	**9 237 640**	**9 125 149**	**9 125 150**	16 шт
620	**9 237 641**	**9 237 642**	**9 125 211**	**9 125 212**	8 шт

EB 9.5 (товщина корпусу 19 мм)

Номінальна довжина мм	Арт. / Зручні функції / Сторона кріплення				Упаковка
	Silent System		Push to open		
	зліва	справа	зліва	справа	
300	**9 286 985**	**9 286 986**	**9 125 147**	**9 125 148**	16 шт
350	**9 286 987**	**9 286 988**	**9 125 135**	**9 125 136**	16 шт
420	**9 287 009**	**9 287 010**	**9 124 973**	**9 124 974**	16 шт
470	**9 287 011**	**9 287 012**	**9 124 957**	**9 124 958**	16 шт
520	**9 287 013**	**9 287 014**	**9 125 207**	**9 125 208**	16 шт
620	**9 287 015**	**9 287 016**	**9 125 213**	**9 125 214**	8 шт

- **Quadro V6+ напрямні, оптова упаковка**
- **Напрямні повного висування, навантаження до 50 кг**

Поздовжній перетин

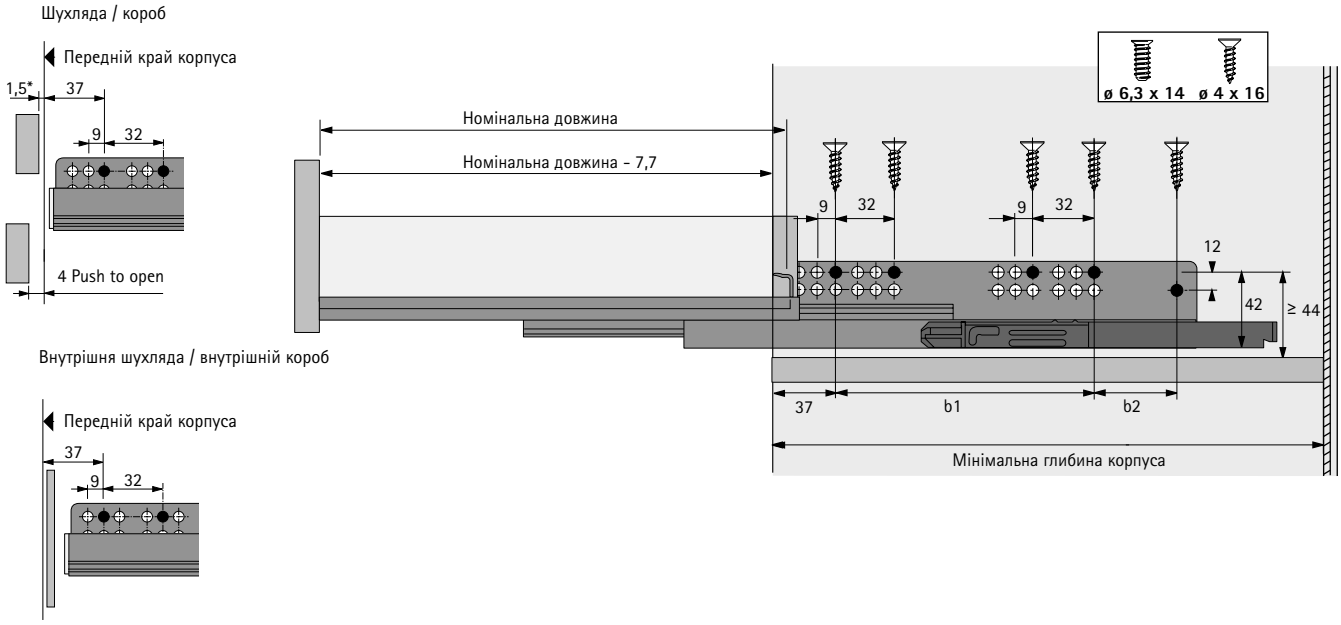

* Зазначені розміри базуються на відстані 1,5 мм між передніми панелями та корпусом.
Схема свердління корпуса може передбачати більш товсті відбійники для передньої панелі.

Монтажні розміри

Номінальна довжина мм	Відстань між отворами b1 мм	Відстань між отворами b2 мм	Шухляда / короб Мінімальна глибина корпусу мм	Внутрішня шухляда / внутрішній короб Мінімальна глибина корпусу мм
300	160		315	324
350	192		365	374
420	224		435	444
470	256		485	494
520	256		535	544
620	352	64	635	644

InnoTech Atira система шухляд з подвійним бічним профілем

- **Quadro Compact напрямні для шухляд**
- **Напрямні повного висування, навантаження 40 кг**



- З інтегрованою **Silent System** або **Push to open**
- Насувний монтаж
- Монтажна ширина (EB) 12.5 мм
- Опціонально: синхронізація / мультисинхронізація (можна оновити в поєднанні зі зручною функцією Push to open)
- Стійкість до корозії відповідно до DIN EN 1670, level 3
- Навантажувальна здатність відповідно до EN 15338, Level 3
- Індивідуальне покриття

Упаковка комплекта

Номінальна довжина / довжина шухляди NL мм	**Арт. / Зручні функції**		Упаковка
	Silent System	**Push to open**	
470	**9 314 621**	**9 314 622**	1 пара
520	**9 314 623**	**9 314 624**	1 пара

Оптова упаковка

Номінальна довжина / довжина шухляди NL мм	**Арт. / Зручні функції / Сторона кріплення**				Упаковка
	Silent System		**Push to open**		
	зліва	**справа**	**зліва**	**справа**	
470	**9 311 544**	**9 311 545**	**9 311 546**	**9 311 547**	16 шт
520	**9 314 053**	**9 314 054**	**9 314 055**	**9 314 056**	16 шт

Додаткова інформація про монтаж

- Quadro Compact можна комбінувати з системою шухляд InnoTech Atira (бічні профілі шухляд, кріплення задньої панелі та поздовжні релінги). Підходить для використання відповідно до DIN EN 1670, стійкість до корозії відповідно до level 2.
- Лотки для столових приборів OrgaTray 490 та OrgaTray 590 можна комбінувати з шухлядами Innotech Atira та внутрішніми шухлядами. Лотки для столових приборів придатні для температури навколишнього середовища від -30°C до +70°C.
- Систему перегородок OrgaStore 820 можна комбінувати з шухлядами InnoTech Atira та внутрішніми висувними шухлядами. Підходить для використання відповідно до DIN EN 1670, стійкість до корозії до level 3 та для температури навколишнього середовища до +70°C.
- InnoTech Atira можна поєднувати з системою сортування сміття InnoTech Pull. Підходить для використання відповідно до DIN EN 1670, корозійна стійкість до level 3. Контейнери системи сортування сміття придатні для температури навколишнього середовища від -30°C до +90°C.

Додатково

- Push to open синхронізація / мультісинхронізація 768 - 769
- Аксесуари 582 - 585
- Критерії якості 686

hettich.com/short/sxpxfcp

- **Quadro Compact напрямні для шухляд**
- **Напрямні повного висування, навантаження 40 кг**

Планування / монтажні розміри

H70

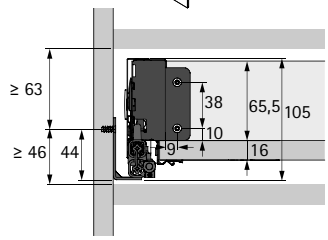

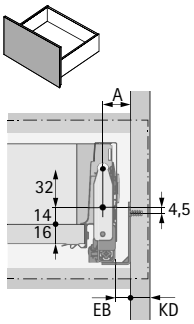

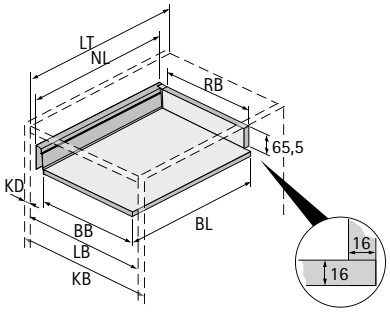

H144

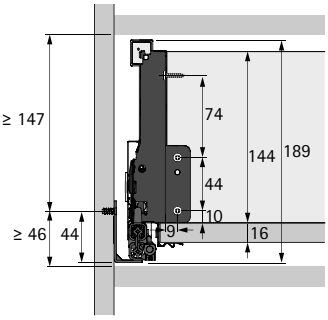

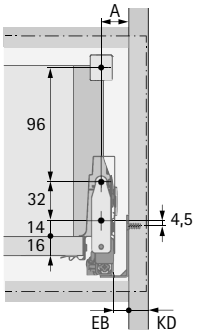

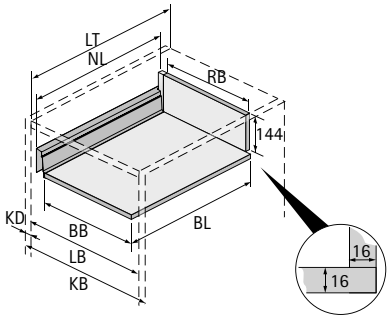

H176

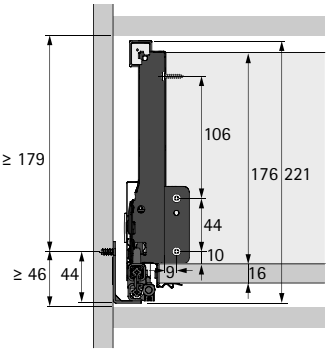

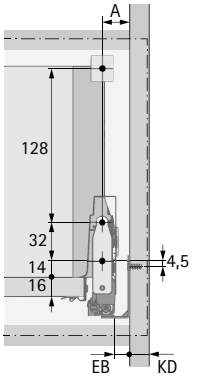

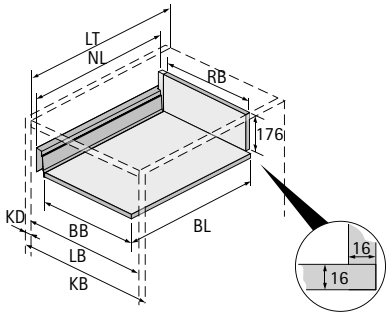

BB Ширина нижньої панелі	RB Ширина задньої стінки	LB Чиста внутрішня ширина
BL Довжина нижньої панелі	NL Номінальна довжина	LT Чиста внутрішня глибина
KB Ширина корпуса	KD Товщина матеріалу корпуса	EB Монтажна ширина

KD	16
EB	12,5
A	23

Розміри	мм
BL	NL +10
BB	LB - 2 x EB - 51,5
RB	LB - 2 x EB - 63

Бічний поперечний переріз

Silent System

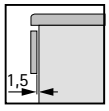

Push to open

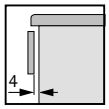

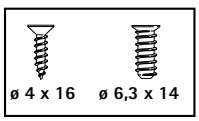

NL	KT	b1
470	485	256
520	535	256

NL Номінальна довжина
KT Глибина корпуса

Синхронізація для Quadro із Push to open

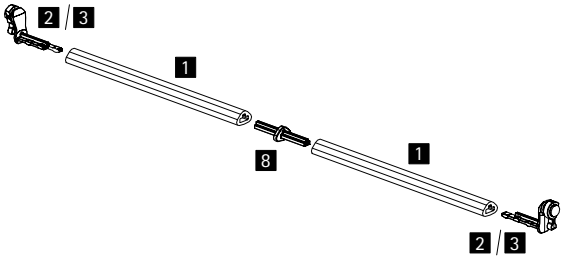

- Рекомендується використовувати на корпусах шириною 600 мм і більше
- Для номінальної довжини 260 - 620 мм
- Штанга синхронізації для нарізання на потрібну довжину до макс. ширина корпусу шафи 2000 мм, можна подовжити з'єднувачем
- Не можна використовувати з напрямними часткового висування Quadro

Для використання потрібні наступні позиції:
- 1 штанга для синхронізації
- 2 адаптери
- Відходи можна мінімізувати за допомогою з'єднувача

Найменування	Артикул	Упаковка
1 Штанга для синхронізації	**9 236 718**	100 шт
2 Адаптер тип A	**9 219 966**	200 шт
8 З'єднувач	**9 221 295**	20 шт
3 Адаптер тип B	**9 219 965**	200 шт

Quadro монтажна ширина

Завдяки різноманітній монтажній ширині Quadro (EB) на вибір можна працювати з різними товщинами корпусу (KD) – без необхідності змінювати розміри ящиків. Застосовуються такі розміри:

KD мм	16	18	19
EB мм	12,5	10,5	9,5

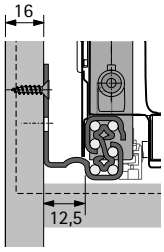

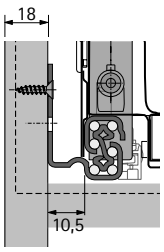

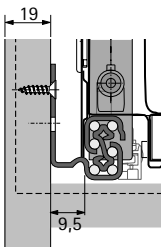

Push to open з опціональною синхронізацією

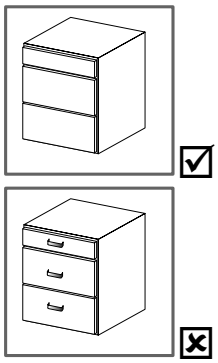

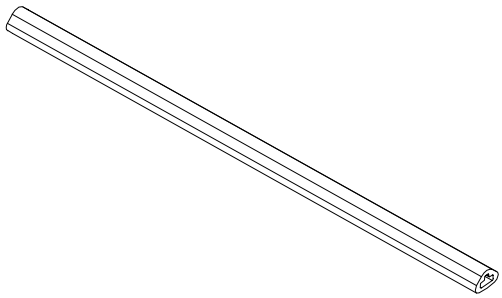

Quadro V6 тип B

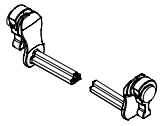

Quadro V6+ тип A

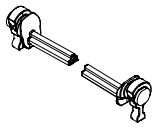

Додатково

- Варіанти задніх стінок 579
- Декоративні елементи 574 - 578
- Інші аксесуари 580 - 584
- Quadro напрямні для шухляд 540 - 555
- Критерії якості 686

hettich.com/short/690699

- **Quadro V6 та Quadro V6+ напрямні для шухляд**
- **Синхронізація для Push to open**

Поздовжній перетин

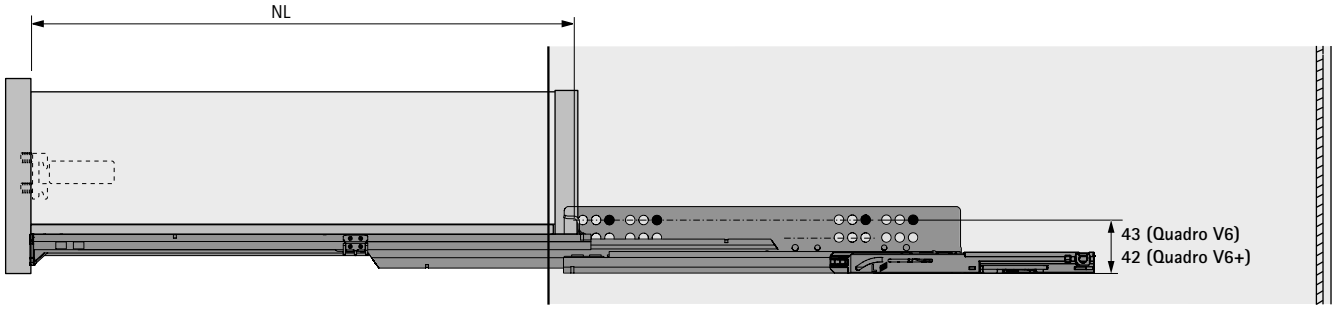

Розміри для порізки

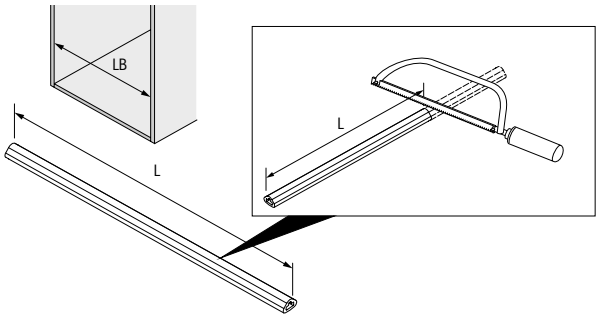

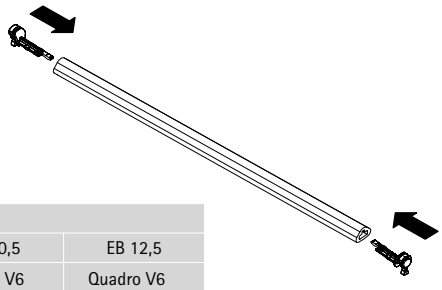

L		
EB 9,5	EB 10,5	EB 12,5
Quadro V6 Quadro V6+	Quadro V6 Quadro V6+	Quadro V6 Quadro V6+
LB - 65	LB - 67	LB - 71

Монтаж

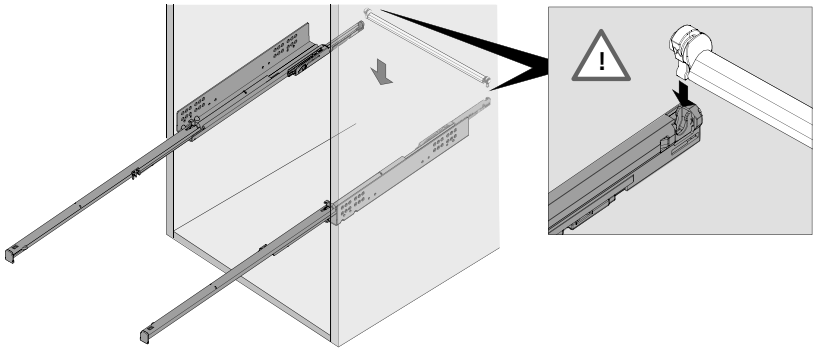

Мультисинхронізація для Quadro із Push to open

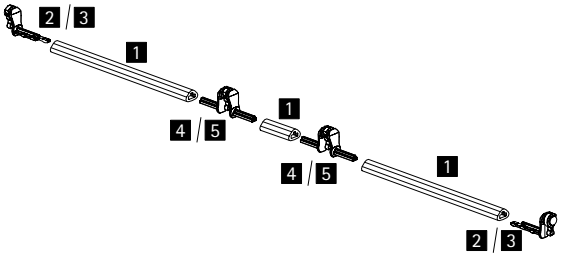

- Рекомендується використовувати на корпусах шириною 600 мм і більше
- Для номінальної довжини 260 - 620 мм
- Штанга для синхронізації, довжина 2000 мм
- Не можна використовувати з напрямними часткового висування Quadro

Для використання потрібні наступні позиції:
- 1 штанга для синхронізації
- 2 адаптери
- 2 двосторонні адаптери

Найменування	**Артикул**	Упаковка
1 Штанга для синхронізації	**9 236 718**	100 шт
2 Адаптер тип A	**9 219 966**	200 шт
3 Адаптер тип B	**9 219 965**	200 шт
4 Адаптер, 2-сторонній, тип A	**9 236 526**	20 шт
5 Адаптер, 2-сторонній, тип B	**9 236 527**	20 шт

Quadro монтажна ширина

Завдяки різноманітній монтажній ширині Quadro (EB) на вибір можна працювати з різними товщинами корпусу (KD) – без необхідності змінювати розміри ящиків. Застосовуються такі розміри:

KD мм	16	18	19
EB мм	12,5	10,5	9,5

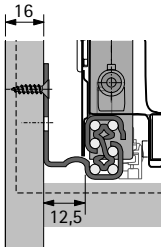

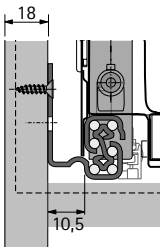

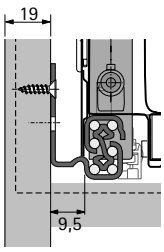

Push to open з опціональною синхронізацією

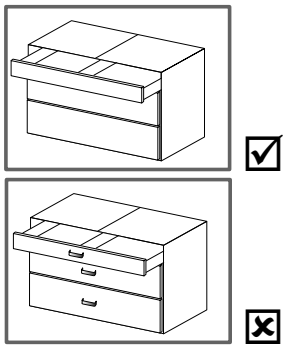

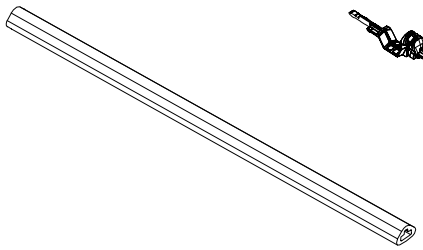

Quadro V6+ тип A

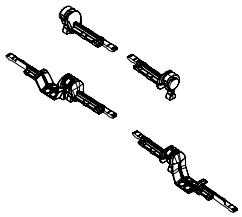

Quadro V6 тип B

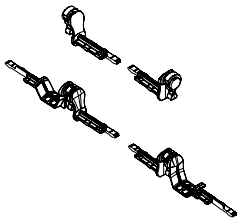

Додатково

- Варіанти задніх стінок 579
- Декоративні елементи 574 - 578
- Інші аксесуари 580 - 584
- Quadro напрямні для шухляд 540 - 555
- Критерії якості 686

hettich.com/short/690699

- **Quadro V6 та Quadro V6+ напрямні для шухляд**
- **Мультисинхронізація для Push to open**

Поздовжній перетин

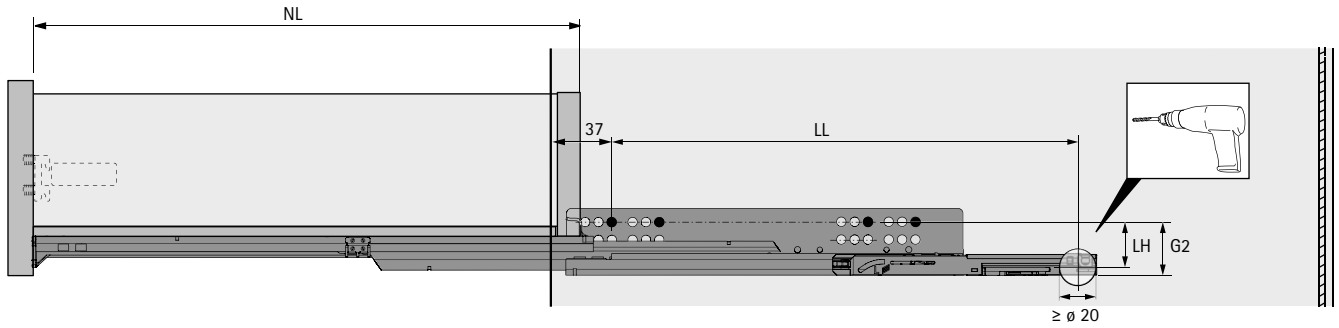

Розміри для порізки

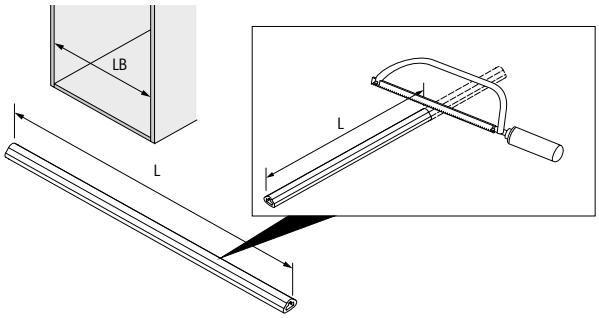

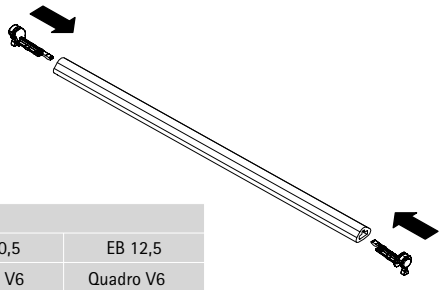

L		
EB 9,5	EB 10,5	EB 12,5
Quadro V6 Quadro V6+	Quadro V6 Quadro V6+	Quadro V6 Quadro V6+
LB - 65	LB - 67	LB - 71

Монтаж

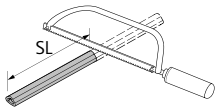

SL = KD + 2 x EB - 6

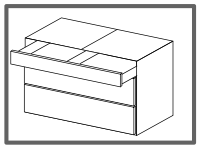

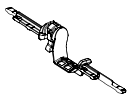

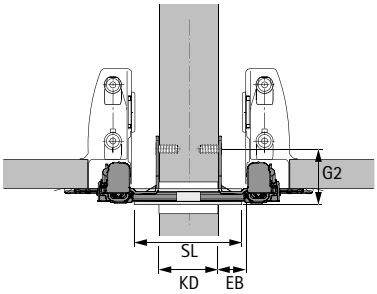

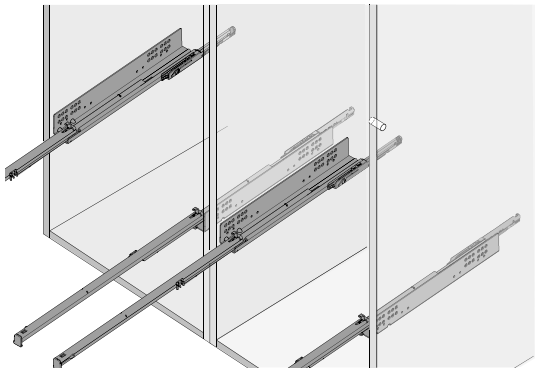

Розміри для порізки

	Quadro V6 тип B					
NL	260	300	350	420	470	520
LL	257	262	310	370	400	442

	Quadro V6+ тип A					
NL	300	350	420	470	520	620
LL	261	309	345	381	435	513

	LH		G2
Quadro V6	33	Quadro V6	43
Quadro V6+	38	Quadro V6+	46

InnoTech Atira система шухляд з подвійним бічним профілем

- **Quadro напрямні для Push to open Silent, упаковка комплекта**
- **Напрямні повного висування, навантаження до 10 кг / 30 кг**

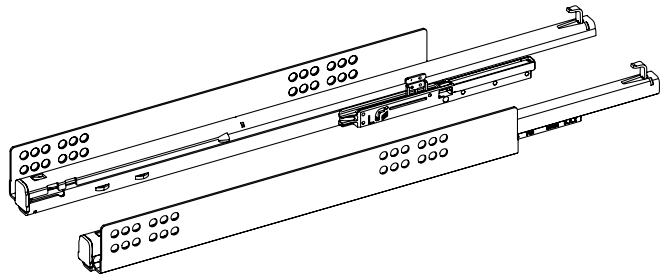

- Напрямні повного висування
- Можна використовувати лише з Push to open Silent
- Оцинкована сталь
- Навантажувальна здатність відповідно до EN 15338, Level 3

EB 12.5 (товщина корпусу 16 мм)

Номінальна довжина мм	Арт. / Клас навантаження кг		Упаковка
	10	30	
260	**9 243 709**	**9 243 718**	1 пара
300	**9 243 712**	**9 243 721**	1 пара
350	**9 243 715**	**9 243 724**	1 пара
420		**9 243 727**	1 пара
470		**9 243 730**	1 пара
520		**9 243 733**	1 пара

EB 10.5 (товщина корпусу 18 мм)

Номінальна довжина мм	Арт. / Клас навантаження кг		Упаковка
	10	30	
260	**9 243 682**	**9 243 691**	1 пара
300	**9 243 685**	**9 243 694**	1 пара
350	**9 243 688**	**9 243 697**	1 пара
420		**9 243 700**	1 пара
470		**9 243 703**	1 пара
520		**9 243 706**	1 пара

EB 9.5 (товщина корпусу 19 мм)

Номінальна довжина мм	Арт. / Клас навантаження кг		Упаковка
	10	30	
260	**9 243 655**	**9 243 664**	1 пара
300	**9 243 658**	**9 243 667**	1 пара
350	**9 243 661**	**9 243 670**	1 пара
420		**9 243 673**	1 пара
470		**9 243 676**	1 пара
520		**9 243 679**	1 пара

- **Quadro напрямні для Push to open Silent, упаковка комплекта**
- **Напрямні повного висування, навантаження до 10 кг / 30 кг**

Поздовжній перетин, 10 кг + 30 кг

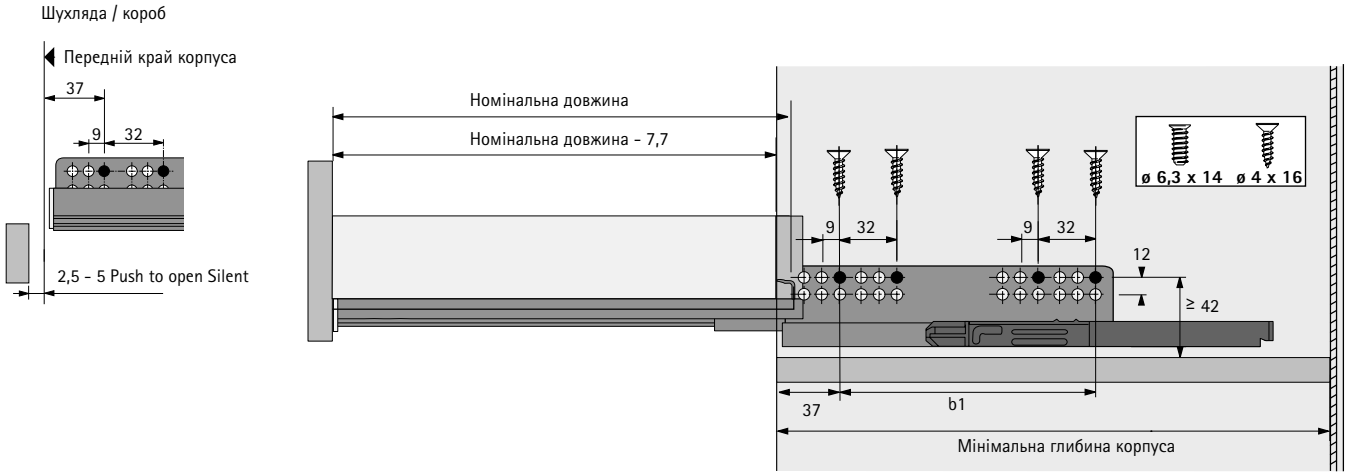

Монтажні розміри

Номінальна довжина мм	Відстань між отворами b1 мм	Шухляда / короб Мінімальна глибина корпусу мм	Внутрішня шухляда / внутрішній короб Мінімальна глибина корпусу мм
260	160	279	288
300	160	315	324
350	160	365	374
420	224	435	444
470	256	485	494
520	256	535	544

- **Quadro напрямні для Push to open Silent, оптова упаковка**
- **Напрямні повного висування, навантаження до 10 кг / 30 кг**

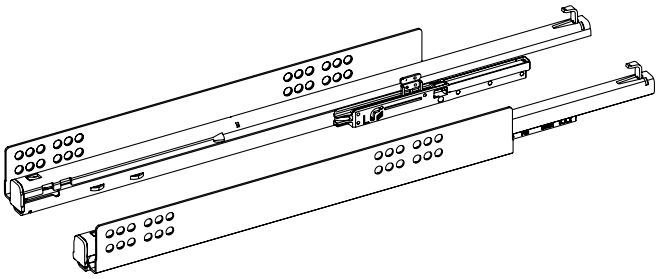

- Напрямні повного висування
- Можна використовувати лише з Push to open Silent
- Оцинкована сталь
- Навантажувальна здатність відповідно до EN 15338, Level 3

EB 12.5 (товщина корпусу 16 мм)

Номінальна довжина мм	Артикул / клас навантаження кг / сторона кріплення				Упаковка
	10		30		
	зліва	справа	зліва	справа	
260	**9 243 707**	**9 243 708**	**9 243 716**	**9 243 717**	20 шт
300	**9 243 710**	**9 243 711**	**9 243 719**	**9 243 720**	20 шт
350	**9 243 713**	**9 243 714**	**9 243 722**	**9 243 723**	20 шт
420			**9 243 725**	**9 243 726**	20 шт
470			**9 243 728**	**9 243 729**	20 шт
520			**9 243 731**	**9 243 732**	20 шт

EB 10.5 (товщина корпусу 18 мм)

Номінальна довжина мм	Артикул / клас навантаження кг / сторона кріплення				Упаковка
	10		30		
	зліва	справа	зліва	справа	
260	**9 243 680**	**9 243 681**	**9 243 689**	**9 243 690**	20 шт
300	**9 243 683**	**9 243 684**	**9 243 692**	**9 243 693**	20 шт
350	**9 243 686**	**9 243 687**	**9 243 695**	**9 243 696**	20 шт
420			**9 243 698**	**9 243 699**	20 шт
470			**9 243 701**	**9 243 702**	20 шт
520			**9 243 704**	**9 243 705**	20 шт

EB 9.5 (товщина корпусу 19 мм)

Номінальна довжина мм	Артикул / клас навантаження кг / сторона кріплення				Упаковка
	10		30		
	зліва	справа	зліва	справа	
260	**9 243 653**	**9 243 654**	**9 243 662**	**9 243 663**	20 шт
300	**9 243 656**	**9 243 657**	**9 243 665**	**9 243 666**	20 шт
350	**9 243 659**	**9 243 660**	**9 243 668**	**9 243 669**	20 шт
420			**9 243 671**	**9 243 672**	20 шт
470			**9 243 674**	**9 243 675**	20 шт
520			**9 243 677**	**9 243 678**	20 шт

- **Quadro напрямні для Push to open Silent, оптова упаковка**
- **Напрямні повного висування, навантаження до 10 кг / 30 кг**

Поздовжній перетин, 10 кг + 30 кг

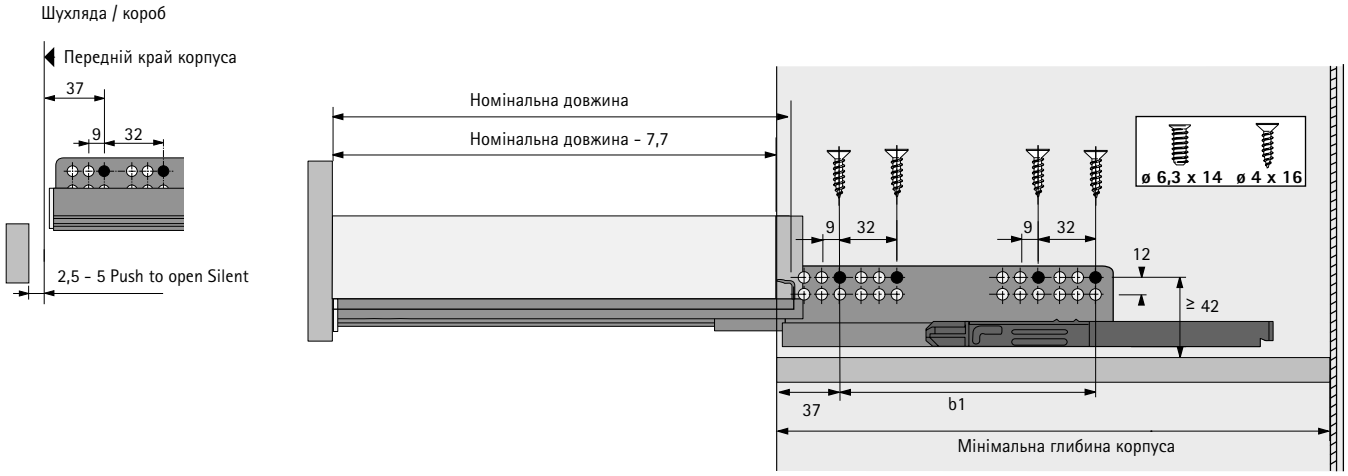

Монтажні розміри

Номінальна довжина мм	Відстань між отворами b1 мм	Шухляда / короб Мінімальна глибина корпусу мм	Внутрішня шухляда / внутрішній короб Мінімальна глибина корпусу мм
260	160	279	288
300	160	315	324
350	160	365	374
420	224	435	444
470	256	485	494
520	256	535	544

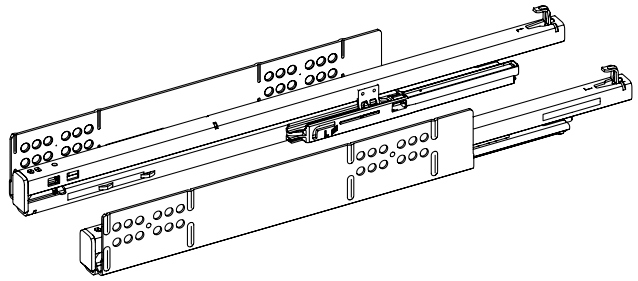

- Напрямні повного висування
- Можна використовувати лише з Push to open Silent
- Оцинкована сталь
- Навантажувальна здатність відповідно до EN 15338, Level 3

EB 12.5 (товщина корпусу 16 мм)

Номінальна довжина мм	Артикул	Упаковка
300	**9 243 772**	1 пара
350	**9 243 775**	1 пара
420	**9 243 778**	1 пара
470	**9 243 781**	1 пара
520	**9 243 784**	1 пара
620	**9 243 787**	1 пара

EB 10.5 (товщина корпусу 18 мм)

Номінальна довжина мм	Артикул	Упаковка
300	**9 243 754**	1 пара
350	**9 243 757**	1 пара
420	**9 243 760**	1 пара
470	**9 243 763**	1 пара
520	**9 243 766**	1 пара
620	**9 243 769**	1 пара

EB 9.5 (товщина корпусу 19 мм)

Номінальна довжина мм	Артикул	Упаковка
300	**9 243 736**	1 пара
350	**9 243 739**	1 пара
420	**9 243 742**	1 пара
470	**9 243 745**	1 пара
520	**9 243 748**	1 пара
620	**9 243 751**	1 пара

- **Quadro напрямні для Push to open Silent, упаковка комплекта**
- **Напрямні повного висування, навантаження до 50 кг**

Поздовжній перетин, 50 кг

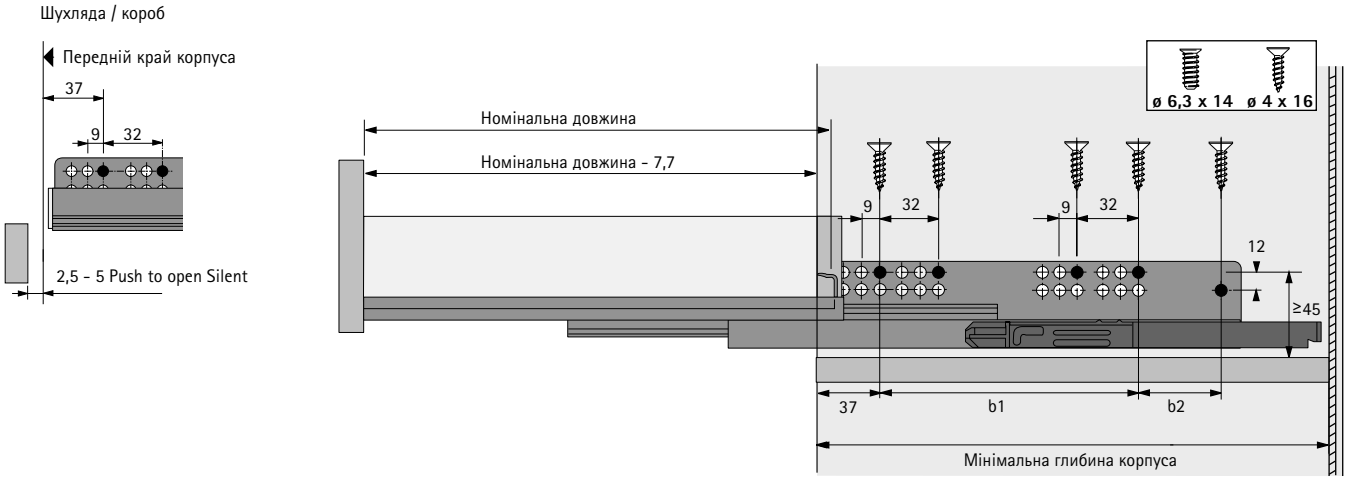

Монтажні розміри

Номінальна довжина мм	Відстань між отворами b1 мм	Відстань між отворами b2 мм	Шухляда / короб Мінімальна глибина корпусу мм	Внутрішня шухляда / внутрішній короб Мінімальна глибина корпусу мм
300	160		315	324
350	192		365	374
420	224		435	444
470	256		485	494
520	256		535	544
620	352	64	635	644

InnoTech Atira система шухляд з подвійним бічним профілем

- **Quadro напрямні для Push to open Silent, оптова упаковка**
- **Напрямні повного висування, навантаження до 50 кг**

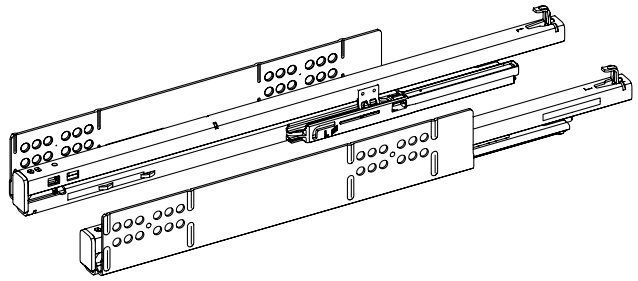

- Напрямні повного висування
- Можна використовувати лише з Push to open Silent
- Оцинкована сталь
- Навантажувальна здатність відповідно до EN 15338, Level 3

EB 12.5 (товщина корпусу 16 мм)

Номінальна довжина мм	Артикул / Сторона кріплення		Упаковка
	зліва	справа	
300	**9 243 770**	**9 243 771**	16 шт
350	**9 243 773**	**9 243 774**	16 шт
420	**9 243 776**	**9 243 777**	16 шт
470	**9 243 779**	**9 243 780**	16 шт
520	**9 243 782**	**9 243 783**	16 шт
620	**9 243 785**	**9 243 786**	8 шт

EB 10.5 (товщина корпусу 18 мм)

Номінальна довжина мм	Артикул / Сторона кріплення		Упаковка
	зліва	справа	
300	**9 243 752**	**9 243 753**	16 шт
350	**9 243 755**	**9 243 756**	16 шт
420	**9 243 758**	**9 243 759**	16 шт
470	**9 243 761**	**9 243 762**	16 шт
520	**9 243 764**	**9 243 765**	16 шт
620	**9 243 767**	**9 243 768**	8 шт

EB 9.5 (товщина корпусу 19 мм)

Номінальна довжина мм	Артикул / Сторона кріплення		Упаковка
	зліва	справа	
300	**9 243 734**	**9 243 735**	16 шт
350	**9 243 737**	**9 243 738**	16 шт
420	**9 243 740**	**9 243 741**	16 шт
470	**9 243 743**	**9 243 744**	16 шт
520	**9 243 746**	**9 243 747**	16 шт
620	**9 243 749**	**9 243 750**	8 шт

- **Quadro напрямні для Push to open Silent, оптова упаковка**
- **Напрямні повного висування, навантаження до 50 кг**

Поздовжній перетин, 50 кг

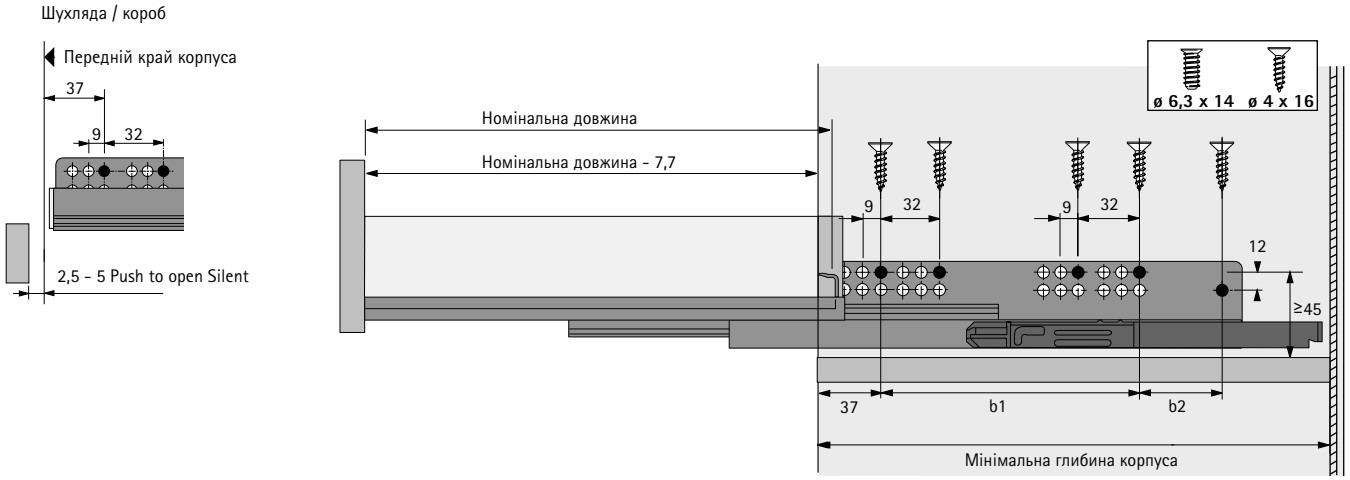

Монтажні розміри

Номінальна довжина мм	Відстань між отворами b1 мм	Відстань між отворами b2 мм	Шухляда / короб Мінімальна глибина корпусу мм	Внутрішня шухляда / внутрішній короб Мінімальна глибина корпусу мм
300	160		315	324
350	192		365	374
420	224		435	444
470	256		485	494
520	256		535	544
620	352	64	635	644

Push to open Silent система відкривання



- Система відкривання в поєднанні із Silent System
- Система допускає мінімальний зазор між фасадом та корпусом 2.5 мм
- Для оптимальної продуктивності та активації рекомендується встановити додаткову функцію синхронізації
- За допомогою гнучкого адаптера синхронізація також можлива на вигнутих або кутових фасадах
- 3-вимірне регулювання передньої панелі для шухляди, 4-вимірне для короба
- Система, яка накопичує енергію виштовхування, допомагає уповільнити дію закривання
- Шухляди також можна відкривати / закривати звичайним способом
- Монтаж без інструментів
- Підходить для будь-якої номінальної довжини шухляд та ширини корпусу шафи від 275 мм

Push to open Silent система відкривання для InnoTech Atira

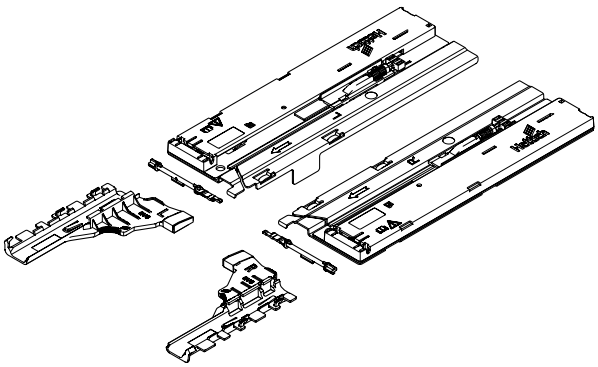

- Для оптимальної продуктивності та активації рекомендується встановити додаткову функцію синхронізації

Комплект містить:
- 1 Push to open Silent механізм, лівий та правий
- 1 активатор, лівий та правий
- 2 адаптера для синхронізації

Загальна вага кг	Клас наванта-ження для Quadro	Номінальна довжина мм	**Артикул**	Упаковка
<10	10	260 - 350	**9 240 161**	1 компл.
8 - 20	30	260 - 520	**9 240 162**	1 компл.
10 - 30	30	260 - 520	**9 240 163**	1 компл.
20 - 50	50	300 - 620	**9 240 164**	1 компл.

Штанга синхронізації та з'єднувач

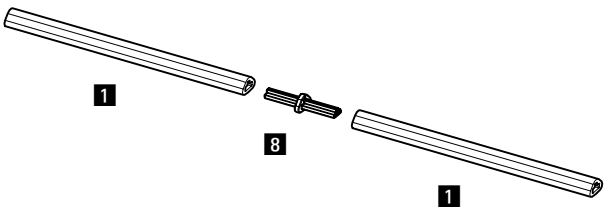

Штанга для синхронізації:
- Для нарізання за розміром
- Довжина 2000 мм
- Алюміній, анодований

З'єднувач:
- Для подовження штанги синхронізації / оптимізації відходів штанги синхронізації
- Пластик, сірий

Найменування	**Артикул**	Упаковка
1 Штанга для синхронізації	**9 236 718**	100 шт
8 З'єднувач	**9 221 295**	20 шт

Гнучкий адаптер

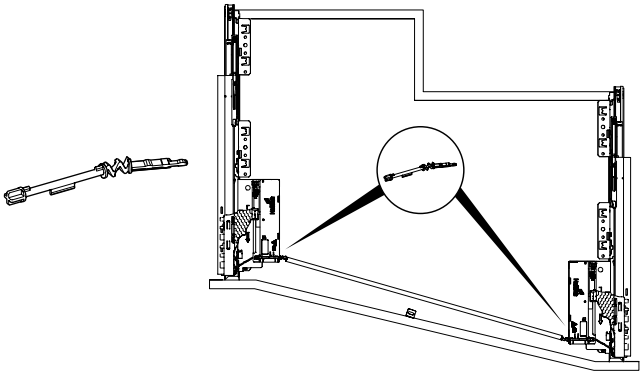

- Для використання в поєднанні зі зміщеними напрямними шухляд з кутовими або вигнутими фасадами
- Замінює адаптер для синхронізації в наборі Push to open Silent

Артикул	Упаковка
9 262 213	20 шт

Push to open Silent система відкривання

Рекомендація для шухляди (приблизна висота передньої панелі до 150 мм)*

Номінальна довжина мм	Номінальна ширина мм 275	300	350	400	500	600	700	800	900	1000	1100	1200
260												
300												
350												
420												
470												
520												
620												

Рекомендація для короба (приблизна висота передньої панелі до 300 мм, легке та середнє навантаження)*

Номінальна довжина мм	Номінальна ширина мм 275	300	350	400	500	600	700	800	900	1000	1100	1200
260												
300												
350												
420												
470												
520												
620												

Рекомендація для короба великого розміру (приблизна висота передньої панелі до 300 мм, велике навантаження, наприклад, стопки тарілок)*

Номінальна довжина мм	Номінальна ширина мм 275	300	350	400	500	600	700	800	900	1000	1100	1200
260												
300												
350												
420												
470												
520												
620												

Арт. Push to open Silent:	9 240 161	9 240 162	9 240 163	9 240 164

* Рекомендації щодо застосувань (передня панель 19 мм ДСП, нормальне побутове завантаження), будь ласка, зверніться до нашого онлайн-конфігуратора, щоб отримати більш точні рекомендації щодо вибраних замовником розмірів та матеріалів передньої панелі.

For further information:
http://www.hettich.com/short/3e1c7c

hettich.com/short/577293

InnoTech Atira система шухляд з подвійним бічним профілем

- **Опції передньої панелі**
- **Алюмінієва передня панель**



- Для внутрішньої шухляди або внутрішнього короба
- Для номінальної висоти 70 мм / 144 мм
- Для опціонального використання з фіксатором для внутрішньої передньої панелі
- Не можна поєднувати з DesignSide / TopSide

Планування / монтажні розміри



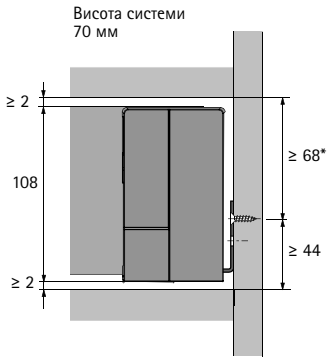

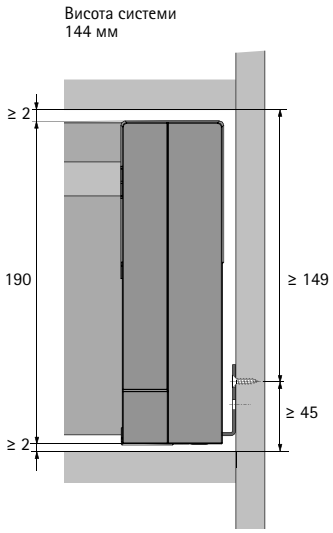

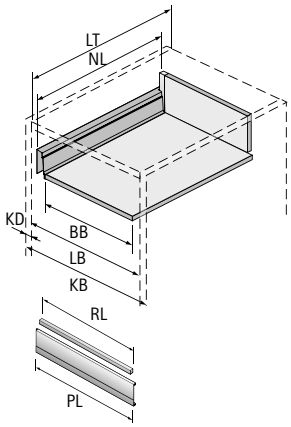

KB Ширина корпуса	PL Довжина профілю / Ширина передньої панелі
RL Довжина релінга	LB Чиста внутрішня ширина
NL Номінальна довжина	LT Чиста внутрішня глибина
KD Товщина матеріалу корпуса	EB Монтажна ширина

KD	16	18	19
EB	12,5	10,5	9,5
A	23	21	20

Розміри	мм
PL	LB - 2 x EB - 57,6
RL	LB - 2 x EB - 90,5
LT Внутрішня шухляда NL 260	NL + 28
LT Внутрішня шухляда > NL 260	NL + 24

Позиції для кріплення напрямних Quadro V6

Номінальна довжина мм	Відстань між отворами b1 мм
260	160
300	160
350	160
420	224
470	256
520	256

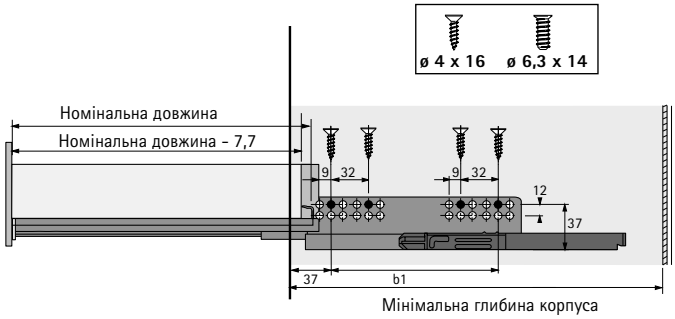

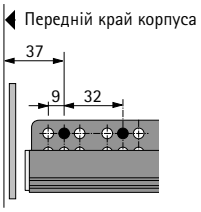

Примітка:
Щоб отримати додаткову інформацію, зверніться до розділу про напрямні шухляд.

13 Кріплення для передньої панелі

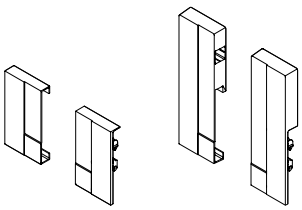

- Для поєднання з профілем для передньої панелі
- Пластик

Комплект містить:
- 1 кріплення передньої панелі, ліве та праве

Колір	**Арт. / номінальна висота мм**		Упаковка
	70	**144**	
сірий	**9 104 107**	**9 293 516**	1 пара
білий	**9 196 348**	**9 293 517**	1 пара
антрацит	**9 196 349**	**9 293 518**	1 пара

14 Алюмінієва передня панель

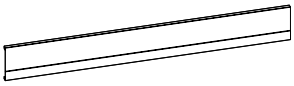

- Для нарізання в розмір
- Довжина 2000 мм
- Алюміній з порошковим покриттям

Колір	**Артикул**	Упаковка
срібло	**9 194 764**	1 шт
білий	**9 194 765**	1 шт
антрацит	**9 194 766**	1 шт

15 Релінг для передньої панелі

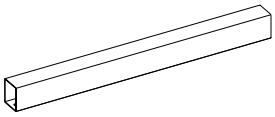

- Для нарізання в розмір
- Довжина 2000 мм
- Сталь з порошковим покриттям

Колір	**Артикул**	Упаковка
срібло	**9 194 614**	30 шт
білий	**9 194 615**	30 шт
антрацит	**9 194 616**	30 шт

16 Фіксатор

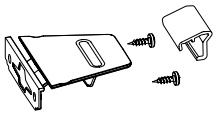

- Для прикручування
- Пластик

Комплект містить:
- 1 фіксатор
- 1 збільшувач висоти профілю
- Матеріали для кріплення

Колір системи	Колір	**Артикул**	Упаковка
сріблястий, білий	сірий	**9 235 838**	1 компл.
антрацит	антрацит	**9 235 837**	1 компл.

12 Передня панель для внутрішньої шухляди / внутрішнього короба



- **Доступний під замовлення**
- Для корпусів стандартної ширини
- З попередньо встановленими кріпленнями фасаду та релінгом
- Алюміній з порошковим покриттям

17 Стабілізатор передньої панелі

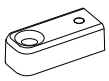

- Для стабілізації широких передніх панелей
- Рекомендується використовувати на корпусах шириною 600 мм і більше
- Пластик, білий

Артикул	Упаковка
9 117 782	100 шт

hettich.com/short/4a58b5



- Для передньої панелі товщиною від 10 мм
- Муфта для оптимального кріплення до м'яких матеріалів (МДФ поперечна міцність на розрив > 0,6 Н/мм^2, поперечна міцність ДСП > 0,45 Н/мм^2)
- Самонарізні шурупи для оптимальної фіксації у твердих матеріалах (наприклад, матеріал із твердою поверхнею, природний камінь, пластик, кераміка)
- Використання зі стандартними кріпленнями передньої панелі
- Спосіб кріплення має відповідати типу та якості матеріалу і перевірений на надійність кріплення

20 З'єднувач для бічного профілю шухляди

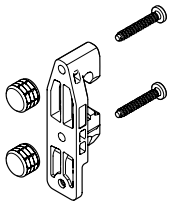

Комплект містить:
- 2 кріплення фасаду для шухляди
- 4 муфти, ø 10 x 8 мм
- 4 саморізи ø 3.5 x 22 мм

Артикул	Упаковка
9 268 143	1 компл.

21 З'єднувач для поздовжнього релінга

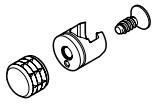

Комплект містить:
- 2 кріплення для поздовжнього релінга
- 2 муфт, ø 10 x 8 мм
- 2 саморізи ø 3.5 x 9.5 мм

Артикул	Упаковка
9 268 145	1 компл.

22 З'єднувач для DesignSide

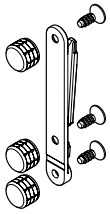

Комплект містить:
- 2 кріплення передньої панелі для DesignSide
- 6 муфт, ø 10 x 8 мм
- 6 саморізів ø 3.5 x 9.5 мм

Артикул	Упаковка
9 268 144	1 компл.

Інформація про монтаж

Плитний матеріал, МДФ

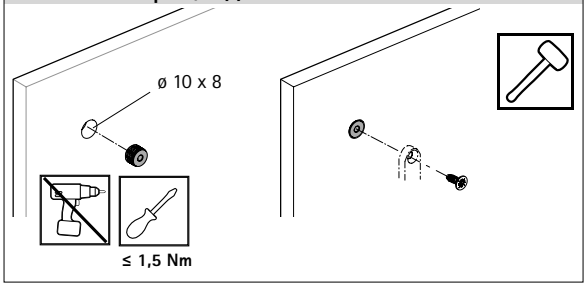

HPL, Тверді матеріали

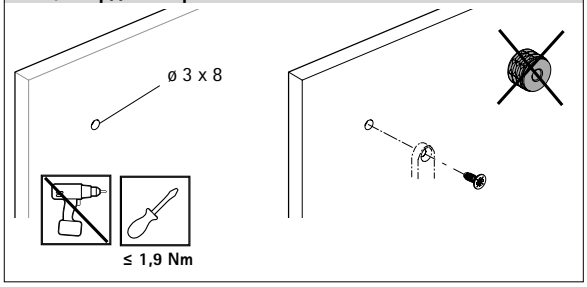

Спосіб кріплення має відповідати типу та якості матеріалу і перевірений на надійність кріплення.



- Для використання в шухлядах або внутрішніх шухлядах із поздовжнім релінгом
- Швидке оновлення дизайну - у будь-який час
- Самоклеючі профілі в стильному вигляді під метал або деревину
- Незмінні виробничі процеси

23 Декоративний профіль

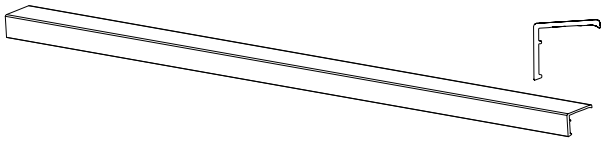

- За потреби можна вкоротити
- Довжина 611.5 мм
- Для наклеювання
- Пластик

Колір	**Артикул**	Упаковка
алюміній	**9 240 705**	10 шт
нержавіюча сталь	**9 240 706**	10 шт
хром	**9 240 704**	10 шт
декор дуб	**9 240 707**	10 шт
декор горіх	**9 240 708**	10 шт

Розміри для порізки

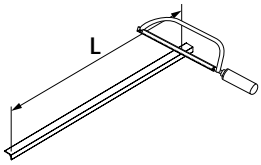

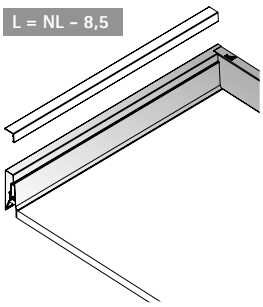

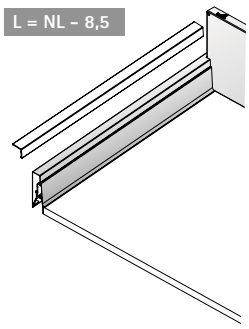

hettich.com/short/17a127



- Привабливі акценти за допомогою дизайнерських заглушок
- Швидке оновлення дизайну - у будь-який час

24 Декоративні заглушки

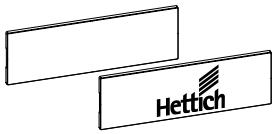

- Пластик покритий плівкою
- Заглушки з логотипом на замовлення доступні за запитом

Колір системи	Покриття	**Артикул**	Упаковка
срібло	під хром з логотипом Hettich	**9 194 652**	300 шт
срібло	хром	**9 194 649**	300 шт
білий	під хром з логотипом Hettich	**9 194 653**	300 шт
білий	хром	**9 194 650**	300 шт
антрацит	під нержавіючу сталь з логотипом Hettich	**9 194 656**	300 шт
антрацит	нержавіюча сталь	**9 194 655**	300 шт

hettich.com/short/93e90e



- Додайте привабливих акцентів за допомогою DesignSides з будь-яких вибраних матеріалів
- Гнучкість дизайну та зовнішнього вигляду
- Для номінальної висоти 144 мм / 176 мм

25 DesignSide адаптер

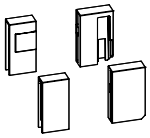

- Пластик

Комплект містить:
- 1 DesignSide адаптер передній, лівий і правий
- 1 DesignSide адаптер задній, лівий і правий
- 2 кріплення фасаду з розтискними муфтами
- Матеріали для кріплення

Колір	Арт. / номінальна висота мм		Упаковка
	144	176	
сірий	**9 196 317**	**9 196 320**	1 компл.
білий	**9 196 318**	**9 196 321**	1 компл.
темно сірий	**9 196 319**	**9 196 322**	1 компл.

26 Кріплення передньої панелі під DesignSide



- Для прикручування
- Пластик, білий

Артикул	Упаковка
9 098 724	80 шт

Розміри для виготовлення DesignSide з будь-яких обраних матеріалів

144 мм

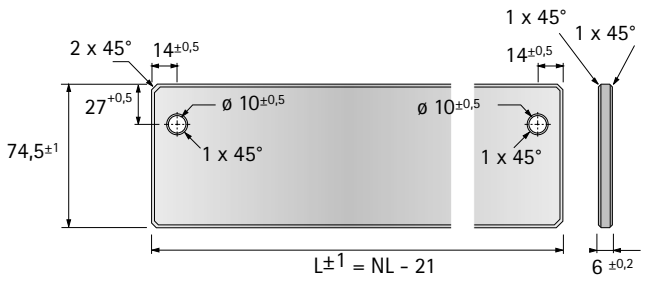

176 мм

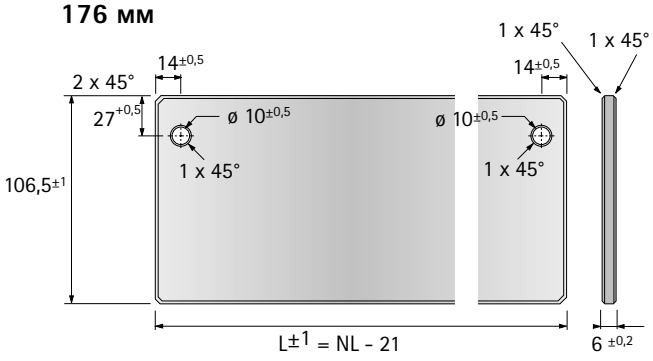

hettich.com/short/0741f2



- Додайте привабливих акцентів за допомогою TopSides з будь-яких вибраних матеріалів
- Гнучкість дизайну та зовнішнього вигляду
- Для номінальної висоти 144 мм / 176 мм

7 TopSide адаптер

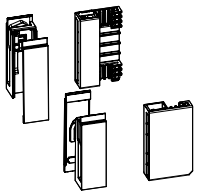

- Для монтажу 9 TopSide з металу, 8 TopSide зі скла або TopSide з будь-якого обраного матеріалу
- Пластик

Комплект містить:
- 1 адаптер передній, лівий і правий
- 1 адаптер задній, лівий і правий

Номінальна висота мм	Арт. / колір			Упаковка
	сірий	**білий**	**темно сірий**	
144	**9 194 657**	**9 194 658**	**9 194 659**	1 компл.
176	**9 194 660**	**9 194 661**	**9 194 662**	1 компл.

Розміри для виготовлення TopSide з будь-яких обраних матеріалів

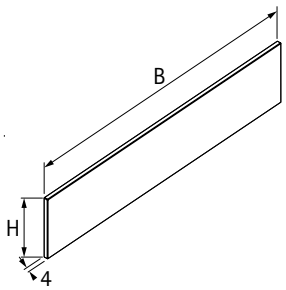

Номінальна довжина	B	H 144	H 176
260	245	57	89
300	285	57	89
350	335	57	89
420	405	57	89
470	455	57	89
520	505	57	89
620	605	57	89

hettich.com/short/c7f004

Варіанти задніх стінок

18 Алюмінієва задня панель

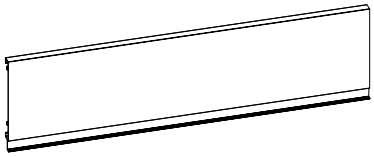

- Для нарізання в розмір
- Довжина 2000 мм
- Алюміній з порошковим покриттям
- Базова довжина (BL) = номінальна довжина (NL) - 3

Колір	Арт. / номінальна висота		Упаковка
	70	144	
срібло	**0 077 913**	**0 013 225**	1 шт
білий	**9 194 518**	**9 194 520**	1 шт
антрацит	**9 194 519**	**9 194 521**	1 шт

19 Сталева задня стінка

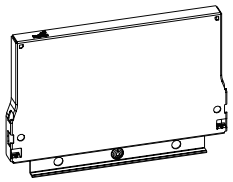

- **Доступність під замовлення**

- Для корпусів стандартної ширини
- Для номінальної висоти 54, 70, 144 та 176 мм
- Сталь з порошковим покриттям
- Базова довжина (BL) = номінальна довжина (NL) - 3

Бічний стабілізатор



- Рекомендується використовувати на корпусах шириною понад 800 мм
- Для номінальної довжини 260 - 620 мм
- Не можна використовувати з напрямними Quadro з Push to open

Комплект містить:
- 2 зубчасті рейки, пластик
- 1 вал для нарізання на потрібну довжину, макс. ширина корпусу 1200 мм, алюміній
- 2 зубчастих колеса, пластик
- 2 фіксатора, пластик
- 2 підшипника для вала, пластик

Артикул	Упаковка
9 079 333	1 компл.

Планування / монтажні розміри

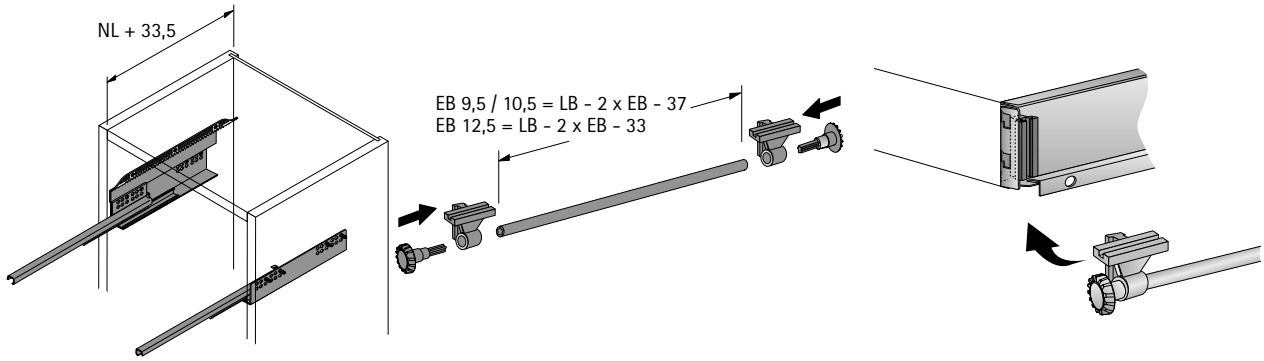

Пристосування EB для свердління для бічного стабілізатора InnoTech Atira

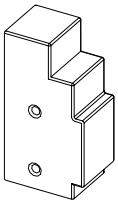

- Шаблон для свердління під кріплення бічного стабілізатора InnoTech Atira (арт. 9 079 333)
- Пластик, білий

Монтажна ширина мм	**Артикул**	Упаковка
9,5 / 10,5	**9 080 312**	1 шт
12,5	**9 080 311**	1 шт

VB 36 з кульковим штифтом

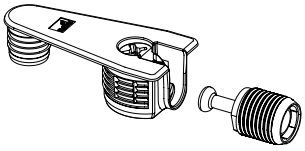

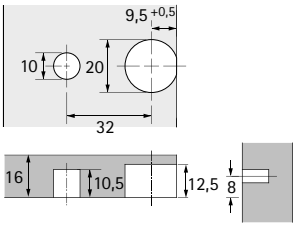

- Для стабілізації широких та/або високих передніх панелей
- Рекомендується для використання в корпусі шириною 600 мм і більше та / або висотою передньої панелі 450 мм і більше
- Регулювання висоти та бічне регулювання зберігається за умови встановленого переднього стабілізатора

Комплект містить:
- 1 з'єднувальний елемент VB 36, цинк литий під тиском, нікельований
- 1 кульковий штифт

Артикул	Упаковка
0 040 067	1 компл.

Передній кронштейн

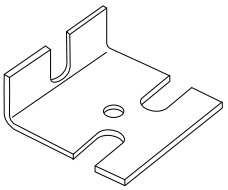

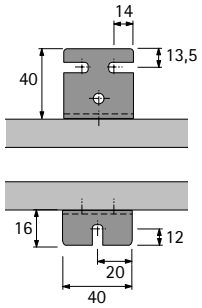

- Для стабілізації широких та/або високих передніх панелей
- Рекомендується для використання в корпусі шириною 600 мм і більше та / або висотою передньої панелі 450 мм і більше
- Для встановлення під шухляду / короб після регулювання передньої панелі

Комплект містить:
- 1 передній кронштейн, сталь хромована
- 3 спеціальні шурупи ø 5 x 14 мм
- 1 гвинт з круглою головкою, 4.0 ø x 12 мм

Артикул	Упаковка
9 079 232	1 компл.

Дистанційний профіль

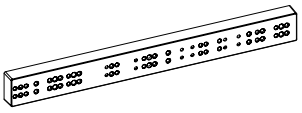

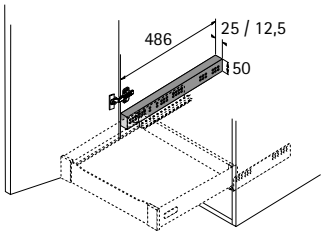

- Для компенсації виступу дверей / завіси при використанні внутрішніх шухляд
- Щоб охопити більший простір, кілька елементів можна скріпити разом
- Дистанційні профілі також можна використовувати для компенсації допуску
- Пластик, білий

Ширина x глибина x висота мм	Артикул	Упаковка
25 x 486 x 50	**0 013 952**	1 шт
12.5 x 486 x 50	**9 115 956**	1 шт

InnoTech Atira система шухляд з подвійним бічним профілем

New

- **Решітка CargoPlus для бічного профілю шухляди висотою 70 / 144 мм**
- **Аксесуари, Тримач тарілок для бічного профілю шухляди висотою 144 мм**

Решітка CargoPlus





Доступно для 3 різних зовнішніх ширин корпусу шафи 450 мм, 600 мм та 900 мм і двох різних глибин корпусу 470 мм та 520 мм, для товщини корпусу 16 мм, висота бічного профілю шухляди 70 / 144 мм.

Комплект містить:
- 4 застібки-кліпси
- 2 пластикових кріплення, сірий пластик
- Для зовнішнього використання ми рекомендуємо гвинти з нержавіючої сталі, арт. **9 338 474**

Ширина решітки в мм	Зовнішня ширина корпусу шафи в мм (для бічної панелі товщиною 16 мм)	**Арт. / Номінальна довжина**		Упаковка
		470 мм	**520 мм**	
312	450	**9 216 602**	**9 216 605**	1 шт
462	600	**9 216 603**	**9 216 606**	1 шт
762	900	**9 216 604**	**9 216 607**	1 шт

Тримач тарілок CargoPlus для ширини корпусу шафи 450 мм та 600 мм





- Може вмістити до 10 тарілок звичайного розміру (діаметр 250 мм) для ширини шафи 450 мм і 16 тарілок звичайного розміру (діаметр 250 мм) для ширини корпусу 600 мм
- Розміри:
  450 мм Ширина та 470 мм Глибина
  (312 ширина x 459 глибина x 135 мм висота)
  Горизонтальна поверхня за полицею для тарілок: глибина 210 мм
  450 мм Ширина та 520 мм Глибина
  (312 ширина x 509 глибина x 135 мм висота)
  Горизонтальна поверхня за полицею для тарілок: глибина 260 мм
  600 мм Ширина та 470 мм Глибина
  (462 ширина x 459 глибина x 135 мм висота)
  Горизонтальна поверхня за полицею для тарілок: глибина 210 мм
  600 мм Ширина та 520 мм Глибина
  (462 ширина x 509 глибина x 135 мм висота)
  Горизонтальна поверхня за полицею для тарілок: глибина 260 мм
- Рекомендована висота фасада ≥ 360 мм
- Будь ласка, замовляйте комплекти шухляд InnoTech Atira та напрямні окремо

Зовнішня ширина корпусу шафи в мм (для бічної панелі товщиною 16 мм)	**Арт. / Номінальна довжина**		Упаковка
	470 мм	**520 мм**	
450	**9 216 609**	**9 216 612**	1 шт
600	**9 216 615**	**9 216 618**	1 шт

Тримач тарілок CargoPlus для ширини корпусу шафи 900 мм





- Може вмістити до 16 тарілок звичайного розміру (діаметр 250 мм)
- **900 мм Ширина та 470 мм Глибина**
  (762 ширина x 459 глибина x 163 мм висота)
  Горизонтальна поверхня за полицею для тарілок: глибина 210 мм
  900 мм Ширина та 520 мм Глибина
  (762 ширина x 509 глибина x 163 мм висота)
  Горизонтальна поверхня за полицею для тарілок: глибина 260 мм
- Рекомендована висота фасада ≥ 360 мм
- Будь ласка, замовляйте комплекти шухляд InnoTech Atira та напрямні окремо

Зовнішня ширина корпусу шафи в мм (для бічної панелі товщиною 16 мм)	**Арт. / Номінальна довжина**		Упаковка
	470 мм	**520 мм**	
900	**9 216 620**	**9 216 621**	1 шт

Додатково

- **Нержавіюча сталь хромована SS 201**
- **Підходить для зовнішнього використання відповідно до DIN EN 1670, class 3**
- **Для зовнішнього використання ми рекомендуємо гвинти з нержавіючої сталі.**

New

Гвинти для ДСП, кругла головка - для решітки CargoPlus для системи шухляд InnoTech Atira



- Гвинт для кріплення задньої панелі та дротяної полиці CargoPlus, висота бічного профілю шухляди 70 мм
- Самонарізний
- Гвинт Pozidrive
- Нержавіюча сталь

Розміри мм	Артикул	Упаковка
ø 3,5 x 12	9 338 474	200 шт

- Гвинт для кріплення задньої панелі, висота бічного профілю шухляди 70 мм
- Самонарізний
- Гвинт Pozidrive
- Нержавіюча сталь

Розміри мм	Артикул	Упаковка
ø 3.5 x 20	9 338 475	200 шт

Шурупи для ДСП, потайна головка - для системи шухляд InnoTech Atira



- Гвинт для кріплення передньої панелі до бічного профілю шухляди
- Потайна головка
- Гвинт Pozidrive
- Нержавіюча сталь

Розміри мм	Артикул	Упаковка
ø 3.5 x 25	9 338 476	200 шт

- Гвинт для кріплення задньої панелі / від ширини корпусу 600 мм
- Потайна головка
- Гвинт Pozidrive
- Нержавіюча сталь

Розміри мм	Артикул	Упаковка
ø 3,5 x 30	9 338 477	200 шт

Гвинти для ДСП з потайною головкою - для системи Quadro Compact, завісів Veosys і монтажних планок



- Потайна головка
- Гвинт Pozidrive
- Нержавіюча сталь

Розміри мм	Артикул	Упаковка
ø 4 x 16	9 338 501	200 шт

Шурупи для ДСП, кругла головка - для систем збору відходів для InnoTech Atira Pull, поворотного механізму ComfortSpin



- Самонарізний
- Гвинт Pozidrive
- Нержавіюча сталь

Розміри мм	Артикул	Упаковка
ø 4 x 12	9 338 472	200 шт
ø 4 x 16	9 338 473	200 шт

Гвинти прямого кріплення

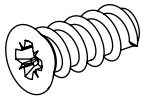

- Потайна головка
- Гвинт Pozidrive
- Сталь

Розміри мм	Покриття	**Артикул**	Упаковка
ø 6.3 x 14	оцинкований	**0 051 265**	200 шт

Шурупи для ДСП, потайна головка

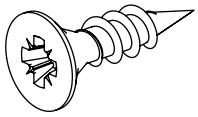

- Потайна головка
- Гвинт Pozidrive
- Сталь

Розміри мм	Покриття	**Артикул**	Упаковка
ø 4 x 16	нікельований	**0 010 085**	200 шт

Шурупи для ДСП, кругла головка

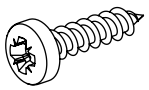

- Самонарізний
- Гвинт Pozidrive
- Сталь

Розміри мм	Покриття	**Артикул**	Упаковка
ø 3.5 x 12	оцинкований	**0 045 167**	200 шт
ø 3.5 x 20	оцинкований	**0 045 168**	200 шт

New



Привабливі зовні. Розумні всередині.
Рішення організацій інтер'єру для систем висувних шухляд AvanTech YOU, ArciTech і InnoTech Atira миттєво створюють чудовий та охайний вигляд у всіх частинах дому та в будь-якому куточку життя. Весь вміст, що радує око, легко та безпечно зберігається завдяки стриманій елегантності та інтелектуальним деталям.



Відповідність потребам та ідеальна координація:
Інтелектуальні рішення для всіх рівнів якості. Вставки з пластику, металу або дерева забезпечують місце для всього, що має бути під рукою.



Універсальність для індивідуальних потреб:
Місця для зберігання особистих речей можуть бути логічно структуровані та організовані відповідно до індивідуальних потреб.



Практична та зручна організація:
Практичні деталі та розумні функції полегшують користування, підвищуючи зручність для користувача.



Модульні та акуратні:
Ідеальна організація лише з кількома елементами.

Короткий опис внутрішніх організацій, що підходить для конкретних систем шухляд



Внутрішня організація	Опис	Система шухляд / висота бічного профілю шухляди мм															
		AvanTech YOU					ArciTech							InnoTech Atira			
		77	101	139	187	251	78	94	126	186	218	250	282	54	70	144	176
OrgaTray 740	Лоток для столових приборів повної ширини та глибини, пластик		x	x	x	x											
OrgaTray 440	Лоток для столових приборів повної ширини та глибини, пластик							x	x	x	x	x	x		x	x	x
OrgaTray 420	Лоток для столових приборів повної ширини та глибини, пластик							x		x	x	x	x				
OrgaTray 480	Лоток для столових приборів повної ширини та глибини, пластик														x	x	x
OrgaTray 570	Лоток для столових приборів повної ширини та глибини, пластик							x		x	x	x	x				
OrgaTray 590	Лоток для столових приборів повної ширини та глибини, пластик														x	x	x
OrgaTray 470	Модульний лоток для столових приборів, пластик		x	x	x	x	x	x	x	x	x	x	x				
OrgaTray 490	Модульний лоток для столових приборів, пластик													x	x	x	x
OrgaTray 630	Модульний лоток для столових приборів, метал	x	x	x	x	x	x	x	x	x	x	x	x	x	x	x	x
OrgaTray 270	Модульна інтер'єрна система організації з деревини	x	x	x	x	x	x	x	x	x	x	x	x	x	x	x	x
OrgaStripe	Індивідуальна система перегородок		x	x	x	x	x	x	x	x	x	x	x	x	x	x	x
OrgaStore 270	Модульна інтер'єрна система організації з деревини				x	x				x	x	x	x			x	x
OrgaStore 400*	Універсальна система поперечних релінгів									x	x	x	x				
OrgaStore 410*	Універсальна система поперечних релінгів															x	x
OrgaStore 810	Алюмінієва профільна система									x	x	x	x				
OrgaStore 820	Алюмінієва профільна система															x	x
OrgaStore 830	Алюмінієва профільна система				x	x											
OrgaTray 510	Лоток для U-подібного вирізу	x	x	x	x	x	x	x	x	x	x	x	x	x	x	x	x
Banio	Система лотків для U-подібних вирізів			x	x	x		x	x	x	x	x	x		x	x	x
U-подібне обриштування	Обриштування для U-подібних вирізів			x	x	x		x	x	x	x	x	x		x	x	x

*Можна використовувати лише в коробах та внутрішніх коробах з релінгами



OrgaTray 740
AvanTech YOU
590



OrgaTray 440 / 420 / 480
можна обрізати по довжині / ArciTech / InnoTech Atira
591 - 592



OrgaTray 570 / 590
ArciTech / InnoTech Atira
596 - 597



OrgaTray 470 / 490
ArciTech / InnoTech Atira
598 - 599



OrgaTray 630
AvanTech YOU / ArciTech / InnoTech Atira
600



OrgaTray 270
AvanTech YOU / ArciTech / InnoTech Atira
601 - 605



OrgaStripe
для усіх систем
606



OrgaStore 400 / 410
ArciTech / InnoTech Atira
607 - 610



OrgaStore 810 / 820 / 830
AvanTech YOU / ArciTech / InnoTech Atira
611 - 615



OrgaStore 270
AvanTech YOU / ArciTech / InnoTech Atira
616

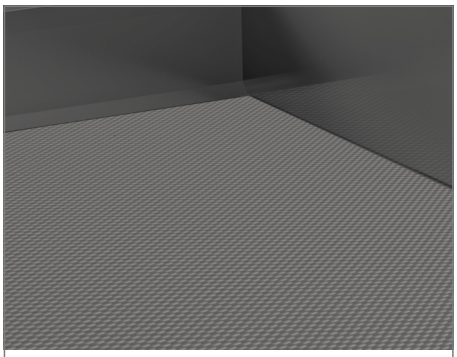

Аксесуари
Протиковзкі килимки / торцевий профіль
617



OrgaTray 510
для вирізу у дні
618



Banio
для вирізу у дні
619



Металеве обриштування
для вирізу у дні
620



- Пластиковий лоток для столових приборів
- Підходить для використання з системою шухляд AvanTech YOU з висотою бічного профілю шухляди 101 мм
- Для корпусів стандартної ширини
- Оптимізовано для корпусу товщиною 16 мм
- Лоток для столових приборів передбачає підрізання для корпусу шафи товщиною > 16 мм. Використовувати з торцевим профілем, рекомендованим для корпусу товщиною < 16 мм
- Висота 45 мм

OrgaTray 740

Ширина корпусу мм	**Арт. / Колір / Номінальна довжина мм**								
	срібло			**білий**			**антрацит**		
	450	**500**	**550**	**450**	**500**	**550**	**450**	**500**	**550**
300	**9 302 706**	**9 302 715**	**9 302 724**	**9 302 733**	**9 302 742**	**9 302 751**	**9 302 760**	**9 302 769**	**9 302 778**
400	**9 302 707**	**9 302 716**	**9 302 725**	**9 302 734**	**9 302 743**	**9 302 752**	**9 302 761**	**9 302 770**	**9 302 779**
450	**9 302 708**	**9 302 717**	**9 302 726**	**9 302 735**	**9 302 744**	**9 302 753**	**9 302 762**	**9 302 771**	**9 302 780**
500	**9 302 709**	**9 302 718**	**9 302 727**	**9 302 736**	**9 302 745**	**9 302 754**	**9 302 763**	**9 302 772**	**9 302 781**
600	**9 302 710**	**9 302 719**	**9 302 728**	**9 302 737**	**9 302 746**	**9 302 755**	**9 302 764**	**9 302 773**	**9 302 782**
800	**9 302 711**	**9 302 720**	**9 302 729**	**9 302 738**	**9 302 747**	**9 302 756**	**9 302 765**	**9 302 774**	**9 302 783**
900	**9 302 712**	**9 302 721**	**9 302 730**	**9 302 739**	**9 302 748**	**9 302 757**	**9 302 766**	**9 302 775**	**9 302 784**
1000	**9 302 713**	**9 302 722**	**9 302 731**	**9 302 740**	**9 302 749**	**9 302 758**	**9 302 767**	**9 302 776**	**9 302 785**
1200	**9 302 714**	**9 302 723**	**9 302 732**	**9 302 741**	**9 302 750**	**9 302 759**	**9 302 768**	**9 302 777**	**9 302 786**

Розподільник

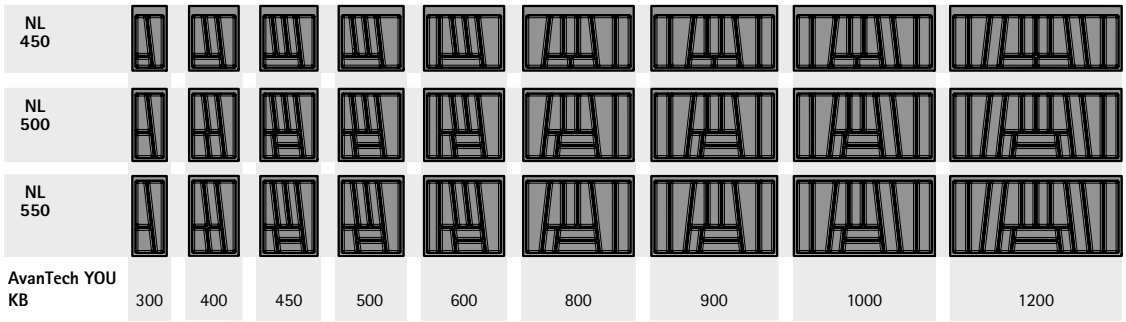

NL = Номінальна довжина **KB = Ширина корпуса**

Додатково

Торцевий профіль	617

www.hettich.com/short/c11df2



- Універсальний пластиковий лоток для столових приборів
- Підходить для використання з ArciTech з висотою бічного профілю шухляди 94 мм або з InnoTech Atira з висотою бічного профілю шухляди 70 мм
- Висота 55 мм
- Як опції можна додати підставку для ножів та підставку для спецій

OrgaTray 440, сріблястий

Ширина мм	Артикул / глибина мм		
	380 – 440	441 – 520	581 – 620
175 - 200	9 194 917	9 194 930	
201 - 250	9 194 918	9 194 931	
251 - 300	9 194 919	9 194 932	
301 - 350	9 194 920	9 194 933	
351 - 400	9 194 921	9 194 934	
401 - 450	9 194 922	9 194 935	
451 - 500	9 194 923	9 194 936	
501 - 600	9 194 924	9 194 937	9 194 943
601 - 700	9 194 925	9 194 938	9 202 776
701 - 800	9 194 926	9 194 939	9 194 944
801 - 900	9 194 927	9 194 940	9 194 945
901 - 1000	9 194 928	9 194 941	9 194 946
1091 - 1150	9 194 929	9 194 942	

OrgaTray 440, білий

Ширина мм	Артикул / глибина мм		
	380 – 440	441 – 520	581 – 620
175 - 200	9 194 948	9 194 961	
201 - 250	9 194 949	9 194 962	
251 - 300	9 194 950	9 194 963	
301 - 350	9 194 951	9 194 964	
351 - 400	9 194 952	9 194 965	
401 - 450	9 194 953	9 194 966	
451 - 500	9 194 954	9 194 967	
501 - 600	9 194 955	9 194 968	9 194 974
601 - 700	9 194 956	9 194 969	9 202 777
701 - 800	9 194 957	9 194 970	9 194 975
801 - 900	9 194 958	9 194 971	9 194 976
901 - 1000	9 194 959	9 194 972	9 194 977
1091 - 1150	9 194 960	9 194 973	

OrgaTray 440, антрацит

Ширина мм	Артикул / глибина мм		
	380 - 440	**441 - 520**	**581 - 620**
175 - 200	**9 194 979**	**9 194 992**	
201 - 250	**9 194 980**	**9 194 993**	
251 - 300	**9 194 981**	**9 194 994**	
301 - 350	**9 194 982**	**9 194 995**	
351 - 400	**9 194 983**	**9 194 996**	
401 - 450	**9 194 984**	**9 194 997**	
451 - 500	**9 194 985**	**9 194 998**	
501 - 600	**9 194 986**	**9 194 999**	**9 195 005**
601 - 700	**9 194 987**	**9 195 000**	**9 202 813**
701 - 800	**9 194 988**	**9 195 001**	**9 195 006**
801 - 900	**9 194 989**	**9 195 002**	**9 195 007**
901 - 1000	**9 194 990**	**9 195 003**	**9 195 008**
1091 - 1150	**9 194 991**	**9 195 004**	

Розподільник

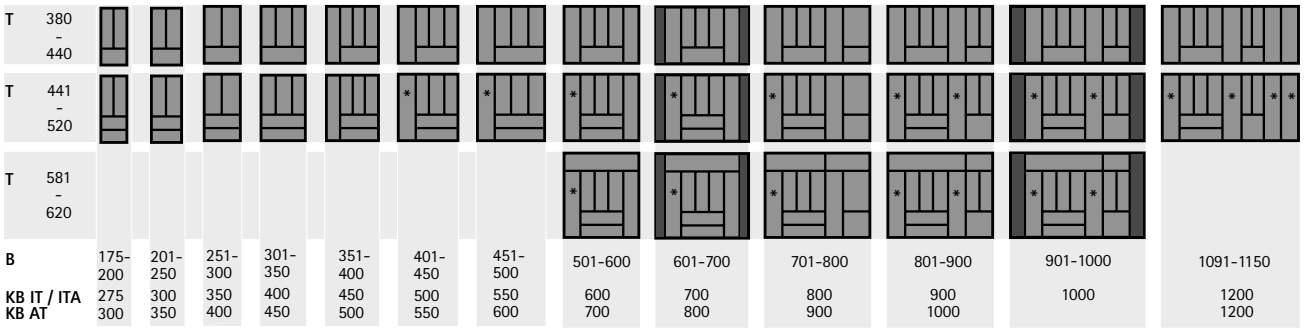

IT / ITA = InnoTech / InnoTech Atira
AT = ArciTech

*** = ножі та підставка для спецій можуть бути включені**

T = Глибина **B = Ширина** **KB = Ширина корпуса**

Додатково

- Тримач для ножів та підставка для спецій 595
- Торцевий профіль 617

hettich.com/short/7c8e1b

- **Для системи шухляд ArciTech**
- **OrgaTray 420**

New



- Пластиковий лоток для столових приборів
- Можна використовувати з системою шухляд ArciTech з висотою бічного профілю шухляди 94 мм
- Адаптовано до стандартної ширини корпусу
- Висота 55 мм
- Як опції можна додати підставку для ножів та підставку для спецій

OrgaTray 420

Ширина корпусу мм	Арт. / Колір / Номінальна довжина мм					
	срібло		білий		антрацит	
	450	500	450	500	450	500
300		9 135 560		9 135 614		
400		9 135 574		9 135 615	9 189 248	9 189 259
450	9 135 120	9 135 575		9 135 616		
500	9 135 121	9 135 577		9 135 617		
600	9 135 124	9 135 580	9 135 131	9 135 619	9 189 252	9 189 263
900	9 135 125	9 135 592	9 135 132	9 135 620	9 189 254	9 189 265

Розподільник

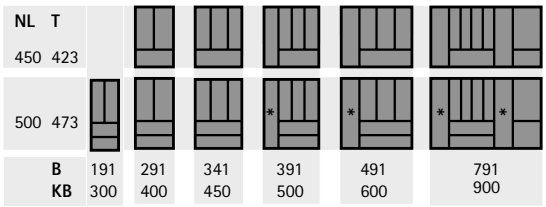

NL = Номінальна довжина T = Глибина B = Ширина KB = Ширина корпуса

*** = ножі та підставка для спецій можуть бути включені**

Додатково

Тримач для ножів та підставка для спецій	595
Торцевий профіль	617

hettich.com/short/e94ed8



- Пластиковий лоток для столових приборів
- Підходить для використання з InnoTech Atira з висотою бічного профілю шухляди 70 мм
- Адаптовано до стандартної ширини корпусу
- Номінальна довжина 470 мм, висота 55 мм
- Як опції можна додати підставку для ножів та підставку для спецій

OrgaTray 480

Ширина корпусу мм	Арт. / колір		
	срібло	білий	антрацит
400	**9 202 814**		**9 202 824**
500	**9 202 815**	**9 202 820**	**9 202 835**
550			**9 202 836**
600	**9 202 817**	**9 202 822**	**9 202 837**
900	**9 202 818**	**9 202 823**	**9 202 838**

Розподільник

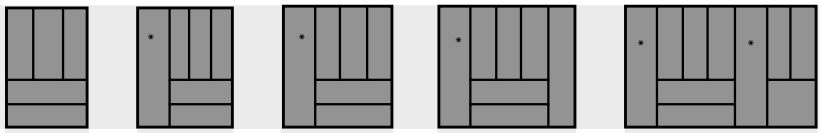

B	306	406	456	506	806
KB	400	500	550	600	900

NL = Номінальна довжина T = Глибина B = Ширина KB = Ширина корпуса

*** = ножі та підставка для спецій можуть бути включені**

Додатково

- Тримач для ножів та підставка для спецій 595
- Торцевий профіль 617

hettich.com/short/2f99ba

Тримач для ножів та підставка для спецій

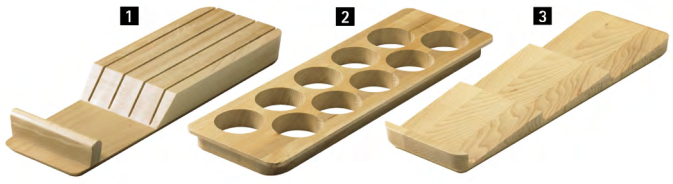

- Для OrgaTray 440, 420 та 480
- Підходить для лотків для столових приборів шириною > 400 мм
- Можна використовувати для номінальної довжини 470 мм або 500 мм і більше
- Бук, лакований

Найменування	**Артикул**	Упаковка
1 Тримач для ножів	**0 074 430**	1 шт
2 Підставка для спецій, вертикальна ø 53 мм	**0 044 934**	1 шт
3 Підставка для спецій, горизонтальна	**9 079 207**	1 шт

hettich.com/short/2f99ba



- Пластиковий лоток для столових приборів
- З розподілювачами для індивідуальної організації відділень
- Опціонально доступні додаткові розподілювачі
- Можна використовувати з системою шухляд ArciTech
- Адаптовано до стандартної ширини корпусу
- Номінальна довжина 400 мм може бути досягнута шляхом підрізання номінальної довжини 450 мм
- Для висоти бічного профілю шухляди 94 мм

OrgaTray 570

Ширина корпусу мм	Арт. / Колір / Номінальна довжина мм					
	срібло		білий		антрацит	
	450	500	450	500	450	500
300		9 134 975		9 135 013	9 183 317	9 183 326
350		9 134 976		9 135 014		9 183 327
400	9 183 283	9 134 977	9 183 291	9 135 015	9 183 318	9 183 328
450		9 134 979		9 135 016	9 183 319	9 183 329
500	9 183 285	9 134 980	9 183 293	9 135 017	9 183 320	9 183 330
550		9 134 991		9 135 018	9 183 321	9 183 331
600	9 183 287	9 134 992	9 183 295	9 135 019	9 183 323	9 183 332
800	9 183 288	9 134 993	9 183 296	9 135 020	9 183 324	9 183 333
900	9 186 077	9 134 994	9 186 078	9 135 031	9 186 080	9 183 334
1000	9 183 289	9 134 995	9 183 297	9 135 032	9 183 325	9 183 335

Розподільник

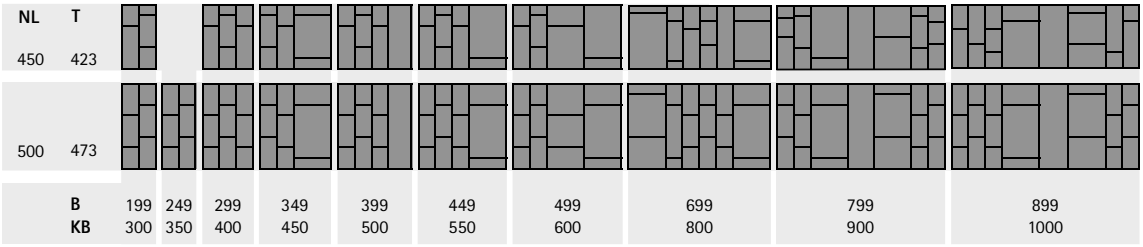

NL = Номінальна довжина T = Глибина B = Ширина KB = Ширина корпуса

Додатково

Торцевий профіль	617

hettich.com/short/639894



- Пластиковий лоток для столових приборів
- 3 розподілювачами для індивідуальної організації відділень
- Опціонально доступні додаткові розподілювачі
- Підходить для використання з системою шухляд InnoTech Atira
- Адаптовано до стандартної ширини корпусу
- Для висоти бічного профілю шухляди 70 мм

OrgaTray 590

Ширина корпусу мм	Арт. / Колір / Номінальна довжина мм					
	срібло		білий		антрацит	
	420	470	420	470	420	470
300		9 194 886		9 194 897		9 194 908
400		9 194 887		9 194 898		9 194 909
450		9 194 888		9 194 899		9 194 910
500	9 194 884	9 194 889	9 194 895	9 194 900	9 194 906	9 194 911
550		9 194 890		9 194 901		9 194 912
600	9 194 885	9 194 891	9 194 896	9 194 902	9 194 907	9 194 913
800		9 194 892		9 194 903		9 194 914
900		9 194 893		9 194 904		9 194 915
1000		9 194 894		9 194 905		9 194 916

Розподільник

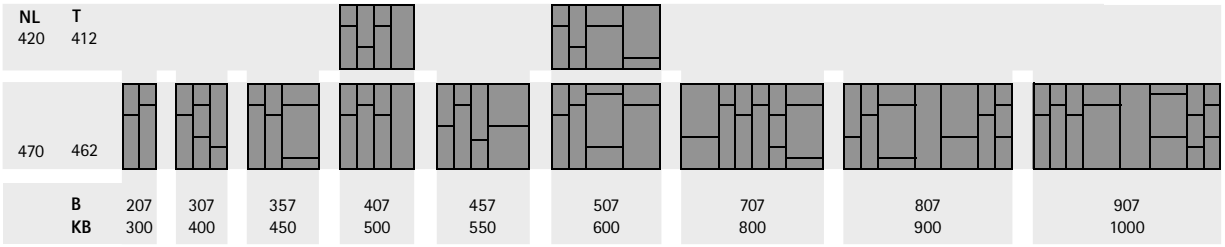

NL = Номінальна довжина **T = Глибина** **B = Ширина** **KB = Ширина корпуса**

Додатково

Торцевий профіль	617

hettich.com/short/5c633a



- Пластиковий лоток для столових приборів
- Змінна ширина, може бути встановлений від ширини корпусу 400 мм для AvanTech YOU або 450 мм для ArciTech
- Можна встановити два, в корпус шириною 800 мм і більше
- Висота 49 мм
- Рекомендується використовувати килимок проти ковзання

OrgaTray 470

Номінальна довжина мм	Артикул / Колір			Упаковка
	срібло	білий	антрацит	
500	**9 207 220**	**9 207 224**	**9 207 227**	1 шт
550	**9 207 222**	**9 207 226**	**9 207 238**	1 шт

Розподільник

NL	T
500	473



B
324

NL	T
550	523

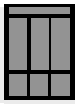

324

NL = Номінальна довжина **T = Глибина** **B = Ширина**

Додатково

Килимок проти ковзання	617

hettich.com/short/13b753



- Пластиковий лоток для столових приборів
- Змінна ширина, може бути встановлений від ширини корпусу 450 мм
- Можна встановити в корпус шириною 800 мм і більше
- Висота 49 мм
- Рекомендується використовувати килимок проти ковзання

OrgaTray 490

Номінальна довжина мм	Артикул / Колір			Упаковка
	срібло	білий	антрацит	
470	**9 207 241**	**9 207 243**	**9 207 246**	1 шт
520	**9 207 242**	**9 207 245**	**9 207 247**	1 шт

Розподільник

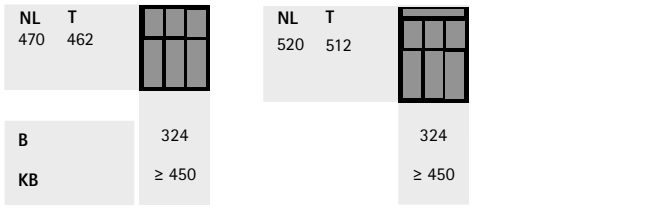

NL = Номінальна довжина **T = Глибина** **B = Ширина** **KB = Ширина корпуса**

Додатково

Килимок проти ковзання	617

hettich.com/short/441914



- Лоток для столових приборів
- Ширина 270 мм, висота 43 мм
- Підходить для корпусу шириною 400 мм і більше
- Можна поєднувати з OrgaTray 270
- Рекомендується використовувати килимок проти ковзання
- Сталь з порошковим покриттям

OrgaTray 630

Номінальна довжина мм	**Артикул / Колір**			Упаковка
	срібло	**білий**	**антрацит**	
450	**9 278 315**	**9 278 331**	**9 278 318**	1 шт
470	**9 288 441**	**9 288 443**	**9 288 442**	1 шт
500	**9 278 316**	**9 278 332**	**9 278 319**	1 шт
550	**9 278 317**	**9 278 333**	**9 278 320**	1 шт

Розподільник

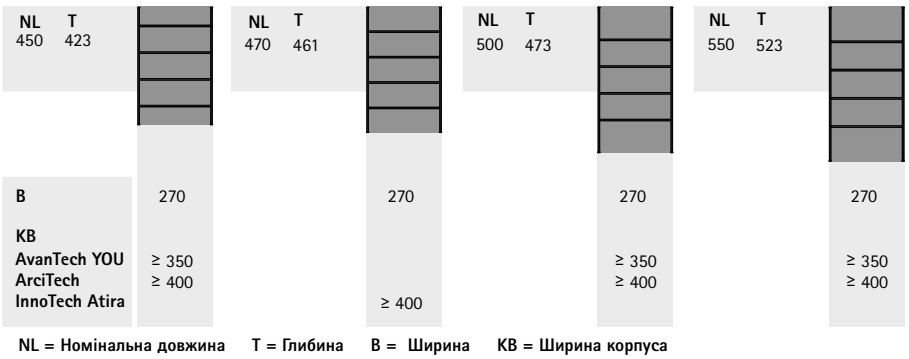

NL = Номінальна довжина **T = Глибина** **B = Ширина** **KB = Ширина корпуса**

Додатково

OrgaTray 270	601 - 605
Килимок проти ковзання	617

hettich.com/short/144ee6



- Модульна інтер'єрна система організації з деревини
- Підходить до всіх кольорів бічних профілів шухляд Hettich
- Змінна ширина шляхом комбінування окремих елементів
- Номінальна довжина більше 470 мм або 550 мм може бути реалізована за допомогою відповідної компенсації довжини
- Відповідні комбінації лотків можна вибрати для номінальної довжини менше 450 мм або 470 мм
- Можна використовувати з OrgaStore 270 та OrgaTray 630
- Рекомендується використовувати килимок проти ковзання
- Бук, антрацит лакований

OrgaTray 270, лоток для столових приборів

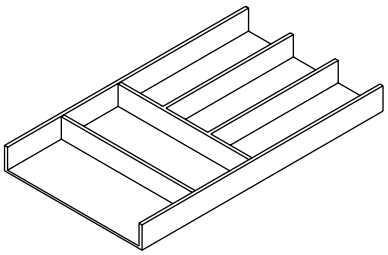

- Розміри: Ш 270 x В 43 мм

Застосування	Номінальна довжина мм	**Артикул**	Упаковка
AvanTech YOU, ArciTech, InnoTech Atira	450	**9 278 291**	1 шт
AvanTech YOU, ArciTech	500	**9 278 292**	1 шт
InnoTech Atira	470	**9 278 303**	1 шт

OrgaTray 270, багатофункціональний вкладиш

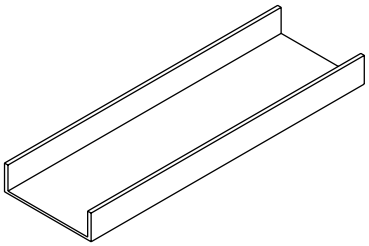

- Розміри: Ш 150 x В 43 мм

Застосування	Номінальна довжина мм	**Артикул**	Упаковка
AvanTech YOU, ArciTech, InnoTech Atira	450	**9 278 293**	1 шт
AvanTech YOU, ArciTech	500	**9 278 294**	1 шт
InnoTech Atira	470	**9 278 304**	1 шт

Додатково

- OrgaTray 630 600
- OrgaStore 270 616
- Килимок проти ковзання 617

hettich.com/short/4b3ac1

OrgaTray 270, лоток

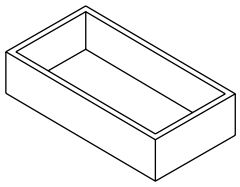

- Для номінальної довжини 450, 500 і 470 мм, можна розмістити 4 лотки, один за одним у шухляді. Мінімальна ширина корпусу становить 400 мм (AvanTech YOU) або 450 мм (ArciTech та InnoTech Atira)
- Лотки довжиною 105.5 мм для використання з номінальною довжиною 450 мм
- Лотки довжиною 118 мм для використання з номінальною довжиною 500 мм
- Лотки довжиною 115.5 мм для використання з номінальною довжиною 470 мм
- Майже всі інші розміри шухляд можна охопити комбінуванням розмірів лотків

Довжина мм	Ширина мм	**Артикул**	Упаковка
105,5	300	**9 278 302**	1 шт
118	300	**9 278 301**	1 шт
115,5	300	**9 278 308**	1 шт
80	135,5	**9 316 553**	1 шт
160	135,5	**9 316 554**	1 шт

OrgaTray 270 розподільник для лотків

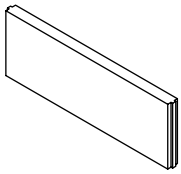

- Для встановлення в лотки OrgaTray 270
- Необхідна ширина розподілювача: довжина сторони лотка - 12 мм
- Розподілювач шириною 93.5 мм підходить для лотка довжиною 105.5 мм
- Розподілювач шириною 106 мм підходить для лотка довжиною 118 мм
- Розподілювач шириною 103.5 мм підходить для лотка довжиною 115.5 мм
- Розподілювач шириною 123.5 мм підходить для лотка довжиною 135.5 мм

Комплект містить:
- 2 розподілювачі

Ширина мм	**Артикул**	Упаковка
93,5	**9 316 560**	1 компл.
106	**9 316 558**	1 компл.
103,5	**9 316 559**	1 компл.
123,5	**9 316 557**	1 компл.

OrgaTray 270, поперечний розподільник

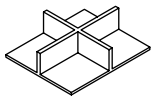

- Для вставки в лоток OrgaTray 270, Ш 135.5 x Д 160 мм (арт. 9 316 554)
- Розміри: Ш 122.5 x В 38 x Д 147 мм

Артикул	Упаковка
9 316 555	1 шт

Додатково

- OrgaTray 630 600
- OrgaStore 270 616
- Килимок проти ковзання 617

hettich.com/short/4b3ac1

OrgaTray 270, тримач для ножів, комплект

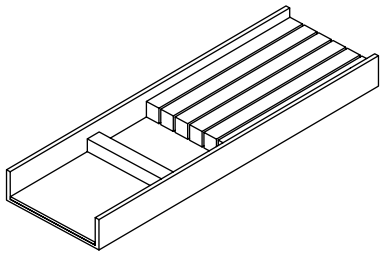

- Розміри: Ш 150 x В 43 мм

Комплект містить:
- Тримач для ножів
- Багатофункціональний вкладиш

Застосування	Номінальна довжина мм	**Артикул**	Упаковка
AvanTech YOU, ArciTech, InnoTech Atira	450	**9 283 423**	1 компл.
AvanTech YOU, ArciTech	500	**9 283 426**	1 компл.
InnoTech Atira	470	**9 308 347**	1 компл.

OrgaTray 270, комплект тримачів для фольги/плівки

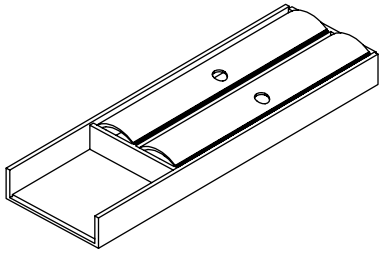

- Розміри: Ш 150 x В 43 мм

Комплект містить:
- Тримач для рулонів
- Багатофункціональний вкладиш

Застосування	Номінальна довжина мм	**Артикул**	Упаковка
AvanTech YOU, ArciTech, InnoTech Atira	450	**9 283 424**	1 компл.
AvanTech YOU, ArciTech	500	**9 283 413**	1 компл.
InnoTech Atira	470	**9 308 346**	1 компл.

OrgaTray 270, комплект підставок для спецій

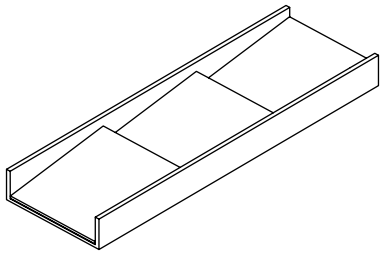

- Розміри: Ш 150 x В 43 мм

Комплект містить:
- Підставка для спецій
- Багатофункціональний вкладиш

Застосування	Номінальна довжина мм	**Артикул**	Упаковка
AvanTech YOU, ArciTech, InnoTech Atira	450	**9 283 425**	1 компл.
AvanTech YOU, ArciTech	500	**9 283 414**	1 компл.
InnoTech Atira	470	**9 308 348**	1 компл.

Додатково

- OrgaTray 630 600
- OrgaStore 270 616
- Килимок проти ковзання 617

hettich.com/short/4b3ac1

OrgaTray 270, повздовжній наповнювач

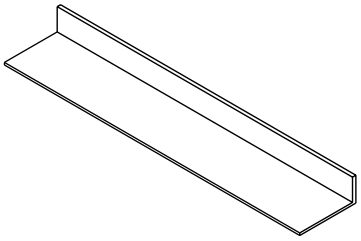

- L 100 мм компенсація довжини у поєднанні з елементами OrgaTray 270 для номінальної довжини 450 мм підходить для висувних шухляд з номінальною довжиною 550 мм
- L 100 мм компенсація довжини у поєднанні з елементами OrgaTray 270 для номінальної довжини 500 мм підходить для висувних шухляд з номінальною довжиною 600 мм
- L 89 мм компенсація довжини у поєднанні з елементами OrgaTray 270 для номінальної довжини 450 мм підходить для висувних шухляд з номінальною довжиною 520 мм

Довжина мм	Ширина мм	**Артикул**	Упаковка
100	526	**9 278 313**	1 шт
100	1126	**9 279 203**	1 шт
89	526	**9 278 314**	1 шт

OrgaTray 270, з'єднувальний елемент

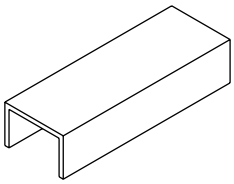

- Для при'єднання органайзера для столових приборів, багатофункціональної вставки та лотка
- Алюміній, анодований
- Розміри: Ш 14 x В 9 x Д 40 мм

Комплект містить:
- 4 з'єднувальні елементи

Додатково:
Розміри: Ш 14 x В 9 x Д 40 мм

Артикул	Упаковка
9 278 312	1 компл.

Додатково

OrgaTray 630	600
OrgaStore 270	616
Килимок проти ковзання	617

hettich.com/short/4b3ac1

Комбінація з лотками OrgaTray 270 для кожної номінальної довжини шухляди AvanTech YOU / ArciTech

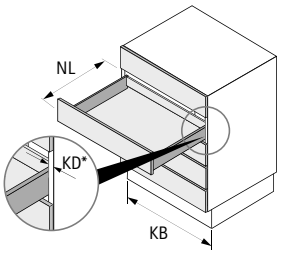

KB
AvanTech YOU* ≥ 250 ≥ 300 | ≥ 250 ≥ 300 | ≥ 400 ≥ 450 | ≥ 400 ≥ 450 | ≥ 400 ≥ 450
ArciTech

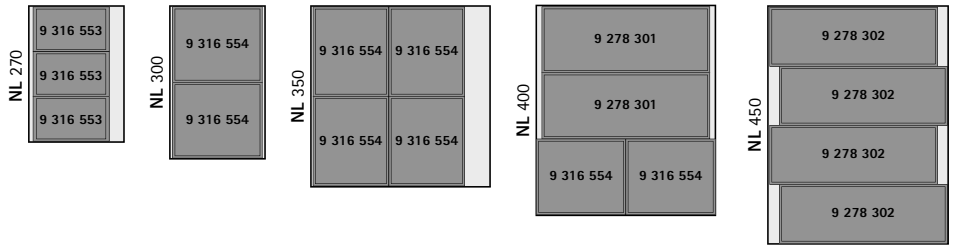

KB
AvanTech YOU* ≥ 400 ≥ 450 | ≥ 400 ≥ 450 | ≥ 400 ≥ 450 | ≥ 400 ≥ 450
ArciTech

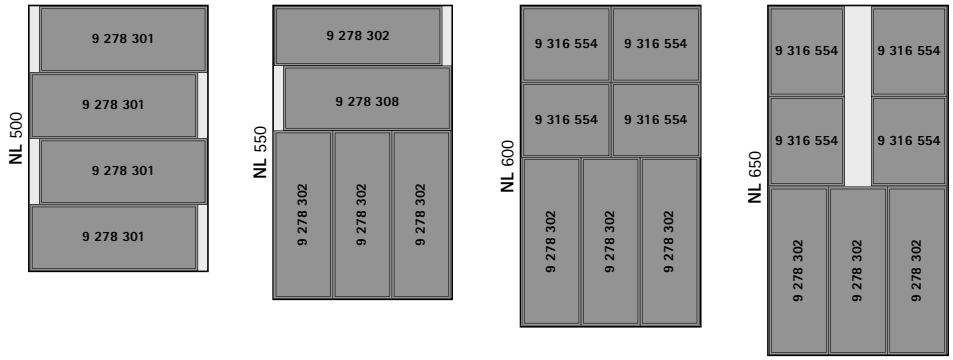

*** KD 19 mm**

NL = Номінальна довжина
KB = Ширина корпуса
KD = Товщина боковини корпусу

Комбінація з лотками OrgaTray 270 для кожної номінальної довжини шухляди InnoTech Atira

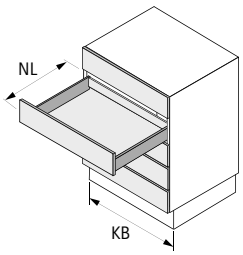

KB
InnoTech Atira ≥ 450 | ≥ 450 | ≥ 450 | ≥ 450

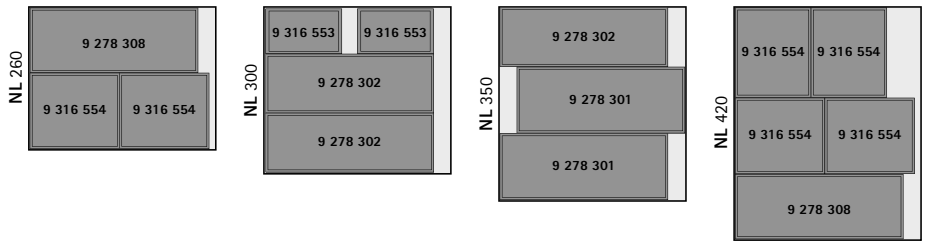

KB
InnoTech Atira ≥ 450 | ≥ 450 | ≥ 450

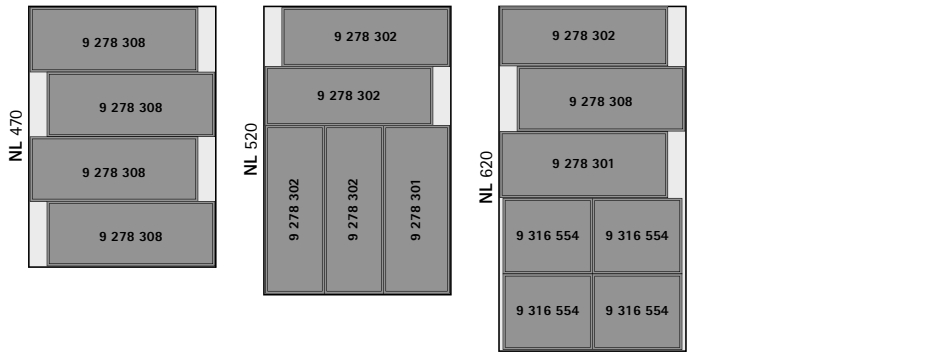

NL = Номінальна довжина
KB = Ширина корпуса



- Універсальна система організації
- Самоклеючі профілі можна використовувати практично в будь-якій шухляді
- Поперечні перегородки та розподілювачі товщиною 4 мм можна підлаштувати

OrgaStripe профіль

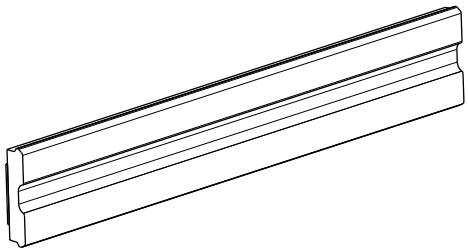

- Для наклеювання на деревину з покриттям, сталь та алюміній
- Довжина 1100 мм
- Пластик

Колір	**Артикул**	Упаковка
Чорний	**9 203 254**	30 шт
антрацит	**9 217 559**	30 шт
сірий	**9 203 466**	30 шт
білий	**9 203 465**	30 шт

OrgaClip

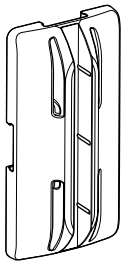

- Для установки з профілем OrgaStripe
- Для поперечної перегородки товщиною 4 мм
- Матеріал поперечної перегородки можна вибрати самостійно
- Плавне регулювання в профілі
- Пластик

Колір	**Артикул**	Упаковка
Чорний	**9 203 467**	60 шт
антрацит	**9 217 556**	60 шт
сірий	**9 203 469**	60 шт
білий	**9 203 468**	60 шт

hettich.com/short/57e359



- Поперечна система релінгів з поздовжніми розподілювачами
- Можна використовувати з системою шухляд ArciTech
- Для короба або внутрішнього короба з релінгами
- Для корпусів різної та стандартної ширини
- Рекомендується використовувати килимок проти ковзання

OrgaStore 400 поперечний релінг

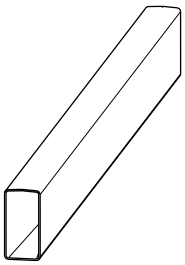

- Поперечний релінг для нарізання в розмір
- Підходить для індивідуальної ширини корпусу
- Довжина 2000 мм
- Сталь з порошковим покриттям

Колір	**Артикул**	Упаковка
срібло	**9 182 706**	1 шт
білий	**9 182 714**	1 шт
антрацит	**9 182 712**	1 шт

OrgaStore 400, адаптер

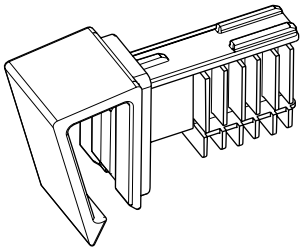

- Адаптер для OrgaStore 400
- Підходить для індивідуальної ширини корпусу
- Пластик

Колір	Колір системи	**Артикул**	Упаковка
білий	білий	**9 182 223**	30 шт
антрацит	срібло, антрацит	**9 182 222**	30 шт

OrgaStore 400, поздовжній розподільник

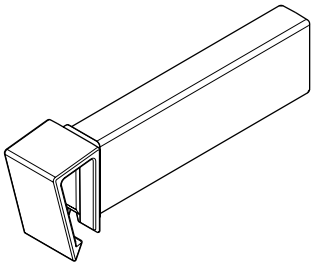

- Поздовжній розподільник для OrgaStore 400
- Підходить для індивідуальної ширини корпусу та стандартної ширини корпусу
- Пластик

Колір	Колір системи	**Артикул**	Упаковка
білий	білий	**9 182 227**	15 шт
антрацит	срібло, антрацит	**9 182 225**	15 шт

New

OrgaStore 400 для стандартної ширини корпусу

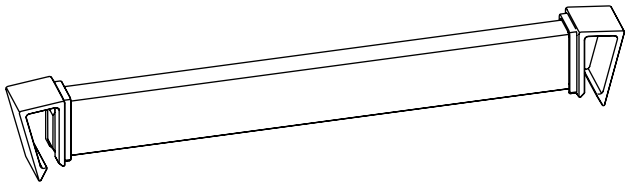

- Адаптовано до стандартної ширини корпусу
- Поздовжні розподільники замовляються окремо
- **Поставляється лише за запитом**

Ширина корпусу мм	Артикул / Колір			Упаковка
	срібло	білий	антрацит	
300	9 139 148	9 139 189	9 139 157	30 шт
400	9 139 172		9 139 159	30 шт
450	9 139 173	9 139 192	9 139 160	30 шт
500	9 139 174	9 139 193	9 139 181	30 шт
600	9 139 177	9 139 195	9 139 183	30 шт
800	9 139 152	9 139 196	9 139 184	30 шт
900	9 139 153	9 139 197	9 139 185	30 шт
1000	9 139 154	9 139 198	9 139 186	30 шт

Додатково

- Килимок проти ковзання 617

hettich.com/short/b8a05b



- Поперечна система релінгів з поздовжніми розподілювачами
- Підходить для використання з системою шухляд InnoTech Atira
- Для короба або внутрішнього короба з релінгами
- Для корпусів різної та стандартної ширини
- Рекомендується використовувати килимок проти ковзання

OrgaStore 410 поперечний релінг

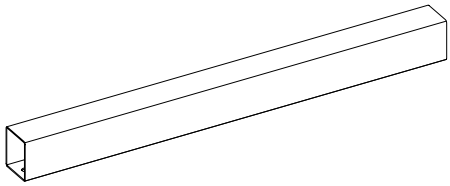

- Поперечний релінг для нарізання в розмір
- Підходить для індивідуальної ширини корпусу
- Довжина 2000 мм
- Сталь з порошковим покриттям

Колір	**Артикул**	Упаковка
срібло	**9 194 614**	30 шт
білий	**9 194 615**	30 шт
антрацит	**9 194 616**	30 шт

OrgaStore 410, адаптер

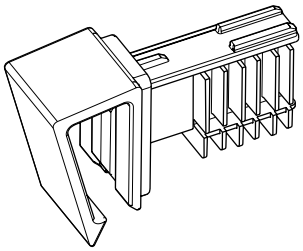

- Адаптер для OrgaStore 410
- Підходить для індивідуальної ширини корпусу
- Пластик

Колір	Колір системи	**Артикул**	Упаковка
сірий	срібло	**9 194 617**	20 шт
білий	білий	**9 194 619**	20 шт
темно сірий	антрацит	**9 194 621**	20 шт

OrgaStore 410, поздовжній розподільник

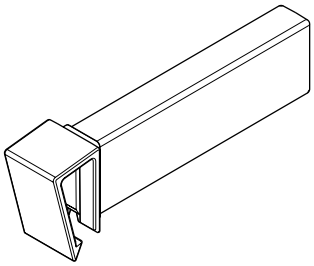

- Поздовжній розподільник для OrgaStore 410
- Підходить для індивідуальної ширини корпусу та стандартної ширини корпусу
- Пластик

Колір	Колір системи	**Артикул**	Упаковка
сірий	срібло	**9 194 618**	10 шт
білий	білий	**9 194 620**	10 шт
темно сірий	антрацит	**9 194 622**	10 шт

New

OrgaStore 410 для стандартної ширини корпусу

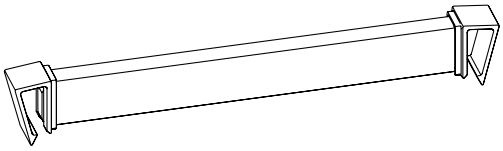

- Адаптовано до стандартної ширини корпусу
- Поздовжні розподільники замовляються окремо
- **Поставляється лише за запитом**

Ширина корпусу мм	Артикул / Колір			Упаковка
	срібло	білий	антрацит	
300	9 194 596	9 194 601	9 194 606	30 шт
450	9 194 597	9 194 602	9 194 607	30 шт
600	9 194 598	9 194 603	9 194 608	30 шт
800	9 211 574	9 211 577	9 211 580	30 шт
900	9 194 599	9 194 604	9 194 609	30 шт
1000	9 211 576		9 211 581	30 шт
1200	9 194 600		9 194 610	30 шт

Додатково

Килимок проти ковзання	617

hettich.com/short/6bfec0



- Профільна система з поздовжніми перегородками для шухляд і внутрішніх висувних елементів
- Підходить для використання з AvanTech YOU (OrgaStore 830), ArciTech (OrgaStore 810) та InnoTech Atira (OrgaStore 820)
- Для корпусів різної та стандартної ширини
- Для використання від номінальної довжини 300 мм
- Рекомендується використовувати килимок проти ковзання

OrgaStore 810 / 820 / 830 профіль

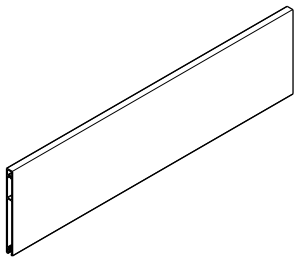

- Профіль для OrgaStore 810 / 820 / 830
- Висота 120 мм
- Довжина 2000 мм
- Для нарізання на необхідну довжину, для індивідуальної ширини корпусу
- Алюміній з порошковим покриттям

Застосування	Артикул / Колір			Упаковка
	срібло	**білий**	**антрацит**	
AvanTech YOU, ArciTech	**9 182 247**			1 шт
InnoTech Atira	**9 194 868**			1 шт
AvanTech YOU, ArciTech, InnoTech Atira		**9 182 249**	**9 182 250**	1 шт

OrgaStore 810 / 820 / 830 адаптер

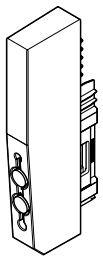

- Адаптер для OrgaStore 810 / 820 / 830
- Висота 125 мм
- Встановлюється на алюмінієвий профіль без інструментів
- Пластик

Застосування	Артикул / Колір				Упаковка
	срібло	**білий**	**антрацит**	**сірий**	
ArciTech, InnoTech Atira		**9 182 233**	**9 182 234**		30 шт
AvanTech YOU	**9 278 248**	**9 230 269**	**9 230 268**		30 шт
InnoTech Atira				**9 194 866**	30 шт

OrgaStore 810 / 820 / 830 поздовжній розподільник

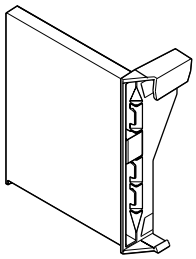

- Поздовжній розподільник для OrgaStore 810 / 820 / 830
- Висота 125 мм
- Пластик

Застосування	Артикул / Колір				Упаковка
	срібло	білий	антрацит	сірий	
AvanTech YOU	**9 278 250**		**9 278 249**		15 шт
ArciTech, InnoTech Atira			**9 182 231**		15 шт
AvanTech YOU, ArciTech, InnoTech Atira		**9 182 230**			15 шт
InnoTech Atira				**9 194 867**	15 шт

Розподільник

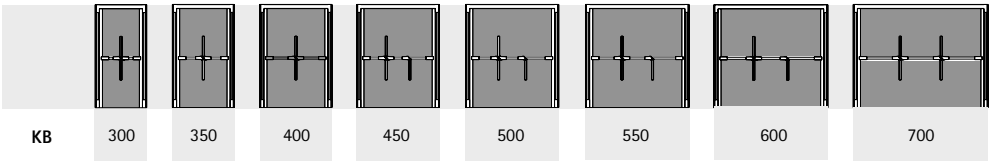

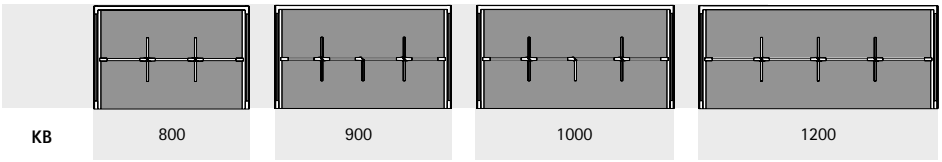

КВ = Ширина корпуса

Додатково

- Килимок проти ковзання 617

hettich.com/short/dec5ed



- Профільна система з поздовжніми перегородками для шухляд і внутрішніх висувних елементів
- Підходить для використання з системою шухляд AvanTech YOU з номінальною довжиною від 300 мм
- Комплекти, адаптовані до стандартної ширини корпусу, товщиною 16 - 19 мм
- Рекомендується використовувати килимок проти ковзання
- **Поставляється лише за запитом**

Комплект містить:
- 1 алюмінієвий профіль з пластиковими адаптерами
- Пластикові поздовжні перегородки

OrgaStore 830, комплект

Ширина корпусу мм	Артикул / Колір			Упаковка
	срібло	білий	антрацит	
600	**9 230 197**	**9 230 249**	**9 230 256**	1 компл.
800	**9 230 198**	**9 230 250**	**9 230 257**	1 компл.
900	**9 230 199**	**9 230 251**	**9 230 258**	1 компл.
1000	**9 230 200**	**9 230 252**	**9 230 259**	1 компл.

Розподільник

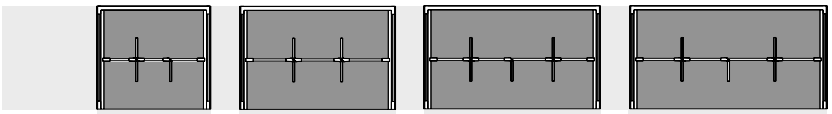

КВ = Ширина корпуса

Додатково

Килимок проти ковзання	617

hettich.com/short/dec5ed

Для системи шухляд ArciTech
OrgaStore 810

New



- Профільна система з поздовжніми перегородками для шухляд і внутрішніх висувних елементів
- Можна використовувати з системою шухляд ArciTech номінальною довжиною 300 мм і більше
- Комплекти адаптовані до стандартної ширини корпусу
- Рекомендується використовувати килимок проти ковзання
- **Поставляється лише за запитом**

Комплект містить:
- 1 алюмінієвий профіль з пластиковими адаптерами
- Пластикові поздовжні перегородки

OrgaStore 810, комплект

Ширина корпусу мм	Артикул / Колір			Упаковка
	срібло	білий	антрацит	
450			9 182 265	1 компл.
600	9 182 256	9 182 261	9 182 266	1 компл.
800	9 211 067	9 211 652	9 211 654	1 компл.
900	9 182 257	9 182 262	9 182 267	1 компл.
1000	9 211 078	9 211 653	9 211 655	1 компл.
1200	9 182 258	9 182 263	9 182 268	1 компл.

Розподільник

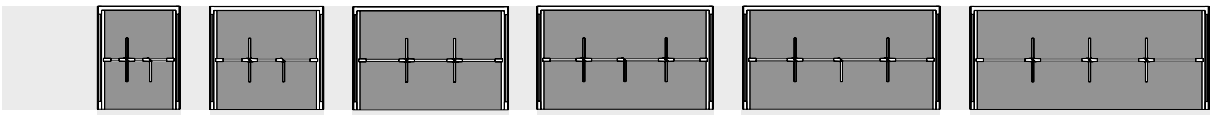

KB = Ширина корпуса

Додатково

Килимок проти ковзання	617

hettich.com/short/dec5ed

New



- Профільна система з поздовжніми перегородками для шухляд і внутрішніх висувних елементів
- Підходить для використання з системою шухляд InnoTech Atira з номінальною довжиною від 300 мм
- Комплекти адаптовані до стандартної ширини корпусу
- Рекомендується використовувати килимок проти ковзання
- **Поставляється лише за запитом**

Комплект містить:
- 1 алюмінієвий профіль з пластиковими адаптерами
- Пластикові поздовжні перегородки

OrgaStore 820, комплект

Ширина корпусу мм	Артикул / Колір			Упаковка
	срібло	білий	антрацит	
450		9 194 850	9 194 859	1 компл.
600	9 194 843	9 194 852	9 194 861	1 компл.
800	9 194 844	9 194 853	9 194 862	1 компл.
900	9 194 845	9 194 854	9 194 863	1 компл.
1000	9 194 846	9 194 855	9 194 864	1 компл.
1200	9 194 847	9 194 856	9 194 865	1 компл.

Розподільник

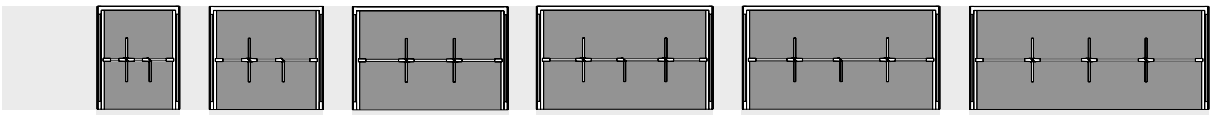

KB = Ширина корпуса

Додатково

Килимок проти ковзання	617

hettich.com/short/dec5ed



- Модульна інтер'єрна система організації з деревини
- Підходить до всіх кольорів бічних профілів шухляд Hettich
- Для змінної ширини корпусу шафи шляхом комбінування окремих елементів
- Можна використовувати з OrgaStore 270 та OrgaTray 630
- Рекомендується використовувати килимок проти ковзання
- Бук, антрацит лакований

OrgaStore 270 бокс

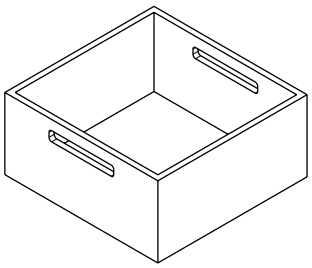

- Розміри: Ш 231 x В 110 x Д 237 мм

Артикул	Упаковка
9 278 309	1 шт

OrgaStore 270, розподільник для бокса

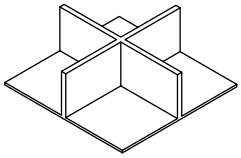

- Для розміщення в OrgaStore 270 бокс (арт. 9 278 309)
- Розміри: Ш 214 x В 75 x Д 220 мм

Артикул	Упаковка
9 316 556	1 шт

OrgaStore 270, тримач тарілок

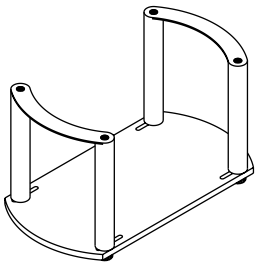

- Регулювання для будь-якого діаметру тарілок від 220 мм до 280 мм
- Розміри: Ш 180 x В 191 x Д 340 мм

Артикул	Упаковка
9 278 310	1 шт

Додатково

- OrgaTray 270 600
- OrgaTray 630 616
- Килимок проти ковзання 617

hettich.com/short/6dd7fe

Килимок проти ковзання

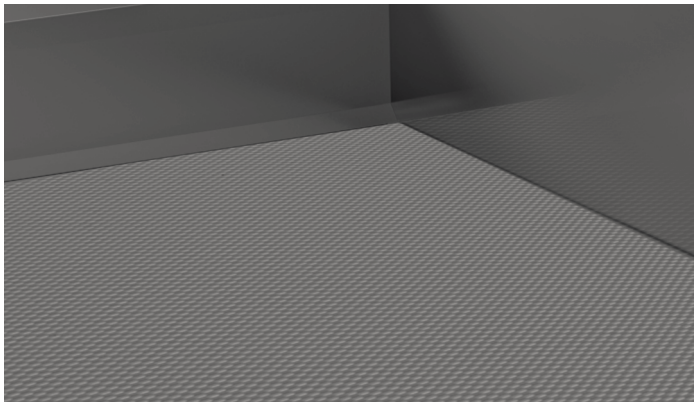

- Для використання з шухлядою або коробом
- Можна підрізати по довжині
- 5 м рулон
- Пластик

Номінальна довжина мм	**Артикул / Колір**				Упаковка
	срібло	**білий**	**антрацит**	**Чорний**	
450		**9 209 569**	**9 209 578**	**9 213 635**	1 шт
470	**9 209 533**	**9 209 572**	**9 209 579**		1 шт
500		**9 209 573**	**9 209 580**	**9 213 636**	1 шт
520	**9 209 536**	**9 209 574**	**9 209 581**		1 шт
650	**9 209 568**	**9 209 575**	**9 209 582**	**9 213 637**	1 шт

Торцевий профіль для пластикових вставок для столових приборів

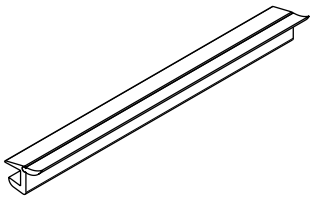

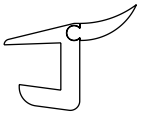

- Торцевий профіль з ущільнювальною кромкою для монтажу збоку
- Ширина внутрішньої організації повинна бути зменшена на 4 мм
- За потреби можна вкоротити
- Пластик, під хром

Номінальна довжина мм	**Артикул**	Упаковка
470	**9 079 222**	2 шт
500	**9 135 408**	2 шт
520	**9 079 226**	2 шт



- Вставка з вирізом для сифона
- Для корпусів різної ширини
- Від ширини корпусу 550 мм і номінальної довжини 350 мм
- Висота 35 мм плюс нижня частина
- Пластик

OrgaTray 510

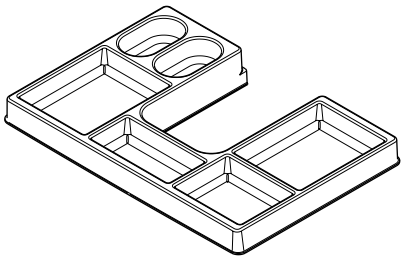

Колір	Артикул	Упаковка
срібло	**9 207 045**	1 шт
білий	**9 207 046**	1 шт
антрацит	**9 207 047**	1 шт

hettich.com/short/df4f8a



- Система лотків для U-подібних вирізів
- Підходить для використання з AvanTech YOU з бічним профілем шухляди висотою 139 мм або з ArciTech з бічним профілем шухляди висотою 94 мм або з InnoTech Atira / InnoTech з бічним профілем шухляди висотою 70 мм
- Підходить для використання з AvanTech YOU та ArciTech номінальною довжиною до 500 мм або з InnoTech Atira / InnoTech номінальною довжиною до 470 мм
- Рекомендується для використання з шириною корпусу 600 мм і більше
- Висота 65 мм плюс нижня частина
- Пластик

Banio комплект каркасів

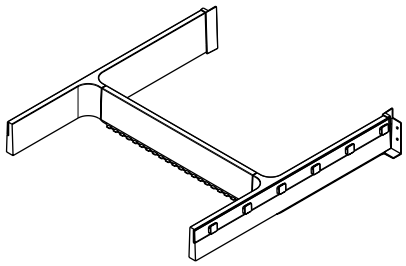

- Banio комплект каркасів
- Комплект каркасів та набір лотків необхідно замовляти окремо
- Пластик

Колір	**Артикул**	Упаковка
сірий	**9 153 387**	1 компл.
білий	**9 153 385**	1 компл.
темно сірий	**9 207 259**	1 компл.

Banio комплект лотків

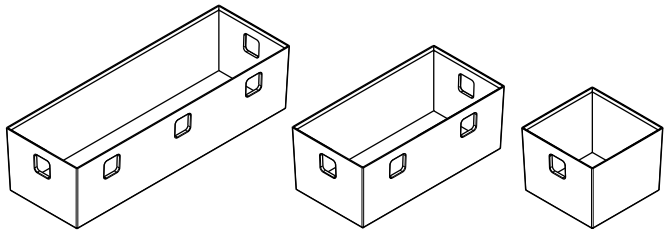

- Набір лотків із трьох частин для системи Banio
- Пластик

Комплект містить:
- 1 лоток, 84 x 84 x 65 мм
- 1 лоток, 84 x 168 x 65 мм
- 1 лоток, 84 x 252 x 65 мм

Колір	**Артикул**	Упаковка
напівпрозорий, білий	**9 153 388**	1 компл.
напівпрозорий, сірий графіт	**9 207 260**	1 компл.

hettich.com/short/df4f8a



- Може використовуватися для номінальної довжини 300 мм і більше
- Рекомендується використовувати на корпусах шириною 400 мм і більше
- Висота 53 мм плюс нижня частина
- Сталь з порошковим покриттям

Металева рама для U-подібного вирізу - квадрат

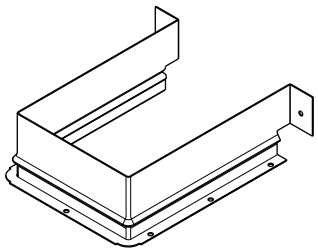

Колір	Артикул	Упаковка
срібло	**9 278 342**	1 шт
білий	**9 278 344**	1 шт
антрацит	**9 278 343**	1 шт



- Може використовуватися для номінальної довжини 300 мм і більше
- Рекомендується використовувати на корпусах шириною 400 мм і більше
- Висота 67 мм плюс нижня частина
- Сталь з порошковим покриттям

Металева рама для U-подібного вирізу - кругла

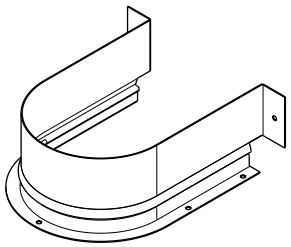

Колір	Артикул	Упаковка
срібло	**9 204 282**	1 шт
білий	**9 204 283**	1 шт
антрацит	**9 204 284**	1 шт

hettich.com/short/df4f8a



Охайні зовні, розумні всередині.

Ось девіз сучасних кухонь. Інтелектуальні системи фурнітури від Hettich дозволяють приховати інноваційні функції всередині меблів. Ефективно використовуйте невеликі середні секції, вузькі шафи та недоступні кути на користь ваших клієнтів: забезпечте безперешкодний, легкий доступ до місця для зберігання. Універсальні системи організацій можна адаптувати до конкретних потреб користувача. Високоякісні матеріали та привабливий дизайн визначають зовнішній вигляд першокласної якості.

hettich.com/short/d38982

Дізнайтеся більше:
Ви можете отримати натхнення та додаткові відомості про продукти на нашому веб-сайті.



Системи збору відходів за передніми панелями
- **Технічне порівняння**

624 - 627

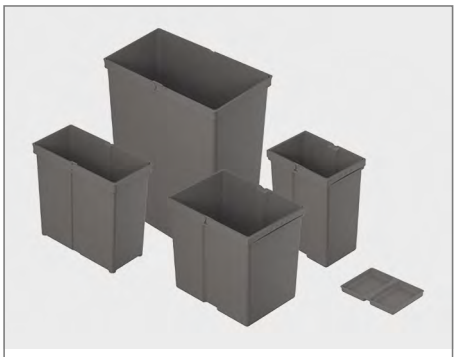

Змінні контейнери / кришки
- **Загальна інформація**

650 - 653

	Рама для ArciTech	AvanTech YOU Pull	ArciTech Pull
			
Сторінка	628 - 629	630 - 631	632 - 633
Опис	▸ Верхній монтаж для - ArciTech короб - Actro напрямні повного висування ▸ Silent System	▸ Верхній монтаж для - AvanTech YOU шухляди - Actro YOU напрямні повного висування / Quadro YOU напрямні повного висування ▸ Silent System	▸ Верхній монтаж для - ArciTech шухляди - Actro напрямні повного висування ▸ Silent System
Для ширини корпусу мм	▸ 450, 500 або 600 мм	▸ 400, 450, 500 або 600 мм	▸ 300, 400, 450, 500 або 600 мм
Роздільний збір відходів	2-кратний до 3-кратного	2-кратний до 4-кратного	2-кратний до 4-кратного
Ємність л	▸ 2 x 14 l або 12 l + 2 x 10 l ▸ 14 l + 2 x 10 l ▸ 20 l + 2 x 10 l ▸ 20 l + 2 x 10 l + 3 x 2,5 l	Гнучкість забезпечується індивідуальною комбінацією контейнерів	Гнучкість забезпечується індивідуальною комбінацією контейнерів
Опціональні системи відкривання	▸ Easys електромеханічна система відкривання ▸ Libero електромеханічна система відкривання	▸ Easys електромеханічна система відкривання ▸ Pull ножна педаль ▸ Libero електромеханічна система відкривання	▸ Easys електромеханічна система відкривання ▸ Pull ножна педаль ▸ Libero електромеханічна система відкривання

InnoTech Pull	Cargo Synchro	База для ArciTech	InsertFlex
			
634 - 637	638 - 639	640 - 641	642 - 643
▸ Верхній монтаж для - InnoTech / InnoTech Atira шухляди - Quadro напрямні повного висування ▸ Silent System	▸ Верхній монтаж для Actro напрямні надлишкового висування ▸ Silent System ▸ Комплект "все включено"	▸ Нижній монтаж для - ArciTech короб - Actro напрямні повного висування ▸ Silent System	▸ Нижній монтаж для - ArciTech короб - InnoTech Atira короб ▸ Може бути дообладнано
▸ 300, 400, 450, 500 або 600 мм	▸ 450, 500 або 600 мм	▸ 450, 500, 600 або 900 мм	▸ 450, 500, 600 або 900 мм
2-кратний до 4-кратного	1-кратний до 3-кратного	3-кратний або 4-кратний	3-кратний або 4-кратний
Гнучкість забезпечується індивідуальною комбінацією контейнерів	▸ 2 x 18 l ▸ 1 x 18 l + 2 x 13 l ▸ 1 x 28 l + 2 x 13 l ▸ 1 x 55 l	▸ 20 l + 2 x 10 l ▸ 2 x 20 l + 2 x 10 l	▸ 18 l + 2 x 8 l ▸ 2 x 18 l + 2 x 8 l
▸ Easys електромеханічна система відкривання ▸ Libero електромеханічна система відкривання ▸ Push to open ▸ Pull ножна педаль	▸ Easys електромеханічна система відкривання ▸ Libero електромеханічна система відкривання	▸ Easys електромеханічна система відкривання ▸ Libero електромеханічна система відкривання Push to open Silent	▸ Easys електромеханічна система відкривання ▸ Libero електромеханічна система відкривання ▸ Push to open Silent ▸ Push to open (тільки для InnoTech Atira)

	Bin.it Prime	Bin.it Flex	Bin.it Vario
			
Сторінка	644	645	646 - 647
Опис	▸ Нижній монтаж для - AvanTech YOU короб - ArciTech короб - InnoTech Atira короб ▸ Може бути дообладнано	▸ Нижній монтаж для - AvanTech YOU короб - ArciTech короб - InnoTech Atira короб ▸ Може бути дообладнано	▸ Нижній монтаж для - AvanTech YOU короб - ArciTech короб - InnoTech Atira короб ▸ Може бути дообладнано
Для ширини корпусу мм	▸ 600 мм ▸ 900 мм	▸ 600 мм ▸ 900 мм	▸ 300 мм ▸ 450 - 600 мм ▸ 600 - 1200 мм
Роздільний збір відходів	2-кратний або 3-кратний	2-кратний або 4-кратний	2-кратний до 4-кратного
Ємність л	▸ 26 l + 11 l ▸ 2 x 26 l + 11 l	▸ 2 x 12 l ▸ 2 x 12 l + 2 x 5,5 l	▸ 20 l + 10 l ▸ 17 l + 2 x 8 l ▸ 17 l + 11 l + 8 l + 5 l
Опціональні системи відкривання	▸ Easys електромеханічна система відкривання ▸ Libero електромеханічна система відкривання ▸ Push to open Silent ▸ Push to open (тільки для InnoTech Atira)	▸ Easys електромеханічна система відкривання ▸ Libero електромеханічна система відкривання ▸ Push to open Silent ▸ Push to open (тільки для InnoTech Atira)	▸ Easys електромеханічна система відкривання ▸ Libero електромеханічна система відкривання ▸ Push to open Silent ▸ Push to open (тільки для InnoTech Atira)

Bin.it Smart

648 - 653
- Нижній монтаж для - AvanTech YOU короб - ArciTech короб - InnoTech Atira короб - Може бути дообладнано
- 450, 500 або 600 мм
3-кратний
- 16l + 2 x 8l
- Easys електромеханічна система відкривання - Libero електромеханічна система відкривання - Push to open Silent - Push to open (тільки для InnoTech Atira)

New



- Система сортування відходів верхнього монтажу для шухляд ArciTech, висота системи 186 мм, висота бічного профілю шухляди 94 мм, номінальна довжина (NL) 400 або 500 мм
- Замість нижньої панелі шухляди встановлюється стабілізуюча рама, а верхня рама кріпиться на бічний профіль шухляди ArciTech
- Верхня рама забезпечує точне прилягання до бічного профілю шухляди ArciTech та підвищує стабільність
- Використовується перевірене та надійне регулювання передньої панелі бічного профілю шухляди ArciTech, додаткові передні кронштейни не потрібні
- Компоненти висувних шухляд ArciTech необхідно замовляти окремо
- Як опція, для поєднання з електромеханічною системою відкривання Libero
- Рама верхнього монтажу та кришка системи, сталь з порошковим покриттям, антрацит
- Рама стабілізації, алюміній
- Контейнер та одинарна кришка, пластик, антрацит

Рама 450 для ArciTech, NL 400



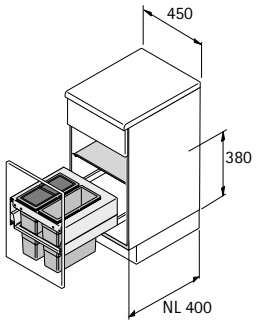

Комплект містить:

- 1 рама верхнього монтажу
- 1 рама стабілізації
- 1 системна кришка, включаючи полицетримачі
- 2 контейнери 14 l, один з яких з кришкою

Артикул	Упаковка
9 352 421	1 компл.

Рама 500 для ArciTech, NL 400



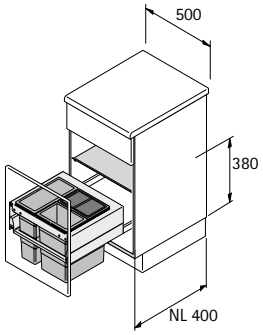

Комплект містить:

- 1 рама верхнього монтажу
- 1 рама стабілізації
- 1 системна кришка, включаючи полицетримачі
- 1 контейнер, 12 l
- 2 контейнери, 10 l, один з яких з кришкою

Артикул	Упаковка
9 352 422	1 компл.

Рама 600 для ArciTech, NL 400



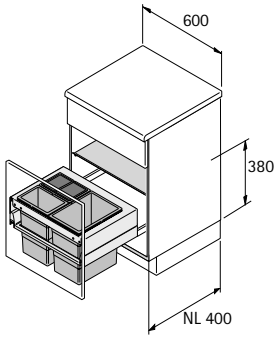

Комплект містить:

- 1 рама верхнього монтажу
- 1 рама стабілізації
- 1 системна кришка, включаючи полицетримачі
- 1 контейнер, 20 l
- 2 контейнери, 10 l, один з яких з кришкою

Артикул	Упаковка
9 352 423	1 компл.

New

Рама 450 для ArciTech, NL 500



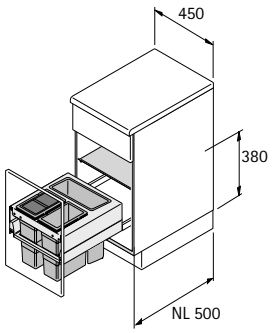

Комплект містить:
- 1 рама верхнього монтажу
- 1 рама стабілізації
- 1 системна кришка, включаючи полицетримачі
- 1 контейнер, 14 l
- 2 контейнери, 10 l, один з яких з кришкою

Артикул	Упаковка
9 352 424	1 компл.

Рама 500 для ArciTech, NL 500



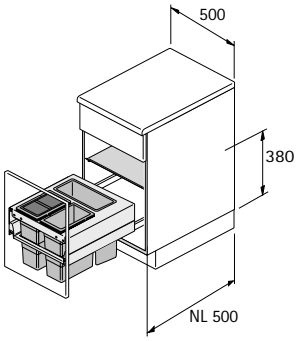

Комплект містить:
- 1 рама верхнього монтажу
- 1 рама стабілізації
- 1 системна кришка, включаючи полицетримачі
- 1 контейнер, 14 l
- 2 контейнери, 10 l, один з яких з кришкою

Артикул	Упаковка
9 352 425	1 компл.

Рама 600 для ArciTech, NL 500



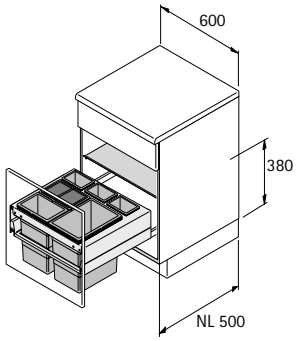

Комплект містить:
- 1 рама верхнього монтажу
- 1 рама стабілізації
- 1 системна кришка, включаючи полицетримачі
- 1 контейнер, 20 l
- 2 контейнери, 10 l, один з яких з кришкою
- 3 контейнери, 2,5 l

Артикул	Упаковка
9 352 426	1 компл.

Додатково

- Компоненти висувних шухляд ArciTech 414
- Libero електромеханічна система відкривання 649

hettich.com/short/5a3085



- Система сортування відходів верхнього монтажу для шухляди AvanTech YOU,
  висота 101 мм
- Рама AvanTech YOU Pull Laundry встановлена замість дна шухляди
- За потреби раму можна оснастити різними контейнерами та аксесуарами
- Будь ласка, замовляйте контейнери окремо
- Компоненти шухляд AvanTech YOU замовляйте окремо
- Як опція, для поєднання з електромеханічною системою відкривання Libero
- Сталь з порошковим покриттям, антрацит

Комплект містить:
- 1 монтажна рама, включаючи передню стійку та кришку
- Матеріали для кріплення

AvanTech YOU Pull рама

Для ширини корпусу мм	Тип	Арт. / Номінальна довжина мм		Упаковка
		400	500	
400			**9 334 192**	1 компл.
450			**9 278 334**	1 компл.
500		**9 278 339**	**9 278 335**	1 компл.
600		**9 278 340**	**9 278 336**	1 компл.
600	600 - 2 (для 2 x 40 л)		**9 278 337**	1 компл.

Розділення

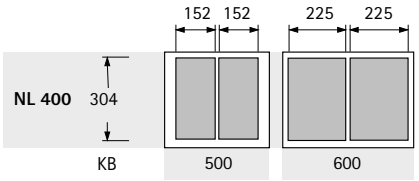

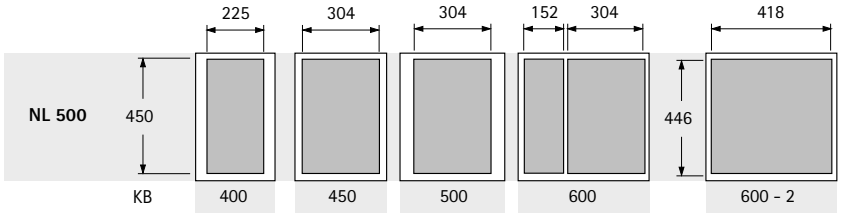

NL = Номінальна довжина **KB = Ширина корпуса**

Монтажні розміри

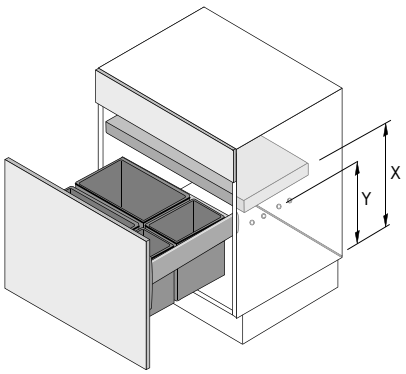

Висота контейнера мм	X мм	Y мм
295	385	280
460	550	445
505	595	490

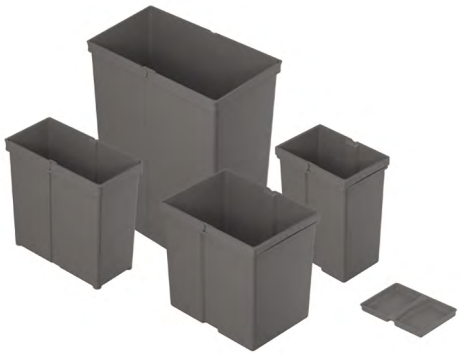

- Для встановлення будь-якого обраного компонента в раму AvanTech YOU Pull
- Пластикові контейнери з міцною подвійною ручкою
- Стандартно всі контейнери поставляються без кришки
- Кришки необхідно замовляти окремо, див. нижче
- Зазначені нижче висоти кришок є загальними розмірами, додаткова висота для всіх кришок становить 2 мм

контейнер

Найменування	Матеріал / покриття	Ширина мм	Глибина	Висота мм	**Артикул**	Упаковка
Контейнер, 5 l	Пластик антрацит	152	152	295	**9 279 389**	1 шт
Контейнер, 8 l	Пластик антрацит	152	225	295	**9 279 390**	1 шт
Контейнер, 11 l	Пластик антрацит	152	304	295	**9 279 391**	1 шт
Контейнер, 17 l	Пластик антрацит	225	304	295	**9 279 392**	1 шт
Контейнер, 29 l	Пластик антрацит	225	304	460	**9 279 393**	1 шт
Контейнер, 40 l	Пластик антрацит	223	418	505	**9 279 394**	1 шт

Кришки

Найменування	Матеріал / покриття	Ширина мм	Глибина	Висота мм	**Артикул**	Упаковка
Кришка, 5 l	Пластик антрацит	152	152	21	**9 279 395**	1 шт
Кришка, 8 l	Пластик антрацит	152	225	21	**9 279 396**	1 шт
Кришка, 11 l	Пластик антрацит	152	304	21	**9 279 397**	1 шт
Кришка, 17 l / 29 l	Пластик антрацит	225	304	21	**9 279 398**	1 шт
Кришка, 40 l	Пластик антрацит	223	418	21	**9 279 399**	1 шт

Додатково

- AvanTech YOU компоненти шухляди 341
- Pull ножна педаль 636
- Libero електромеханічна система відкривання 649

hettich.com/short/abe99c



- Система сортування відходів верхнього монтажу для шухляди ArciTech, висота 94 мм
- Рама ArciTech Pull встановлена замість дна шухляди
- За потреби раму можна оснастити різними контейнерами та аксесуарами
- Будь ласка, замовляйте контейнери окремо
- Компоненти висувних шухляд ArciTech необхідно замовляти окремо
- Як опція, для поєднання з електромеханічною системою відкривання Libero
- Сталь з порошковим покриттям, антрацит

Комплект містить:
- 1 монтажна рама, включаючи передню стійку та кришку
- Матеріали для кріплення

ArciTech Pull рама

Для ширини корпусу мм	Тип	Арт. / Номінальна довжина мм		Упаковка
		400	500	
300			**9 279 400**	1 компл.
400			**9 279 401**	1 компл.
450		**9 279 406**	**9 279 402**	1 компл.
500		**9 279 407**	**9 279 403**	1 компл.
600		**9 279 408**	**9 279 404**	1 компл.
600	600 - 2 (для 2 x 40 л)		**9 279 405**	1 компл.

Розділення

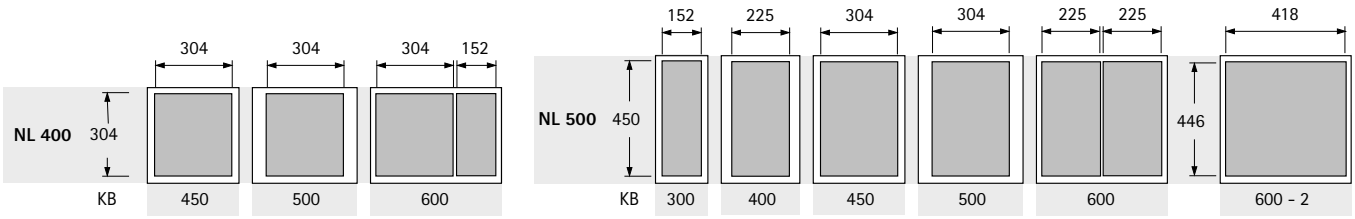

NL = Номінальна довжина **KB = Ширина корпуса**

Монтажні розміри

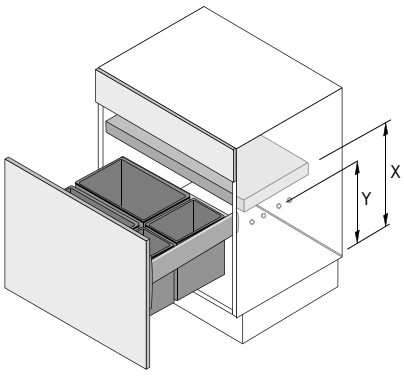

Висота контейнера мм	X мм	Y мм
295	400	315
460	565	480
505	610	525

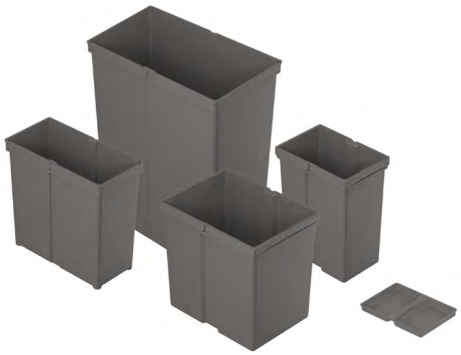

- Для встановлення будь-якого обраного компонента в раму ArciTech Pull
- Пластикові контейнери з міцною подвійною ручкою
- Стандартно всі контейнери поставляються без кришки
- Кришки необхідно замовляти окремо, див. нижче
- Зазначені нижче висоти кришок є загальними розмірами, додаткова висота для всіх кришок становить 2 мм

контейнер

Найменування	Матеріал / покриття	Ширина мм	Глибина	Висота мм	**Артикул**	Упаковка
Контейнер, 5 l	Пластик антрацит	152	152	295	**9 279 389**	1 шт
Контейнер, 8 l	Пластик антрацит	152	225	295	**9 279 390**	1 шт
Контейнер, 11 l	Пластик антрацит	152	304	295	**9 279 391**	1 шт
Контейнер, 17 l	Пластик антрацит	225	304	295	**9 279 392**	1 шт
Контейнер, 29 l	Пластик антрацит	225	304	460	**9 279 393**	1 шт
Контейнер, 40 l	Пластик антрацит	223	418	505	**9 279 394**	1 шт

Кришки

Найменування	Матеріал / покриття	Ширина мм	Глибина	Висота мм	**Артикул**	Упаковка
Кришка, 5 l	Пластик антрацит	152	152	21	**9 279 395**	1 шт
Кришка, 8 l	Пластик антрацит	152	225	21	**9 279 396**	1 шт
Кришка, 11 l	Пластик антрацит	152	304	21	**9 279 397**	1 шт
Кришка, 17 l / 29 l	Пластик антрацит	225	304	21	**9 279 398**	1 шт
Кришка, 40 l	Пластик антрацит	223	418	21	**9 279 399**	1 шт

Додатково

- Компоненти висувних шухляд ArciTech 398
- Pull ножна педаль 636
- Libero електромеханічна система відкривання 649

hettich.com/short/cc2d1b



- Контейнер для відходів верхнього монтажу для висувної шухляди InnoTech Atira, висота 70 мм
- Рама InnoTech Pull встановлена замість дна шухляди
- За потреби раму можна оснастити різними контейнерами та аксесуарами
- Будь ласка, замовляйте контейнери окремо
- Компоненти висувних шухляд InnoTech Atira необхідно замовляти окремо
- Опціонально можна використовувати з Quadro V6 напрямними повного висування з Push to open
- Як опція, для поєднання з електромеханічною системою відкривання Libero
- Сталь з порошковим покриттям, антрацит

Комплект містить:
- 1 монтажна рама, включаючи передню стійку та кришку
- Матеріали для кріплення

InnoTech Pull рама

Для ширини корпусу мм	Тип	Арт. / Номінальна довжина мм		Упаковка
		420	470	
300			**9 279 409**	1 компл.
400			**9 279 410**	1 компл.
450		**9 279 415**	**9 279 411**	1 компл.
500		**9 279 416**	**9 279 412**	1 компл.
600		**9 279 417**	**9 279 413**	1 компл.
600	600 - 2 (для 2 x 40 л)		**9 279 414**	1 компл.

Розділення

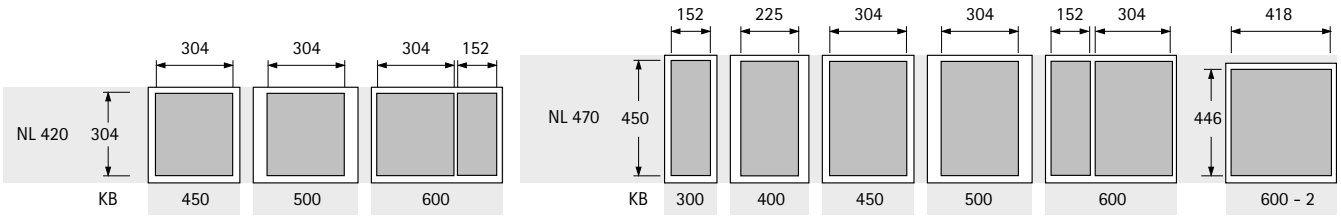

NL = Номінальна довжина **KB = Ширина корпуса**

Монтажні розміри

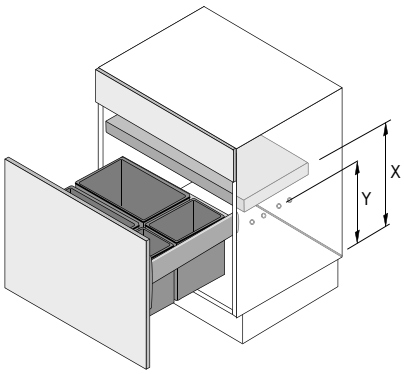

Висота контейнера мм	X мм	Y мм
295	395	295
460	560	460
505	605	505

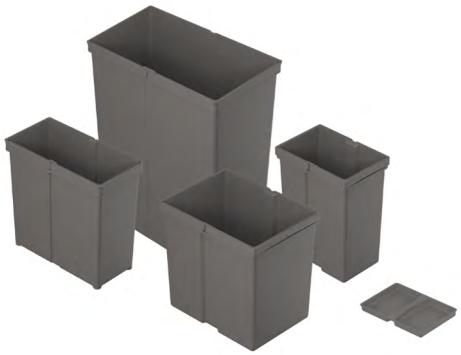

- Для встановлення будь-якого обраного компонента в раму InnoTech Pull
- Пластикові контейнери з міцною подвійною ручкою
- Стандартно всі контейнери поставляються без кришки
- Кришки необхідно замовляти окремо, див. нижче
- Зазначені нижче висоти кришок є загальними розмірами, додаткова висота для всіх кришок становить 2 мм

контейнер

Найменування	Матеріал / покриття	Ширина мм	Глибина	Висота мм	**Артикул**	Упаковка
Контейнер, 5 l	Пластик антрацит	152	152	295	**9 279 389**	1 шт
Контейнер, 8 l	Пластик антрацит	152	225	295	**9 279 390**	1 шт
Контейнер, 11 l	Пластик антрацит	152	304	295	**9 279 391**	1 шт
Контейнер, 17 l	Пластик антрацит	225	304	295	**9 279 392**	1 шт
Контейнер, 29 l	Пластик антрацит	225	304	460	**9 279 393**	1 шт
Контейнер, 40 l	Пластик антрацит	223	418	505	**9 279 394**	1 шт

Кришки

Найменування	Матеріал / покриття	Ширина мм	Глибина	Висота мм	**Артикул**	Упаковка
Кришка, 5 l	Пластик антрацит	152	152	21	**9 279 395**	1 шт
Кришка, 8 l	Пластик антрацит	152	225	21	**9 279 396**	1 шт
Кришка, 11 l	Пластик антрацит	152	304	21	**9 279 397**	1 шт
Кришка, 17 l / 29 l	Пластик антрацит	225	304	21	**9 279 398**	1 шт
Кришка, 40 l	Пластик антрацит	223	418	21	**9 279 399**	1 шт

Додатково

- Компоненти висувних шухляд InnoTech / InnoTech Atira 488
- Pull ножна педаль 636
- Libero електромеханічна система відкривання 649

hettich.com/short/e0a815

Pull ножна педаль





- Pull опціональна ножна педаль
- Підходить для систем сортування відходів AvanTech YOU Pull, ArciTech Pull та InnoTech Pull
- Нержавіюча сталь

Артикул	Упаковка
9 111 679	1 шт



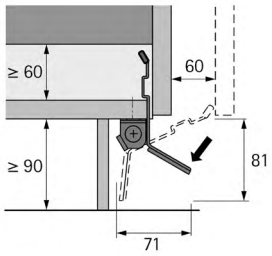

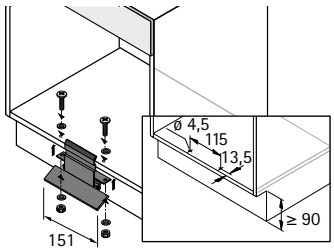

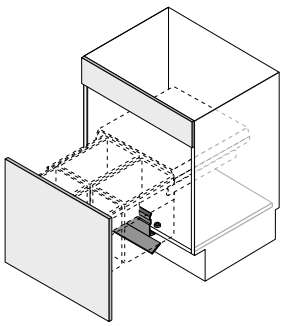



- Система сортування відходів верхнього монтажу, для напрямних Actro надлишкового висування із Silent System
- Бічний монтаж, для корпусу шафи товщиною 16 - 19 мм
- Невелика монтажна глибина забезпечує простір для сифону, підключення води та вбудованих приладів
- Включно з висувною металевою спеціальною кришкою, повністю покритою нековзким гумовим килимком
- Будь ласка, замовляйте напрямні надлишкового висування Actro окремо
- Як опція, для поєднання з електромеханічною системою відкривання Libero
- Рама та кришка системи, сталь з порошковим покриттям, антрацит
- Контейнер, одинарна кришка та гумовий килимок, пластик, антрацит

Cargo Synchro 450, 2 x 18 л



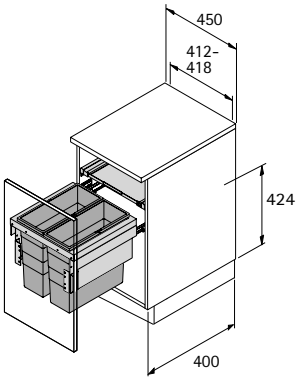

- Для ширини корпусу 450 мм

Комплект містить:
- Комплект фурнітури "все включено" для напрямних Actro надлишкового висування
- 1 системна кришка, включаючи напямні (часткового висування)
- 2 контейнери, 18 l

Артикул	Упаковка
9 279 420	1 компл.

Cargo Synchro 450, 55 л



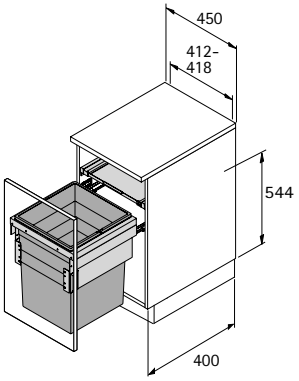

- Для ширини корпусу 450 мм

Комплект містить:
- Комплект фурнітури "все включено" для напрямних Actro надлишкового висування
- 1 системна кришка, включаючи напямні (часткового висування)
- 1 контейнер, 55 l

Артикул	Упаковка
9 279 421	1 компл.

Cargo Synchro 500



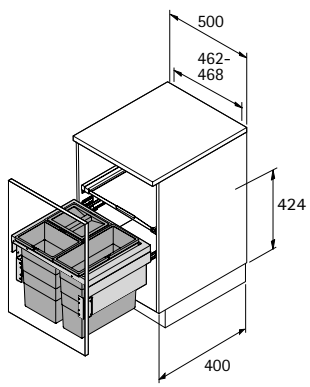

- Для ширини корпусу 500 мм

Комплект містить:
- Комплект фурнітури "все включено" для напрямних Actro надлишкового висування
- 1 системна кришка, включаючи напямні (часткового висування)
- 1 контейнер, 18 l
- 2 контейнери, 13 l, один з яких з кришкою

Артикул	Упаковка
9 279 422	1 компл.

Cargo Synchro 600



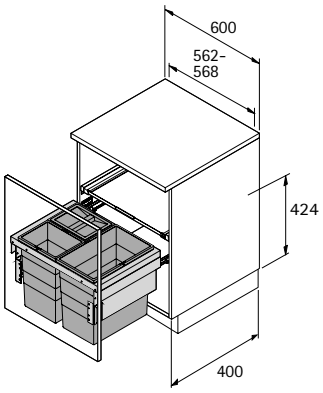

- Для ширини корпусу 600 мм

Комплект містить:
- Комплект фурнітури "все включено" для напрямних Actro надлишкового висування
- 1 системна кришка, включаючи напямні (часткового висування)
- 1 контейнер, 28 l
- 2 контейнери, 13 l, один з яких з кришкою

Артикул	Упаковка
9 279 423	1 компл.

Actro напрямні надлишкового висування



- Напрямні надлишкового висування
- Номінальна довжина 400 мм
- З інтегрованою Silent System
- Оцинкована сталь
- Навантажувальна здатність відповідно до EN 15338, Level 3: 40 кг

Комплект містить:
- 1 Actro напрямні надлишкового висування, ліва та права
- Матеріали для кріплення

Артикул	Упаковка
9 281 999	1 компл.

Додатково

- Libero електромеханічна система відкривання 649

hettich.com/short/8a2401

New



- Система сортування відходів нижнього монтажу для шухляд ArciTech, висота системи 186 мм, висота бічного профілю шухляди 94 мм, номінальна довжина (NL) 500 мм
- Встановлена висота 380 мм від верхнього краю нижньої панелі шухляди
- Верхня рама розміщена на бічному профілі шухляди ArciTech, що забезпечує більшу стабільність
- Використовується перевірене та надійне регулювання передньої панелі бічного профілю шухляди ArciTech, додаткові передні кронштейни не потрібні
- Компоненти висувних шухляд ArciTech необхідно замовляти окремо
- Як опція, для поєднання з електромеханічною системою відкривання Libero
- Рама верхнього монтажу та кришка системи, сталь з порошковим покриттям, антрацит
- Контейнер та одинарна кришка, пластик, антрацит

База 450 для ArciTech



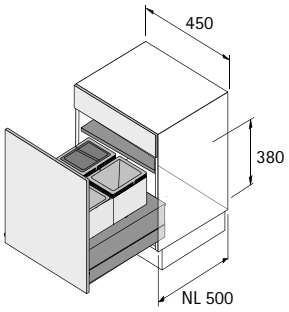

- Для ширини корпусу 450 мм

Комплект містить:
- 1 рама верхнього монтажу
- 1 системна кришка, включаючи полицетримачі
- 1 контейнер, 20 l
- 2 контейнери, 10 l, один з яких з кришкою

Артикул	Упаковка
9 352 443	1 компл.

База 500 для ArciTech



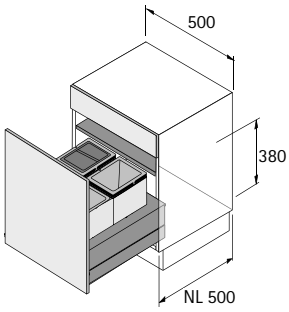

- Для ширини корпусу 500 мм

Комплект містить:
- 1 рама верхнього монтажу
- 1 системна кришка, включаючи полицетримачі
- 1 контейнер, 20 l
- 2 контейнери, 10 l, один з яких з кришкою

Артикул	Упаковка
9 352 444	1 компл.

База 600 для ArciTech



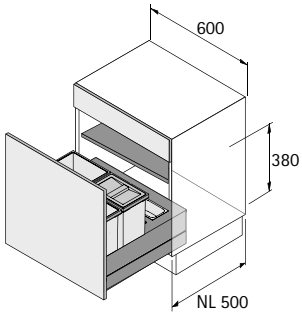

- Для ширини корпусу 600 мм

Комплект містить:
- 1 рама верхнього монтажу
- 1 системна кришка, включаючи полицетримачі
- 1 контейнер, 20 l
- 2 контейнери, 10 l, один з яких з кришкою
- 1 лоток для посуду, пластик, антрацит
- 3 розподільники, пластик, антрацит

Артикул	Упаковка
9 352 445	1 компл.

New

База 900 для ArciTech



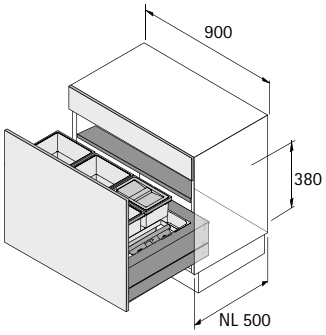

- Для ширини корпусу 900 мм

Комплект містить:
- 1 рама верхнього монтажу
- 1 системна кришка, включаючи полицетримачі
- 2 контейнери, 20 l
- 2 контейнери, 10 l, один з яких з кришкою
- 1 комплект для підмітання, червоний пластик
- 2 лотки для посуду, пластик, антрацит
- 5 розподільників, пластик, антрацит

Артикул	Упаковка
9 352 446	1 компл.

Додатково

- Компоненти висувних шухляд ArciTech 414
- Libero електромеханічна система відкривання 649

hettich.com/short/651f01

New



- Можна використовувати в шухлядах ArciTech, висота системи 186 мм або 218 мм, висота бічного профілю шухляди 94 мм, номінальна довжина (NL) 500 мм, або InnoTech Atira, висота 144 мм або 176 мм, номінальна довжина (NL)) 470 мм
- Встановлена висота 345 мм від верхнього краю нижньої панелі шухляди
- Монтажна рама встановлюється на релінгу та фіксується на передній панелі та нижній панелі шухляди
- Кришка з напрямними часткового висування забезпечує додаткову поверхню для зберігання
- Як опція, для поєднання з електромеханічною системою відкривання Libero
- Монтажна рама, висувна кришка, контейнери та кришка, сірий пластик

InsertFlex 450



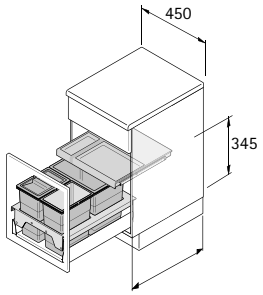

ArciTech = NL 500
InnoTech Atira = NL 470

- Для ширини корпусу 450 мм

Комплект містить:
- 1 монтажна рама
- 1 висувна кришка з напрямними
- 1 контейнер, 18 l
- 2 контейнери, 8 l, один з яких з кришкою
- Матеріали для кріплення

Артикул	Упаковка
9 352 451	1 компл.

InsertFlex 500



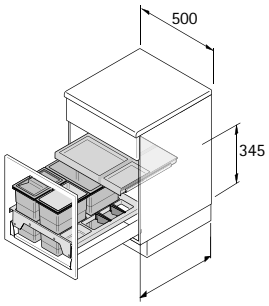

ArciTech = NL 500
InnoTech Atira = NL 470

- Для ширини корпусу 500 мм

Комплект містить:
- 1 монтажна рама з відділенням для зберігання справа
- 1 висувна кришка з напрямними
- 1 контейнер, 18 l
- 2 контейнери, 8 l, один з яких з кришкою
- Матеріали для кріплення та 2 розподільники

Артикул	Упаковка
9 352 459	1 компл.

New

InsertFlex 600



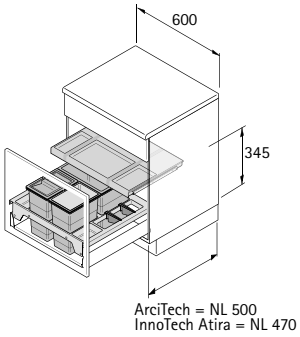

- Для ширини корпусу 600 мм

Комплект містить:
- 1 монтажна рама з 1 відділенням для зберігання справа / зліва
- 1 висувна кришка з напрямними
- 1 контейнер, 18 l
- 2 контейнери, 8 l, один з яких з кришкою
- Матеріали для кріплення та 4 розподільники

Артикул	Упаковка
9 352 468	1 компл.

InsertFlex 900



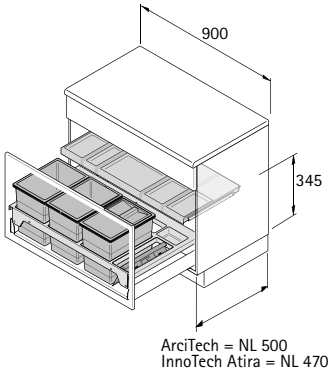

- Для ширини корпусу 900 мм

Комплект містить:
- 1 монтажна рама з 1 відділенням для зберігання ззаду
- 1 висувна кришка з напрямними
- 2 контейнери, 18 l
- 2 контейнери, 8 l, один з яких з кришкою
- 1 комплект для підмітання, червоний пластик
- Матеріали для кріплення та 4 розподільники

Артикул	Упаковка
9 352 471	1 компл.

Додатково

- Компоненти висувних шухляд ArciTech 414
- Libero електромеханічна система відкривання 649

hettich.com/short/086a63

Bin.it Prime 600



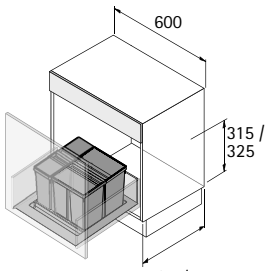

AvanTech YOU / ArciTech =
NL 450 / 500

InnoTech Atira =
NL 420 / 470

- Для встановлення в коробі, напр. для AvanTech YOU та ArciTech, номінальна довжина (NL) 450 мм / 500 мм або InnoTech Atira, номінальна довжина (NL) 420 / 470 мм
- Для ширини корпусу 600 мм
- Ємність 37 літри
- Висота установки від верхнього краю нижньої панелі корпусу
  для AvanTech YOU, 325 мм
  для ArciTech / InnoTech Atira 315 мм
- Встановлена висота 297 мм від верхнього краю нижньої панелі шухляди
- Висота піддону 45 мм
- Піддон можна вирізати за розміром, розміри для вирізання за розміром:
  макс. ширина 540 мм, макс. глибина 490 мм
  мін. ширина 430 мм, мін. глибина 399 мм
- Як опція, для поєднання з електромеханічною системою відкривання Libero
- Піддон, контейнери та кришка з пластику антрацит

Комплект містить:

- 2 контейнери з кришкою, 26 l + 11 l
- 1 піддон

Артикул	Упаковка
9 220 394	1 компл.

Bin.it Prime 900



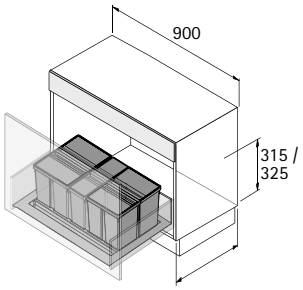

AvanTech YOU / ArciTech =
NL 450 / 500

InnoTech Atira =
NL 420 / 470

- Для встановлення в коробі, напр. для AvanTech YOU та ArciTech, номінальна довжина (NL) 450 мм / 500 мм або InnoTech Atira, номінальна довжина (NL) 420 / 470 мм
- Для ширини корпусу 900 мм
- Ємність 63 літри
- Висота установки від верхнього краю нижньої панелі корпусу
  для AvanTech YOU, 325 мм
  для ArciTech / InnoTech Atira 315 мм
- Встановлена висота 297 мм від верхнього краю нижньої панелі шухляди
- Висота піддону 45 мм
- Піддон можна вирізати за розміром, розміри для вирізання за розміром:
  макс. ширина 840 мм, макс. глибина 490 мм
  мін. ширина 730 мм, мін. глибина 399 мм
- Як опція, для поєднання з електромеханічною системою відкривання Libero
- Піддон, контейнери та кришка з пластику антрацит

Комплект містить:

- 3 контейнери з кришкою, 26 l + 26 l + 11 l
- 1 піддон

Артикул	Упаковка
9 220 395	1 компл.

Додатково

- AvanTech YOU компоненти шухляди 341
- Компоненти висувних шухляд ArciTech 414
- Libero електромеханічна система відкривання 649

hettich.com/short/ba0dcb

Bin.it Flex 600



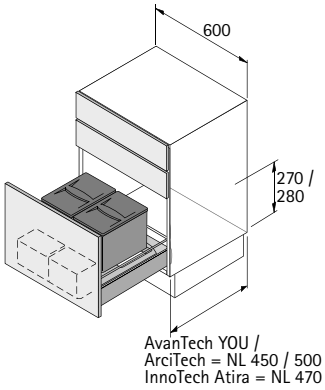

- Для встановлення в коробі, напр. для AvanTech YOU та ArciTech, номінальна довжина (NL) 450 мм / 500 мм або InnoTech Atira, номінальна довжина (NL) 470 мм
- Для ширини корпусу 600 мм
- Ємність 24 літри
- Висота установки від верхнього краю нижньої панелі корпусу для AvanTech YOU, 280 мм
  для ArciTech / InnoTech Atira 270 мм
- Встановлена висота 230 мм від верхнього краю нижньої панелі шухляди
- Висота піддону 45 мм
- Піддон можна вирізати за розміром, розміри для вирізання за розміром:
  макс. ширина 540 мм, макс. глибина 490 мм
  мін. ширина 503 мм, мін. глибина 422 мм
- Як опція, для поєднання з електромеханічною системою відкривання Libero
- Піддон, контейнери та кришка, сірий пластик
- Лотки, напівпрозорі пластикові

Комплект містить:

- 2 контейнери з кришкою, 12 l + 12 l
- 2 лотки
- 1 піддон

Артикул	Упаковка
9 132 349	1 компл.

Bin.it Flex 900



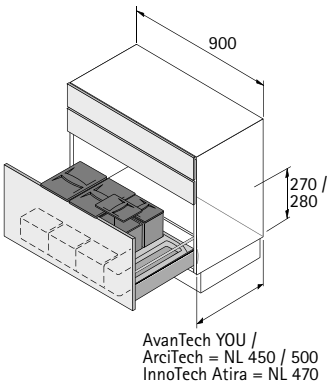

- Для встановлення в коробі, напр. для AvanTech YOU та ArciTech, номінальна довжина (NL) 450 мм / 500 мм або InnoTech Atira, номінальна довжина (NL) 470 мм
- Для ширини корпусу 900 мм
- Ємність 35 літри
- Висота установки від верхнього краю нижньої панелі корпусу для AvanTech YOU, 280 мм
  для ArciTech / InnoTech Atira 270 мм
- Встановлена висота 230 мм від верхнього краю нижньої панелі шухляди
- Висота піддону 45 мм
- Піддон можна вирізати за розміром, розміри для вирізання за розміром:
  макс. ширина 840 мм, макс. глибина 490 мм
  мін. ширина 803 мм, мін. глибина 422 мм
- Як опція, для поєднання з електромеханічною системою відкривання Libero
- Піддон, контейнери та кришка, сірий пластик
- Лотки, напівпрозорі пластикові

Комплект містить:

- 4 контейнери з кришкою, 12 l + 12 l + 5,5 l + 5,5 l
- 3 лотки
- 1 піддон

Артикул	Упаковка
9 132 350	1 компл.

Додатково

- AvanTech YOU компоненти шухляди 341
- Компоненти висувних шухляд ArciTech 414
- Libero електромеханічна система відкривання 649

hettich.com/short/cc8090

Bin.it Vario 300



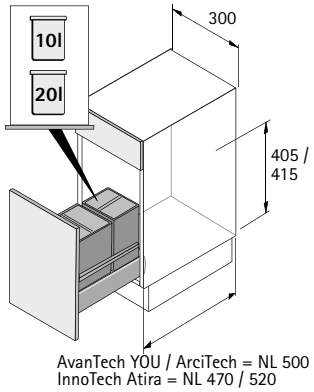

- Для встановлення в коробі, напр. для AvanTech YOU та ArciTech, номінальна довжина (NL) 500 мм або InnoTech Atira, номінальна довжина (NL) 470 / 520 мм
- Для ширини корпусу 300 мм
- Ємність 30 літри
- Висота установки від верхнього краю нижньої панелі корпусу
  для AvanTech YOU, 415 мм
  для ArciTech / InnoTech Atira 405 мм
- Встановлена висота 370 мм від верхнього краю нижньої панелі шухляди
- Піддон можна вирізати за розміром, розміри для вирізання за розміром:
  макс. ширина 250 мм, макс. глибина 512 мм
  мін. ширина 190 мм, мін. глибина 450 мм
- Як опція, для поєднання з електромеханічною системою відкривання Libero
- Килимок, контейнери та кришки, сірий пластик

Комплект містить:

- 2 контейнери з кришкою, 20l + 10l
- 1 килимок

Артикул	Упаковка
9 207 645	1 компл.

Bin.it Vario 450 - 600



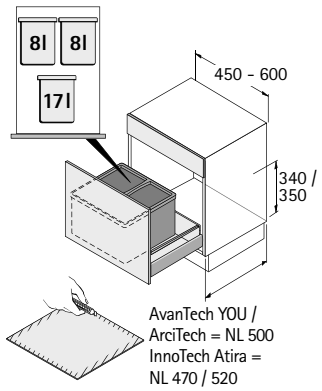

- Для встановлення в коробі, напр. для AvanTech YOU та ArciTech, номінальна довжина (NL) 500 мм або InnoTech Atira, номінальна довжина (NL) 470 / 520 мм
- Для корпусу шириною 450 - 600 мм, протиковзний килимок підрізається за розміром
- Ємність 33 літри
- Висота установки від верхнього краю нижньої панелі корпусу
  для AvanTech YOU, 350 мм
  для ArciTech / InnoTech Atira 340 мм
- Встановлена висота 305 мм від верхнього краю нижньої панелі шухляди
- Піддон можна вирізати за розміром, розміри для вирізання за розміром:
  макс. ширина 565 мм, макс. глибина 565 мм
  мін. ширина 311 мм, мін. глибина 456 мм
- Як опція, для поєднання з електромеханічною системою відкривання Libero
- Килимок, контейнери та кришки, сірий пластик

Комплект містить:

- 3 контейнери з кришкою, 17l + 8l + 8l
- 1 килимок

Артикул	Упаковка
9 105 101	1 компл.

Bin.it Vario 600 - 1200



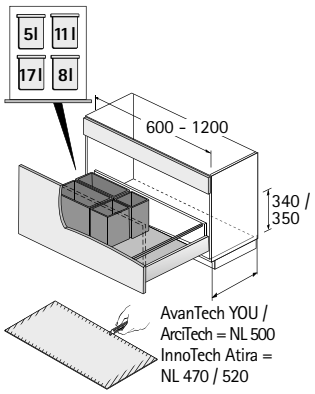

- Для встановлення в коробі, напр. для AvanTech YOU та ArciTech, номінальна довжина (NL) 500 мм або InnoTech Atira, номінальна довжина (NL) 470 / 520 мм
- Для корпусу шириною 600 - 1200 мм, протиковзний килимок підрізається за розміром
- Ємність 41 літр
- Висота установки від верхнього краю нижньої панелі корпусу
  для AvanTech YOU, 350 мм
  для ArciTech / InnoTech Atira 340 мм
- Встановлена висота 305 мм від верхнього краю нижньої панелі шухляди
- Піддон можна вирізати за розміром, розміри для вирізання за розміром:
  макс. ширина 1150 мм, макс. глибина 565 мм
  мін. ширина 468 мм, мін. глибина 456 мм
- Як опція, для поєднання з електромеханічною системою відкривання Libero
- Килимок, контейнери та кришки, сірий пластик

Комплект містить:

- 4 контейнери з кришкою, 17 l + 11 l + 8 l + 5 l
- 1 килимок

Артикул	Упаковка
9 079 921	1 компл.

Додатково

- AvanTech YOU компоненти шухляди 341
- Компоненти висувних шухляд ArciTech 414
- Libero електромеханічна система відкривання 649

hettich.com/short/e1e0e9

Bin.it Smart 450 / 500



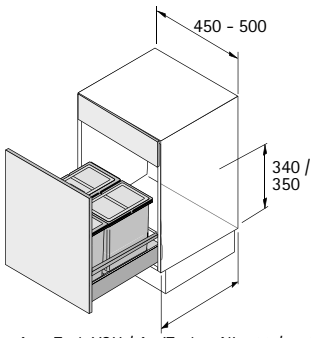

AvanTech YOU / ArciTech = NL 500 / 550
InnoTech Atira = NL 470 / 520

- Для встановлення в коробі, напр. для AvanTech YOU (від висоти 139 мм) та ArciTech, номінальна довжина (NL) 500 мм / 550 мм або InnoTech Atira, номінальна довжина (NL) 470 / 520 мм
- Для ширини корпусу 450 мм або 500 мм
- Ємність 32 літри
- Висота установки від верхнього краю нижньої панелі корпусу для AvanTech YOU, 350 мм для ArciTech / InnoTech Atira 340 мм
- Встановлена висота 310 мм від верхнього краю нижньої панелі шухляди
- Висота піддону 60 мм
- Піддон можна вирізати за розміром, розміри для вирізання за розміром: макс. ширина 450 мм, макс. глибина 523 мм мін. ширина 345 мм, мін. глибина 462 мм
- Як опція, для поєднання з електромеханічною системою відкривання Libero
- Піддон та кришка з сірого пластику, контейнери з пластику антрацит

Комплект містить:

- 3 контейнери з кришкою, 16l + 8l + 8l
- 1 піддон

Артикул	Упаковка
9 208 750	1 компл.

Bin.it Smart 600



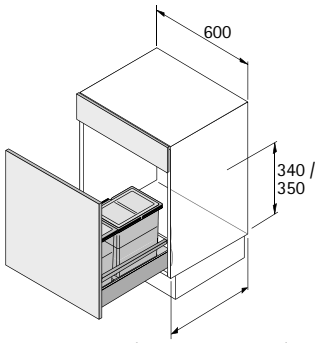

AvanTech YOU / ArciTech = NL 500 / 550
InnoTech Atira = NL 470 / 520

- Для встановлення в коробі, напр. для AvanTech YOU (від висоти 139 мм) та ArciTech, номінальна довжина (NL) 500 мм / 550 мм або InnoTech Atira, номінальна довжина (NL) 470 / 520 мм
- Для ширини корпусу 600 мм
- Ємність 32 літри
- Невикористана секція у встановленому лотку забезпечує простір для засобів для чищення або альтернативно може бути обладнана додатковим 16-літровим контейнером
- Висота установки від верхнього краю нижньої панелі корпусу для AvanTech YOU, 350 мм для ArciTech / InnoTech Atira 340 мм
- Встановлена висота 310 мм від верхнього краю нижньої панелі шухляди
- Висота піддону 60 мм
- Піддон можна вирізати за розміром, розміри для вирізання за розміром: макс. ширина 550 мм, макс. глибина 523 мм мін. ширина 495 мм, мін. глибина 462 мм
- Як опція, для поєднання з електромеханічною системою відкривання Libero
- Піддон та кришка з сірого пластику, контейнери з пластику антрацит

Комплект містить:

- 3 контейнери з кришкою, 16l + 8l + 8l
- 1 піддон

Артикул	Упаковка
9 208 752	1 компл.

Додатково

- AvanTech YOU компоненти шухляди 341
- Компоненти висувних шухляд ArciTech 414
- Libero електромеханічна система відкривання 649

hettich.com/short/ca5b83

Libero електромеханічна система відкривання





- Додаткова система
- Підходить для корпусів шириною від 300 мм до 1200 мм
- Для монтажу в передній частині нижньої панелі корпусу
- Прилад низької напруги (5 В) з портом USB-C
- Включаючи кабель живлення довжиною 2 м
- Легко використовувати за допомогою лазерного датчика та/або голосового керування
- Налаштування через веб-браузер
- Інтегроване LED підсвічування, можна приглушити, можна вимкнути
- Захищено від попадання вертикально падаючих крапель води відповідно до сертифікату IP 21
- Сумісність із системами голосового керування Alexa
- Розраховано на 2.4 ГГц

Артикул	Упаковка
9 352 508	1 шт

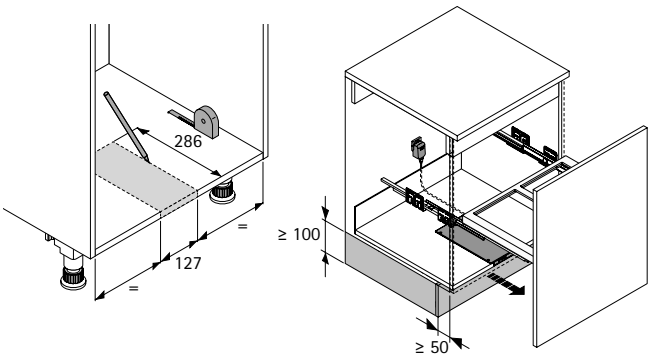

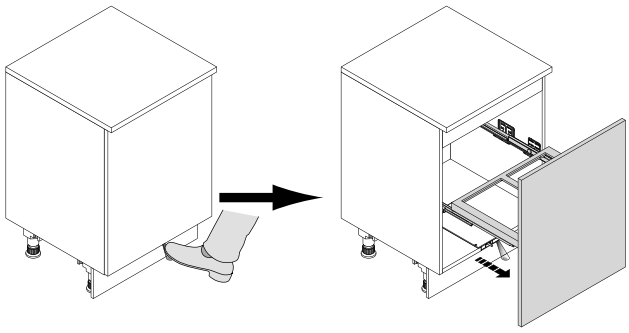

New

Каркасна система сортування відходів для ArchiTect

Сторінка каталогу	Для системи сортування відходів	Для арт.	Змінні контейнери / кришки	Ш x Г x В мм	Артикул	Упаковка
628 - 629	Рама для ArciTech	9 352 426	2.5 л, пластик, антрацит	157 x 111 x 220	**9 352 428**	1 шт
	Рама для ArciTech	9 352 422 9 352 423 9 352 424 9 352 425 9 352 426	10 л, пластик антрацит	226 x 154 x 350	**9 352 429**	1 шт
	Рама для ArciTech	9 352 422	12 л, пластик антрацит	320 x 141 x 350	**9 352 430**	1 шт
	Рама для ArciTech	9 352 421 9 352 424 9 352 425	14 л, пластик антрацит	320 x 156 x 350	**9 352 441**	1 шт
	Рама для ArciTech	9 352 423 9 352 426	20 л, пластик антрацит	320 x 226 x 350	**9 352 442**	1 шт

Примітка: Всі контейнери поставляються без кришки

AvanTech YOU Pull / ArciTech Pull / InnoTech Pull

Сторінка каталогу	Для системи сортування відходів	Для арт.	Змінні контейнери / кришки	Ш x Г x В мм	Артикул	Упаковка
631 - 635	AvanTech YOU / ArciTech / InnoTech Pull	різні	5 л, пластик, антрацит	152 x 152 x 295	**9 279 389**	1 шт
	AvanTech YOU / ArciTech / InnoTech Pull	9 279 389	Кришка, 5 л пластик, антрацит	152 x 152 x 21	**9 279 395**	1 шт
	AvanTech YOU / ArciTech / InnoTech Pull	різні	8 л, пластик, антрацит	152 x 225 x 295	**9 279 390**	1 шт
	AvanTech YOU / ArciTech / InnoTech Pull	9 279 390	Кришка, 8 л пластик, антрацит	152 x 225 x 21	**9 279 396**	1 шт
	AvanTech YOU / ArciTech / InnoTech Pull	різні	11 л, пластик, антрацит	152 x 304 x 295	**9 279 391**	1 шт
	AvanTech YOU / ArciTech / InnoTech Pull	9 279 391	Кришка, 11 л пластик, антрацит	152 x 304 x 21	**9 279 397**	1 шт
	AvanTech YOU / ArciTech / InnoTech Pull	різні	17 л, пластик, антрацит	225 x 304 x 295	**9 279 392**	1 шт
	AvanTech YOU / ArciTech / InnoTech Pull	різні	29 л, пластик, антрацит	225 x 304 x 460	**9 279 393**	1 шт
	AvanTech YOU / ArciTech / InnoTech Pull	9 279 392 9 279 393	Кришка, 17 / 29 л, пластик, антрацит	225 x 304 x 21	**9 279 398**	1 шт
	AvanTech YOU / ArciTech / InnoTech Pull	9 278 337 9 279 405	40 л, пластик, антрацит	223 x 418 x 505	**9 279 394**	1 шт
	AvanTech YOU / ArciTech / InnoTech Pull	9 279 394	Кришка, 40 л пластик, антрацит	223 x 418 x 21	**9 279 399**	1 шт

Примітка: Всі контейнери поставляються без кришки

hettich.com/short/a70b42

New

Cargo Synchro

Сторінка каталогу	Для системи сортування відходів	Для арт.	Змінні контейнери / кришки	Ш x Г x В мм	Артикул	Упаковка
638 - 639	Cargo Synchro	9 279 422 9 279 423	Контейнер 13 л, пластик, темно-сірий	242 x 192 x 381	**9 279 418**	1 шт
	Cargo Synchro	9 279 422 9 279 423	Кришка, 13 л, пластик, темно-сірий	242 x 192 x 15	**9 280 317**	1 шт
	Cargo Synchro	9 279 420 9 279 422	Контейнер 18 л, пластик, темно-сірий	385 x 166 x 381	**9 279 419**	1 шт
	Cargo Synchro	9 279 423	Контейнер 28 л, пластик, темно-сірий	385 x 242 x 381	**9 280 315**	1 шт
	Cargo Synchro	9 279 421	Контейнер 55 л, пластик, темно-сірий	385 x 358 x 501	**9 280 316**	1 шт

Примітка: Всі контейнери поставляються без кришки

База для ArciTech

Сторінка каталогу	Для системи сортування відходів	Для арт.	Змінні контейнери / кришки	Ш x Г x В мм	Артикул	Упаковка
640 - 641	База для ArciTech	9 352 443 9 352 444 9 352 445 9 352 446	10 л, пластик антрацит	226 x 154 x 350	**9 352 429**	1 шт
	База для ArciTech	9 352 443 9 352 444 9 352 445 9 352 446	20 л, пластик антрацит	320 x 226 x 350	**9 352 442**	1 шт

Примітка: Всі контейнери поставляються без кришки

InsertFlex

Сторінка каталогу	Для системи сортування відходів	Для арт.	Змінні контейнери / кришки	Ш x Г x В мм	Артикул	Упаковка
642 - 643	InsertFlex	9 352 451 9 352 459 9 352 468 9 352 471	8 л, пластик антрацит	226 x 156 x 295	**9 352 473**	1 шт
	InsertFlex	9 352 451 9 352 459 9 352 468 9 352 471	18 л, пластик антрацит	320 x 226 x 295	**9 352 503**	1 шт
	InsertFlex	9 352 451 9 352 459 9 352 468 9 352 471	Кришка, 8 л пластик, антрацит	226 x 156 x 15	**9 352 506**	1 шт

Примітка: Всі контейнери поставляються без кришки

hettich.com/short/a70b42

Bin.it Prime

Сторінка каталогу	Для системи сортування відходів	Для арт.	Змінні контейнери / кришки	Ш x Г x В мм	**Артикул**	Упаковка
644	Bin.it Prime	9 220 394 9 220 395	11 л, пластик, антрацит	146 x 356 x 275	**9 220 484**	1 шт
	Bin.it Prime	9 220 394 9 220 395	26 л, пластик, антрацит	298 x 356 x 275	**9 220 486**	1 шт
	Bin.it Prime	9 220 394 9 220 395	Кришка, 11 л пластик, антрацит	131 x 341 x 20	**9 220 487**	1 шт
	Bin.it Prime	9 220 394 9 220 395	Кришка, 26 л пластик, антрацит	283 x 341 x 20	**9 220 488**	1 шт

Примітка: Всі контейнери поставляються без кришки

Bin.it Flex

Сторінка каталогу	Для системи сортування відходів	Для арт.	Змінні контейнери / кришки	Ш x Г x В мм	**Артикул**	Упаковка
645	Bin.it Flex	9 132 350	5.5 л, пластик, сірий	155 x 222 x 227	**9 136 188**	1 шт
	Bin.it Flex	9 132 349 9 132 350	12 л, пластик, сірий	310 x 222 x 227	**9 136 187**	1 шт

Примітка: Всі контейнери поставляються без кришки

Bin.it Vario

Сторінка каталогу	Для системи сортування відходів	Для арт.	Змінні контейнери / кришки	Ш x Г x В мм	**Артикул**	Упаковка
646 - 647	Bin.it Vario	9 079 921	5 л, пластик, сірий	152 x 152 x 295	**9 132 375**	1 шт
	Bin.it Vario	9 132 375	Кришка 5 л, пластик, сірий	152 x 152 x 21	**9 132 383**	1 шт
	Bin.it Vario	9 105 101 9 079 921	8 л, пластик, сірий	152 x 225 x 295	**9 132 377**	1 шт
	Bin.it Vario	9 132 377	Кришка 8 л, пластик, сірий	225 x 152 x 21	**9 132 384**	1 шт
	Bin.it Vario	9 079 921	11 л, пластик, сірий	152 x 304 x 295	**9 132 378**	1 шт
	Bin.it Vario	9 132 378	Кришка 11 л, пластик, сірий	152 x 304 x 21	**9 132 385**	1 шт
	Bin.it Vario	9 105 101 9 079 921	17 л, пластик, сірий	225 x 304 x 295	**9 132 380**	1 шт
	Bin.it Vario	9 132 380	Кришка, 17 / 29 л, пластик, сірий	225 x 304 x 21	**9 132 386**	1 шт

Примітка: Всі контейнери поставляються без кришки

hettich.com/short/a70b42

Bin.it Smart

Сторінка каталогу	Для системи сортування відходів	Для арт.	Змінні контейнери / кришки	Ш x Г x В мм	**Артикул**	Упаковка
648	Bin.it Smart	9 208 750 9 208 752	8 л, пластик, антрацит	225 x 152 x 295	**9 208 754**	1 шт
	Bin.it Smart	9 208 750 9 208 752	16 л, пластик, антрацит	225 x 304 x 295	**9 208 757**	1 шт
	Bin.it Smart	9 208 750 9 208 752	Кришка 8 л, пластик, сірий	225 x 152 x 21	**9 132 384**	1 шт
	Bin.it Smart	9 208 750 9 208 752	Кришка, 17 / 29 л, пластик, сірий	225 x 304 x 21	**9 132 386**	1 шт

Примітка: Всі контейнери поставляються без кришки

hettich.com/short/a70b42



Для кращих ванних кімнат.

Ванна кімната все більше і більше стає гаванню благополуччя. Вимоги до меблів для ванної кімнати зростають: домашня атмосфера та якість часто є основними перевагами продажу. З фурнітурою Hettich ви зможете виправдати очікування щодо дизайну та функціональності таким чином, що завжди вражає. Передні панелі та висувні елементи відкриваються і закриваються м'яко та тихо. Розумно організований простір для зберігання забезпечує зручність і порядок - день за днем.



Практичний у ванній кімнаті або підсобному приміщенні: Висувний кошик для білизни ArciTech Pull. Вміщує 2 великі кошики для білизни за передньою панеллю.

hettich.com/short/f0ca15

Дізнайтеся більше: Отримайте натхнення, а також додаткові відомості про продукт на нашому веб-сайті.



Внутрішнє обладнання базового блоку
Кошики для білизни **656 – 660**

Висувний кошик для білизни AvanTech YOU Pull Laundry 600



- Висувний кошик для білизни для шухляд AvanTech YOU, висота 101 мм
- Для номінальної довжини (NL) 500 мм
- Для ширини корпусу 600 мм
- Рама AvanTech YOU Pull Laundry встановлена замість дна шухляди
- Включно з двома кошиками для білизни, що знімаються, з ручками
- Компоненти шухляд AvanTech YOU замовляйте окремо
- Каркас з порошковим покриттям, сріблястий
- Кошики для білизни, білий пластик

AvanTech YOU Pull Laundry 600



Комплект містить:

- 1 монтажна рама, включаючи передню стійку
- 2 кошики для білизни, 40 l
- Матеріали для кріплення

Артикул	Упаковка
9 279 106	1 компл.

Монтажні розміри

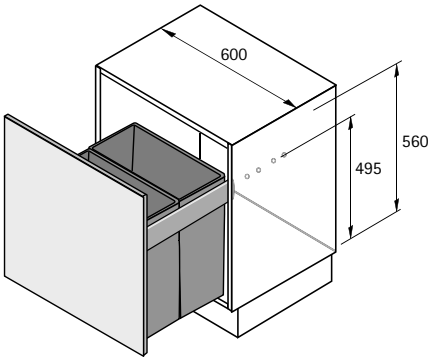

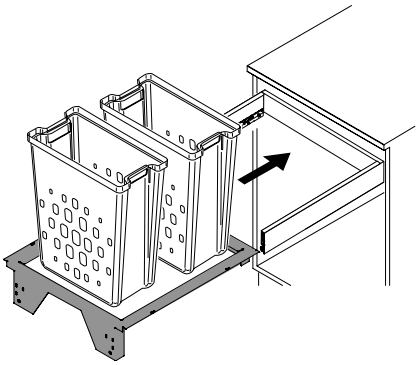

Додатково

- AvanTech YOU компоненти шухляди 334 - 335

hettich.com/short/89c108

Висувний кошик для білизни, ArciTech Pull Laundry 450



- Висувний кошик для білизни для шухляд ArciTech, висота 94 мм
- Для номінальної довжини (NL) 500 мм
- Для ширини корпусу 450 мм
- Рама ArciTech Pull Laundry встановлена замість нижньої панелі шухляди
- Включно з кошиком для білизни, що знімається, з ручками
- Компоненти висувних шухляд ArciTech необхідно замовляти окремо
- Каркас з порошковим покриттям, сріблястий
- Кошик для білизни, білий пластик

ArciTech Pull Laundry 450



Комплект містить:

- 1 монтажна рама, включаючи передню стійку
- 1 кошик для білизни, 40 l
- Матеріали для кріплення

Артикул	Упаковка
9 233 564	1 компл.

Монтажні розміри

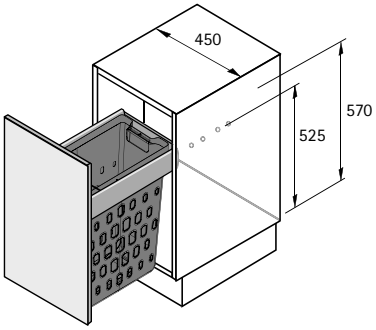

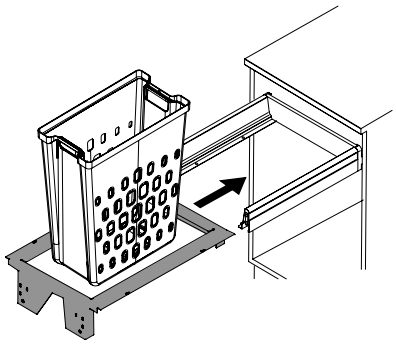

Додатково

- Компоненти висувних шухляд ArciTech 400 - 401

hettich.com/short/bcb9c3

Висувний кошик для білизни, ArciTech Pull Laundry 600



- Висувний кошик для білизни для шухляд ArciTech, висота 94 мм
- Для номінальної довжини (NL) 500 мм
- Для ширини корпусу 600 мм
- Рама ArciTech Pull Laundry встановлена замість нижньої панелі шухляди
- Включно з двома кошиками для білизни, що знімаються, з ручками
- Компоненти висувних шухляд ArciTech необхідно замовляти окремо
- Каркас з порошковим покриттям, сріблястий
- Кошики для білизни, білий пластик

ArciTech Pull Laundry 600



Комплект містить:

- 1 монтажна рама, включаючи передню стійку
- 2 кошики для білизни, 40 l
- Матеріали для кріплення

Артикул	Упаковка
9 207 634	1 компл.

Монтажні розміри

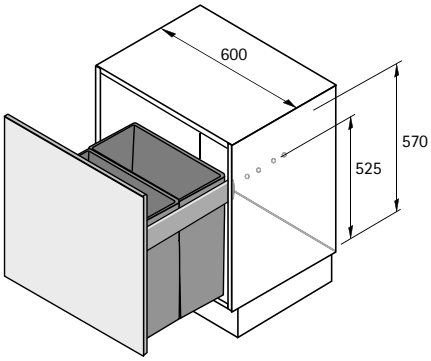

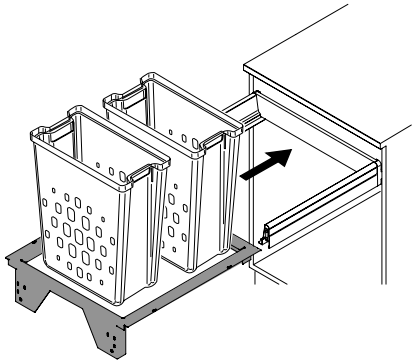

Додатково

- Компоненти висувних шухляд ArciTech 400 - 401

hettich.com/short/b25cf8

Висувний кошик для білизни, InnoTech Pull Laundry 450



- Висувний кошик для білизни для шухляд InnoTech / InnoTech Atira, висота 70 мм
- Для номінальної довжини (NL) 470 мм
- Для ширини корпусу 450 мм
- Рама InnoTech Pull Laundry встановлена замість дна шухляди
- Включно з кошиком для білизни, що знімається, з ручками
- Компоненти висувних шухляд InnoTech / InnoTech Atira необхідно замовляти окремо
- Каркас з порошковим покриттям, сріблястий
- Кошик для білизни, білий пластик

InnoTech Pull Laundry 450



Комплект містить:

- 1 монтажна рама, включаючи передню стійку
- 1 кошик для білизни, 40 l
- Матеріали для кріплення

Посилання на сторінку:

- InnoTech Atira компоненти системи, див. сторінки 482 - 483

Артикул	Упаковка
9 233 565	1 компл.

Монтажні розміри

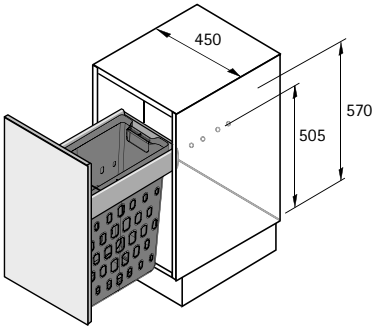

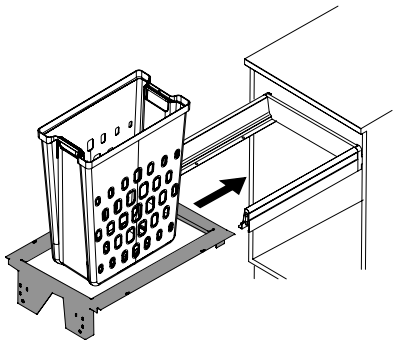

Висувний кошик для білизни, InnoTech Pull Laundry 600



- Висувний кошик для білизни для шухляд InnoTech / InnoTech Atira, висота 70 мм
- Для номінальної довжини (NL) 470 мм
- Для ширини корпусу 600 мм
- Рама InnoTech Pull Laundry встановлена замість дна шухляди
- Включно з двома кошиками для білизни, що знімаються, з ручками
- Компоненти висувних шухляд InnoTech / InnoTech Atira необхідно замовляти окремо
- Каркас з порошковим покриттям, сріблястий
- Кошики для білизни, білий пластик

InnoTech Pull Laundry 600



Комплект містить:

- 1 монтажна рама, включаючи передню стійку
- 2 кошики для білизни, 40 l
- Матеріали для кріплення

Посилання на сторінку:
- InnoTech Atira компоненти системи, див. сторінки 482 - 483

Артикул	Упаковка
9 207 636	1 компл.

Монтажні розміри

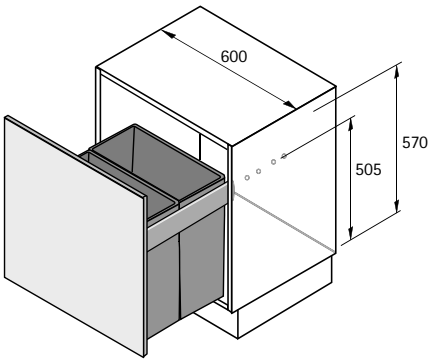

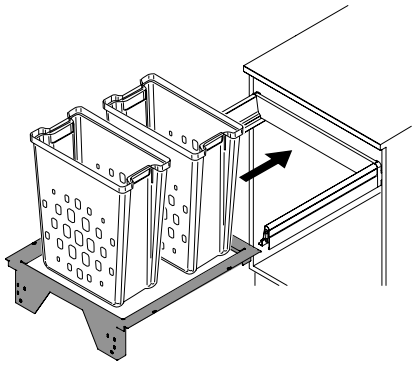

Внутрішнє обладнання базового блоку

- **Короб 90°, 2-ярусний**
- **Для ширини корпусу 150 мм**



- Для ширини корпусу 150 мм
- Actro напрямні повного висування з Silent System необхідно замовляти окремо
- За бажанням можна поєднати з системою відкривання Push to open Silent
- У комплекті з 3-вимірним регулюванням передньої панелі
- З системою швидкого монтажу ClickFixx
- Можна встановити тільки справа
- Навантаження 12 кг
- Мінімальні внутрішні розміри корпусу:
  Ширина 112 мм
  Глибина 510 мм
  Висота 550 мм
- Сталь

Короб





Комплект містить:
- 1 висувна рама з конструктивними металевими полицями та передніми кріпленнями

Найменування	Артикул	Упаковка
1 STYLE висувний короб, хромований	**9 207 577**	1 компл.
1 STYLE висувний короб, порошкове покриття, антрацит	**9 277 605**	1 компл.
2 CLASSIC висувний короб, хромований	**9 207 578**	1 компл.
2 CLASSIC висувний короб, порошкове покриття, сріблястий	**9 207 579**	1 компл.

Монтажні розміри

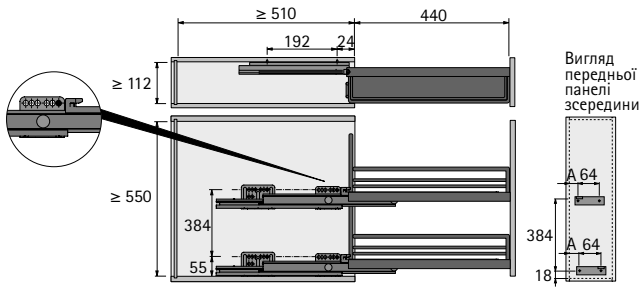

Товщина боковини корпусу мм	Монтажна ширина мм	A мм
18	13	22
19	12	21

Додатково

Actro напрямні повного висування	663
Push to open Silent комплект	663
Відповідні розподілювачі	663

hettich.com/short/5e1e20

Actro напрямні повного висування з Silent System



- Для використання з коробом / висувним тримачем для рушників, 90°, для шафи шириною 150 мм
- Номінальна довжина напрямних повного висування 500 мм
- З інтегрованою Silent System
- Можна використовувати як опцію з Push to open Silent
- Навантажувальна здатність відповідно до EN 15338, Level 3, 40 кг
- Оцинкована сталь

Комплект містить:
- 2 Actro напрямні для шухляд, праві
- Матеріали для кріплення

Монтажна ширина мм	Для боковини корпусу товщиною KD мм	**Артикул**	Упаковка
12	19	**9 281 948**	1 компл.
13	18	**9 281 947**	1 компл.

Push to open Silent комплект



- Push to open Silent система відкривання
- Можна комбінувати як опцію з коробом або висувним тримачем для рушників, для шаф шириною 150 мм

Комплект містить:
- 1 Push to open Silent механізм для прикручування, лівий
- 1 Push to open Silent механізм для прикручування, правий
- 1 активатор
- 1 адаптер
- 1 комплект аксесуарів

Артикул	Упаковка
9 279 210	1 компл.

Розподілювачі для коробів





- Практичний розподілювач, який можна закріпити в коробі або висувному тримачі для рушників, для шафи шириною 150 мм
- Сталь

Найменування	**Артикул**	Упаковка
1 Розподілювачі для висувного короба STYLE, хромовані	**9 079 801**	1 шт.
1 Розподілювачі для коробів STYLE, порошкове покриття, антрацит	**9 277 609**	1 шт.
2 Розподілювачі для висувного короба CLASSIC, хромовані	**0 010 918**	1 шт.
2 Розподілювачі для коробів CLASSIC, порошкове покриття, сріблясте	**9 082 221**	1 шт.

Внутрішнє обладнання базового блоку

- **Висувний тримач для рушників, 90°**
- **Для ширини корпусу 150 мм**



- Для ширини корпусу 150 мм
- Actro напрямні повного висування з Silent System необхідно замовляти окремо
- За бажанням можна поєднати з системою відкривання Push to open Silent
- У комплекті з 3-вимірним регулюванням передньої панелі
- З системою швидкого монтажу ClickFixx
- Можна встановити тільки справа
- Навантаження 12 кг
- Мінімальні внутрішні розміри корпусу:
  Ширина 112 мм
  Глибина 510 мм
  Висота 599 мм
- Сталь

Висувний тримач для рушників





Комплект містить:
- 1 висувна рама з тримачами для рушників, конструктивною металевою полицею та передніми кріпленнями

Найменування	**Артикул**	Упаковка
1 STYLE висувний тримач для рушників, хромований	**9 207 580**	1 компл.
1 висувний тримач для рушників, порошкове покриття, антрацит	**9 277 608**	1 компл.
2 висувний тримач для рушників, хромований	**9 207 581**	1 компл.
2 CLASSIC висувний тримач для рушників, порошкове покриття, сріблястий	**9 207 582**	1 компл.

Монтажні розміри

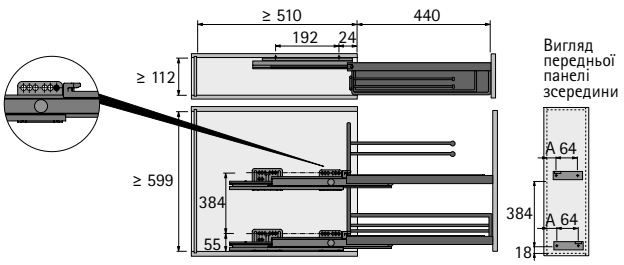

Товщина боковини корпусу мм	Монтажна ширина мм	A мм
18	13	22
19	12	21

Додатково

Actro напрямні повного висування	665
Push to open Silent комплект	665
Відповідні розподілювачі	665

hettich.com/short/1553de

Actro напрямні повного висування з Silent System



- Для використання з коробом / висувним тримачем для рушників, 90°, для шафи шириною 150 мм
- Номінальна довжина напрямних повного висування 500 мм
- З інтегрованою Silent System
- Можна використовувати як опцію з Push to open Silent
- Навантажувальна здатність відповідно до EN 15338, Level 3, 40 кг
- Оцинкована сталь

Комплект містить:
- 2 Actro напрямні для шухляд, праві
- Матеріали для кріплення

Монтажна ширина мм	Для боковини корпусу товщиною KD мм	**Артикул**	Упаковка
12	19	**9 281 948**	1 компл.
13	18	**9 281 947**	1 компл.

Push to open Silent комплект



- Push to open Silent система відкривання
- Можна комбінувати як опцію з коробом або висувним тримачем для рушників, для шаф шириною 150 мм

Комплект містить:
- 1 Push to open Silent механізм для прикручування, лівий
- 1 Push to open Silent механізм для прикручування, правий
- 1 активатор
- 1 адаптер
- 1 комплект аксесуарів

Артикул	Упаковка
9 279 210	1 компл.

Розподілювачі для коробів





- Практичний розподілювач, який можна закріпити в коробі або висувному тримачі для рушників, для шафи шириною 150 мм
- Сталь

Найменування	**Артикул**	Упаковка
1 Розподілювачі для висувного короба STYLE, хромовані	**9 079 801**	1 шт.
1 Розподілювачі для коробів STYLE, порошкове покриття, антрацит	**9 277 609**	1 шт.
2 Розподілювачі для висувного короба CLASSIC, хромовані	**0 010 918**	1 шт.
2 Розподілювачі для коробів CLASSIC, порошкове покриття, сріблясте	**9 082 221**	1 шт.

- **Висувний елемент Cargo IQ plus 150, 90°, 2-ярусний**
- **Для ширини корпусу 150 мм**



- Для ширини корпусу 150 мм
- Навантаження 15 кг
- Мінімальні внутрішні розміри корпусу:
  Ширина 112 мм
  Глибина 495 мм
  Висота 590 мм
- Будь ласка, замовляйте Quadro V6 повного висування з Silent System та полиці окремо, див. нижче
- Можна встановити праворуч, ліворуч або по діагоналі
- Короб, сталь з порошковим покриттям, сріблястий
  Полиця з напівпрозорого пластику

Cargo IQ plus 150



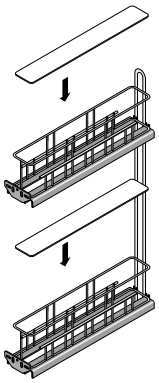

Найменування	Колір	Артикул	Упаковка
Cargo IQ plus 150	срібло	**9 077 588**	1/10 шт.
Полиця 150	напівпрозорий	**9 077 601**	1/40 шт.

Quadro V6 напрямні повного висування з Silent System



- Номінальна довжина 470 мм
- Оцинкована сталь

Монтажна ширина мм	Для боковини корпусу товщиною KD мм	Артикул / Сторона кріплення ліва	права	Упаковка
9,5	19	**9 275 759**	**9 275 760**	1/20 шт.
10,5	18	**9 217 483**	**9 217 484**	1/20 шт.
12,5	16	**9 065 916**	**9 065 917**	1/20 шт.

Монтажні розміри

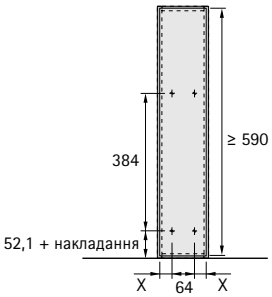

X = KD 19: 23,5 + накладання
X = KD 18: 24,5 + накладання
X = KD 16: 26,5 + накладання

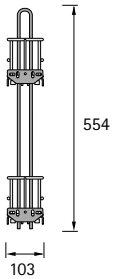

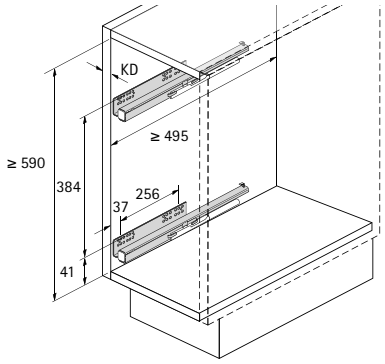

hettich.com/short/c049c9

Внутрішнє обладнання базового блоку

- **Висувний елемент Cargo IQ plus 200, 90°, 2-ярусний**
- **Для ширини корпусу 200 мм**



- Для ширини корпусу 200 мм
- Навантаження 17,5 кг
- Мінімальні внутрішні розміри корпусу:
  Ширина 162 мм
  Глибина 495 мм
  Висота 590 мм
- Будь ласка, замовляйте Quadro V6 повного висування з Silent System та полиці окремо, див. нижче
- Можна встановити праворуч, ліворуч або по діагоналі
- Короб, сталь з порошковим покриттям, сріблястий
  Полиця з напівпрозорого пластику

Cargo IQ plus 200



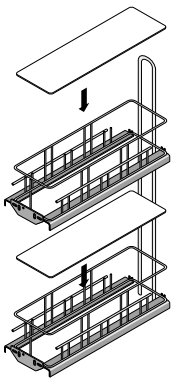

Найменування	Колір	**Артикул**	Упаковка
Cargo IQ plus 200	срібло	**9 065 857**	1/5 шт.
Полиця 200	напівпрозорий	**9 065 861**	1/40 шт.

Quadro V6 напрямні повного висування з Silent System



- Номінальна довжина 470 мм
- Оцинкована сталь

Монтажна ширина мм	Для боковини корпусу товщиною KD мм	**Артикул / Сторона кріплення**		Упаковка
		ліва	**права**	
9,5	19	**9 275 759**	**9 275 760**	1/20 шт.
10,5	18	**9 217 483**	**9 217 484**	1/20 шт.
12,5	16	**9 065 916**	**9 065 917**	1/20 шт.

Монтажні розміри

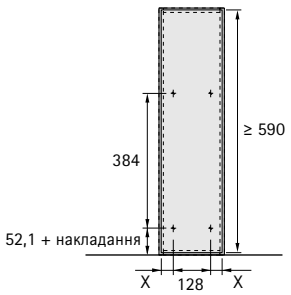

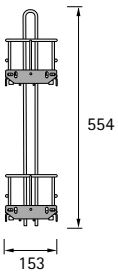

X = KD 19: 16,5 + накладання
X = KD 18: 17,5 + накладання
X = KD 16: 19,5 + накладання

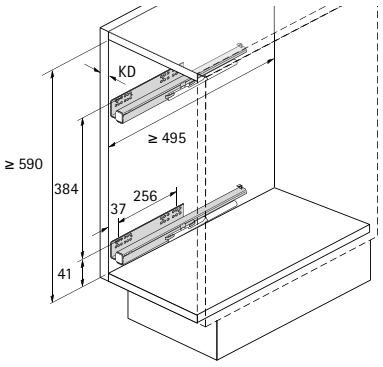

hettich.com/short/c049c9

Внутрішнє обладнання базового блоку

- **Висувний елемент Cargo IQ plus 300, 90°, 2-ярусний**
- **Для ширини корпусу 300 мм**



- Для ширини корпусу 300 мм
- Навантаження 20 кг
- Мінімальні внутрішні розміри корпусу:
  Ширина 262 мм
  Глибина 495 мм
  Висота 590 мм
- Будь ласка, замовляйте Quadro V6 повного висування з Silent System та полиці окремо, див. нижче
- Кріплення потрібно зліва та справа, монтується по діагоналі
- Короб, сталь з порошковим покриттям, сріблястий
  Полиця з напівпрозорого пластику

Cargo IQ plus 300



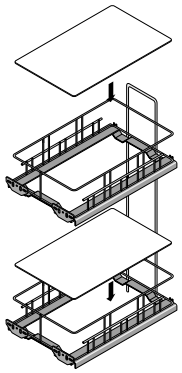

Найменування	Колір	**Артикул**	Упаковка
Cargo IQ plus 300	срібло	**9 065 860**	1/4 шт.
Полиця 300	напівпрозорий	**9 065 862**	1/40 шт.

Quadro V6 напрямні повного висування з Silent System



- Номінальна довжина 470 мм
- Оцинкована сталь

Монтажна ширина мм	Для боковини корпусу товщиною KD мм	**Артикул / Сторона кріплення**		Упаковка
		ліва	**права**	
9,5	19	**9 275 759**	**9 275 760**	1/20 шт.
10,5	18	**9 217 483**	**9 217 484**	1/20 шт.
12,5	16	**9 065 916**	**9 065 917**	1/20 шт.

Монтажні розміри

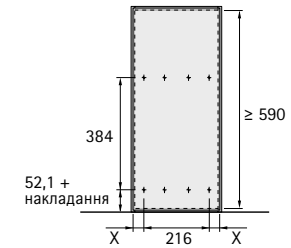

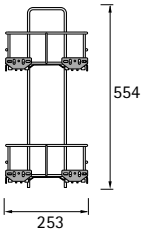

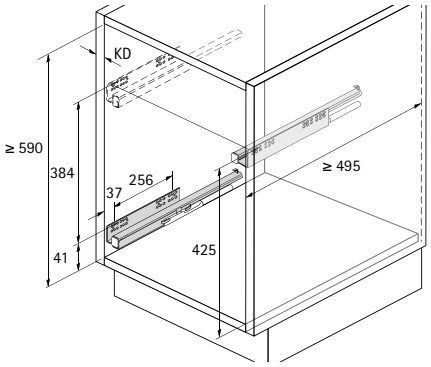

X = KD 19: 22,5 + накладання
X = KD 18: 23,5 + накладання
X = KD 16: 25,5 + накладання

hettich.com/short/c049c9



Розкішне відкривання
Просто та надзвичайно зручно: завдяки електромеханічній системі відкривання Easys шухляди відкриваються практично самі по собі після легкого натискання на передню панель. А завдяки Silent System їх можна знову закрити в будь-який час так само плавно. Легко синхронізовані блоки та додаткові аксесуари не тільки забезпечують абсолютну надійність відкривання та закривання шухляд будь-якого розміру, але й запобігають зіткненню з протилежними по діагоналі шухлядами чи дверцятами.



Дизайн без ручок всюди:
Від маленької та легкої до великої та важкої шухляди.



Інтегруйте елегантність тонких ліній:
Непомітний він економить місце, Easys розміщується за задньою стінкою шухляди, щоб повністю використати простір для зберігання.



Надійне відкривання та закривання:
Опціональне запобігання зіткненням для кутових секцій.

hettich.com/short/7b923b

Дізнайтеся більше:
Отримайте натхнення, а також додаткові відомості про продукт на нашому веб-сайті.

Easys електромеханічна система відкривання

▸ **Для AvanTech YOU, ArciTech, InnoTech Atira і Actro 5D / Quadro з дерев'яними шухлядами**



Використовується окремо **672 – 673**



Компоненти системи
для AvanTech YOU, ArciTech, InnoTech Atira і Actro 5D / Quadro з дерев'яними шухлядами **674 – 682**



Приклад застосування
Підсумок **684 – 685**



Easys електромеханічна система відкривання
Easys свердлильне пристосування для корпусу шафи **683**

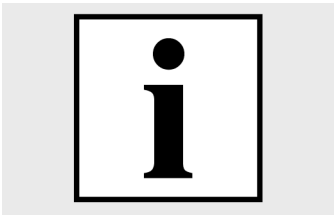

Технічна інформація
▸ **Критерії якості** **686**

Hettich Technical Assistant

- **Монтаж**
- **Регулювання**
- **Сервіс**

hettich.com/short/e7f674

Easys електромеханічна система відкривання

- **Для AvanTech YOU, ArciTech, InnoTech Atira і Actro 5D / Quadro з дерев'яними шухлядами**
- **Використовується окремо**

Приклад застосування



- Ідеально підходить для використання з баками для сміття
- Підходить для дооснащення
- Невелика кількість компонентів для простоти монтажу: Підключення безпосередньо до блоку живлення (не більше одного приводу до одного блоку живлення)
- Адресація не потрібна
- Опціональна синхронізація неможлива
- Несумісний з компонентами електричної системи 674 - 682

Комплект містить:

- 1 блок приводу
- 1 монтажний кронштейн
- 1 блок живлення
- 1 кабель живлення Європа (тип C) або Велика Британія (тип G)
- 1 тримач блоку живлення
- 4 буфери для свердління, встановлення в передню панель
- 1 пристосування для свердління фасаду
- 1 обмежувач глибини свердління
- 1 пристосування для маркування отворів
- Матеріали для кріплення
- 1 кронштейн задньої панелі 11 мм (тільки для ArciTech зі сталевою задньою стінкою)

Найменування	**Артикул**	Упаковка
Комплект з кабелем живлення Європа (тип C)	**9 115 909**	1 компл.
Комплект з кабелем живлення UK (тип G)	**9 117 527**	1 компл.

Монтажні розміри

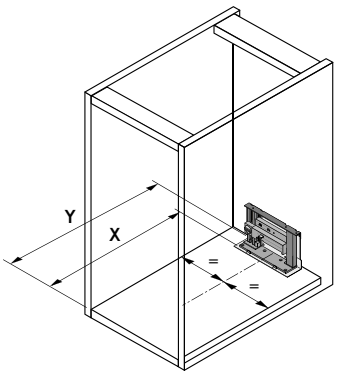

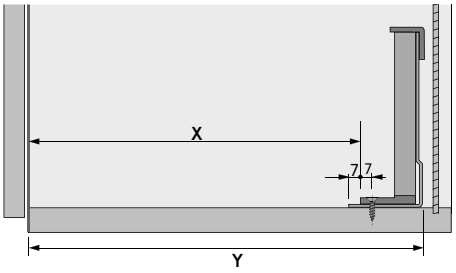

Мінімально необхідний простір	X мм	Y мм
AvanTech YOU з дерев'яною / алюмінієвою задньою стінкою	Номінальна довжина - 14	Номінальна довжина + 31
AvanTech YOU зі сталевою задньою стінкою*	Номінальна довжина - 22	Номінальна довжина + 23
ArciTech з дерев'яною / алюмінієвою задньою стінкою*	Номінальна довжина - 13	Номінальна довжина + 32
ArciTech зі сталевою задньою стінкою*	Номінальна довжина - 19	Номінальна довжина + 26
InnoTech / InnoTech Atira зі сталевою задньою стінкою	Номінальна довжина - 10	Номінальна довжина + 35
InnoTech / InnoTech Atira з дерев'яною / алюмінієвою задньою стінкою*	Номінальна довжина + 5	Номінальна довжина + 50
Actro YOU / Actro 5D з дерев'яними шухлядами	Номінальна довжина - 14	Номінальна довжина + 31
Quadro з дерев'яними шухлядами	Довжина шухляди - 4	Довжина шухляди + 42

* Необхідно встановити кронштейн задньої стінки, див. сторінку 678 - 679

Easys електромеханічна система відкривання

- **Для AvanTech YOU, ArciTech, InnoTech Atira і Actro 5D / Quadro з дерев'яними шухлядами**
- **Використовується окремо**

Схема свердління

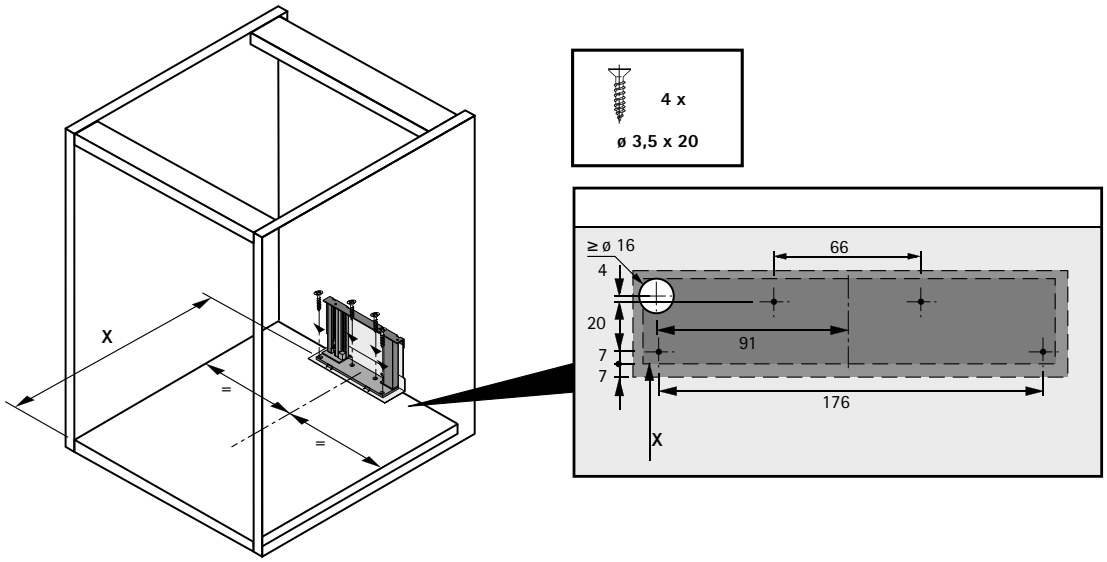

Монтаж

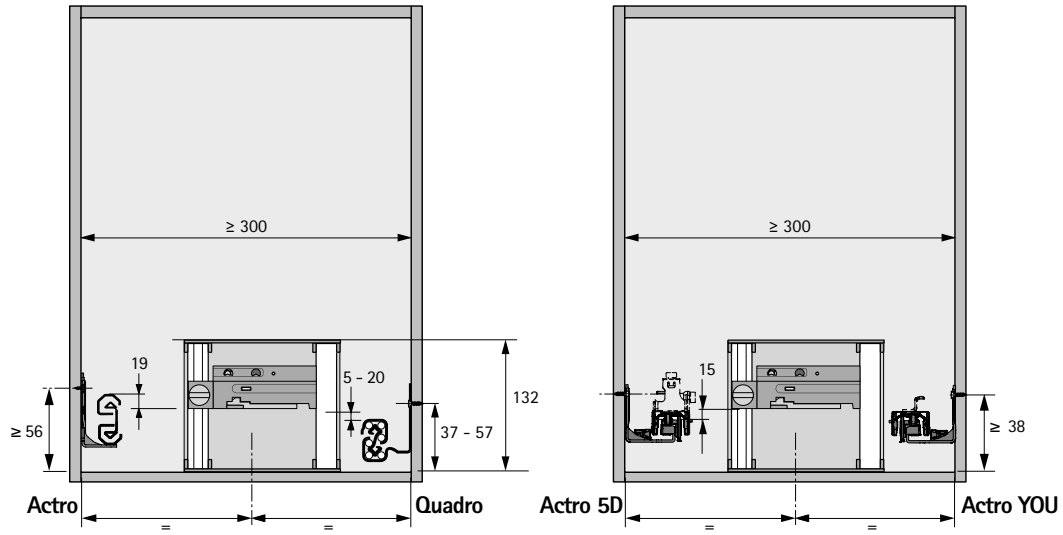

Підключення

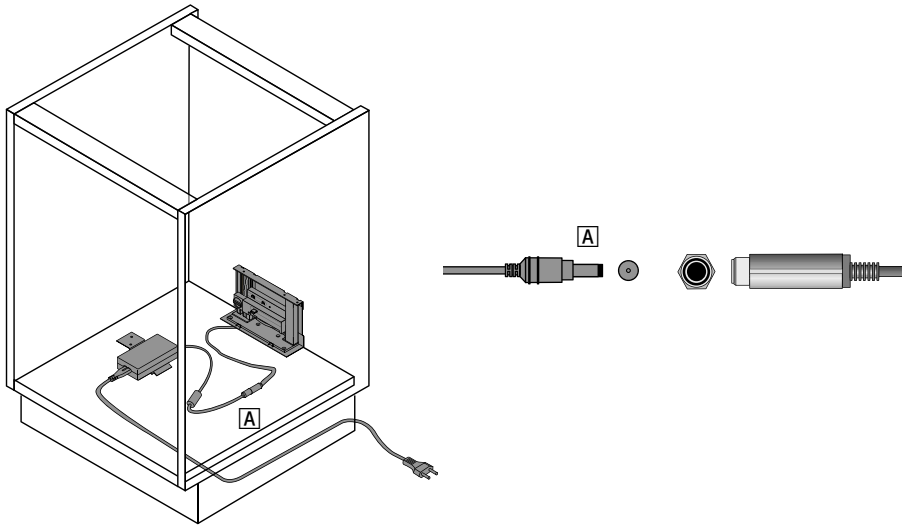

Комплект профільних кріплень



- Для кріплення профілів до верхньої та нижньої панелей

Комплект містить:
- 1 нижнє кріплення для профілю, включаючи з'єднувальний кабель 800 мм
- 1 верхнє кріплення профілю

Посилання на сторінку:
- Свердлильне пристосування див. сторінку 683

Артикул	Упаковка
9 082 357	1 компл.

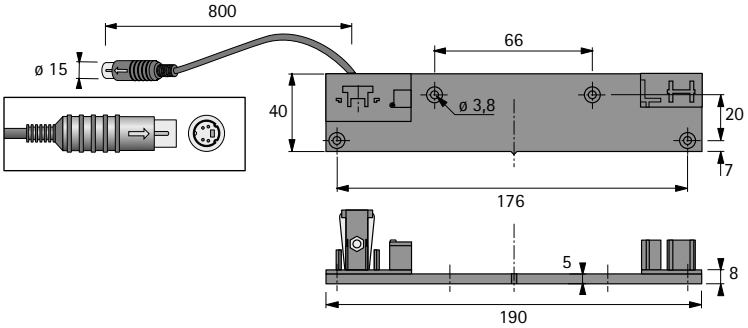

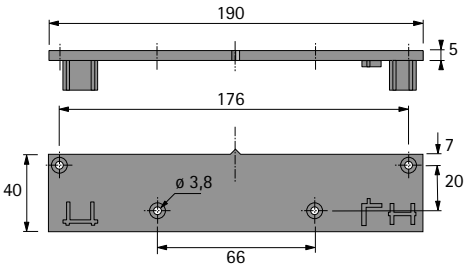

Комплект профілів



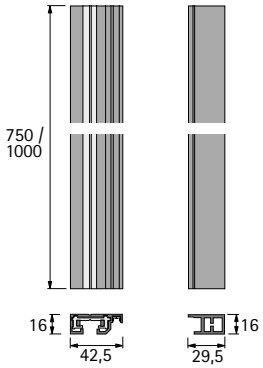

- До 6 приводів
- За потреби можна вкоротити
- Алюміній

Комплект містить:
- 1 монтажний профіль із вбудованим кабелем живлення та передачі даних (лівий)
- 1 монтажний профіль без кабелів (правий)

Довжина мм	Артикул	Упаковка
750	**9 082 353**	1 компл.
1000	**9 082 356**	1 компл.

Подовжувач



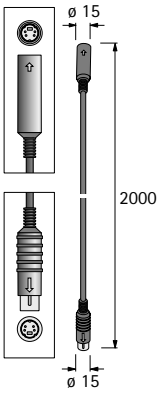

- Для подовження з'єднувального кабелю на монтажному наборі профілю та монтажному кронштейні – для кожного з'єднувального кабелю можна використовувати лише один подовжувач
- Довжина 2000 мм

Важлива інформація:
- **Зверніть увагу:** дотримуйтесь макс. довжини кабеля для кожного блоку живлення див. стор. 677

Артикул	Упаковка
9 100 852	1 шт.

Блок приводу



- Для відкривання шухляд / коробів
- Монтаж без інструментів на профілі з автоматичним живленням
- Рушійне зусилля плавно регулюється
- **Для використання в наступних країнах:**
  Австралія, Австрія, Бельгія, Білорусь, Болгарія, Кіпр, Чеська Республіка, Данія, Естонія, Фінляндія, Франція, Німеччина, Греція, Угорщина, Ісландія, Індія, Ірландія, Італія, Японія, Латвія, Ліхтенштейн, Литва, Люксембург, Мальта, Нідерланди, Нова Зеландія, Норвегія, Польща, Португалія, Румунія, Сінгапур, Словаччина, Словенія, Іспанія, Швеція, Швейцарія, Україна, Об'єднані Арабські Емірати, Велика Британія – інші країни за запитом

Артикул	Упаковка
9 078 139	1 шт.

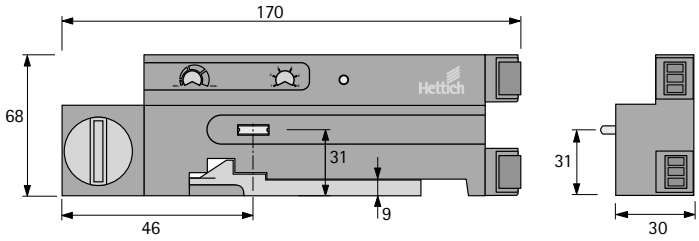

Монтажний кронштейн



- Використовується в особливих випадках монтажу замість набору профілів і кріплень профілю
- Для одного блоку приводу
- Зі з'єднувальним кабелем 800 мм

Посилання на сторінку:
- Свердлильне пристосування див. сторінку 683

Артикул	Упаковка
9 082 358	1 шт.

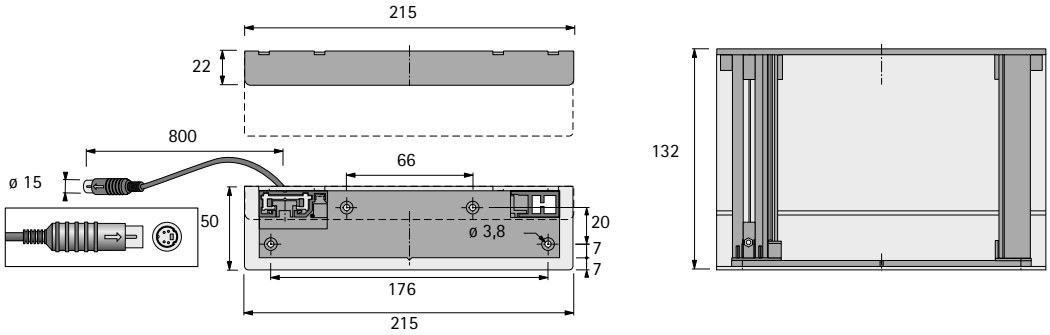

Розподільник



- На корпус шафи потрібен один розподільник

Артикул	Упаковка
9 082 360	1 шт.

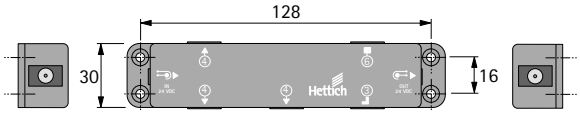

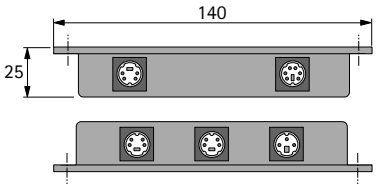

Тримач розподільника



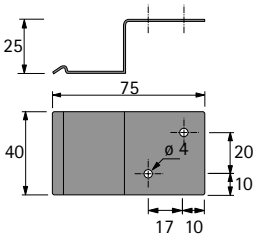

- Для кріплення на стіну або дно корпусу шафи
- Для спрощення установки / демонтажу передавача

Артикул	Упаковка
9 097 923	1 шт.

Подовження розподільника



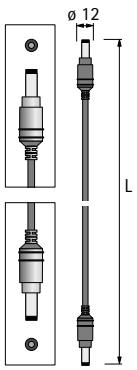

- Для підключення від одного розподільника до іншого

Важлива інформація:
- **Зверніть увагу:** дотримуйтесь макс. довжини кабеля для кожного блоку живлення див. стор 677

Довжина мм	Артикул	Упаковка
1500	**9 082 362**	1 шт.
2500	**9 106 449**	1 шт.

Блок живлення



- 100 - 240 V, 50 - 60 Hz
- Для підключення до 6 розподільників
- Клас II
- 1200 мм вторинний кабель до першого розподільника
- Кабель живлення необхідно замовляти окремо
- Включно зі свердлильним пристосуванням для передньої панелі

Посилання на сторінку:
- Кабель живлення необхідно замовляти окремо, див. нижче

Артикул	Упаковка
9 082 363	1 шт.

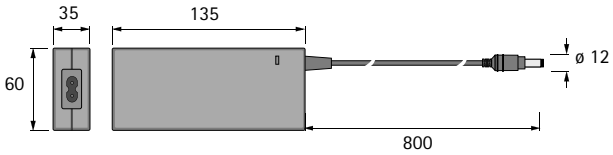

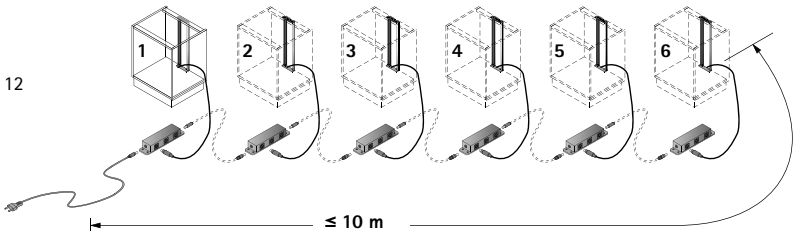

Тримач блоку живлення



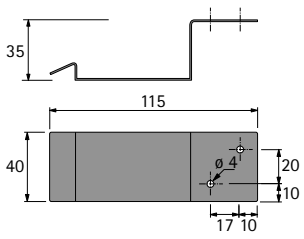

- Для кріплення на стіну або дно корпусу шафи

Артикул	Упаковка
9 082 364	1 шт.

Кабель живлення



- Довжина 1800 мм

Найменування	Артикул	Упаковка
Європа (тип C)	**9 079 710**	1 шт.
UK (тип G)	**9 079 274**	1 шт.

AvanTech YOU кронштейн задньої панелі



- Для використання з системою відкривання EASYS
- Для поєднання з дерев'яними та сталевими задніми стінками
- Сталь

Артикул	Упаковка
9 257 731	1 шт.

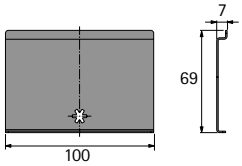

Шухляда / короб із сталевою задньою панеллю

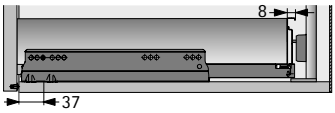

Дерев'яна задня панель / Алюмінієва задня панель

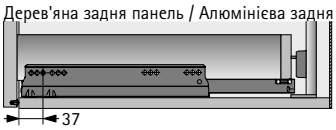

Дерев'яна задня панель / Алюмінієва задня панель

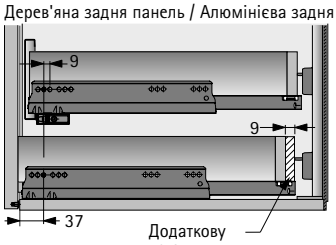

Додаткову вставку необхідно виготовити за розміром

ArciTech кріплення задньої панелі









Тип найменування	Артикул	Упаковка
1 2 мм	**9 146 615**	1 шт.
2 11 мм	**9 146 613**	1 шт.
3 14,5 мм	**9 134 769**	1 шт.
4 20 мм	**9 123 342**	1 шт.

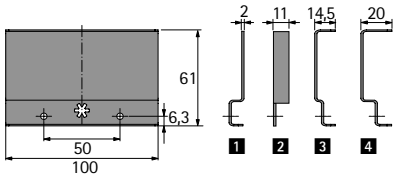

Шухляда / короб із сталевою задньою панеллю

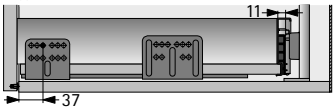

Алюмінієва задня панель



Дерев'яна задня панель



Внутрішня шухляда / короб із сталевою задньою панеллю

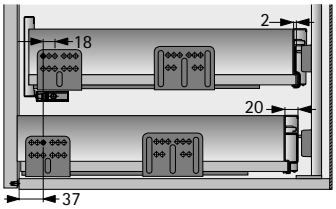

Алюмінієва задня панель

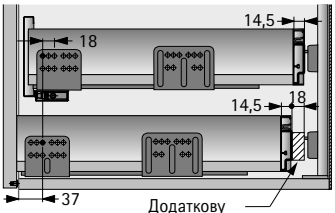

Додаткову вставку необхідно виготовити за розміром

Дерев'яна задня панель

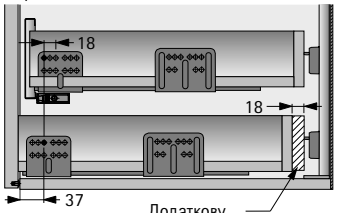

Додаткову вставку необхідно виготовити за розміром

InnoTech / InnoTech Atira кріплення задньої панелі

1



2

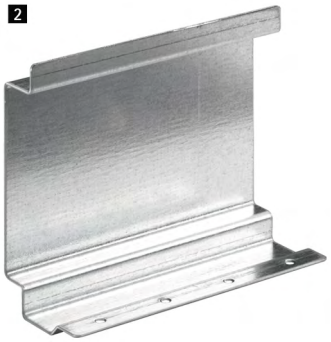

Тип найменування	Артикул	Упаковка
1 12 мм	**9 086 714**	1 шт.
2 16 мм	**9 097 922**	1 шт.

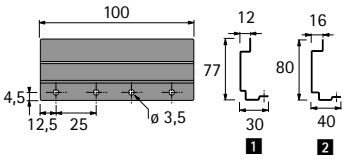

Шухляда / короб із сталевою задньою панеллю

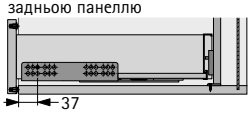

Алюмінієва задня панель

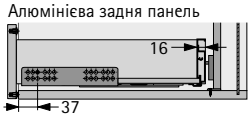

Дерев'яна задня панель

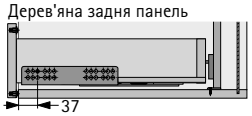

Внутрішня шухляда / короб із сталевою задньою панеллю

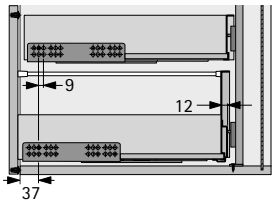

Алюмінієва задня панель

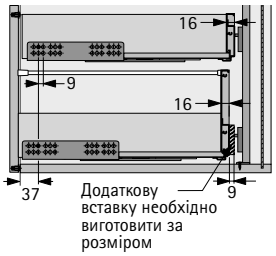

Додаткову вставку необхідно виготовити за розміром

Дерев'яна задня панель

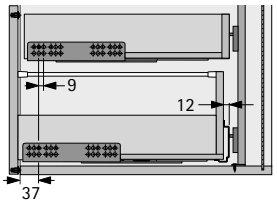

Шухляда / короб із сталевою або алюмінієвою задньою панеллю та боковим стабілізатором

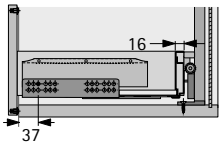

Буфер для свердління, монтаж в передню панель



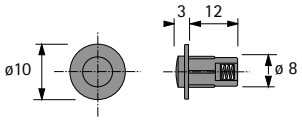

- Для свердління в передню панель
- Для висоти передньої панелі понад 300 мм, необхідно встановити по 4 шт на висувну шухляду

Артикул	Упаковка
9 082 365	2 шт.

Буфер для монтажу в корпус шафи



- Для монтажу в корпус шафи
- Для монтажу в поєднанні з внутрішніми шухлядами / висувними елементами, або іншими засобами, що не дозволяють зробити свердління для буфера у передніх панелях шухляд
- Для висоти передньої панелі понад 300 мм, необхідно встановити по 4 шт на висувну шухляду
- Діапазон регулювання 3 мм
- Включно з дистанційною пластиною 3 мм

Артикул	Упаковка
9 106 451	2 шт.

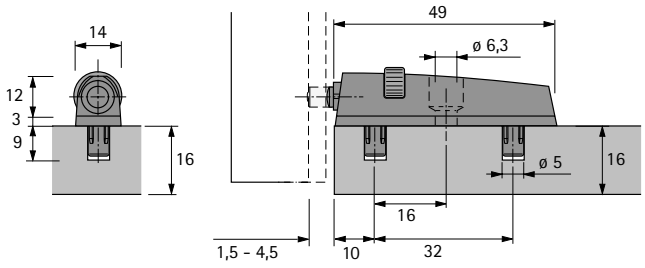

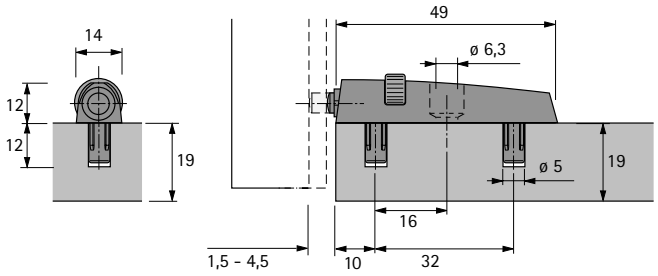

Регулювання по глибині



- Для вставок з AvanTech YOU
- Буфери для монтажу отворів необхідно замовляти окремо, див. вище
- Монтаж без інструментів та регулювання до +4 mm
- Для опціонального використання з внутрішніми передніми панелями
- Пластик, сірий

Комплект містить:
- 2 регулятора глибини
- 2 активатора

Артикул	Упаковка
9 257 706	1 компл.

Сенсор для високих фасадів



- Для надійної активації з дуже високими передніми панелями
- Може бути дообладнано
- Завжди активує привід, адресований в положенні 1

Артикул	Упаковка
9 079 944	1 шт.

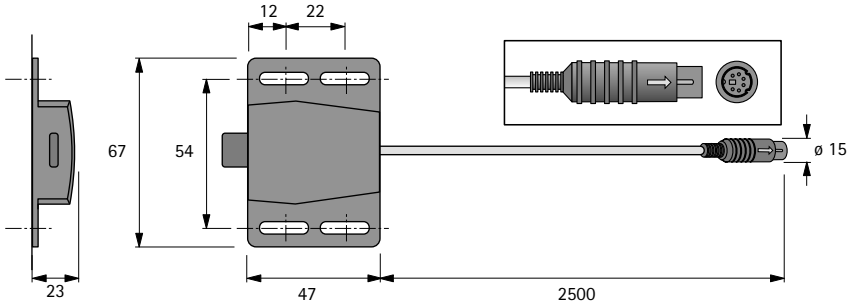

Y-кабель для датчика



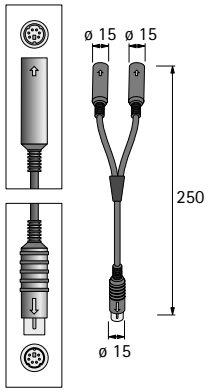

- Необхідний при використанні двох датчиків

Довжина мм	Артикул	Упаковка
250	**9 084 794**	1 шт.

Кабель для кутового рішення



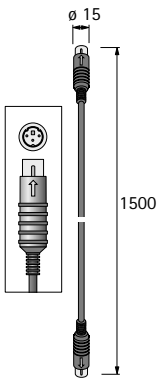

- Запобігає одночасному відкриванню висувних шухляд або висувних елементів в протилежних по діагоналі блоках

Довжина мм	Артикул	Упаковка
1500	**9 084 790**	1 шт.

Кнопка для захисту від зіткнення



- Захист від зіткнень: Запобігає відкриванню шухляд або висувних коробів для посуду, якщо вони розташовані поруч або діагонально навпроти шаф з розпашними дверцятами, шафами для продуктів або подібними меблями.

Артикул	Упаковка
9 105 850	1 шт.

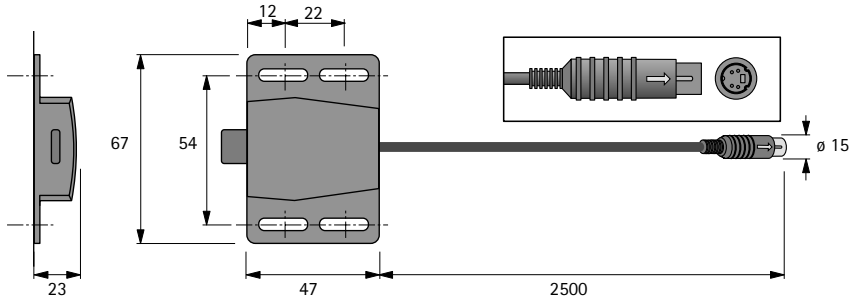

Комплект кабельних стяжок



Комплект містить:

- 50 самоклеючих пластин
- 50 кабельних стяжок

Артикул	Упаковка
9 109 834	1 компл.

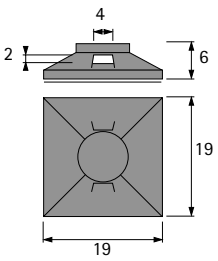

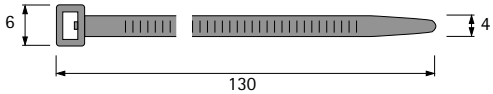

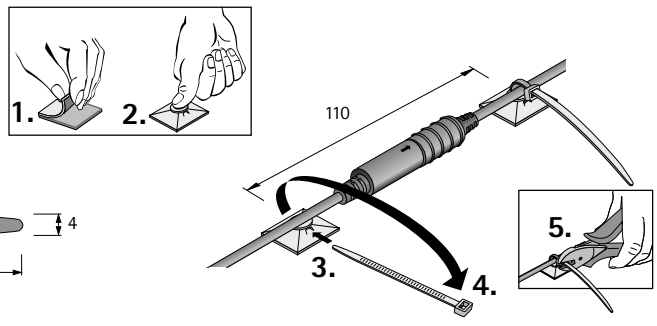

Пристосування для свердління корпусу шафи для системи Easys



- Для свердління отворів для кріплення профіля або монтажного кронштейна
- Для розмітки свердління наскрізного отвору для прокладання кабелю вниз

Артикул	Упаковка
9 086 400	1 шт.

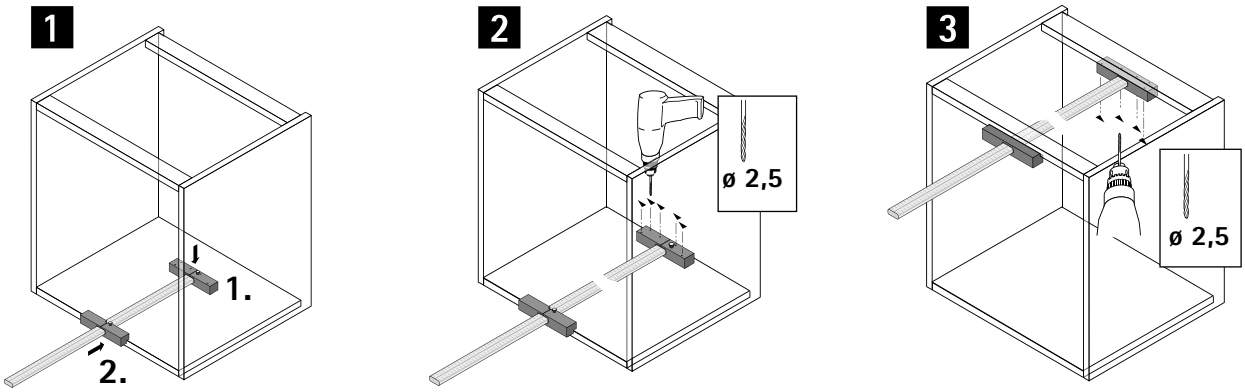

Easys електромеханічна система відкривання

- **Для AvanTech YOU, ArciTech, InnoTech Atira і Actro 5D / Quadro з дерев'яними шухлядами**
- **Стандартний корпус шафи**

Приклад застосування

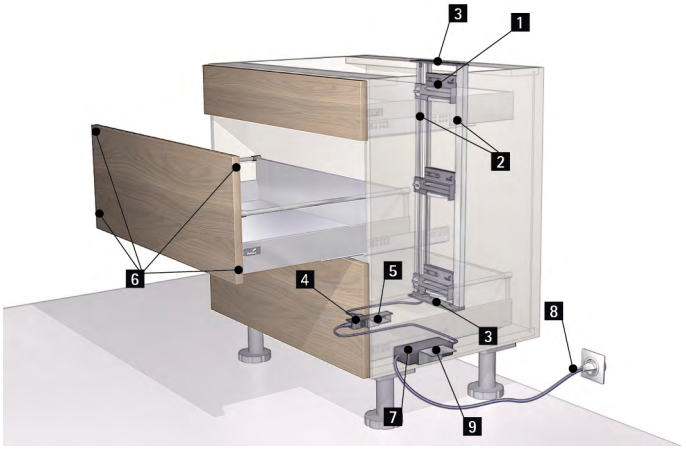

Найменування	Артикул	Упаковка
1 Блок приводу	**9 078 139**	1 шт.
2 Комплект профілів 750 мм	**9 082 353**	1 компл.
2 Комплект профілів 1000 мм	**9 082 356**	1 компл.
3 Комплект профільних кріплень	**9 082 357**	1 компл.
4 Розподільник	**9 082 360**	1 шт.
5 Тримач розподільника	**9 097 923**	1 шт.
6 Буфер передньої панелі	**9 082 365**	2 шт.
7 Блок живлення	**9 082 363**	1 шт.
8 Мережевий кабель живлення для Європи, Тип C	**9 079 710**	1 шт.
8 Мережевий кабель живлення для Великої Британії	**9 079 274**	1 шт.
9 Тримач блоку живлення	**9 082 364**	1 шт.

Додаткові аксесуари	Артикул	Упаковка
Буфер для монтажу в корпус шафи	**9 106 451**	2 шт.
Подовжувач	**9 100 852**	1 шт.
Подовження розподільника	**9 082 362**	1 шт.
Комплект кабельних стяжок	**9 109 834**	1 компл.

Монтажні розміри

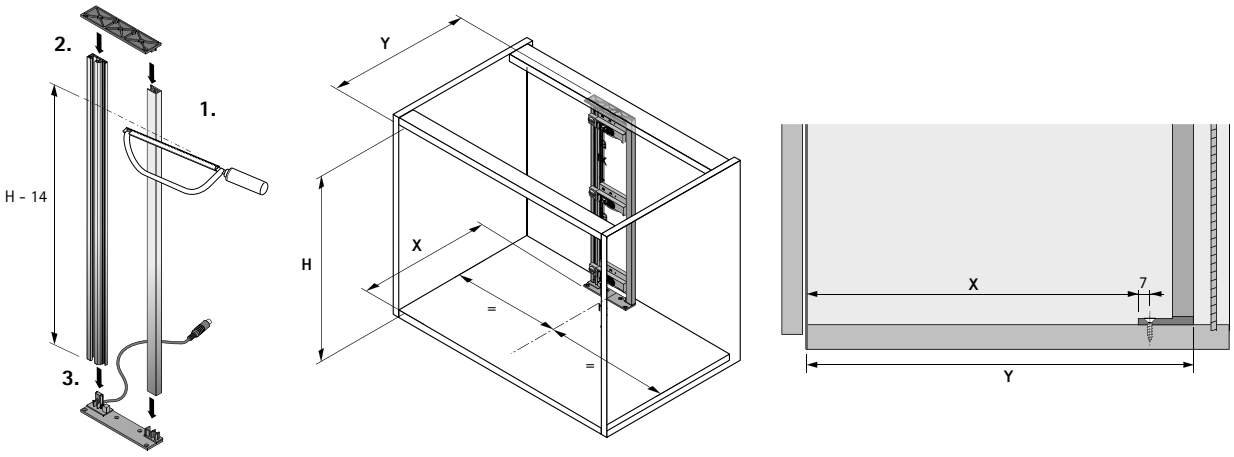

Мінімально необхідний простір	X мм	Y мм
AvanTech YOU з дерев'яною / алюмінієвою задньою стінкою	Номінальна довжина - 14	Номінальна довжина + 26
AvanTech YOU зі сталевою задньою стінкою*	Номінальна довжина - 22	Номінальна довжина + 18
ArciTech з дерев'яною / алюмінієвою задньою стінкою*	Номінальна довжина - 13	Номінальна довжина + 27
ArciTech зі сталевою задньою стінкою*	Номінальна довжина - 19	Номінальна довжина + 21
InnoTech / InnoTech Atira зі сталевою задньою стінкою	Номінальна довжина - 10	Номінальна довжина + 30
InnoTech / InnoTech Atira з дерев'яною / алюмінієвою задньою стінкою	Номінальна довжина + 5	Номінальна довжина + 45
Actro YOU / Actro 5D з дерев'яними шухлядами	Номінальна довжина - 14	Номінальна довжина + 26
Quadro з дерев'яними шухлядами	Довжина шухляди - 4	Довжина шухляди + 37

* Необхідно встановити кронштейн задньої стінки, див. сторінку 678 - 679

Easys електромеханічна система відкривання

- **Для AvanTech YOU, ArciTech, InnoTech Atira і Actro 5D / Quadro з дерев'яними шухлядами**
- **Стандартний корпус шафи**

Схема свердління / встановлення

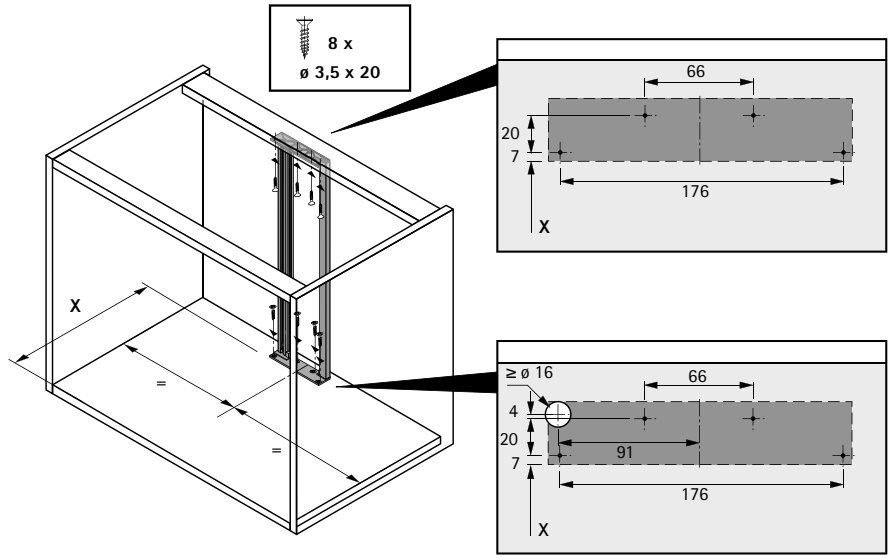

Адресація

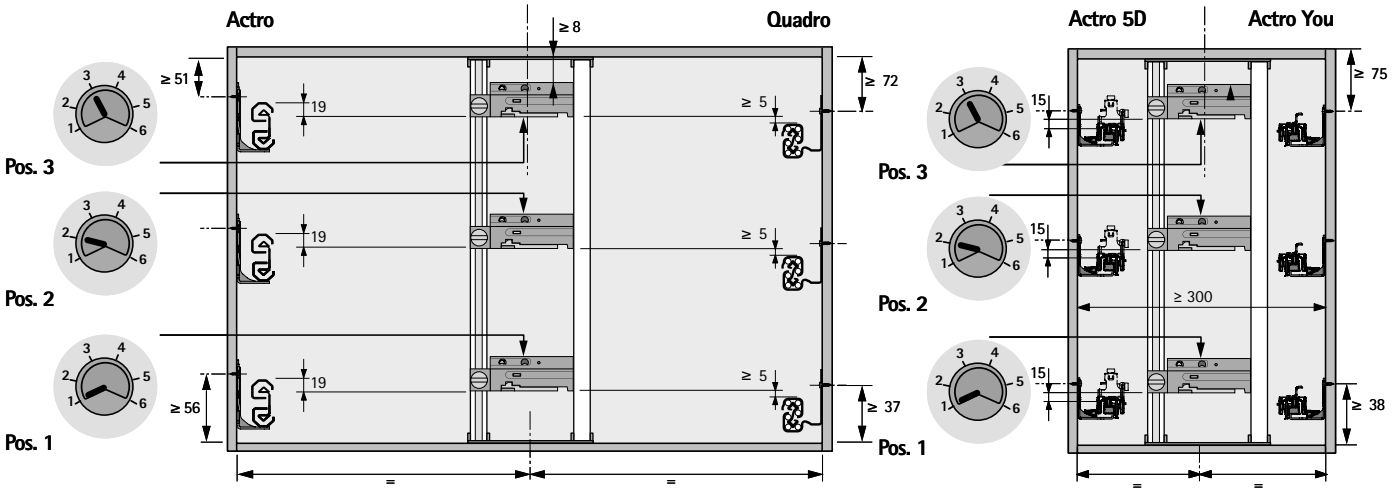

Підключення

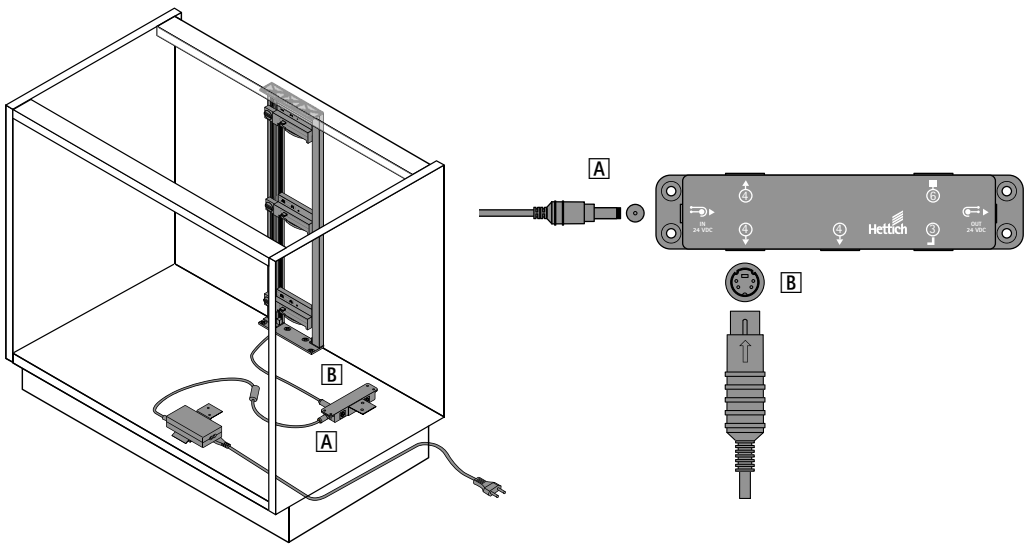

Якість, яка відповідає всім вимогам

Якість висувних систем постійно контролюється. Фурнітура Hettich відповідає національним і міжнародним стандартам якості ринків, на яких працюють наші клієнти. На зображеннях нижче показано деякі випробування, яким піддається фурнітура Hettich.

Сфера застосування
Системи висувних шухляд Hettich підходять для використання у меблях для вітальні, кухні, ванної кімнати та офісу як вдома, так і в діловому середовищі.

Навантаження та запобіжник від зняття
Навантаження (відповідно до DIN EN 15338), зазначене в каталозі, означає вагу самої шухляди, включаючи передню панель і вміст у кг. Відповідний рівень вказано на виробі. Навантаження відповідає стандартній довжині 500 мм. Навантаження може відрізнятися для інших номінальних довжин. Усі висувні системи Hettich оснащені захисними механізмами, які запобігають викочуванню та зняттю шухляди і відповідають вимогам випробування ударного тесту в тестовій рамі згідно з EN 15338. Встановлені належним чином, системи висувних шухляд підходять для меблів, визначених стандартом EN 14749. Максимальна висота передньої панелі залежить, зокрема, від матеріалу, розміру шухляди та напрямної. Випробування проводяться на висувних шухлядах з висотою передньої панелі 130 мм і висувних коробах з висотою передньої панелі 300 мм. Ми будемо раді надати будь-яку додаткову інформацію, яка вам може знадобитися.

Тест на корозію
Системи напрямних Hettich відповідають вимогам щодо корозії, визначеним стандартом EN 15338, 72-годинним випробуванням на конденсат за стандартом EN 6270.

Тест на витривалість

Повністю завантажена шухляда повинна залишатися в належному робочому стані після відкривання та закривання протягом визначеної кількості разів із визначеною тестовою швидкістю.

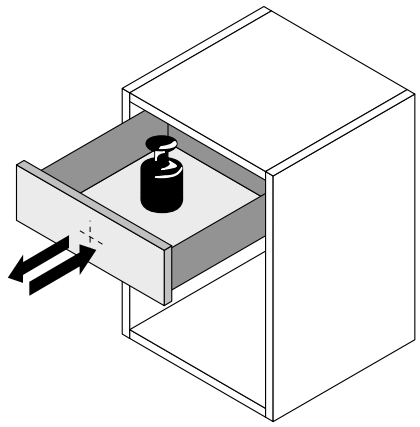

Тест на утримання при відкриванні

Повністю завантажена шухляда кілька разів різко відкривається з певною тестовою швидкістю.

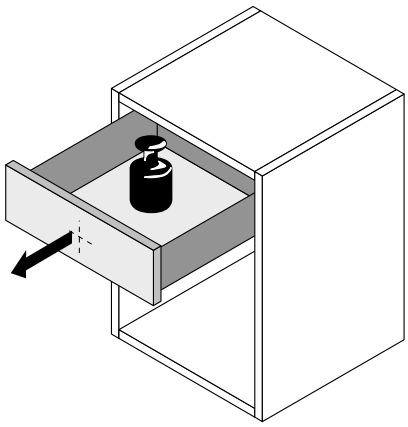

Тест на горизонтальне навантаження

Повністю відкрита шухляда додатково піддається горизонтальній деформації від певної бічної сили.

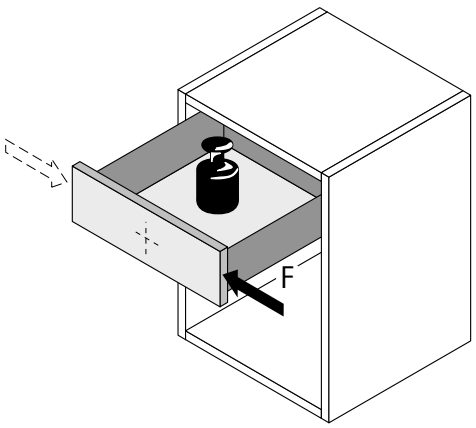

Тест на вертикальну деформацію

Повністю відкрита шухляда додатково піддається горизонтальній деформації від певної бічної сили.

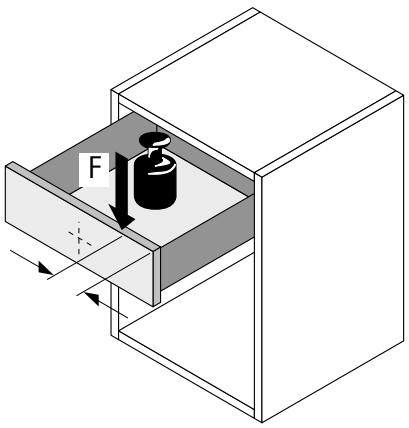

Системи фурнітури для організації робочого місця
Systema Top 2000 модульні системи
Загальна інформація **689 – 690**



Організація столу та офісу
Загальна інформація **1087**



Systema Top 2000 модульна система шухляд

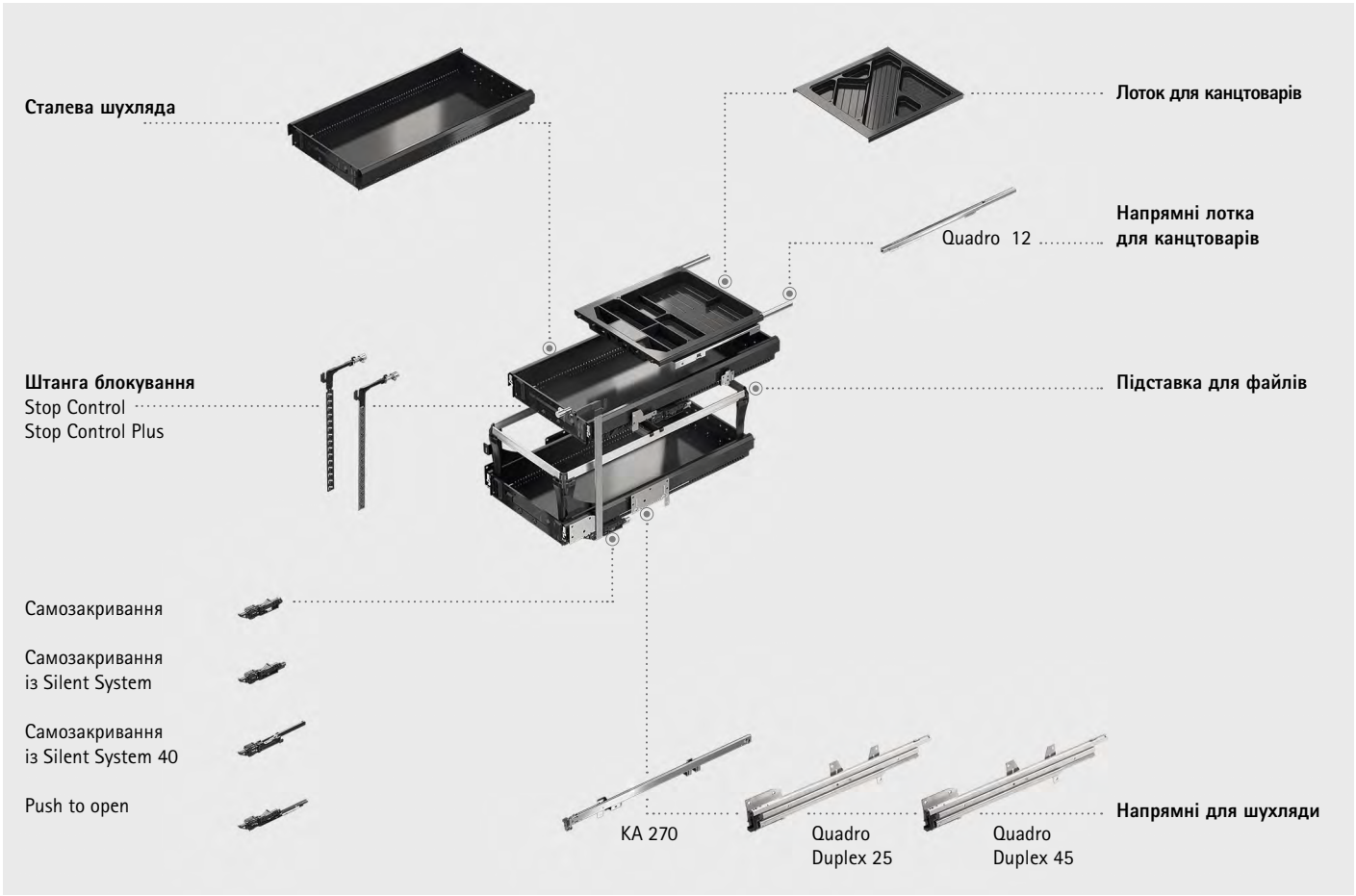

Ідеально організовані офісні меблі

Незалежно від того, традиційні, мобільні чи роздільні меблі – модульна система Hettich облаштовує офіси з гнучкістю дизайну, яка майже не знає обмежень. Саме тут Systema Top 2000 забезпечує практичну, послідовно структуровану внутрішню організацію. Чітка організація на робочому місці є запорукою ефективності роботи та відчуття невимушеності. Перевірена в мільйонах виробів, система шухляд стала еталоном високоякісної організації. Усі компоненти системи ідеально підібрані та постійно вдосконалюються. Systema Top 2000 є ключем до швидкого та економічного виробництва офісних меблів.



Systema Top 2000:
Система органайзерів №1 на ринку для тумб робочих місць.



Мобільність із Caddy:
Організовано за допомогою Systema Top 2000 у найменшому можливому місці.



Акуратна організація стла простою:
Ергономічний, ефективно організований простір для зберігання.

hettich.com/short/632ea3

Дізнайтеся більше:
Отримайте натхнення, а також додаткові відомості про продукт на нашому веб-сайті.

Системи фурнітури для організації робочого місця

- **Systema Top 2000 модульна система шухляд**
- **Загальна інформація**



Системи фурнітури для організації робочого місця
Загальна інформація **690**



Systema Top 2000 робоча станція
Загальна інформація **692 – 693**



Технічна інформація
Критерії якості **731**





hettich.com/short/675d35

Hettich Technical Assistant

- **Монтаж**
- **Регулювання**
- **Сервіс**



Робоча станція, комплект

із Silent System 40 / Push to open, EB 392 мм Systema Top 2000

694 - 699



Захист країв

Захист країв мобільних корпусних меблів, подовжувач для опор, опорна плита, поворотне колесо Systema Top 2000

700 - 701



Аксесуари та організаційні елементи

Systema Top 2000

702 - 711



Big Org@Tower Wood

EB 392 мм

716 - 730



Quadro напрямні для висувних полиць

з фіксатором шухляди

732



Аксесуари для столів та офісні аксесуари

1160 - 1208



Опори для столів і стільниць

1089 - 1158

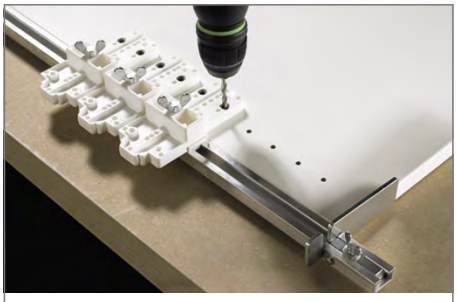

Засоби для монтажу та свердлильні пристосування

1508 - 1570



Система органайзерів №1 на ринку

Systema Top 2000 наводить порядок в кожній офісній робочій станції. Поєднуйте функціональні елементи, кольори, розміри та внутрішнє оснащення відповідно до власних потреб. Нескінченні варіанти для створення знаків відмінності – все в одному місці. У тому числі досвід провідного виробника комплектуючих.



Паперова робота зі зручністю:
Проста робота з міцною підвісною рамкою для файлів.



Організація для канцтоварів:
Кожна ручка чи олівець миттєво під рукою.



Дизайн та функціональність:
Тумби стають ще більш домашніми з тонкими фасадами.



Практичність, компактність, мобільність:
Systema Top 2000 для мобільних тумб.



Організація у висотному форматі:
Systema Top 2000 у високому корпусі.

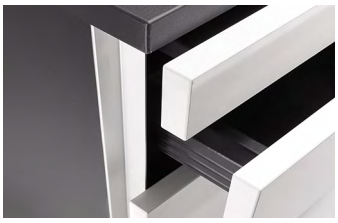

Стильно без ручок:
З додатковим профілем для конструкції без ручок.



Push to open:
Відкривання у відповідь на легке натискання на фасад без ручки.

hettich.com/short/08cada

Дізнайтеся більше:
Отримайте натхнення, а також додаткові відомості про продукт на нашому веб-сайті.



Робоча станція, комплект EB 392 **694 – 699**



Аксесуари, організаційні елементи **700 – 715**

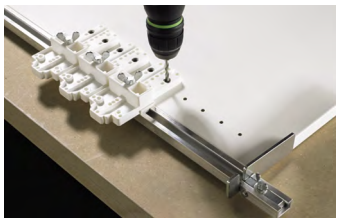

Засоби для монтажу та свердлильні пристосування **1508 – 1570**

Hettich Technical Assistant
- **Монтаж**
- **Регулювання**
- **Сервіс**

hettich.com/short/da30d4

- **Systema Top 2000 набір для робочої станції з Silent System**
- **Монтажна ширина 392 мм / лінія отворів 32 мм**

Комплект для станції з напрямними часткового висування



Комплект містить:
- 1 лоток для канцтоварів, 40 мм
- 1 пара напрямних Quadro 12, напрямні часткового висування з Silent System, навантаження 6 кг
- 3 сталеві шухляди
- 3 пари напрямних KA 270, напрямні часткового висування, навантаження 25 кг
- 1 Stop Control центральний замок з 3 корпусами Silent System 40, функція самозакривання та 3 активаторами
- 9 ексцентрикових дисків, включаючи 9 кріпильних гвинтів
- 1 циліндричний кулачковий замок у комплекті зі штангою
- Інструкції по монтажу

Всі деталі набору аксесуарів упаковані в готову до відправлення картонну коробку.

Мін. монтажна глибина мм	**Арт. / колір**		Упаковка
	під алюміній	**чорний**	
530	**0 020 711**	**0 077 602**	1 компл.
730	**0 020 712**	**0 077 604**	1 компл.

Монтажні розміри, масштаб креслення 1:1

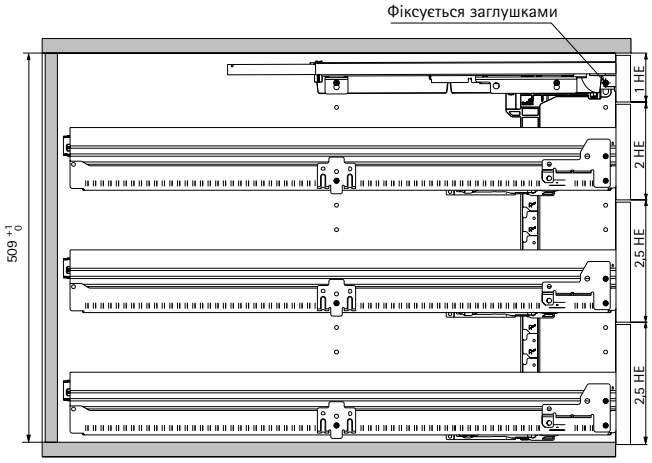

Розподіл висоти

1 НЕ	Лоток для канцтоварів напрямні Quadro 12
2 НЕ	Сталева шухляда напрямні часткового висування KA 270
2,5 НЕ	Сталева шухляда напрямні часткового висування KA 270
2,5 НЕ	Сталева шухляда напрямні часткового висування KA 270

7 НЕ + 1 = Stop Control / Stop Control Plus запірна штанга

Артикул	Упаковка
0 075 941	1 шт

hettich.com/short/d264b7

- **Systema Top 2000 набір для робочої станції з Silent System**
- **Монтажна ширина 392 мм / лінія отворів 32 мм**

Комплект для станції з напрямними часткового та надлишкового висування



Комплект містить:
- 1 лоток для канцтоварів, 40 мм
- 1 пара напрямних Quadro 12, напрямні часткового висування з Silent System, навантаження 6 кг
- 1 сталева шухляда
- 1 сталева шухляда з підставкою для файлів
- 1 пара напрямних KA 270, напрямні часткового висування, навантаження 25 кг
- 1 пара напрямних Quadro Duplex 45, напрямні надлишкового висування, навантаження 45 кг
- 1 Stop Control центральний замок з 2 корпусами Silent System 40, функція самозакривання та 2 активаторами
- 6 ексцентрикових дисків, включаючи 6 кріпильних гвинтів
- 1 пара регульованих кріплень передньої панелі
- 1 циліндричний кулачковий замок у комплекті зі штангою
- Інструкції по монтажу

Всі деталі набору аксесуарів упаковані в готову до відправлення картонну коробку.

Мін. монтажна глибина мм	Висота підставки файлів мм	Арт. / колір		Упаковка
		під алюміній	чорний	
530	244	**0 046 739**	**0 046 735**	1 компл.
730	244	**0 046 742**	**0 046 737**	1 компл.

Монтажні розміри, масштаб креслення 1:1

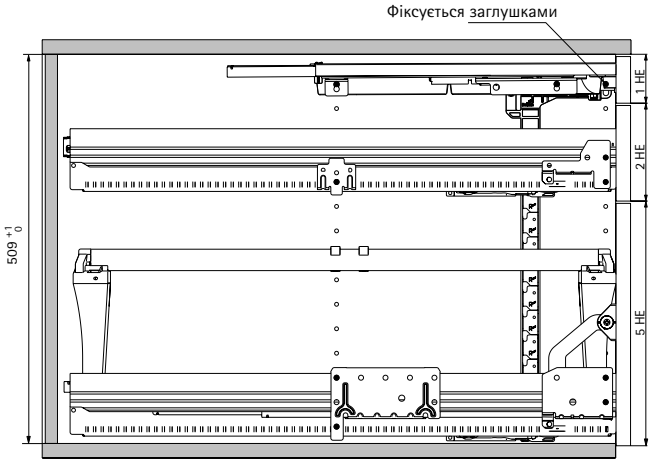

Розподіл висоти

1 HE	Лоток для канцтоварів напрямні Quadro 12
2 HE	Сталева шухляда напрямні часткового висування KA 270
5 HE	Сталева шухляда з підставкою для файлів Quadro Duplex 45 напрямні надлишкового висування
7 HE + 1 =	Stop Control / Stop Control Plus запірна штанга

Артикул	Упаковка
0 075 946	1 шт

hettich.com/short/580f84

Комплект для станції з напрямними повного висування

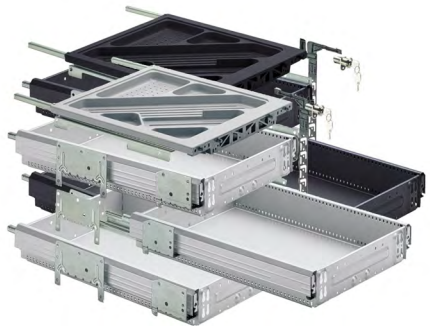

Комплект містить:
- 1 лоток для канцтоварів, 40 мм
- 1 пара напрямних Quadro 12, напрямні часткового висування з Silent System, навантаження 6 кг
- 3 сталеві шухляди
- 3 пари напрямних Quadro Duplex 25, напрямні повного висування, навантаження 25 кг
- 1 Stop Control центральний замок з 3 корпусами Silent System 40, функція самозакривання та 3 активаторами
- 9 ексцентрикових дисків, включаючи 9 кріпильних гвинтів
- 1 циліндричний кулачковий замок у комплекті зі штангою
- Інструкції по монтажу

Всі деталі набору аксесуарів упаковані в готову до відправлення картонну коробку.

Мін. монтажна глибина мм	**Арт. / колір**		Упаковка
	під алюміній	**чорний**	
530	**0 041 064**	**0 041 062**	1 компл.
730	**0 041 065**	**0 041 063**	1 компл.

Монтажні розміри, масштаб креслення 1:1

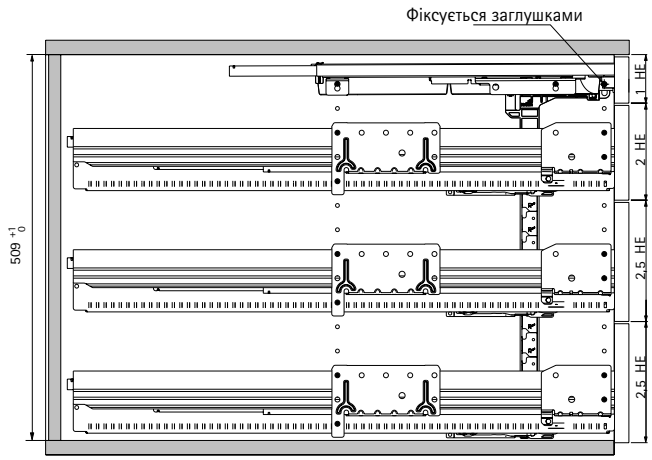

Розподіл висоти

1 HE	Лоток для канцтоварів напрямні Quadro 12
2 HE	Сталева шухляда Quadro Duplex 25 напрямні повного висування
2,5 HE	Сталева шухляда Quadro Duplex 25 напрямні повного висування
2,5 HE	Сталева шухляда Quadro Duplex 25 напрямні повного висування
7 HE + 1 =	Stop Control / Stop Control Plus запірна штанга

Артикул	Упаковка
0 043 466	1 шт

hettich.com/short/e9402e

- **Systema Top 2000 набір для робочої станції з Silent System**
- **Монтажна ширина 392 мм / лінія отворів 32 мм**

Комплект для станції з напрямними повного та надлишкового висування



Комплект містить:
- 1 лоток для канцтоварів, 40 мм
- 1 пара напрямних Quadro 12, напрямні часткового висування з Silent System, навантаження 6 кг
- 1 сталева шухляда
- 1 сталева шухляда з підставкою для файлів
- 1 пара напрямних Quadro Duplex 25, напрямні повного висування, навантаження 25 кг
- 1 пара напрямних Quadro Duplex 45, напрямні надлишкового висування, навантаження 45 кг
- 1 Stop Control центральний замок з 2 корпусами Silent System 40, функція самозакривання та 2 активаторами
- 6 ексцентрикових дисків, включаючи 6 кріпильних гвинтів
- 1 пара регульованих кріплень передньої панелі
- 1 циліндричний кулачковий замок у комплекті зі штангою
- Інструкції по монтажу

Всі деталі набору аксесуарів упаковані в готову до відправлення картонну коробку.

Мін. монтажна глибина мм	Висота підставки файлів мм	Арт. / колір		Упаковка
		під алюміній	чорний	
530	244	**0 046 748**	**0 046 744**	1 компл.
730	244	**0 046 751**	**0 046 746**	1 компл.

Монтажні розміри, масштаб креслення 1:1

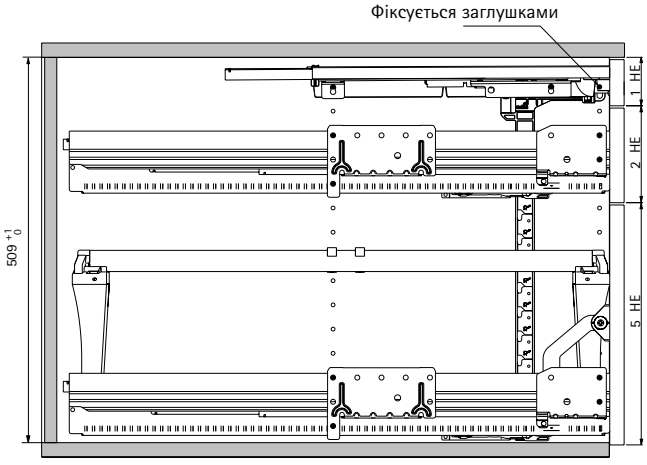

Розподіл висоти

1 HE	Лоток для канцтоварів напрямні Quadro 12
2 HE	Сталева шухляда Quadro Duplex 25 напрямні повного висування
5 HE	Сталева шухляда з підставкою для файлів Quadro Duplex 45 напрямні надлишкового висування
7 HE + 1 =	Stop Control / Stop Control Plus запірна штанга

Артикул	Упаковка
0 043 467	1 шт

hettich.com/short/ba0f58

- **Systema Top 2000 набір для робочої станції з Push to open**
- **Монтажна ширина 392 мм / лінія отворів 32 мм**

Комплект для станції з напрямними часткового висування



Комплект містить:
- 1 лоток для канцтоварів, 40 мм
- 1 пара напрямних Quadro 12, напрямні часткового висування з Push to open, навантаження 6 кг
- 3 сталеві шухляди
- 3 пари напрямних KA 270, напрямні часткового висування, навантаження 25 кг
- 1 Stop Control центральний замок з 3 корпусами Push to open та 3 активаторами
- 9 ексцентрикових дисків, включаючи 9 кріпильних гвинтів
- 1 циліндричний кулачковий замок у комплекті зі штангою
- Інструкції по монтажу

Всі деталі набору аксесуарів упаковані в готову до відправлення картонну коробку.

Мін. монтажна глибина мм	Арт. / колір		Упаковка
	під алюміній	чорний	
530	**9 111 130**	**9 111 129**	1 компл.

Монтажні розміри, масштаб креслення 1:1

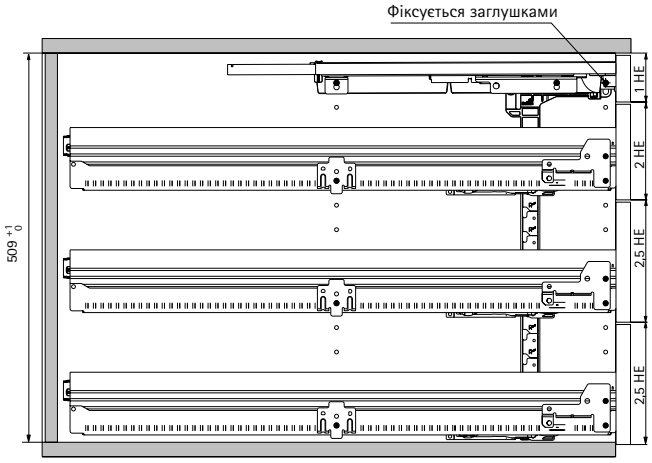

Розподіл висоти

1 HE	Лоток для канцтоварів напрямні Quadro 12
2 HE	Сталева шухляда напрямні часткового висування KA 270
2,5 HE	Сталева шухляда напрямні часткового висування KA 270
2,5 HE	Сталева шухляда напрямні часткового висування KA 270
7 HE + 1 =	Stop Control Push to open / Stop Control Plus Push to open запірна штанга

Додатково:
Push to open змінює зазор між передніми панелями до 4 (+ 1.5 мм / - 1 мм)

Артикул	Упаковка
0 075 941	1 шт

hettich.com/short/c780e9

- **Systema Top 2000 набір для робочої станції з Push to open**
- **Монтажна ширина 392 мм / лінія отворів 32 мм**

Комплект для станції з напрямними повного та надлишкового висування



Комплект містить:
- 1 лоток для канцтоварів, 40 мм
- 1 пара напрямних Quadro 12, напрямні часткового висування з Push to open, навантаження 6 кг
- 1 сталева шухляда
- 1 сталева шухляда з підставкою для файлів
- 1 пара напрямних Quadro Duplex 25, напрямні повного висування, навантаження 25 кг
- 1 пара напрямних Quadro Duplex 45, напрямні надлишкового висування, навантаження 45 кг
- 1 Stop Control центральний замок з 2 корпусами Push to open та 2 активаторами
- 6 ексцентрикових дисків, включаючи 6 кріпильних гвинтів
- 4 додаткових кріплення для швейцарського формату файлів
- 1 пара регульованих кріплень передньої панелі
- 1 циліндричний кулачковий замок у комплекті зі штангою
- Інструкції по монтажу

Всі деталі набору аксесуарів упаковані в готову до відправлення картонну коробку.

Мін. монтажна глибина мм	Висота підставки файлів мм	**Арт. / колір**		Упаковка
		під алюміній	**чорний**	
530	244 / 260	**9 111 142**	**9 111 141**	1 компл.

Монтажні розміри, масштаб креслення 1:1

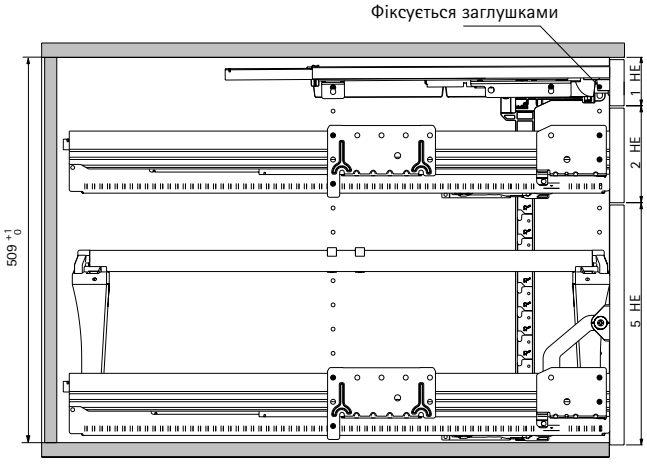

Розподіл висоти

1 HE	Лоток для канцтоварів напрямні Quadro 12
2 HE	Сталева шухляда Quadro 25 напрямні повного висування
5 HE	Сталева шухляда з підставкою для файлів Quadro Duplex 45 напрямні надлишкового висування
7 HE + 1 =	Stop Control Push to open / Stop Control Plus Push to open запірна штанга

Додатково:
Push to open змінює зазор між передніми панелями до 4 (+ 1.5 мм / - 1 мм)

Артикул	Упаковка
0 043 467	1 шт

hettich.com/short/fc4b9c

Лоток для канцтоварів



- Для прикручування до верхньої полиці
- Навантажувальна здатність 2 кг відповідно до EN 15338, Level 2
- Пластик

Комплект містить:
- 1 лоток для канцтоварів
- 1 пара напрямних KA 1730 із попередньо встановленими пластиковими кронштейнами

Колір	Артикул	Упаковка
під алюміній	**9 037 043**	1/1 компл.
чорний	**9 037 044**	1 компл.

Монтажні розміри

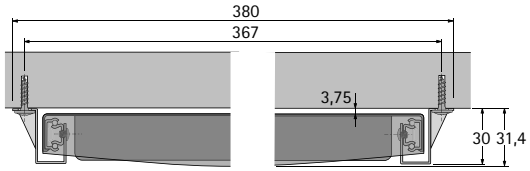

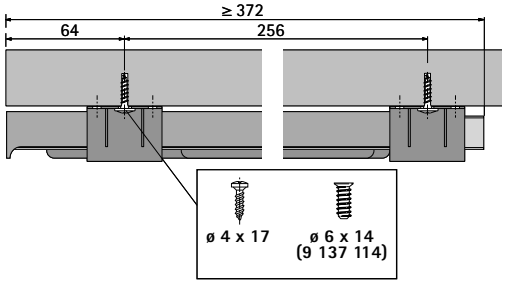

Подовження опори на 45° із захистом країв



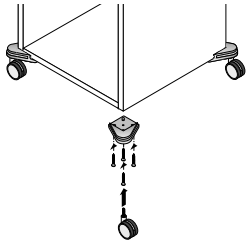

- Меблі захищені м'яким каркасом
- Оптимальний захист від перекидання
- Можна комбінувати з поворотним коліщатком
- Пластик чорний

Посилання на сторінку:
Можна комбінувати з поворотним коліщатком, див. сторінку 701

Артикул	Упаковка
0 045 812	1/4 шт

Подовження опори на 45° із захистом країв

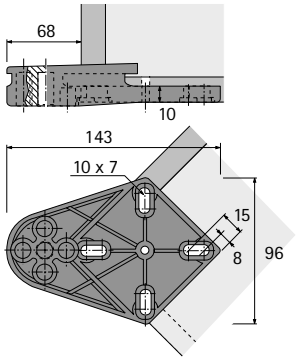

Базова пластина із захистом країв



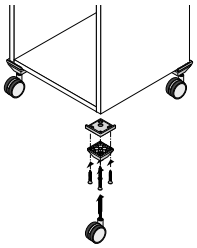

- Можна комбінувати з поворотним коліщатком
- Пластик, чорний

Посилання на сторінку:
Можна комбінувати з поворотним коліщатком

Артикул	Упаковка
0 045 813	1/4 шт

Базова пластина із захистом країв

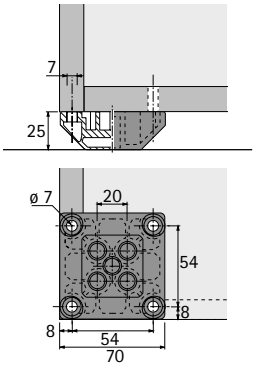

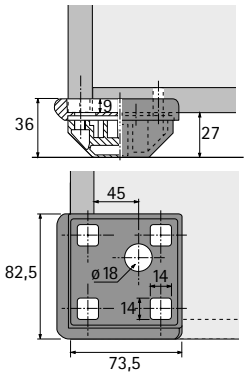

Поворотне коліщатко з попередньо встановленим захистом країв



- Навантаження 80 кг на коліщатко
- ø 75 мм
- Для твердих та м'яких підлог

Тип найменування	Артикул	Упаковка
Поворотне коліщатко без гальма	**0 045 814**	1 шт
Поворотне коліщатко з гальмом	**0 045 815**	1 шт



Системний підхід до ідеального офісу

Ефективне використання місця для зберігання. Охайне зберігання важливих документів та робочих матеріалів на своїх місцях. Організація робочих потоків. Це можна зробити лише за допомогою системної, розумної внутрішньої організації. Це життєво важливо в офісі – адже охайність, якість де все під рукою, та швидкий доступ визначають ефективність роботи. Шухляди та широкі шухляди можна організовувати з надзвичайною гнучкістю. Організаційні елементи та системи висувних шухляд ідеально узгоджені як з точки зору функціоналу, так і зовнішнього вигляду. Окрім можливостей налаштування для організації документообігу класичним способом, модульна система Hettich надає багато нових організаційних елементів. Вони визначають індивідуальний характер меблів. І вони чудово забезпечують оптимізацію робочих процесів.



Зручність в шухляді:
З поперечним розподілом все дуже просто.



Швидкий доступ до паперів:
Проста робота з міцною рамкою для підвісних файлів.



Охайна організація може бути такою простою:
OrgaLine все ідеально організовує - завжи.

hettich.com/short/2276d4

Дізнайтеся більше:
Отримайте натхнення, а також додаткові відомості про продукт на нашому веб-сайті.



Перегородки та розподілювачі

704



Перегородки та розподілювачі

705

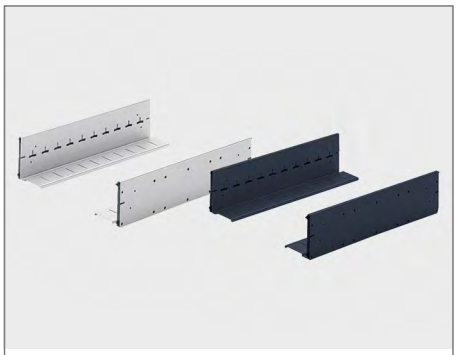

Кріплення для картотеки та розподілювачі картотеки

706



Шухляди для картотеки та розподілювачі для картотеки

707 - 708



Підставки для файлів

709



Тримач для паперових форм

710

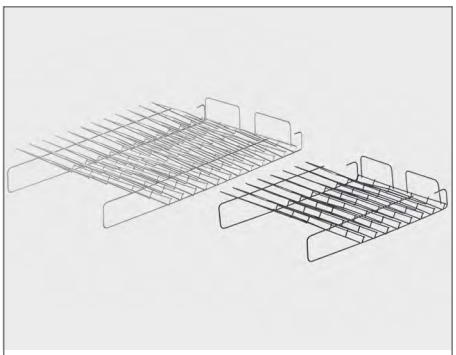

Лоток під нахилом

711



Поперечна рейка, опори, ролики

712 - 714



Профільна рейка

715

Поперечна перегородка



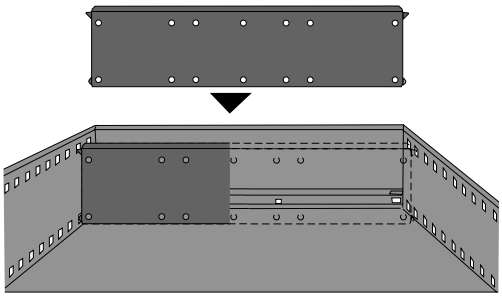

- Подвійна стінка з фіксаторами
- Фіксатор в OrgaLine

Важлива інформація:
- * Виготовлено з повністю переробленого матеріалу та може бути перероблено

Матеріал	**Арт. / колір**		Упаковка
	під алюміній	**чорний**	
пластик	**9 007 204**	**9 334 681***	1/100 шт
сталь	**9 007 199**	**1 040 519**	1/25 шт

Поперечна перегородка для вузької робочої станції



- Подвійна стінка з фіксаторами
- Фіксатор в OrgaLine
- Сталь з порошковим покриттям

Колір	**Артикул**	Упаковка
під алюміній	**9 011 390**	1/25 шт
чорний	**1 045 467**	1/25 шт

hettich.com/short/2a3017

Перегородки та розподілювачі



- Сталь з порошковим покриттям

Важлива інформація:
- Інші розміри за запитом

Розмір DIN	Розмір X мм	Арт. / колір		Упаковка
		під алюміній	**чорний**	
A5	220	**9 007 210**	**1 040 176**	1/35 шт
A6	150	**9 011 488**	**1 040 175**	1/50 шт

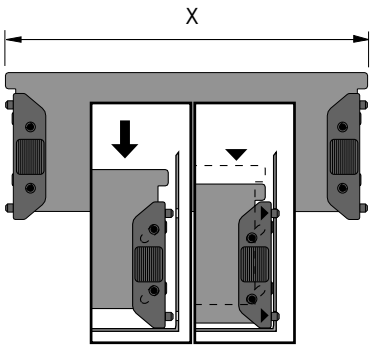

hettich.com/short/9622ce

Картотечні шухляди

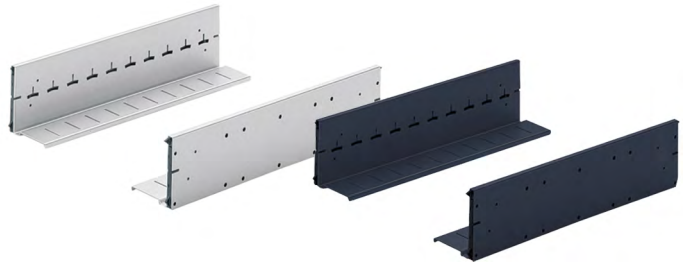

- Для розподілювачів картотеки
- З фіксаторами
- Фіксатор в OrgaLine
- Сталь з порошковим покриттям

Глибина корпусу мм	Арт. / колір		Упаковка
	під алюміній	чорний	
400	**0 020 724**	**0 075 671**	1 пара

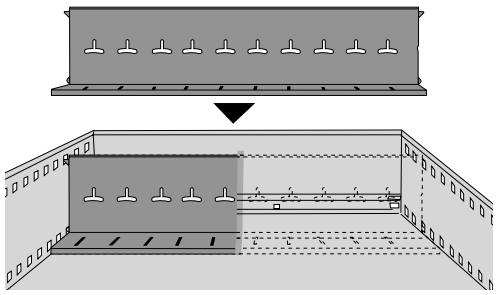

Розподілювач картотеки



- Підходить для використання з картотечними системами
- Сталь з порошковим покриттям

Важлива інформація:
- Розміри, зазначені в таблиці, стосуються необхідної висоти передньої панелі в одиницях висоти (HE) відповідно до лінії отворів 25 / 32 мінус фуга
- Інші розміри за запитом

Розмір DIN	Розмір A мм	Розмір B мм	Розмір H мм	Мінімальна висота передньої панелі для лінії отворів 25 (мм / HE)	Мінімальна висота передньої панелі для лінії отворів 32 (мм / HE)	Арт. / колір		Упаковка
						під алюміній	чорний	
A4 перегородка	302,5	314,5	209,5	250 / 5 HE	256 / 4 HE	**9 008 042**	**1 040 925**	1/30 шт
A5 перегородка	212,5	224,5	147,5	200 / 4 HE	192 / 3 HE	**9 007 207**	**1 040 926**	1/25 шт

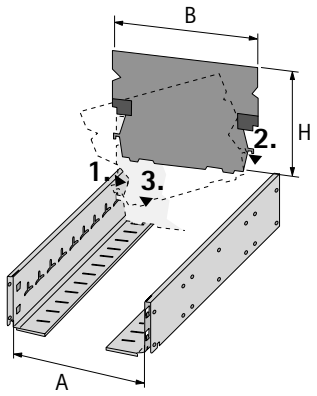

hettich.com/short/4342b5

Картотечні шухляди



- Для встановлення, без розподілювача картотеки
- Сталь з порошковим покриттям

Важлива інформація:
- Інші розміри за запитом

Розмір DIN	Розмір X x Y x Z мм	Арт. / колір		Упаковка
		під алюміній	**чорний**	
A4 перегородка	318 x 324 x 217	**9 011 502**	**1 077 837**	1 шт
A5 перегородка	228 x 324 x 155	**9 007 206**	**1 076 832**	1 шт

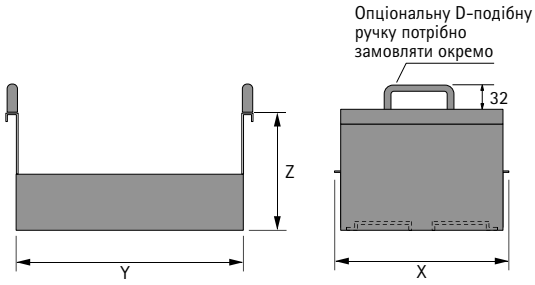

D-ручка



- Для легкого під'єднання та від'єднання картотеки та для її транспортування
- Із гвинтами для фіксації
- Сталь ø 7 мм, висота 32 мм
- Нікельована, матова

Важлива інформація:
- При використанні D-подібної ручки необхідну висоту передньої панелі слід визначати на відповідній конструкції корпусу шафи.

Артикул	Упаковка
0 041 321	1/2 шт

hettich.com/short/213a2f

Розподілювач картотеки



- Для використання в шухляді картотеки
- Сталь з порошковим покриттям

Важлива інформація:
- Розміри, зазначені в таблиці, стосуються необхідної висоти передньої панелі в одиницях висоти (HE) відповідно до лінії отворів 25 / 32 мінус фуга
- Інші розміри за запитом

Розмір DIN	Розмір A мм	Розмір B мм	Розмір H мм	Мінімальна висота передньої панелі для лінії отворів 25 (мм / HE)	Мінімальна висота передньої панелі для лінії отворів 32 (мм / HE)	**Арт. / колір**		Упаковка
						під алюміній	**чорний**	
A4 перегородка	302,5	314,5	209,5	250 / 5 HE	256 / 4 HE	**9 008 042**	**1 040 925**	1/30 шт
A5 перегородка	212,5	224,5	147,5	200 / 4 HE	192 / 3 HE	**9 007 207**	**1 040 926**	1/25 шт
A5 перегородка S	214,5	227	147,5	200 / 4 HE	192 / 3 HE		**1 075 685**	1/25 шт

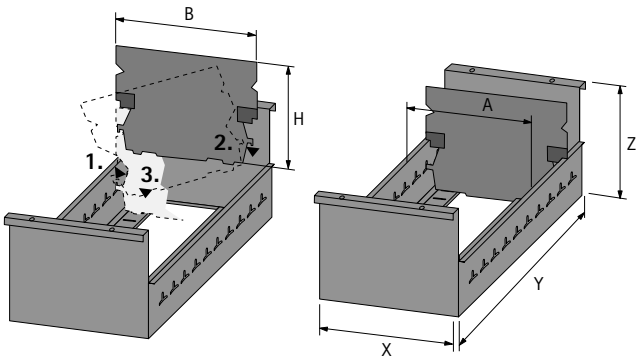

hettich.com/short/7f73f9

Підставки для файлів



- Із розподілювачем
- Сталь, нікельована / пластик

Комплект містить:
- 1 підставка для файлів
- Розподілювачі, кількість згідно з таблицею

L мм	H мм	B мм	Арт. / колір		Упаковка
			під алюміній	чорний	
350	244	350	**9 039 919**	**9 039 917**	1 компл.
510	244	350	**9 039 927**	**9 039 924**	1 компл.
710	244	350	**9 039 923**	**9 039 921**	1 компл.

Інсталяція підставки для файлів

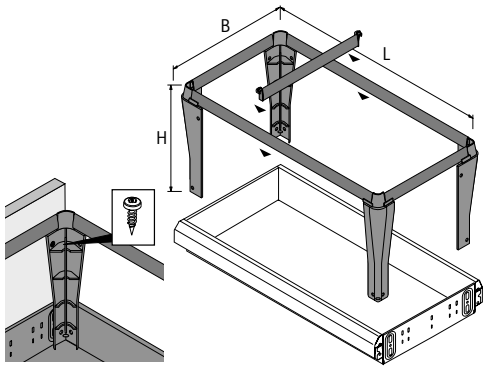

Підставка для файлів для робочої станції, таблиця планування

Д x В x Ш мм	Монтажна ширина мм	Монтажна глибина мм	Необхідна кількість розподілювачів для файлів DIN A4	Необхідна кількість підставок для файлів на шухляду
350 x 244 x 350	392	400	0	1
510 x 244 x 350	392	530	1	1
710 x 244 x 350	392	730	2	1

Розподілювач



- Для додаткового розподілення слота в підставці для файлів
- Кліпси, пластик
- Сталь, нікельована

Монтажна ширина EB мм	Арт. / колір		Упаковка
	під алюміній	чорний	
380 / 392	**9 039 372**	**9 039 362**	1/100 шт

hettich.com/short/7f3102

Лоток для канцтоварів



- Для зберігання олівців та канцелярського приладдя
- Для розміщення у фрезерованій кишені або на сталевій шухляді
- Пластик, чорний

Розміри мм	**Артикул**	Упаковка
349 x 258	**9 049 686**	1/16 шт

Тримач для паперових форм



- Залежно від доступної висоти (передня панель) тримачі паперових форм можна нахиляти під будь-яким кутом, просто піднявши їх
- Пази з боків відсіків позначають положення, в яких кріпляться фіксатори
- З перегородками для додаткового горизонтального розподілення лотків для документів
- Пластик

Комплект 6 містить:
- 6 тримачів для паперових форм
- 4 перегородки
- 1 торцева заглушка
- 1 комплект інструкцій по монтажу

Комплект 11 містить:
- 11 тримачів для паперових форм
- 8 перегородок
- 1 торцева заглушка
- 1 комплект інструкцій по монтажу

Дизайн	**Арт. / колір**		Упаковка
	під алюміній	**чорний**	
Компл. 6	**0 020 576**	**0 075 498**	1 компл.
Компл. 11	**0 020 577**	**0 075 499**	1 компл.

Низький кут, мінімальна висота передньої панелі 128 мм



Високий кут максимальна висота передньої панелі 250 мм



hettich.com/short/19b6f5

Дротяний тримач для паперових форм

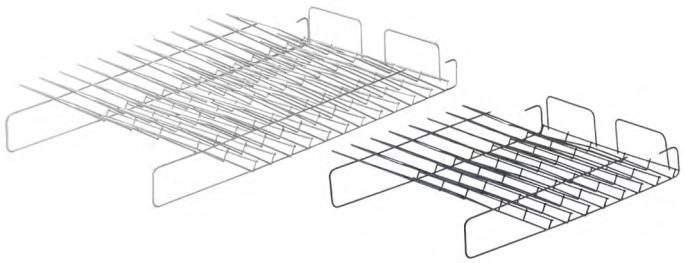

- Мінімальна висота передньої панелі 128 мм
- Дріт сталевий, покритий пластиком

Мін. монтажна глибина мм	Кількість панелей	Довжина мм	Арт. / колір		Упаковка
			під алюміній	чорний	
530	8	490	**0 020 572**	**0 075 809**	1 шт
730	12	690	**0 020 573**	**0 075 810**	1 шт

Низький кут, мінімальна висота передньої панелі 128 мм

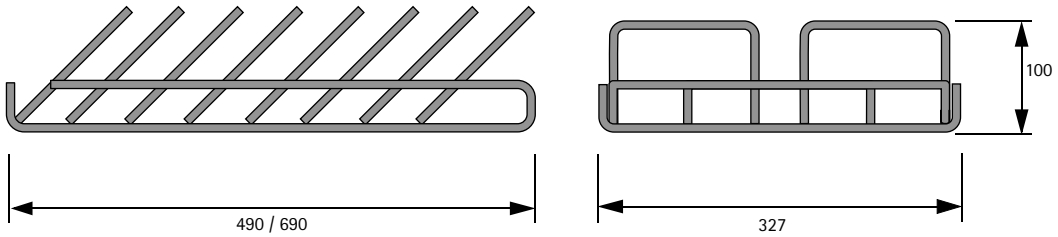

Поперечна рейка



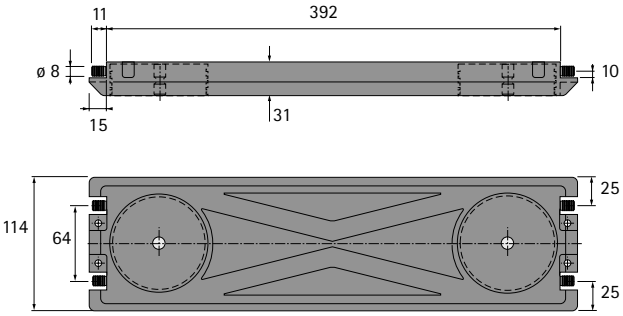

- Інтегровані ролики економлять місце під столом
- Змінна основа робочої станції
- Для обладнання з поворотними/фіксованими коліщатками або напрямними
- Коліщатка монтуються на попередньо встановлені шпильки
- Напрямні просто прикручуються
- Бічні панелі кріпляться до поперечних рейок за допомогою дюбелів 8 мм
- Навантаження 350 кг
- Пластик, чорний

Комплект містить:
- 2 поперечі рейки

Артикул	Упаковка
9 133 143	1 компл.

Монтаж

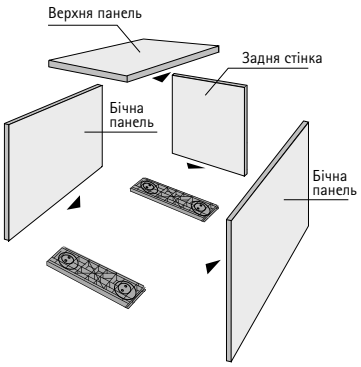

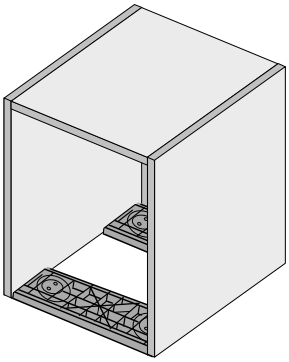

Поворотне коліщатко



- Для монтажу в поперечну рейку
- Пластик, чорний

Тип найменування	**Артикул**	Упаковка
Поворотне коліщатко для твердої підлоги	**0 046 414**	1/4 шт
Поворотне коліщатко для м'яких підлог	**0 075 572**	1/4 шт

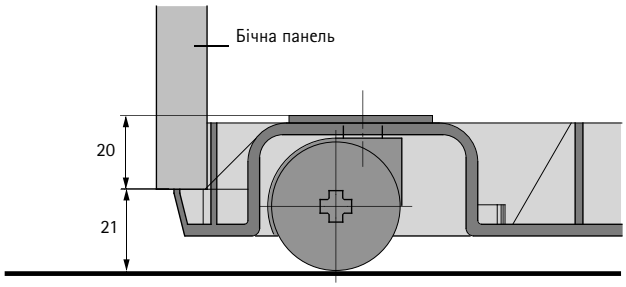

Установочне кільце 12 мм



- Для прикручування в поперечну рейку
- Пластик, чорний

Посилання на сторінку:
Інформацію про поперечну рейку див. на сторінці 712

Артикул	Упаковка
9 133 147	1/4 шт

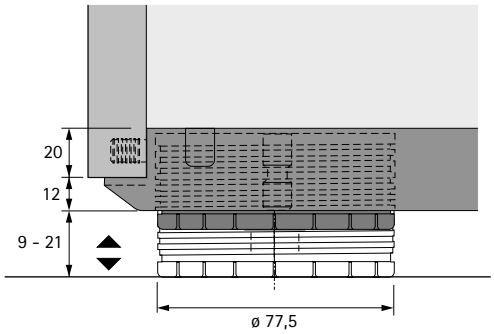

З'єднувальний елемент



- Для монтажу в установочне кільце
- Пластик, чорний

Посилання на сторінку:
Інформацію про установочне кільце див. на сторінці 713

Висота мм	**Артикул**	Упаковка
20	**9 133 150**	1/4 шт

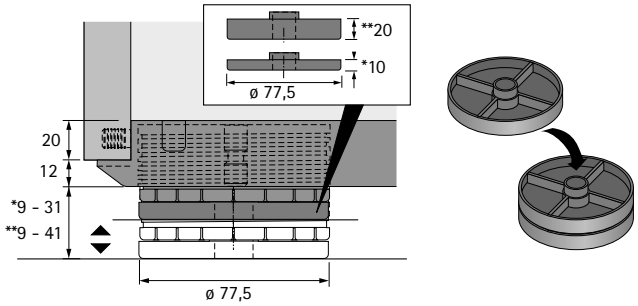

Фіксоване коліщатко Dilip fix



- Підходить для: каменю, ПВХ / лінолеуму
- Для встановлення в отвори ø 56 мм
- Глибина фрезерування 16 мм
- Пластик, чорний

Діаметр мм	Монтажна висота мм	Навантаження кг	**Артикул**	Упаковка
25	14	50	**9 078 538**	1 шт

Привід Dilip, опорне поворотне коліщатко



- Підходить для: каменю, ПВХ / лінолеуму
- Для встановлення в отвори ø 56 мм
- Глибина фрезерування 16 мм
- Пластик, чорний

Діаметр мм	Монтажна висота мм	Навантаження кг	**Артикул**	Упаковка
25	14	50	**9 078 539**	1 шт

Mosena профіль стрічковий



- Для меблів з передніми панелями без ручок
- Внутрішня сторона врівень з корпусом
- Пресування на торець корпуса
- Алюміній, анодований
- Можна використовувати з напрямними шухляд для лінії отворів 37 - 320 мм

Довжина мм	**Артикул**	Упаковка
2900	**9 237 970**	1/10 шт

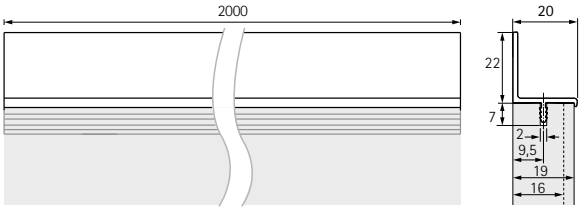

Корпус 19 мм



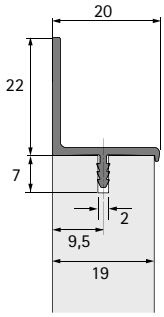

Корпус 16 мм



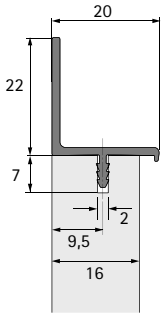

Монтажна ситуація

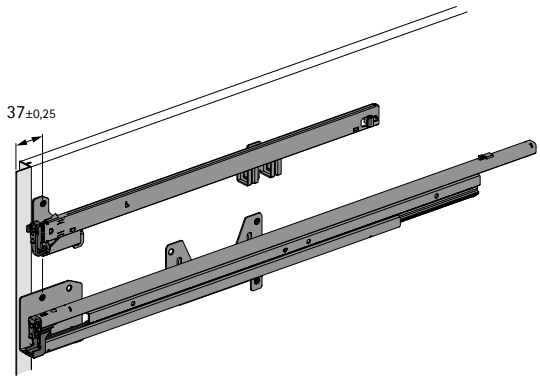

hettich.com/short/78763b



Ефективність простору у високій секції

Високі корпуси стають все більш популярними. Вони забезпечують багато місця для зберігання і можуть бути організовані як завгодно. Hettich пропонує ідеальну систему фурнітури для інноваційної концепції меблів. Щоб задовольнити ваші потреби, на вибір є дві приховані напрямні шухляд з різним навантаженням: Quadro Compact або Quadro Big Duplex.

Випробуваний і перевірений у мільйонах застосувань принцип кулькопідшипника забезпечує ідеальну, плавну роботу обох версій, високу стабільність та міцність у щоденному використанні. Легке встановлення, висока бічна стійкість та Silent System (опція) вражають.



Все на своїх місцях:
Лоток для канцтоварів у Big Org@ Tower Wood.



У легкій досяжності:
Картотечна полиця безпосередньо на робочому місці.



Для міні зустрічей:
Висувні сидіння.

hettich.com/short/f79d08

Дізнайтеся більше:
Отримайте натхнення, а також додаткові відомості про продукт на нашому веб-сайті.



Quadro Compact напрямні **718**



Quadro Big Duplex напрямні **719**

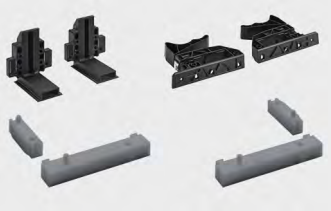

Компоненти системи **722 – 724**

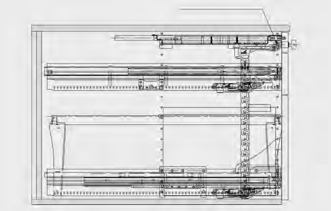

Приклади дизайну
- **Quadro Compact** **725 – 727**
- **Quadro Big Duplex** **728 – 730**

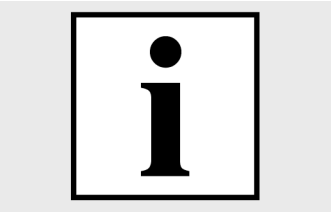

Критерії якості **731**

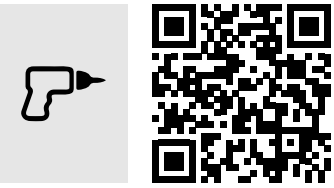

Hettich Technical Assistant
- **Монтаж**
- **Регулювання**
- **Сервіс**

hettich.com/short/983e15

Quadro Compact напрямні



- Для використання в Big Org@Tower Wood
- Напрямні повного висування з Silent System
- Навантажувальна здатність 45 кг відповідно до EN 15338, Level 2
- Використання 2 фіксованих коліщаток збільшує навантаження до 75 кг
- Оцинкована сталь

Рекомендовані гвинти:
- 14 ø 6.0 x 14 мм на комплект

Quadro Compact напрямні (пара)

Мін. монтажна глибина мм	Довжина подовжувача мм	Зовнішні розміри, внутрішній корпус шафи, мм	**Артикул**	Упаковка
760	701,5	709	**9 200 438**	1 пара

Розміри планування: вид Quadro Compact спереду

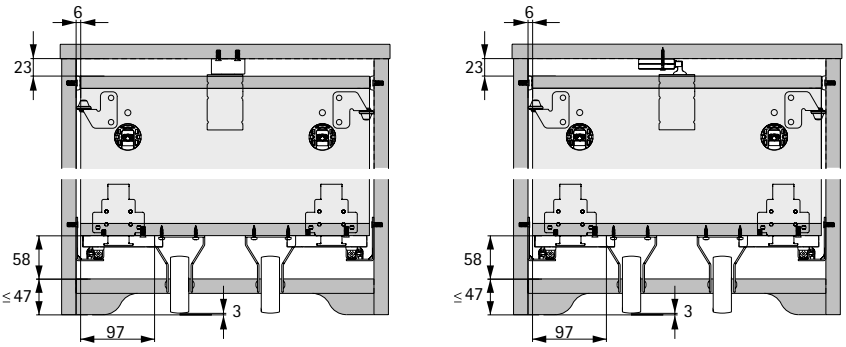

Розміри планування: вид Quadro Compact збоку

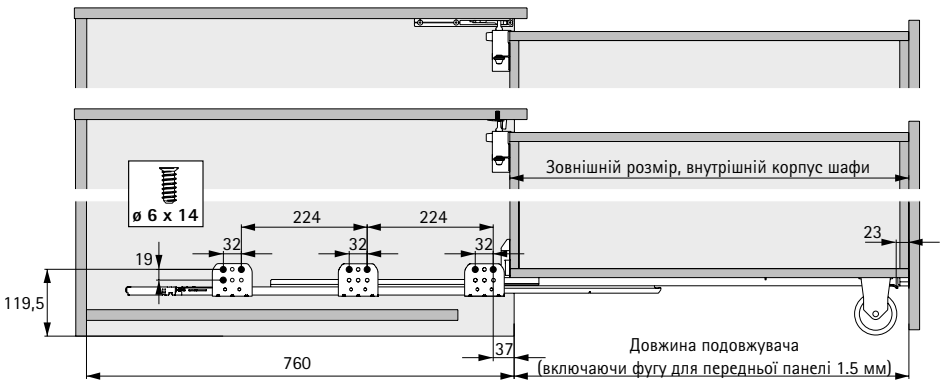

hettich.com/short/200b16

Quadro Big Duplex напрямні



- Для використання в Big Org@Tower Wood
- Напрямні повного висування з Silent System
- Навантажувальна здатність 80 кг відповідно до EN 15338, Level 2
- Використання 2 фіксованих коліщаток збільшує навантаження до 130 кг
- Оцинкована сталь

Рекомендовані гвинти:
- 14 ø 6.0 x 14 мм на комплект

Quadro Big Duplex напрямні (пара)

Мін. монтажна глибина мм	Довжина подовжувача мм	Зовнішні розміри, внутрішній корпус шафи, мм	**Артикул**	Упаковка
760	701,5	709	**9 200 382**	1 пара
860	801,5	809	**9 200 383**	1 пара

Розміри планування: вид Quadro Big Duplex спереду

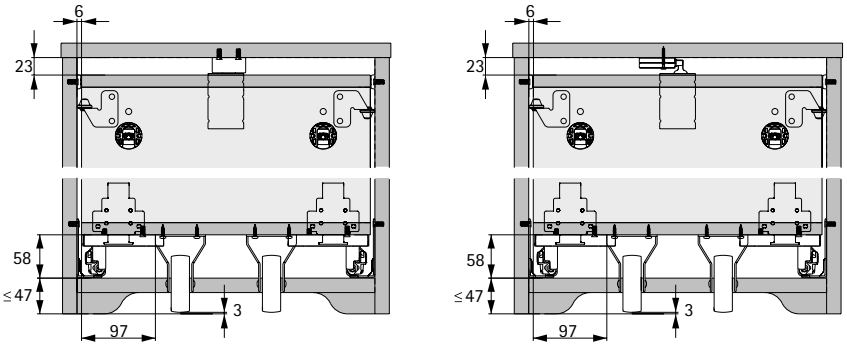

Розміри планування: вид Quadro Big Duplex збоку

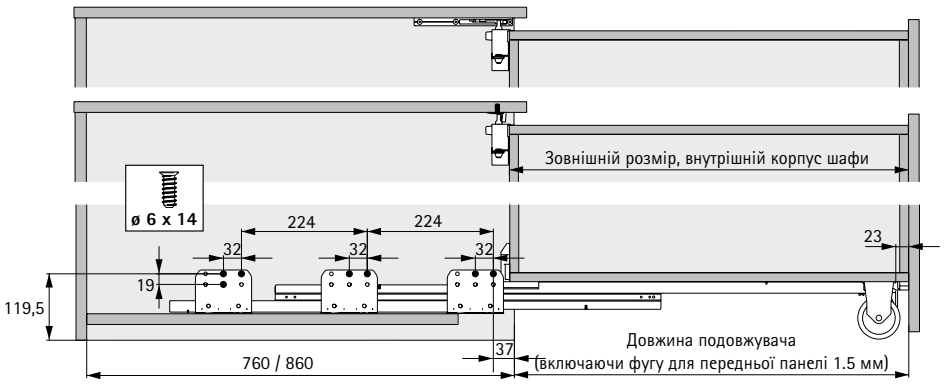

hettich.com/short/8131fc

Загальне планування

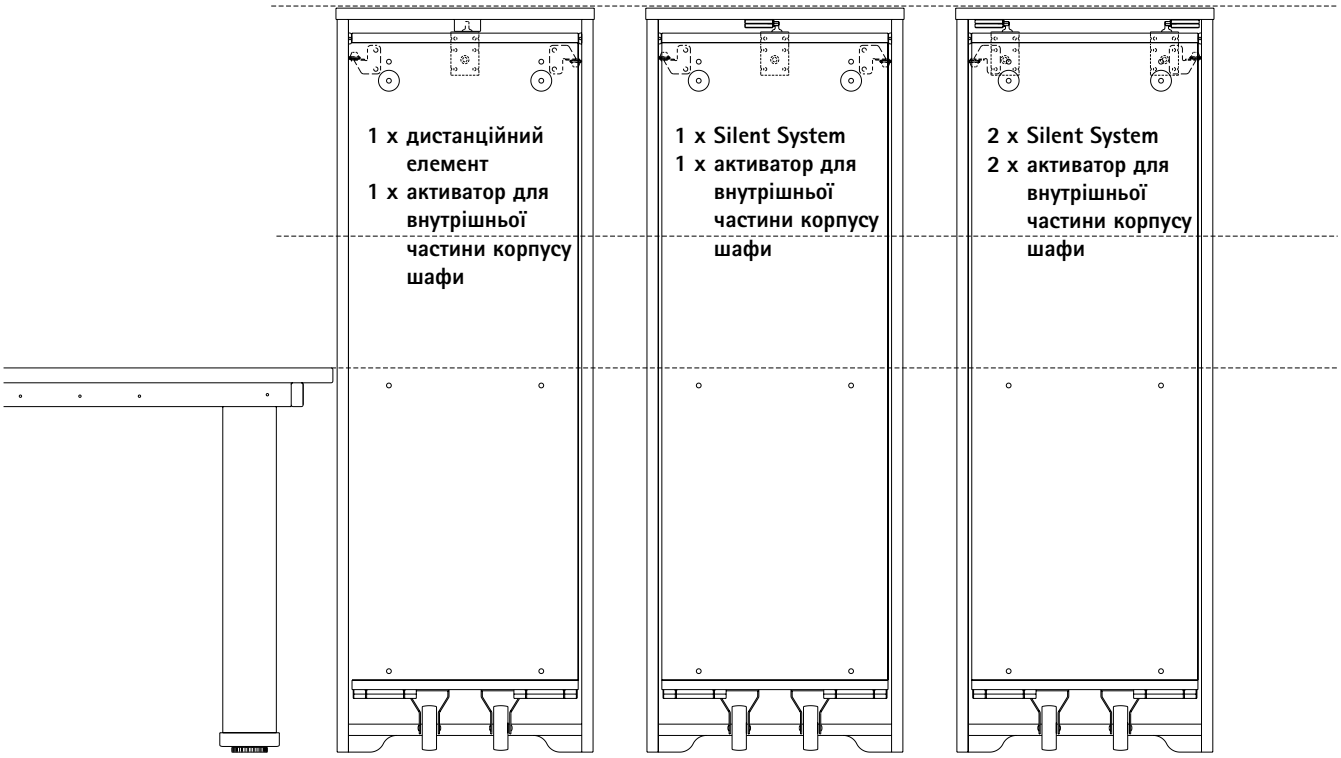

Навантаження на пару	Розміри корпусу шафи
45 kg Quadro Compact 75 kg Quadro Compact з фіксованими коліщатками	мін. монтажна ширина:: 230 мм мін. монтажна глибина:: 560 мм
80 kg Quadro Big Duplex 130 kg Quadro Big Duplex з фіксованими коліщатками	

Загальне планування

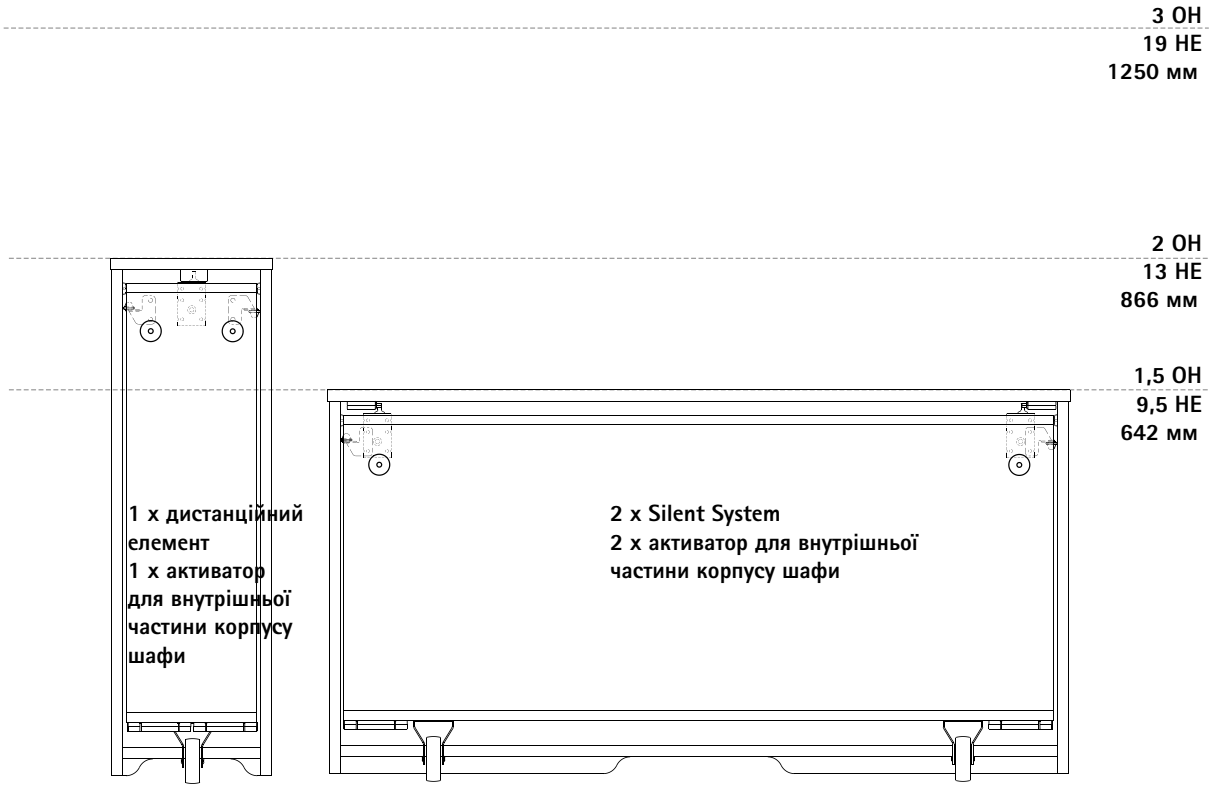

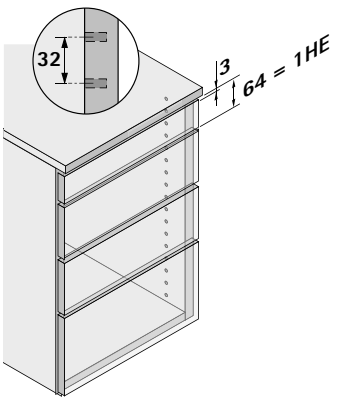

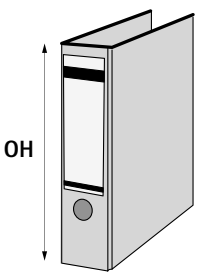

1 HE = 64 мм = 2 x 32 мм

Комплект, напрямні насувного монтажу

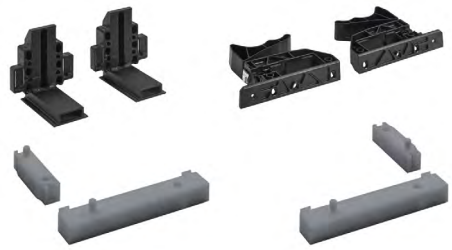

- Для з'єднання без інструментів напрямної висувної шухляди та внутрішнього корпусу шафи

Комплект містить:
- 2 адаптери для фіксаторів спереду
- 2 адаптери для фіксаторів збоку
- 2 фіксатори, лівий / правий
- 2 компенсатора довжини

Важлива інформація:
- Щодо гвинтів див. інструкції по монтажу

Артикул	Упаковка
9 200 439	1 компл.

Комплект для позиціонування



- Для бокової стабілізації
- Для регулювання передньої панелі по горизонталі та вертикалі

Комплект містить:
- 2 бокових стабілізатора
- 2 розпірних ролика
- 2 SAH 302

Важлива інформація:
- Щодо гвинтів див. інструкції по монтажу

Артикул	Упаковка
9 200 450	1 компл.

Додатковий комплект обмежувача відкривання

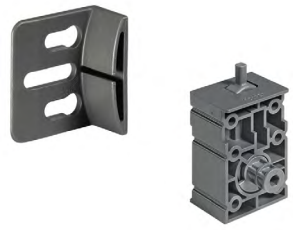

- Для обмеження ходу шухляди

Комплект містить:
- 1 дистанційний елемент
- 1 активатор, для внутрішньої частини корпусу шафи

Важлива інформація:
- Активатор кріпиться до внутрішньої частини корпусу шафи за допомогою з'єднувальних муфт та додаткових кріпильних гвинтів, див. інструкцію з монтажу

Посилання на сторінку:
- Гвинт прямого кріплення, ø 6 x 14 мм, див. сторінку 724

Артикул	Упаковка
9 200 451	1 компл.

Додатковий комплект Silent System





- Для додаткової системи Silent System на внутрішньому корпусі шафи

Комплект містить:
- 1 механізм Silent System
- 1 активатор, для внутрішньої частини корпусу шафи

Важлива інформація:
- Активатор кріпиться до внутрішньої частини корпусу шафи за допомогою з'єднувальних муфт та додаткових кріпильних гвинтів, див. інструкцію з монтажу

Артикул	Упаковка
9 203 537	1 компл.

Фіксоване коліщатко Apparatus



- Корпус: оцинкована листова сталь
- Вісь колещатка клепана
- Ролик: термопластична гума для твердих підлог
- Підшипник ковзання

Діаметр мм	Монтажна висота мм	Фіксовані розміри мм	Навантаження кг	**Артикул**	Упаковка
75	102	60 x 66	50	**0 028 186**	1/10 шт

Регульований по висоті ролик (фіксований ролик)



- Плавне регулювання для досягнення різної висоти опори
- Корпус: пластик
- Вісь ролика: циліндрична опора
- Ролик: термопластична гума для твердих підлог
- Підшипник ковзання

Важлива інформація:
- В якості альтернативи можна використовувати фіксований ролик (не регулюється)

Діаметр мм	Монтажна висота мм	Фіксовані розміри мм	Навантаження кг	**Артикул**	Упаковка
60	102 - 122	64 x 96	45	**9 221 183**	1/40 шт

hettich.com/short/d763af

Шуруп для кріплення



- Діаметр свердління 5 мм
- Якість ДСП згідно DIN EN 320
- Обертальний момент 1.5 Нм + 0.3 Нм
- Потайна головка
- Сталь, нікельована

Розміри мм	**Артикул**	Упаковка
ø 6 x 14	**9 137 114**	200 шт
ø 6 x 14	**1 028 128**	1000 шт

Шуруп для кріплення



- Діаметр свердління 5 мм
- Якість ДСП згідно DIN EN 320
- Обертальний момент 1.5 Нм + 0.3 Нм
- Самонарізний
- Сталь, нікельована

Розміри мм	**Артикул**	Упаковка
ø 6 x 13.7	**9 137 686**	200 шт

VB муфта



- Сталь, нікельована

Довжина мм	**Артикул**	Упаковка
35	**1 072 393**	1/1000 шт

Гвинт для кріплення



- Оцинкована сталь

Розмір різьби	Довжина мм	**Артикул**	Упаковка
M4	24	**0 071 555**	50 шт

hettich.com/short/8077f6

Монтажні розміри, масштаб креслення 1:1

Розподіл висоти

19 HE Quadro Compact, напрямні повного висування
Напрямні насувного монтажу, компл.
Комплект для позиціонування
Додатковий комплект із Silent System

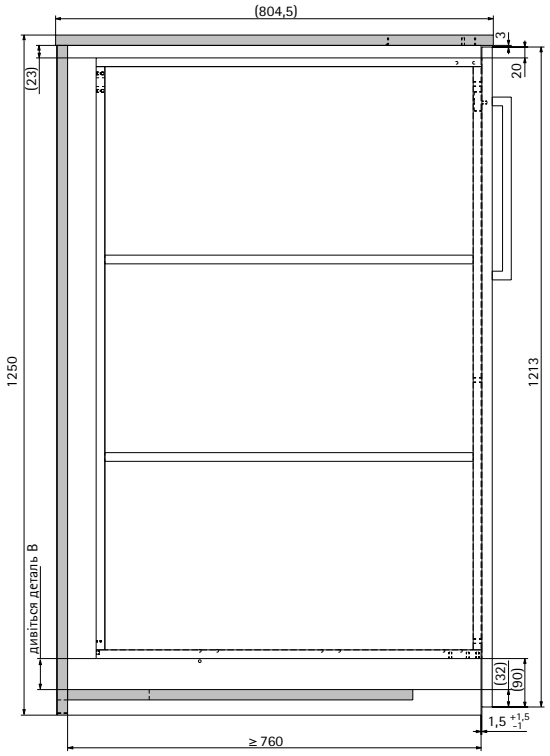

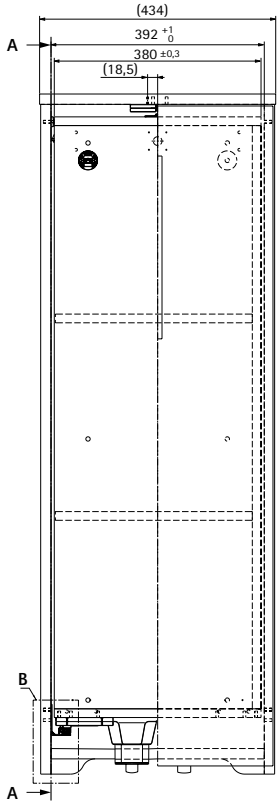

A–A

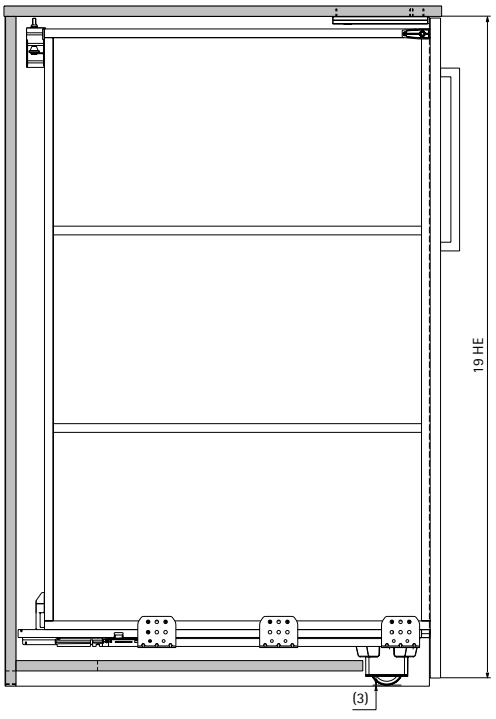

B

Коментар:
Для Quadro Compact потрібен зазор принаймні 2 мм = відстань до нижньої панелі: 25 мм

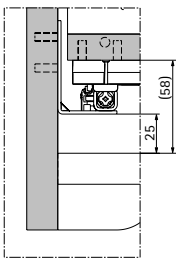

Монтажні розміри

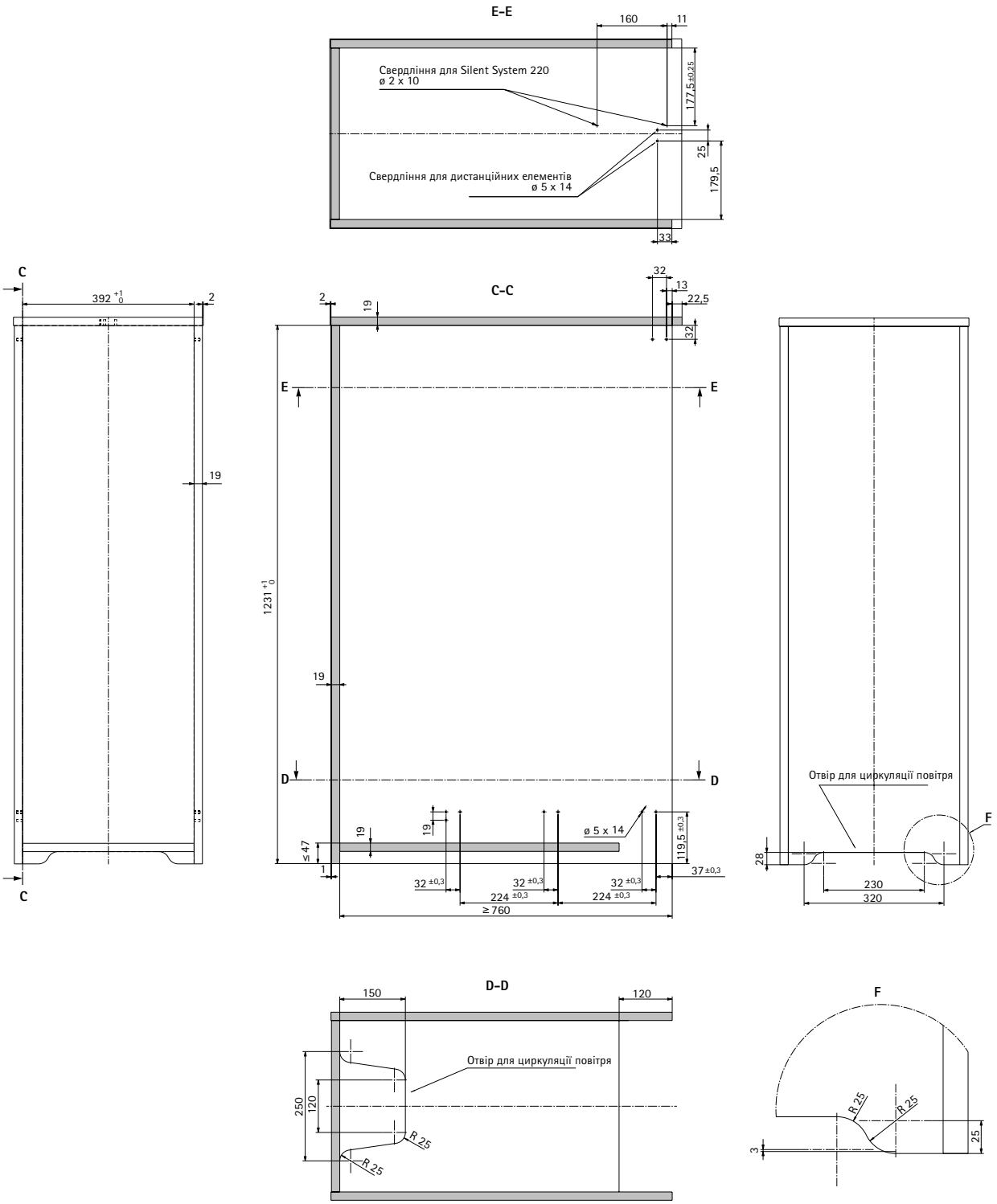

Монтажні розміри

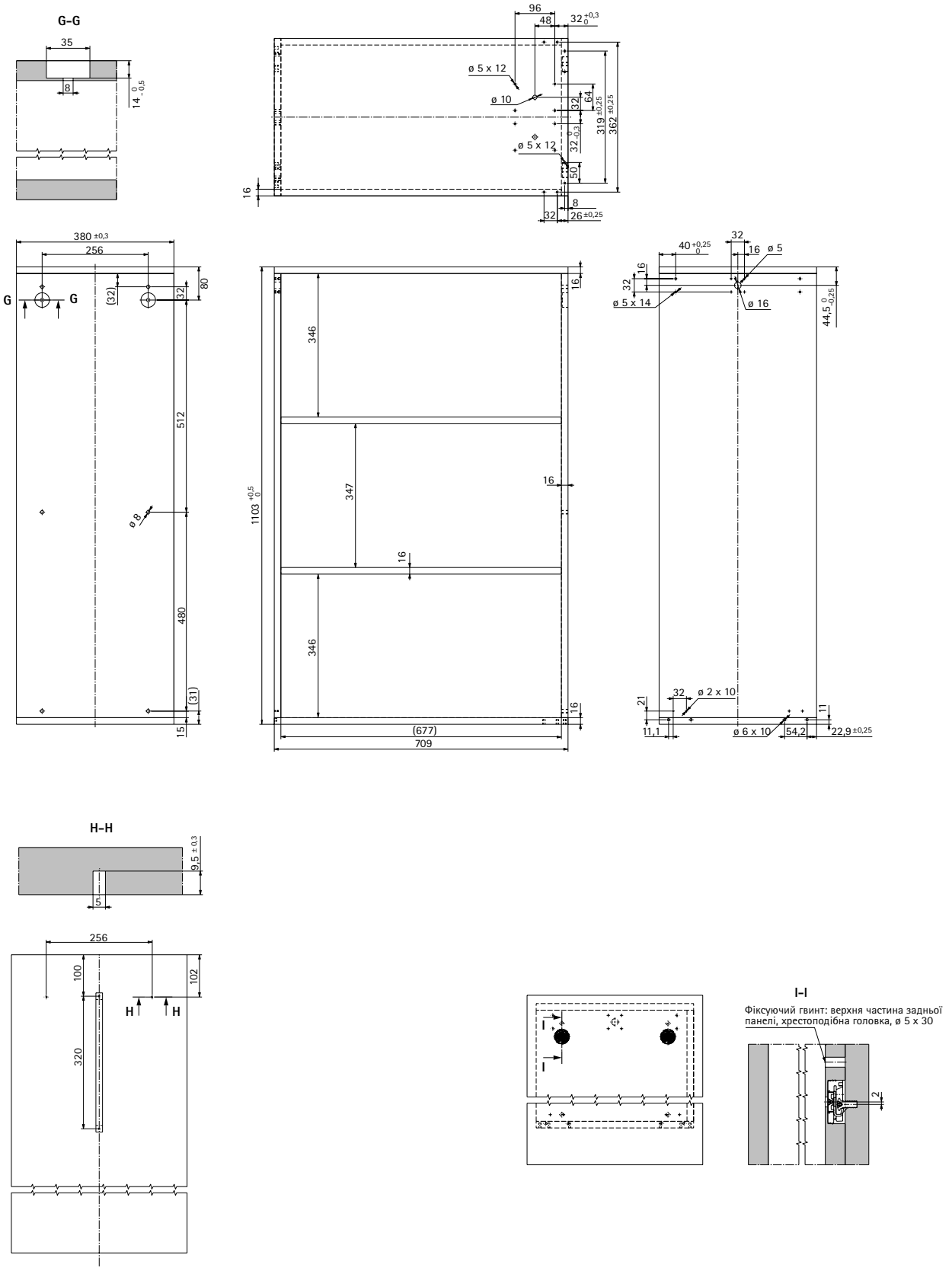

Монтажні розміри, масштаб креслення 1:1

Розподіл висоти

19 HE

Quadro Big Duplex напрямні повного висування
Напрямні насувного монтажу, компл.
Комплект для позиціонування
Додатковий комплект із Silent System

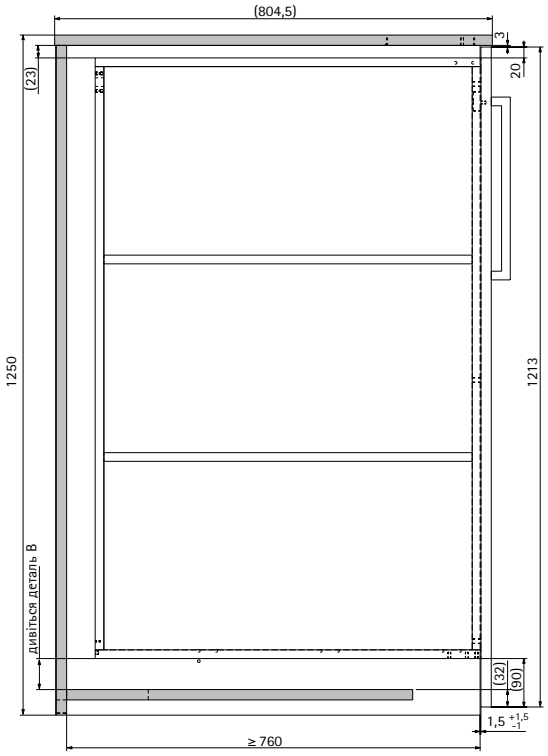

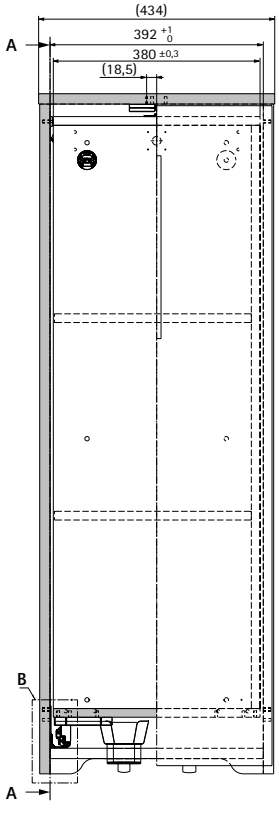

A–A

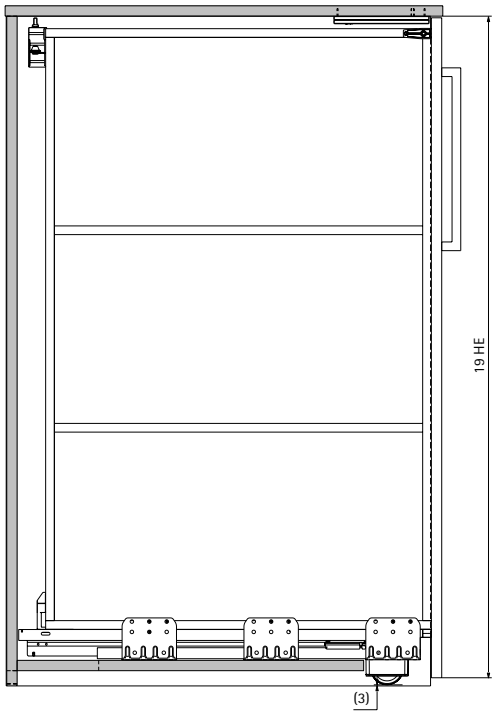

B

Коментар:
Для Quadro Big Duplex потрібен зазор принаймні 2 мм = відстань до нижньої панелі: 25 мм

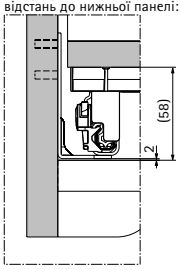

Монтажні розміри

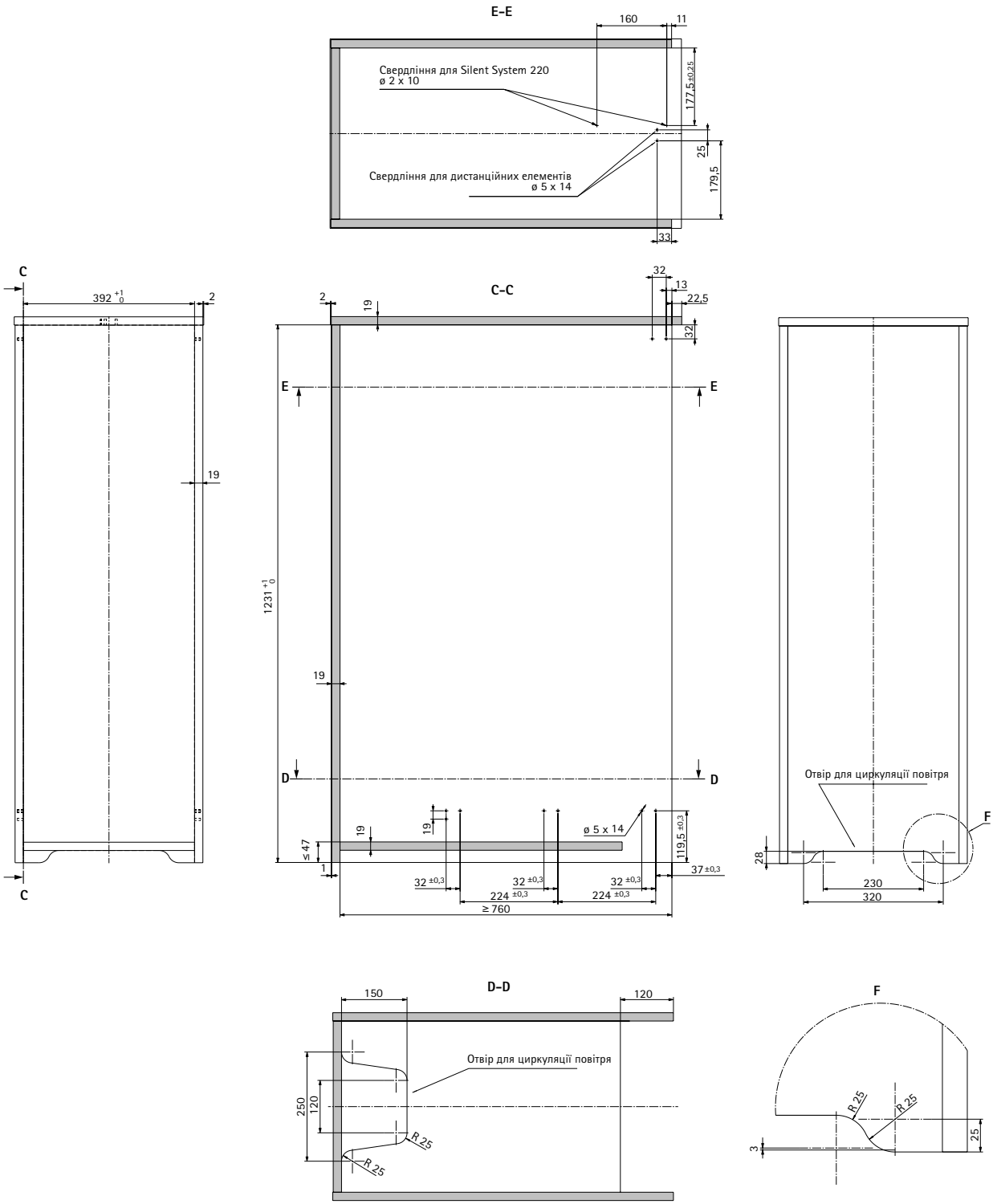

Монтажні розміри

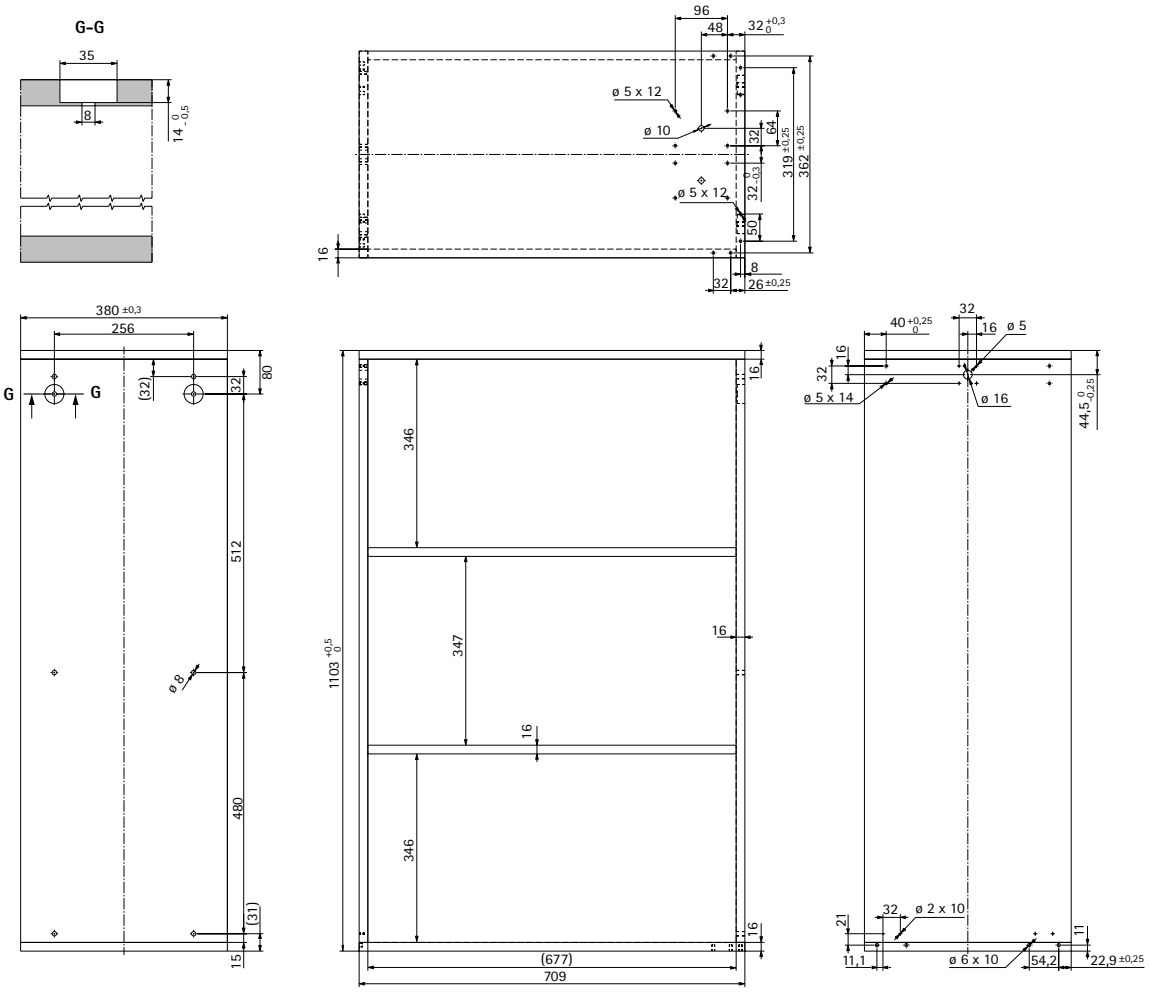

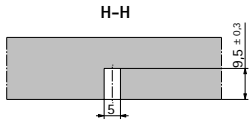

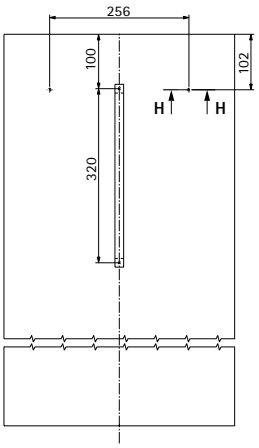

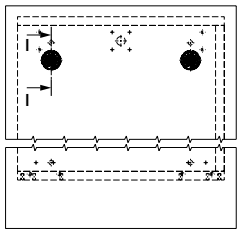

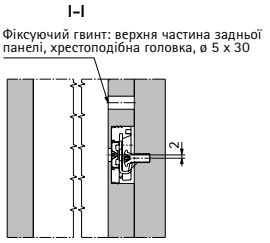

Якість, яка відповідає всім вимогам

Навантаження
Навантаження, зазначене в цьому каталозі, означає вагу самої шухляди, включаючи передню панель та вміст, і відповідає мінімальним вимогам щодо міцності згідно з EN 15338.
Усі напрямні Hettich оснащені захистом, що запобігає викочуванню та випадковому вийманню шухляди та відповідають вимогам випробування на удар DIN EN 15338.
Офісні системи Big Org@ Tower Wood та Systema Top 2000, встановлені належним чином, підходять для меблів, визначених у стандартах EN 16121 та EN 16122, і відповідають вимогам Німецького соціального страхування від нещасних випадків (DGUV) 315-410, які замінюють технічний звіт 147.

Тест на корозію
Системи напрямних Hettich відповідають вимогам до корозії, визначеним у EN 15338, 72-годинний тест на конденсат та вологість відповідно до EN 6270.

Розрахунок навантаження

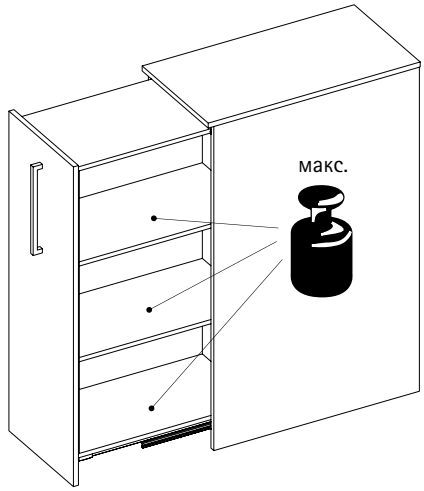

- Необхідний подовжувач або напрямні вибираються на основі прогнозованого навантаження
- Навантаження висувних елементів або напрямних, як визначено DIN 16121, розраховується на основі ваги вмісту, внутрішньої шухляди та передньої частини шухляди.

  Приклад: Big Org@Tower Wood 3 OH, порожній з роликом, монтажна глибина 760 мм:

Вага внутрішньої частини корпусу, включаючи передню панель	32,5 кг
Вага вмісту	42,5 кг
Необхідне навантаження	75 кг

Примітка:
Вага можливого вмісту залежить від конструкції внутрішнього корпусу шафи.

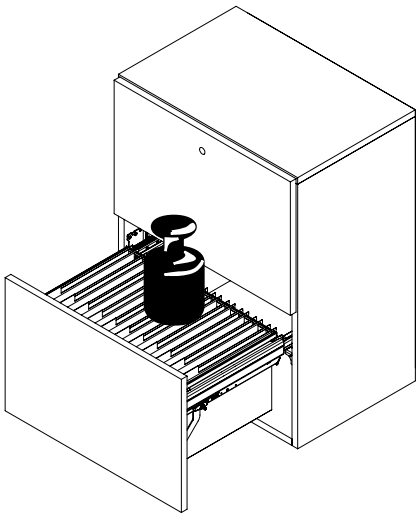

- Необхідний подовжувач або напрямні вибираються на основі прогнозованого навантаження
- Навантаження напрямних, як визначено стандартом EN 16121, розраховується на основі ваги вмісту, внутрішньої шухляди та передньої частини шухляди.

  Шухляда зі вставною підвісною рамою, монтажна глибина 760 мм:

Вага вмісту	28 кг
Вага шухляди	3 кг
Вага передньої панелі	4 кг
Необхідне навантаження	35 кг

Quadro 25 напрямні для висувної полиці з фіксатором



- Залежно від положення гвинта, глибина робочої поверхні 378, 364, 362 або 342 мм
- Просто закріпіть робочу поверхню та прикрутіть її спереду до кронштейнів профілів напрямних
- Фіксатор: фіксуючі елементи запобігають ненавмисному відкочуванню робочої поверхні
- Також передбачено запобігання викочуванню
- Навантажувальна здатність 25 кг відповідно до EN 15338, Level 3
- Оцинкована сталь

Порада:
- Будь ласка, дотримуйтесь інформації щодо конкретних ситуацій встановлення в інструкції по монтажу, що додається до продукту!

Артикул	Упаковка
0 056 014	1 пара

Монтажні розміри, напрямні для висувної полиці

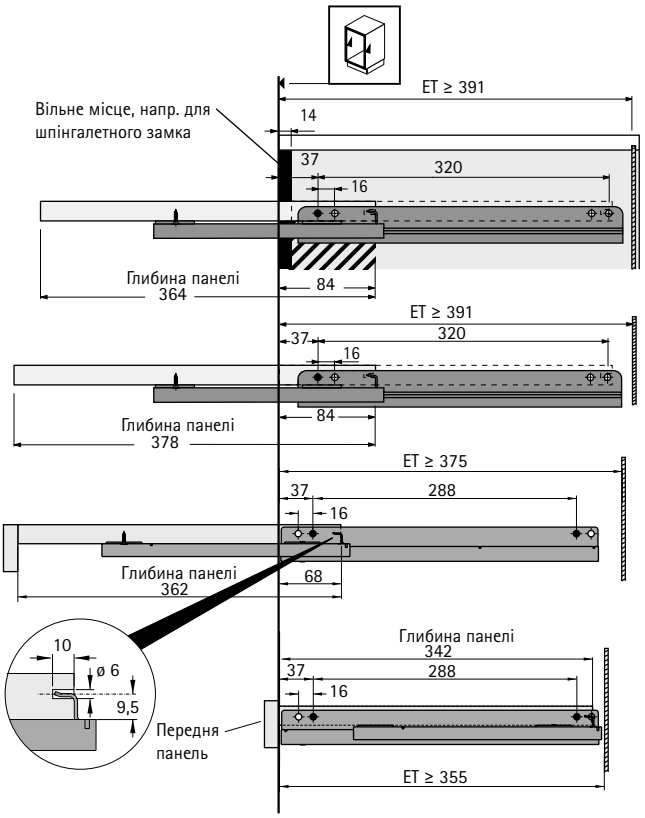

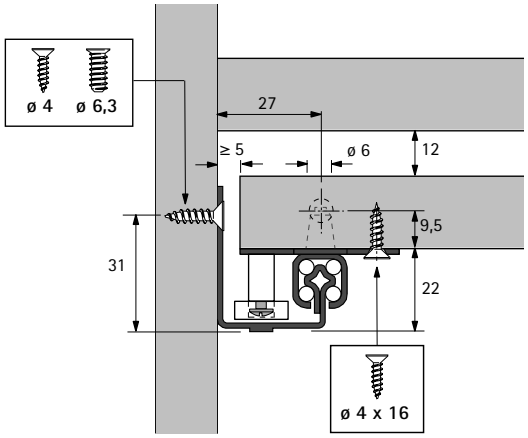

Actro 5D напрямні для шухляд
Інформація 735



Напрямні Quadro з регулюванням в різних напрямках
Напрямні Quadro YOU
Огляд 748



Quadro напрямні для шухляд
Інформація 773



Напрямні Quadro Compact з підвищеною стійкістю до корозії 802



KA кулькові напрямні
Інформація 805



Аксесуари 798 – 800



New



Точність, яка змушує речі рухатися

Напрямні для шухляд Actro 5D – це просто ідеальний вибір для унікального дизайну меблів, вузьких зазорів та великих передніх панелей. Регулювання в 5 вимірах, вирівнювання передньої панелі відповідає найвибагливішим вимогам. Чудові характеристики руху та неймовірна стабільність забезпечують найвищу якість, яку ви можете відчути та побачити.

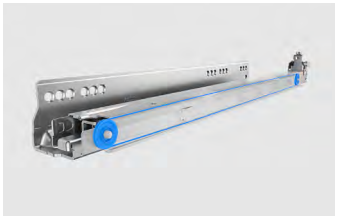

Захоплення шухлядами, що плавно рухуються:
Actro 5D, плавний рух та синхронізація.



Мінімальні зазори:
5-вимірне регулювання для надзвичайно малих зазорів.



Вражаюча стабільність:
Навантаження до 70 кг.

hettich.com/short/ba9fb5

Дізнайтеся більше:
Отримайте натхнення, а також додаткові відомості про продукт на нашому веб-сайті.



Actro 5D напрямні повного висування з Silent System
Огляд асортименту / технічне порівняння 737



Actro 5D напрямні повного висування з Silent System, нижній монтаж
Огляд асортименту / технічне порівняння 737



Push to open Silent для Actro 5D
Огляд асортименту / технічне порівняння 737

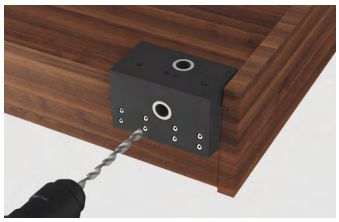

Засоби для монтажу 1509



Системи замків для шухляд
Асортимент 1325

Критерії якості 801

Hettich Technical Assistant
- Монтаж
- Встановлення
- Сервіс

hettich.com/short/cb3246

	Actro 5D із Silent System	Actro 5D монтаж на нижню панель	Push to open Silent
			
Сторінка	738 - 739	740 - 741	742 - 743
Опис	Напрямні повного висування з інтегрованою Silent System	Напрямні повного висування з інтегрованою Silent System	Система відкривання для опціонального встановлення
Зручні функції	Silent System	Silent System	-
Монтаж	▸ На боковині корпусу ▸ Насувний монтаж	▸ Монтаж на нижню панель ▸ Насувний монтаж	▸ Можна встановити без інструментів
Регулювання	▸ Висота ▸ Бічна ▸ Нахил ▸ Радіальне	▸ Висота ▸ Бічна ▸ Нахил ▸ Радіальне	
Клас навантаження	▸ XS (10 кг) ▸ L (40 кг) ▸ XL (70 кг)	▸ L (40 кг)	▸ < 10 кг ▸ 8 - 20 кг ▸ 10 - 40 кг ▸ 20 - 70 кг
Довжини шухляд	▸ XS: 250 - 350 мм ▸ L: 250 - 600 мм ▸ XL: 450 - 750 мм	▸ L: 350 - 500 мм	▸ Для усіх номінальних довжин 250 - 750 мм
Мінімальна глибина корпусу	NL + 3 мм	NL + 3 мм	
Встановлена ширина (товщина бічного профілю)	EB21 (товщина бічного профілю шухляди ≤ 16 мм)	EB21 (товщина бічного профілю шухляди ≤ 16 мм)	
Аксесуари	▸ Фіксатори ▸ Регулювання по глибині ▸ Push to open Silent ▸ Опора для висувних полиць ▸ Фіксатор висувної полиці	▸ Фіксатори ▸ Регулювання по глибині ▸ Push to open Silent ▸ Опора для висувних полиць ▸ Фіксатор висувної полиці	▸ Синхронізація ▸ Мультисинхронізація

- **Actro 5D напрямні повного висування із системою Silent System, опціонально з Push to open Silent**
- **Класи навантаження XS (10 кг) / L (40 кг) / XL (70 кг)**



- **Насувний монтаж** з фіксаторами
- Фіксатори замовляються окремо
- Інтегрована **Silent System**
- Регулювання без інструментів по висоті до + 3 мм, бокове регулювання до +/- 1.5 мм, регулювання нахилу до + 4 мм та радіальне регулювання до +/- 1.5 мм
- Опціонально: регулювання глибини до +/- 2 мм
- Опціонально: Push to open Silent система відкривання
- Опціонально: кріплення для висувних полиць
- Опціонально: фіксатор висувної полиці
- Навантажувальна здатність відповідно до EN 15338, Level 3
- Оцинкована сталь

Номінальна довжина, мм	**Артикул ліва і права**	Упаковка	**Артикул / Сторона кріплення ліва**	**права**	Упаковка
Клас навантаження XS (10 кг)					
250	**9 318 230**	1 пара	**9 318 220**	**9 318 221**	10 шт
270	**9 318 231**	1 пара	**9 318 222**	**9 318 223**	10 шт
300	**9 318 232**	1 пара	**9 318 224**	**9 318 225**	10 шт
320	**9 318 233**	1 пара	**9 318 226**	**9 318 227**	10 шт
350	**9 318 234**	1 пара	**9 318 228**	**9 318 229**	10 шт
Клас навантаження L (40 кг)					
250	**9 318 268**	1 пара	**9 318 235**	**9 318 236**	10 шт
270	**9 318 269**	1 пара	**9 318 237**	**9 318 238**	10 шт
300	**9 318 270**	1 пара	**9 318 239**	**9 318 240**	10 шт
320	**9 318 281**	1 пара	**9 318 241**	**9 318 242**	10 шт
350	**9 318 282**	1 пара	**9 318 243**	**9 318 244**	10 шт
380	**9 318 283**	1 пара	**9 318 245**	**9 318 246**	10 шт
400	**9 318 284**	1 пара	**9 318 247**	**9 318 248**	10 шт
420	**9 318 285**	1 пара	**9 318 249**	**9 318 250**	10 шт
450	**9 318 286**	1 пара	**9 318 251**	**9 318 252**	10 шт
480	**9 318 287**	1 пара	**9 318 253**	**9 318 254**	10 шт
500	**9 318 288**	1 пара	**9 318 256**	**9 318 258**	10 шт
520	**9 318 289**	1 пара	**9 318 262**	**9 318 263**	10 шт
550	**9 318 290**	1 пара	**9 318 264**	**9 318 265**	10 шт
600	**9 318 291**	1 пара	**9 318 266**	**9 318 267**	10 шт
Клас навантаження XL (70 кг)					
450	**9 318 310**	1 пара	**9 318 292**	**9 318 293**	10 шт
500	**9 318 311**	1 пара	**9 318 294**	**9 318 295**	10 шт
520	**9 318 312**	1 пара	**9 318 296**	**9 318 297**	10 шт
550	**9 318 313**	1 пара	**9 318 298**	**9 318 299**	10 шт
580	**9 318 314**	1 пара	**9 318 300**	**9 318 301**	10 шт
600	**9 318 315**	1 пара	**9 318 302**	**9 318 303**	10 шт
650	**9 318 316**	1 пара	**9 318 304**	**9 318 305**	5 шт
700	**9 318 317**	1 пара	**9 318 306**	**9 318 307**	5 шт
750	**9 318 318**	1 пара	**9 318 308**	**9 318 309**	5 шт

Додатково

- Push to open Silent 742 - 743
- Аксесуари 744
- Критерії якості 801

hettich.com/short/a9ab20

Системи напрямних для дерев'яних шухляд

- **Actro 5D напрямні повного висування із системою Silent System, опціонально з Push to open Silent**
- **Класи навантаження XS (10 кг) / L (40 кг) / XL (70 кг)**

New

Фіксатори



- Інтуїтивно зрозуміле бокове регулювання без інструментів до +/- 1.5 мм
- Регулювання по висоті до + 3 мм
- Пластик антрацит

Сторона кріплення	Артикул	Упаковка
ліва і права	9 320 333	1/5 пар
ліва	9 320 334	100 шт
права	9 320 335	100 шт

Регулювання по глибині



- Монтаж та регулювання без інструментів до +/- 2 мм
- Для опціонального використання з внутрішніми передніми панелями
- Сталь, сірий пластик

Комплект містить:
- 2 регулятора глибини
- 2 активатора

Артикул	Упаковка
9 257 706	1 комплект

Фронтальний поперечний переріз

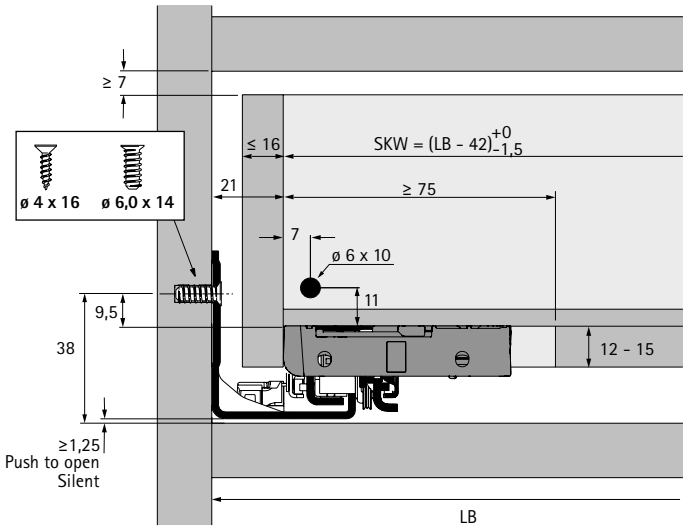

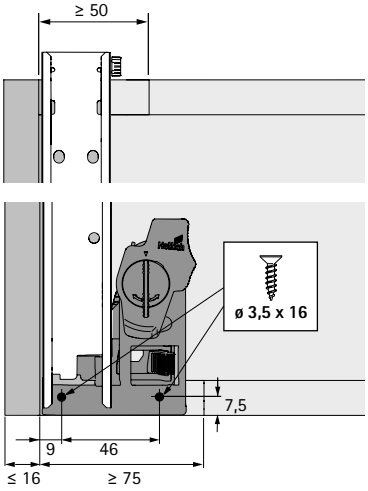

LB Чиста внутрішня ширина
SKW Ширина шухляди

Бічний поперечний переріз

NL мм	b1 мм	b2 мм
250	160	
270	160	
300	160	
320	224	
350	224	
380	224	
400	224	
420	224	
450	256	288
480	256	
500	256	320
520	256	320
550	256	320
580	256	320
600	256	320
650	256	416
700	256	416
750	256	416

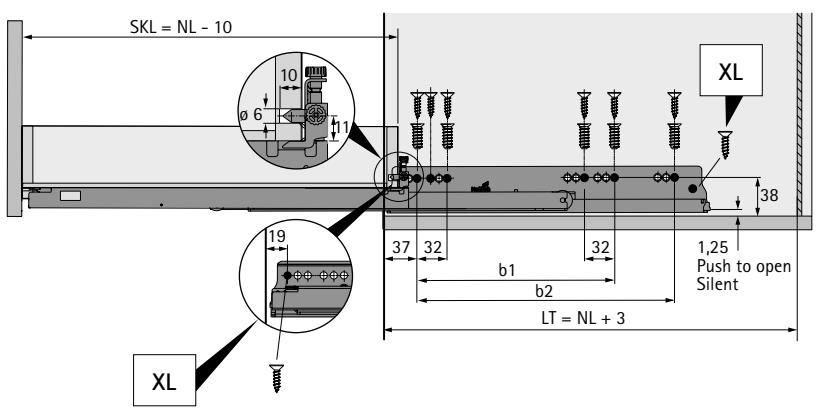

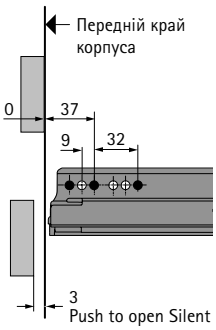

NL Номінальна довжина
LT Чиста внутрішня глибина
SKL Довжина шухляди

- **Actro 5D напрямні повного висування, встановлення на нижній панелі, із Silent System, опціонально Push to open Silent**
- **Клас навантаження L (40 кг)**



- **Насувний монтаж** з фіксаторами
- Фіксатори замовляються окремо
- Інтегрована **Silent System**
- Регулювання без інструментів по висоті до + 3 мм, бокове регулювання до +/- 1.5 мм, регулювання нахилу до + 2 мм та радіальне регулювання до +/- 1.5 мм
- Опціонально: регулювання глибини до + 4 мм
- Опціонально: Push to open Silent система відкривання
- Опціонально: опора для висувних полиць
- Опціонально: фіксатор висувної полиці
- Навантажувальна здатність відповідно до EN 15338, Level 3
- Оцинкована сталь

Номінальна довжина, мм	**Артикул ліва і права**	Упаковка	**Артикул / Сторона кріплення ліва**	**права**	Упаковка
Клас навантаження L (40 кг)					
350	**9 318 327**	1 пара	**9 318 319**	**9 318 320**	10 шт
400	**9 318 328**	1 пара	**9 318 321**	**9 318 322**	10 шт
450	**9 318 329**	1 пара	**9 318 323**	**9 318 324**	10 шт
500	**9 318 330**	1 пара	**9 318 325**	**9 318 326**	10 шт

Додатково

- Push to open Silent 742 - 743
- Аксесуари 744
- Критерії якості 801

hettich.com/short/a9ab20

Системи напрямних для дерев'яних шухляд

- **Actro 5D напрямні повного висування, встановлення на нижній панелі, із Silent System, опціонально Push to open Silent**
- **Клас навантаження L (40 кг)**

New

Фіксатори



- Інтуїтивно зрозуміле бокове регулювання без інструментів до +/- 1.5 мм
- Регулювання по висоті до + 3 мм
- Пластик антрацит

Сторона кріплення	Артикул	Упаковка
ліва і права	9 320 333	1/5 пар
ліва	9 320 334	100 шт
права	9 320 335	100 шт

Регулювання по глибині



- Монтаж та регулювання без інструментів до +/- 2 мм
- Для опціонального використання з внутрішніми передніми панелями
- Сталь, сірий пластик

Комплект містить:
- 2 регулятора глибини
- 2 активатора

Артикул	Упаковка
9 257 706	1 комплект

Фронтальний поперечний переріз

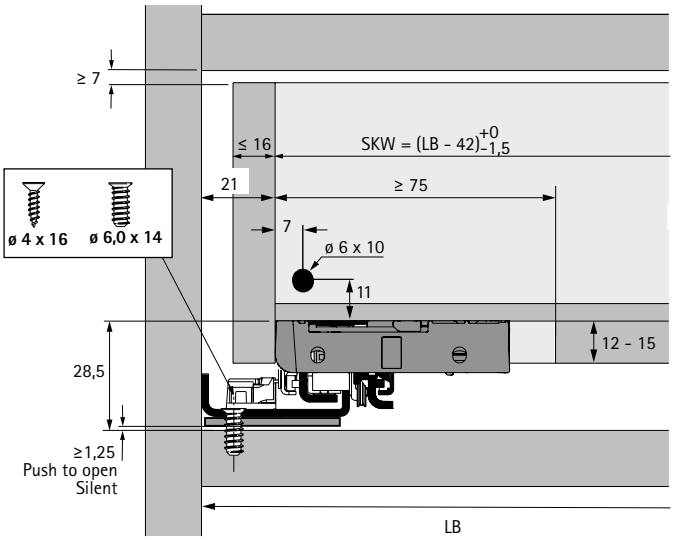

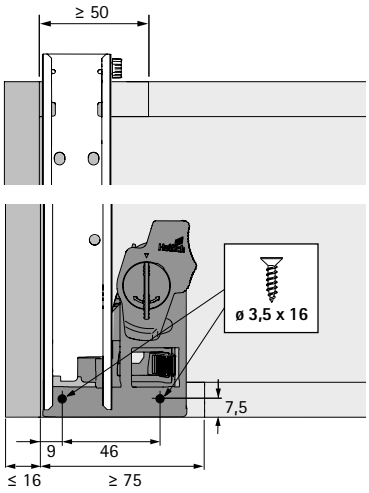

LB Чиста внутрішня ширина
SKW Ширина шухляди

Бічний поперечний переріз

NL мм	b1 мм
350	256
400	256
450	256
500	256

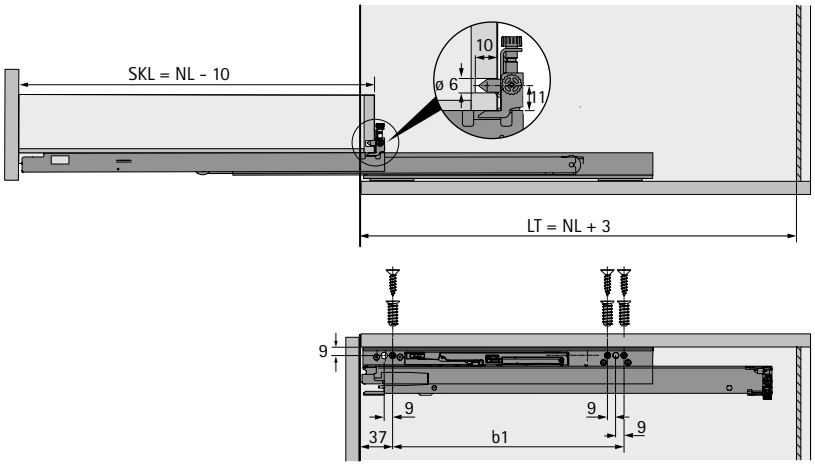



NL Номінальна довжина
LT Чиста внутрішня глибина
SKL Довжина шухляди

Push to open Silent система відкривання для Actro 5D



- Для оптимальної продуктивності та активації рекомендується встановити додаткову функцію синхронізації

Комплект містить:
- 1 Push to open Silent механізм, лівий та правий
- 1 активатор, лівий та правий
- 2 адаптера для синхронізації

Загальна вага кг	Клас навантаження Actro	Номінальна довжина, мм	**Артикул**	Упаковка
< 10	XS (10 кг)	250 - 350	**9 257 890**	1 комплект
8 - 20	L (40 кг)	250 - 600	**9 257 891**	1 комплект
10 - 40	L (40 кг)	350 - 600	**9 257 892**	1 комплект
20 - 70	XL (70 кг)	450 - 750	**9 257 893**	1 комплект

Рекомендація для шухляди (приблизна висота передньої панелі до 150 мм)*

Номінальна довжина, мм	Номінальна ширина мм												
	275	300	350	400	450	500	550	600	700	800	900	1000	1200
250 - 300													
320 - 350													
380 - 550													
580 - 750													

Рекомендація для шухляди / короба (приблизна висота передньої панелі до 300 мм, середнє навантаження)*

Номінальна довжина, мм	Номінальна ширина мм												
	275	300	350	400	450	500	550	600	700	800	900	1000	1200
250 - 300													
320 - 350													
380													
400 - 550													
580 - 750													

Рекомендація для шухляди / короба (приблизна висота передньої панелі до 300 мм, велике навантаження, наприклад, стопки тарілок)*

Номінальна довжина, мм	Номінальна ширина мм												
	275	300	350	400	450	500	550	600	700	800	900	1000	1200
250 - 300													
320 - 350													
380													
400 - 550													
580 - 750													

Арт. Push to open Silent: **9 257 890** **9 257 891** **9 257 892** **9 257 893**

* Рекомендації щодо застосувань (передня панель 19 мм ДСП, нормальне побутове завантаження), будь ласка, зверніться до нашого онлайн-конфігуратора, щоб отримати більш точні рекомендації щодо вибраних замовником розмірів та матеріалів передньої панелі.

Опціональна синхронізація для Push to open Silent

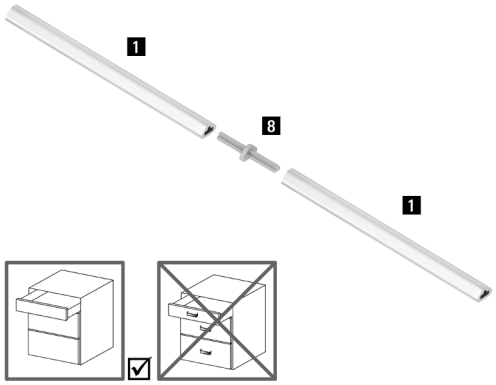

Штанга для синхронізації:
- Для нарізання в розмір, 2000 мм
- Алюміній, анодований

З'єднувач:
- Для подовження штанги синхронізації / оптимізації відходів штанги синхронізації
- Пластик сірий

Найменування	Артикул	Упаковка
1 Штанга для синхронізації	**9 236 718**	1/100 шт
8 З'єднувач	**9 221 295**	1/20 шт

Опціонально: мультисинхронізація для Push to open Silent

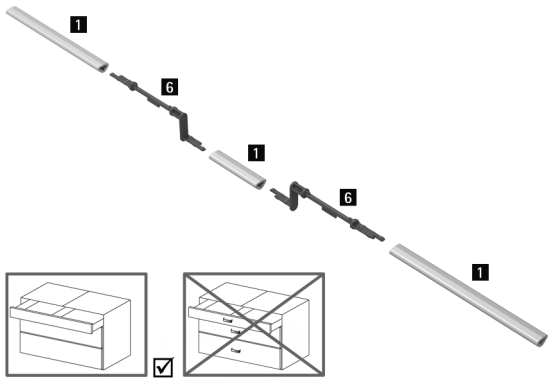

- Для двох шухляд, з'єднаних однією передньою панеллю
- Алюміній, анодований, сірий пластик

Найменування	Артикул	Упаковка
1 Штанга для синхронізації	**9 236 718**	1/100 шт
6 Push to open Silent мультисинхронізаційний адаптер	**9 278 452**	1/20 шт

Гнучкий адаптер для Push to open Silent синхронізації

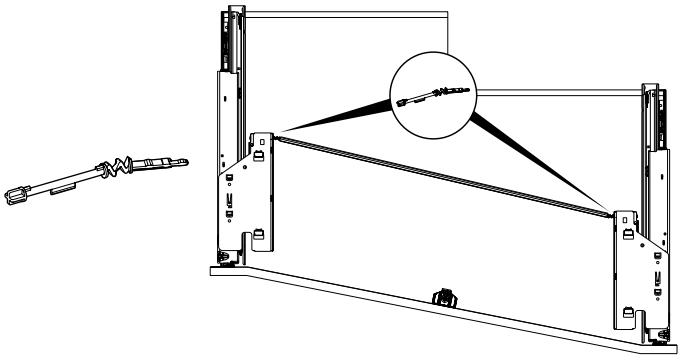

- Для використання в поєднанні із кутовими або вигнутими фронтальними частинами
- Зміщення макс. 150 мм
- Кут на штанзі синхронізації макс. 25°
- Замінює адаптер для синхронізації в наборі Push to open Silent

Артикул	Упаковка
9 262 213	1/20 шт

Дефлектор для Push to open Silent синхронізації

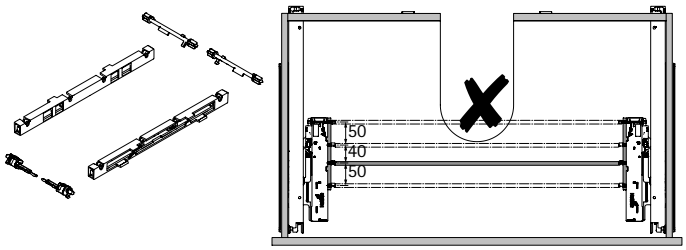

- Для використання, напр. з U-подібними вирізами в дні
- Дозволяє синхронізувати в 3 різних положеннях глибини

Комплект містить:
- 2 корпуси з попередньо встановленою дефлекторною планкою
- 2 адаптера для блоку Push to open
- 2 адаптера для синхронізації

Артикул	Упаковка
9 278 453	1 комплект

Опора для висувних полиць



- Для висувних полиць / шухляд із нижньою панеллю врівень з боковинами
- Номінальна довжина (NL) зменшена на 20 мм
- Пластик антрацит

Порада:
- Підходить для Actro 5D, Actro YOU, Quadro V6 YOU

Артикул	Упаковка
9 257 733	1/100 компл.

Фіксатори висувних полиць, компл.



- Легко додати фіксатор для висувних полиць
- Автоматично фіксується при повному висуненні полиці
- Розблоковується автоматично у відповідь на певну силу закривання
- Використовується замість стандартного кріплення
- Для кожної висувної полиці потрібні 1 кріплення, ліворуч і праворуч, та 2 шпильки

Комплект містить:
- 1 кріплення, ліве і праве
- 2 шпильки

Порада:
- Підходить для Actro YOU, Actro 5D, Quadro V6 YOU та Quadro V6 EB 20
- Напрямні шухляд, фіксатори та кріплення необхідно замовляти окремо

Колір	**Артикул**	Упаковка
білий	**9 257 725**	1 комплект
антрацит	**9 257 727**	1 комплект

New



Quadro – найкраща платформа напрямних

Ми оптимізували наші класичні напрямні у всіх аспектах. Нова багатовимірна система регулювання дозволяє створювати меблі з ідеально вирівняними фасадами та шухлядами з мінімальними зазорами. Концепція єдиної платформи дозволяє вибрати будь-яку функціональність. Це так просто, економічно ефективно, та залишає багато можливостей для різних цінових рівнів.

Ідентичні розміри для дерев'яних шухляд та свердління корпусів шаф - стандарт для нової платформи Quadro. Який би тип напрямних ви не вибрали - Quadro є і завжди будуть найкращими у своєму класі. Зроблено в Німеччині, що супроводжується короткими ланцюгами поставок та високою надійністю в усіх відношеннях. Платформа стала ще кращою.



Якість, перевірена часом, із самого початку - економічний початковий рівень із напрямними Quadro 25 2D із частковим висуванням.



Чим більша шухляда, тим потужніша Quadro - ідеальне вирівнювання зазорів з напрямними повного висування Quadro V6 5D.



Приховані точні робочі компоненти для додаткової зручності кожен день.

hettich.com/short/008376

Дізнайтеся більше:
Отримайте натхнення, а також додаткові відомості про продукт на нашому веб-сайті.



Quadro напрямні для шухляд
Огляд асортименту / технічне порівняння 748 – 751



Quadro напрямні повного висування
- **Quadro V6 5D** 752 – 754
- **Quadro V6 YOU** 756 – 758



Quadro напрямні часткового висування
- **Quadro 25 2D** 760 – 761
- **Quadro 25 YOU** 762 – 763



Quadro напрямні спеціального призначення
- **Quadro 40 BM напрямні часткового висування для монтажу на нижній панелі** 764 – 765

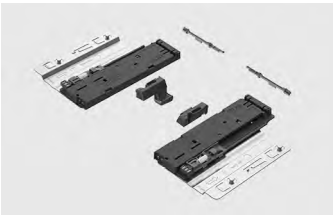

Push to open Silent
- **Для Quadro V6 5D** 766 – 767
- **Для Quadro V6 YOU** 766 – 767

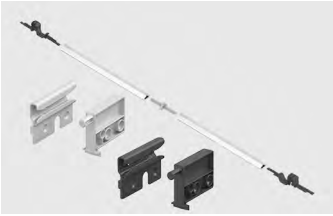

Аксесуари
- **Синхронізація / мультісинхронізація** 768 – 769
- **Фіксатор висувної полиці** 770
- **Інші аксесуари** 798 – 800

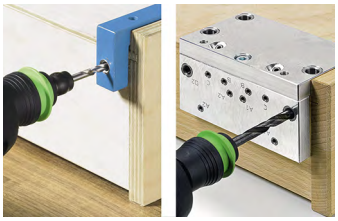

Додаткові продукти
- **Виробнича техніка** 1477
- **Системи замків** 1239

Hettich Technical Assistant
- **Монтаж / налаштування**
- **Сервіс**

Критерії якості 801

hettich.com/short/e33065

	Quadro V6 5D із Silent System	Quadro V6 5D із системою Push to open	Quadro V6 YOU із Silent System
			
Сторінка	752 - 754	752 - 754	756 - 758
Опис	Напрямні повного висування з інтегрованою Silent System	Напрямні повного висування з інтегрованою системою відкривання	Напрямні повного висування з інтегрованою Silent System
Зручні функції	Silent System	Push to open	Silent System
Монтаж	▸ На боковині корпусу ▸ Насувний монтаж	▸ На боковині корпусу ▸ Насувний монтаж	▸ На боковині корпусу ▸ Насувний монтаж
Регулювання	▸ Висота ▸ Бічне ▸ Глибина ▸ Нахил ▸ Радіальне	▸ Висота ▸ Бічне ▸ Глибина ▸ Нахил ▸ Радіальне	▸ Висота
Клас навантаження	▸ XS (10 кг) ▸ M (30 кг)	▸ M (30 кг)	▸ XS (10 кг) ▸ M (30 кг)
Номінальна довжина (NL)	250 - 600 мм	250 - 600 мм	250 - 600 мм
Довжина шухляди (SKL)	240 - 590 мм (SKL = NL - 10 мм)	240 - 590 мм (SKL = NL - 10 мм)	240 - 590 мм (SKL = NL - 10 мм)
Мінімальна глибина корпусу	Номінальна довжина + 3 мм	Номінальна довжина + 3 мм	Номінальна довжина + 3 мм
Монтажна ширина (товщина бічного профілю)	EB21 (товщина бічного профілю шухляди ≤ 16 мм)	EB21 (товщина бічного профілю шухляди ≤ 16 мм)	EB21 (товщина бічного профілю шухляди ≤ 16 мм)
Аксесуари	▸ 2D фіксатор ▸ Push to open Silent ▸ Синхронізація / Мультісинхронізація ▸ Опора для висувних полиць / Фіксатор висувної полиці	▸ 2D фіксатор ▸ Синхронізація / Мультісинхронізація ▸ Опора для висувних полиць / Фіксатор висувної полиці	▸ YOU фіксатор ▸ Push to open Silent ▸ Синхронізація / Мультісинхронізація ▸ Опора для висувних полиць / Фіксатор висувної полиці

Quadro V6 YOU із системою Push to open	Quadro 25 2D із Silent System	Quadro 25 2D із системою Push to open	Quadro 25 YOU із Silent System
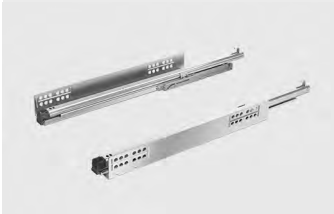			
756 - 758	760 - 761	760 - 761	762 - 763
Напрямні повного висування з інтегрованою системою відкривання	Напрямні часткового висування з інтегрованою Silent System	Напрямні часткового висування з інтегрованою системою відкривання	Напрямні часткового висування з інтегрованою Silent System
Push to open	Silent System	Push to open	Silent System
▸ На боковині корпусу ▸ Насувний монтаж	▸ На боковині корпусу ▸ Насувний монтаж	▸ На боковині корпусу ▸ Насувний монтаж	▸ На боковині корпусу ▸ Насувний монтаж
▸ Висота	▸ Висота ▸ Бічне	▸ Висота ▸ Бічне	▸ Висота
▸ M (30 кг)	▸ S (25 кг)	▸ S (25 кг)	▸ S (25 кг)
250 - 600 мм	270 - 550 мм	270 - 550 мм	270 - 550 мм
240 - 590 мм (SKL = NL - 10 мм)	260 - 540 мм (SKL = NL - 10 мм)	260 - 540 мм (SKL = NL - 10 мм)	260 - 540 мм (SKL = NL - 10 мм)
Номінальна довжина + 3 мм	Номінальна довжина + 3 мм	Номінальна довжина + 3 мм	Номінальна довжина + 3 мм
EB21 (товщина бічного профілю шухляди ≤ 16 мм)	EB21 (товщина бічного профілю шухляди ≤ 16 мм)	EB21 (товщина бічного профілю шухляди ≤ 16 мм)	EB21 (товщина бічного профілю шухляди ≤ 16 мм)
▸ YOU фіксатор ▸ Синхронізація / Мультісинхронізація ▸ Опора для висувних полиць / Фіксатор висувної полиці	▸ 2D фіксатор ▸ Опора для висувних полиць	▸ 2D фіксатор ▸ Синхронізація / Мультісинхронізація ▸ Опора для висувних полиць	▸ YOU фіксатор ▸ Опора для висувних полиць

	Quadro 25 YOU із системою Push to open	Quadro 40 BM	Push to open Silent
			
Сторінка	762 - 763	764 - 765	766 - 767
Опис	Напрямні часткового висування з інтегрованою системою відкривання	Напрямні часткового висування, монтаж на нижній панелі	Додатково для: ▸ Quadro V6 5D із Silent System ▸ Quadro V6 YOU із Silent System
Зручні функції	Push to open	-	Push to open Silent
Монтаж	▸ На боковині корпусу ▸ Насувний монтаж	▸ Монтаж на нижню панель ▸ Насадний монтаж	▸ Монтаж без інструментів
Регулювання	▸ Висота	▸ Висота	
Клас навантаження	▸ S (25 кг)	▸ L (40 кг)	Залежно від системи напрямних та навантаження шухляди
Номінальна довжина (NL)	270 - 550 мм	270 - 680 мм Довжина шухляди змінна	
Довжина шухляди (SKL)	260 - 540 мм (SKL = NL - 10 мм)	270 - 680 мм	
Мінімальна глибина корпусу	Номінальна довжина + 3 мм	Номінальна довжина + 13 мм	
Монтажна ширина (товщина бічного профілю)	EB21 (товщина бічного профілю шухляди ≤ 16 мм)		
Аксесуари	▸ YOU фіксатор ▸ Синхронізація / Мультісинхронізація ▸ Опора для висувних полиць	▸ Насадний	▸ Синхронізація / Мультісинхронізація ▸ Гнучкий адаптер ▸ Зміщення

	Синхронізація / Мультісинхронізація	фіксатор висувної полиці
		
	768 - 769	770
	Додатково для: ▸ Push to open ▸ Push to open Silent	Додатково для: ▸ Quadro V6 5D ▸ Quadro V6 YOU
	-	-
	▸ Монтаж без інструментів	▸ На напрямній та на висувній полиці

- **Quadro V6 5D напрямні повного висування, насувний монтаж (товщина бічного профілю шухляди ≤ 16 мм)**
- **Класи навантаження XS (10 кг) / M (30 кг)**

New



- **Насувний монтаж** з 2D фіксаторами для бічного регулювання та по висоті, вбудоване регулювання глибини, регулювання нахилу, радіальне регулювання
- Різні **зручні функції** (див. таблицю замовлення)
- 2D фіксатори замовляються окремо
- Регулювання без інструментів: по висоті до + 3 мм, бічне регулювання до +/- 1.5 мм, регулювання глибини до + 2/- 1 мм, регулювання нахилу до + 4 мм та радіальне регулювання до +/- 1.5 мм
- Опціонально: Push to open Silent система відкривання (можна оновити в поєднанні з системою Silent System)
- Опціонально: синхронізація / мультисинхронізація (можна оновити в поєднанні з Push to open / Push to open Silent)
- Опціонально: опора для висувних полиць / фіксатор висувної полиці
- Класи навантаження 10 кг та 30 кг для різних застосувань (див. таблицю замовлення)
- Концепція єдиної платформи: ідентичні розміри корпусу шафи, висувної шухляди та передньої панелі для напрямних Quadro з частковим або повним висуванням для насувного монтажу
- Підходить для шухляд з товщиною бічного профілю до 16 мм
- Навантажувальна здатність відповідно до EN 15338, Level 3
- Оцинкована сталь

Упаковка комплекта

Номінальна довжина, мм	Арт. / Зручні функції		Упаковка
	Silent System	Push to open	
Клас навантаження XS (10 кг)			
250	9 332 697		1 пара
270	9 332 698		1 пара
300	9 332 699		1 пара
320	9 332 700		1 пара
350	9 332 701		1 пара
Клас навантаження M (30 кг)			
250	9 332 702	9 332 717	1 пара
270	9 332 703		1 пара
300	9 332 704	9 332 718	1 пара
320	9 332 705	9 332 719	1 пара
350	9 332 706	9 332 720	1 пара
380	9 332 707	9 332 721	1 пара
400	9 332 708	9 332 722	1 пара
420	9 332 709	9 332 723	1 пара
450	9 332 710	9 332 724	1 пара
480	9 332 711	9 332 725	1 пара
500	9 332 712	9 332 726	1 пара
520	9 332 713	9 332 727	1 пара
550	9 332 714	9 332 728	1 пара
580	9 332 715	9 332 729	1 пара
600	9 332 716	9 332 730	1 пара

- **Quadro V6 5D напрямні повного висування, насувний монтаж (товщина бічного профілю шухляди ≤ 16 мм)**
- **Класи навантаження XS (10 кг) / M (30 кг)**

New

Оптова упаковка

Номінальна довжина, мм	Арт. / Зручні функції				Упаковка
	Silent System		Push to open		
	ліва	права	ліва	права	
Клас навантаження XS (10 кг)					
250	9 332 629	9 332 630			10 шт
270	9 332 631	9 332 632			10 шт
300	9 332 633	9 332 634			10 шт
320	9 332 635	9 332 636			10 шт
350	9 332 637	9 332 638			10 шт
Клас навантаження M (30 кг)					
250	9 332 639	9 332 640	9 332 669	9 332 670	10 шт
270	9 332 641	9 332 642			10 шт
300	9 332 643	9 332 644	9 332 671	9 332 672	10 шт
320	9 332 645	9 332 646	9 332 673	9 332 674	10 шт
350	9 332 647	9 332 648	9 332 675	9 332 676	10 шт
380	9 332 649	9 332 650	9 332 677	9 332 678	10 шт
400	9 332 651	9 332 652	9 332 679	9 332 680	10 шт
420	9 332 653	9 332 654	9 332 681	9 332 682	10 шт
450	9 332 655	9 332 656	9 332 683	9 332 684	10 шт
480	9 332 657	9 332 658	9 332 685	9 332 686	10 шт
500	9 332 659	9 332 660	9 332 687	9 332 688	10 шт
520	9 332 661	9 332 662	9 332 689	9 332 690	10 шт
550	9 332 663	9 332 664	9 332 691	9 332 692	10 шт
580	9 332 665	9 332 666	9 332 693	9 332 694	10 шт
600	9 332 667	9 332 668	9 332 695	9 332 696	10 шт

2D фіксатор



- Для використання з Quadro V6 5D та Quadro 25 2D з дерев'яними шухлядами
- Регулювання по висоті без інструментів до + 3 мм та бічне регулювання до +/- 1.5 мм
- Опціонально: опора для висувних полиць
- Пластик антрацит

Найменування	Артикул	Упаковка
Комплект 2D фіксаторів, лівий та правий	9 329 164	1/5 пар
2D фіксатор, лівий	9 329 162	100 шт
2D фіксатор, правий	9 329 163	100 шт

Додатково

- Push to open Silent 766 - 767
- Push to open синхронізація / мультісинхронізація 768 - 769
- Аксесуари 770
- Критерії якості 801

hettich.com/short/lic2aq0

- **Quadro V6 5D напрямні повного висування, насувний монтаж (товщина бічного профілю шухляди ≤ 16 мм)**
- **Класи навантаження XS (10 кг) / M (30 кг)**

Фронтальний поперечний переріз

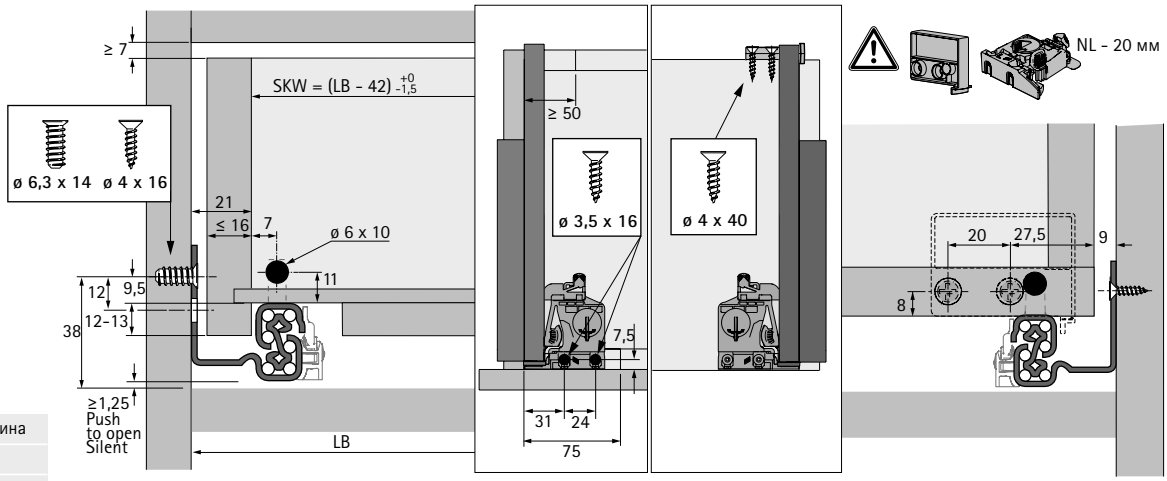

LB	Чиста внутрішня ширина
NL	Номінальна довжина
SKW	Ширина шухляди

Бічний поперечний переріз

NL мм	b1 мм
250	160
270	160
300	160
320	224
350	224
380	224
400	224
420	224
450	256
480	256
500	256
520	256
550	256
600	256

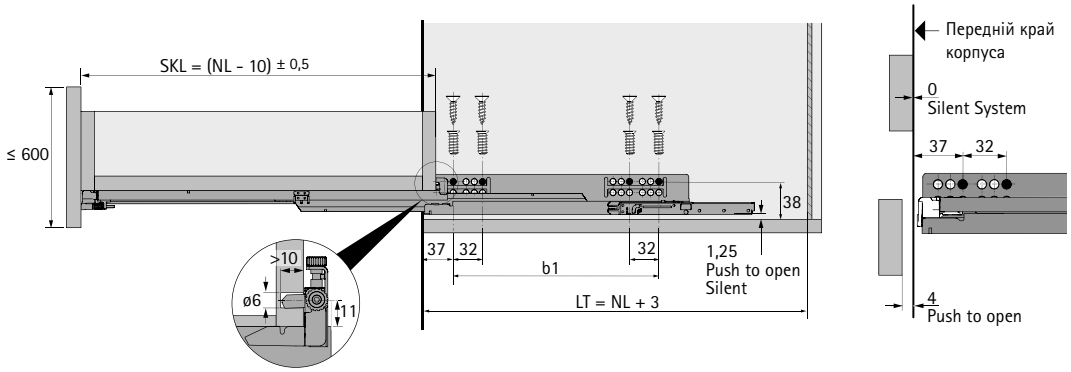

NL	Номінальна довжина
LT	Чиста внутрішня глибина
SKL	Довжина шухляди

Додатково

- Push to open Silent 766 - 767
- Push to open синхронізація / мультісинхронізація 768 - 769
- Аксесуари 770
- Критерії якості 801

hettich.com/short/lic2aq0

- **Quadro V6 YOU напрямні повного висування, насувний монтаж (товщина бічного профілю шухляди ≤ 16 мм)**
- **Класи навантаження XS (10 кг) / M (30 кг)**

New



- **Насувний монтаж** із фіксаторами YOU для регулювання висоти
- Різні **зручні функції** (див. таблицю замовлення)
- YOU фіксатори замовляються окремо
- Регулювання по висоті без інструментів до + 3 мм
- Опціонально: Push to open Silent система відкривання (можна оновити в поєднанні з системою Silent System)
- Опціонально: синхронізація / мультисинхронізація (можна оновити в поєднанні з Push to open / Push to open Silent)
- Опціонально: опора для висувних полиць / фіксатор висувної полиці
- Класи навантаження 10 кг та 30 кг для різних застосувань (див. таблицю замовлення)
- Концепція єдиної платформи: ідентичні розміри корпусу шафи, висувної шухляди та передньої панелі для напрямних Quadro з частковим або повним висуванням для насувного монтажу
- Підходить для шухляд з товщиною бічного профілю до 16 мм
- Навантажувальна здатність відповідно до EN 15338, Level 3
- Оцинкована сталь

Упаковка комплекта

Номінальна довжина, мм	Арт. / Зручні функції		Упаковка
	Silent System	Push to open	
Клас навантаження XS (10 кг)			
250	9 256 952		1 пара
270	9 256 953		1 пара
300	9 256 954		1 пара
320	9 256 955		1 пара
350	9 256 956		1 пара
Клас навантаження M (30 кг)			
250	9 256 882	9 256 927	1 пара
270	9 256 883	9 256 928	1 пара
300	9 256 884	9 256 929	1 пара
320	9 256 885	9 256 930	1 пара
350	9 256 886	9 256 931	1 пара
380	9 256 887	9 256 932	1 пара
400	9 256 888	9 256 933	1 пара
420	9 256 889	9 256 934	1 пара
450	9 256 890	9 256 935	1 пара
480	9 256 891	9 256 936	1 пара
500	9 256 892	9 256 937	1 пара
520	9 256 893	9 256 938	1 пара
550	9 256 894	9 256 939	1 пара
600	9 256 896	9 256 941	1 пара

- **Quadro V6 YOU напрямні повного висування, насувний монтаж (товщина бічного профілю шухляди ≤ 16 мм)**
- **Класи навантаження XS (10 кг) / M (30 кг)**

New

Оптова упаковка

Номінальна довжина, мм	Арт. / Зручні функції				Упаковка
	Silent System		Push to open		
	ліва	права	ліва	права	
Клас навантаження XS (10 кг)					
250	9 256 942	9 256 943			20 шт
270	9 256 944	9 256 945			20 шт
300	9 256 946	9 256 947			20 шт
320	9 256 948	9 256 949			20 шт
350	9 256 950	9 256 951			20 шт
Клас навантаження M (30 кг)					
250	9 256 852	9 256 853	9 256 897	9 256 898	20 шт
270	9 256 854	9 256 855	9 256 899	9 256 900	20 шт
300	9 256 856	9 256 857	9 256 901	9 256 902	20 шт
320	9 256 858	9 256 859	9 256 903	9 256 904	20 шт
350	9 256 860	9 256 861	9 256 905	9 256 906	20 шт
380	9 256 862	9 256 863	9 256 907	9 256 908	20 шт
400	9 256 864	9 256 865	9 256 909	9 256 910	20 шт
420	9 256 866	9 256 867	9 256 911	9 256 912	20 шт
450	9 256 868	9 256 869	9 256 913	9 256 914	20 шт
480	9 256 870	9 256 871	9 256 915	9 256 916	20 шт
500	9 256 872	9 256 873	9 256 917	9 256 918	20 шт
520	9 256 874	9 256 875	9 256 919	9 256 920	20 шт
550	9 256 876	9 256 877	9 256 921	9 256 922	20 шт
600	9 256 880	9 256 881	9 256 925	9 256 926	20 шт

YOU фіксатор



- Для використання з Quadro YOU V6 з дерев'яними шухлядами
- Підходить для висувних полиць, кріплення потрібно замовляти окремо
- Регулювання по висоті до + 3 мм
- Пластик антрацит

Найменування	Артикул	Упаковка
Комплект YOU фіксаторів, лівий та правий	9 257 262	1/5 пар
YOU фіксатор, лівий	9 257 260	100 шт
YOU фіксатор, правий	9 257 261	100 шт

Додатково

- Push to open Silent 766 - 767
- Push to open синхронізація / мультісинхронізація 768 - 769
- Аксесуари 770
- Критерії якості 801

hettich.com/short/cf3fe9

- **Quadro V6 YOU напрямні повного висування, насувний монтаж (товщина бічного профілю шухляди ≤ 16 мм)**
- **Класи навантаження XS (10 кг) / M (30 кг)**

Фронтальний поперечний переріз

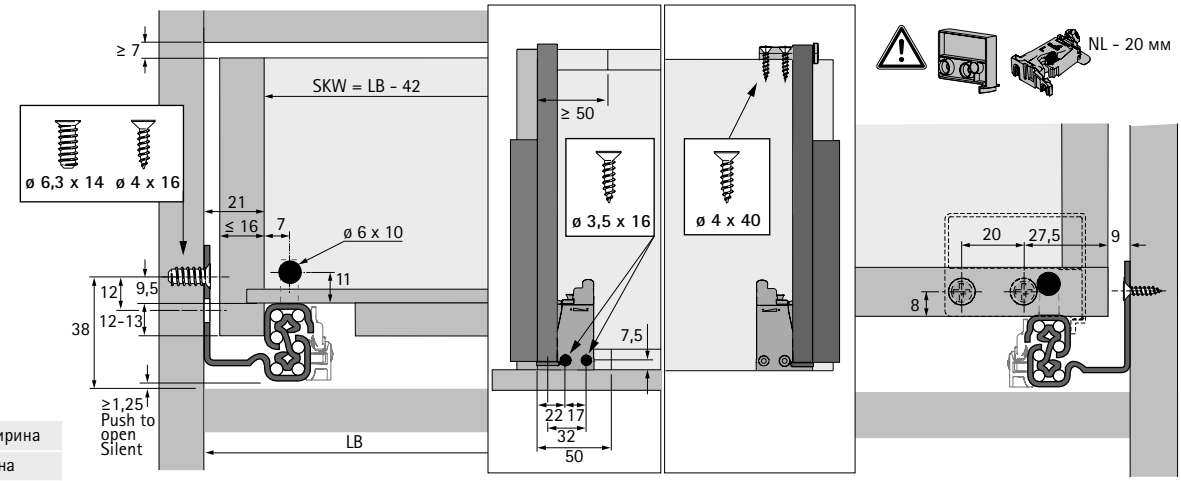

LB Чиста внутрішня ширина
NL Номінальна довжина
SKW Ширина шухляди

Бічний поперечний переріз

NL мм	b1 мм
250	160
270	160
300	160
320	224
350	224
380	224
400	224
420	224
450	256
480	256
500	256
520	256
550	256
600	256

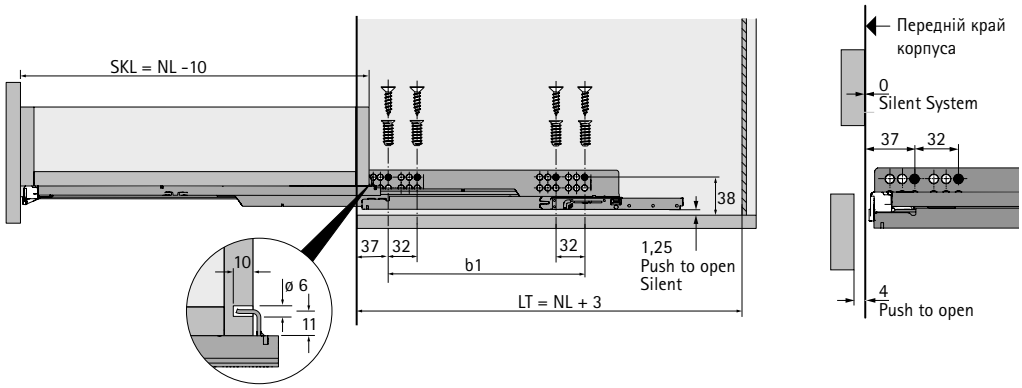

NL Номінальна довжина
LT Чиста внутрішня глибина
SKL Довжина шухляди

Додатково

- Push to open Silent 766 - 767
- Push to open синхронізація / мультісинхронізація 768 - 769
- Аксесуари 770
- Критерії якості 801

hettich.com/short/cf3fe9

Системи напрямних для дерев'яних шухляд

- **Quadro 25 2D напрямні часткового висування, насувний монтаж, (товщина бічного профілю шухляди ≤ 16 мм)**
- **Клас навантаження S (25 кг)**

New



- **Насувний монтаж** із 2D фіксаторами для регулювання по висоті та бічного регулювання без інструментів
- Різні **зручні функції** (див. таблицю замовлення)
- 2D фіксатори замовляються окремо
- Регулювання по висоті без інструментів: до + 3 мм та бічне регулювання до +/- 1.5 мм
- Опціонально: синхронізація / мультисинхронізація (можна оновити в поєднанні з Push to open)
- Опціонально: опора для висувних полиць
- Концепція єдиної платформи: ідентичні розміри корпусу шафи, висувної шухляди та передньої панелі для напрямних Quadro з частковим або повним висуванням для насувного монтажу
- Підходить для шухляд з товщиною бічного профілю до 16 мм
- Навантажувальна здатність відповідно до EN 15338, Level 3
- Оцинкована сталь

Упаковка комплекта

Номінальна довжина, мм	Арт. / Зручні функції		Упаковка
	Silent System	Push to open	
270	9 333 188	9 333 214	1 пара
300	9 333 189	9 333 215	1 пара
320	9 333 190	9 333 216	1 пара
350	9 333 191	9 333 217	1 пара
380	9 333 192	9 333 218	1 пара
400	9 333 193	9 333 219	1 пара
420	9 333 194	9 333 220	1 пара
450	9 333 195	9 333 222	1 пара
480	9 333 196	9 333 223	1 пара
500	9 333 197	9 333 225	1 пара
520	9 333 198	9 333 226	1 пара
550	9 333 199	9 333 227	1 пара

Оптова упаковка

Номінальна довжина, мм	Арт. / Зручні функції				Упаковка
	Silent System		Push to open		
	ліва	права	ліва	права	
270	9 318 521	9 318 522	9 319 311	9 319 312	20 шт
300	9 318 523	9 318 524	9 319 314	9 319 315	20 шт
320	9 318 525	9 318 526	9 319 317	9 319 318	20 шт
350	9 318 527	9 318 528	9 319 323	9 319 324	20 шт
380	9 318 529	9 318 530	9 319 327	9 319 328	20 шт
400	9 318 531	9 318 532	9 319 329	9 319 330	20 шт
420	9 318 533	9 318 534	9 319 331	9 319 332	20 шт
450	9 318 535	9 318 536	9 319 333	9 319 334	20 шт
480	9 318 537	9 318 538	9 319 335	9 319 336	20 шт
500	9 318 539	9 318 540	9 319 337	9 319 338	20 шт
520	9 318 541	9 318 542	9 319 339	9 319 340	20 шт
550	9 318 543	9 318 544	9 319 341	9 319 342	20 шт

Додатково

- Push to open синхронізація / мультісинхронізація 768 - 769
- Аксесуари 770
- Критерії якості 801

hettich.com/short/sf4xcip

- **Quadro 25 2D напрямні часткового висування, насувний монтаж, (товщина бічного профілю шухляди ≤ 16 мм)**
- **Клас навантаження S (25 кг)**

New

2D фіксатор



- Для використання з Quadro V6 5D та Quadro 25 2D з дерев'яними шухлядами
- Регулювання по висоті без інструментів до + 3 мм та бічне регулювання до +/- 1.5 мм
- Опціонально: опора для висувних полиць
- Пластик антрацит

Найменування	Артикул	Упаковка
Комплект 2D фіксаторів, лівий та правий	9 329 164	1/5 пар
2D фіксатор, лівий	9 329 162	100 шт
2D фіксатор, правий	9 329 163	100 шт

Фронтальний поперечний переріз

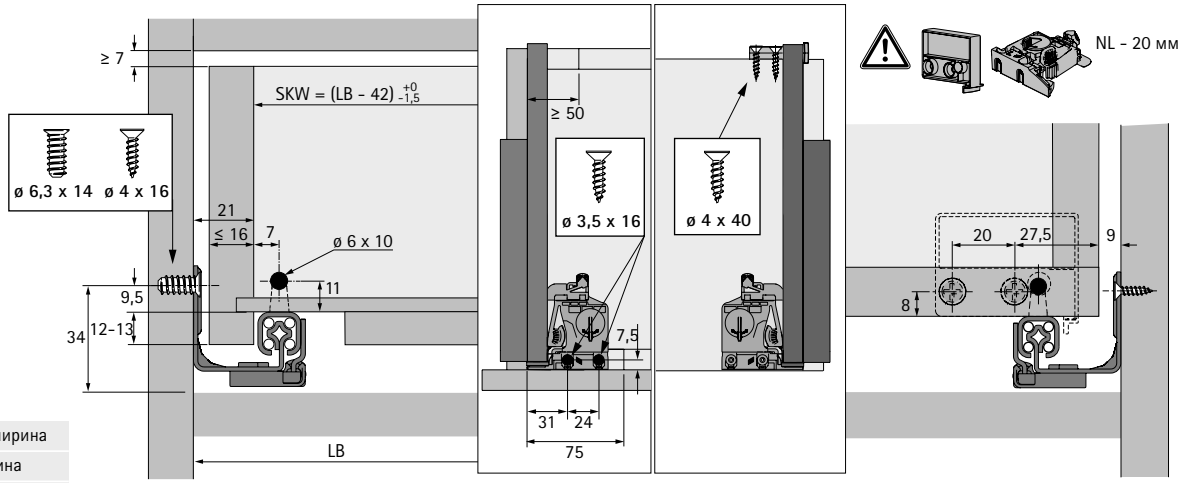

LB	Чиста внутрішня ширина
NL	Номінальна довжина
SKW	Ширина шухляди

Бічний поперечний переріз

NL мм	b1 мм	EL мм
270	160	60
300	160	60
320	192	70
350	192	70
380	224	70
400	224	74
420	224	74
450	256	95
480	256	95
500	256	105
520	256	105
550	256	105

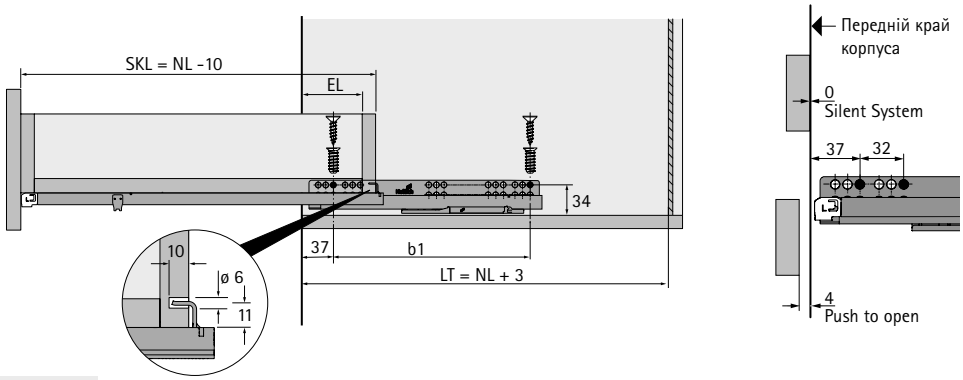

NL	Номінальна довжина
SKL	Довжина шухляди
LT	Чиста внутрішня глибина
EL	Втрата висування

- **Quadro 25 YOU напрямні часткового висування, насувний монтаж, (товщина бічного профілю шухляди ≤ 16 мм)**
- **Клас навантаження S (25 кг)**

New



- **Насувний монтаж** із фіксаторами YOU для регулювання висоти
- Різні **зручні функції** (див. таблицю замовлення)
- YOU фіксатори замовляються окремо
- Регулювання по висоті без інструментів до + 3 мм
- Опціонально: синхронізація / мультисинхронізація (можна оновити в поєднанні зі зручною функцією Push to open)
- Опціонально: опора для висувних полиць
- Концепція єдиної платформи: ідентичні розміри корпусу шафи, висувної шухляди та передньої панелі для напрямних Quadro з частковим або повним висуванням для насувного монтажу
- Підходить для шухляд з товщиною бічного профілю до 16 мм
- Навантажувальна здатність відповідно до EN 15338, Level 3
- Оцинкована сталь

Упаковка комплекта

Номінальна довжина, мм	Арт. / Зручні функції		Упаковка
	Silent System	Push to open	
270	9 333 175	9 333 201	1 пара
300	9 333 176	9 333 202	1 пара
320	9 333 177	9 333 203	1 пара
350	9 333 178	9 333 204	1 пара
380	9 333 179	9 333 205	1 пара
400	9 333 180	9 333 206	1 пара
420	9 333 181	9 333 207	1 пара
450	9 333 182	9 333 208	1 пара
480	9 333 183	9 333 209	1 пара
500	9 333 185	9 333 210	1 пара
520	9 333 186	9 333 211	1 пара
550	9 333 187	9 333 212	1 пара

Оптова упаковка

Номінальна довжина, мм	Арт. / Зручні функції				Упаковка
	Silent System		Push to open		
	ліва	права	ліва	права	
270	9 318 624	9 318 625	9 319 412	9 319 413	20 шт
300	9 318 626	9 318 627	9 319 414	9 319 415	20 шт
320	9 318 628	9 318 629	9 319 416	9 319 417	20 шт
350	9 318 630	9 318 631	9 319 418	9 319 419	20 шт
380	9 318 632	9 318 633	9 319 420	9 319 421	20 шт
400	9 318 634	9 318 635	9 319 422	9 319 423	20 шт
420	9 318 636	9 318 637	9 319 425	9 319 426	20 шт
450	9 318 638	9 318 639	9 319 429	9 319 430	20 шт
480	9 318 640	9 318 641	9 319 431	9 319 432	20 шт
500	9 318 642	9 318 643	9 319 433	9 319 434	20 шт
520	9 318 644	9 318 645	9 319 435	9 319 436	20 шт
550	9 318 646	9 318 647	9 319 438	9 319 439	20 шт

Додатково

- Push to open синхронізація / мультісинхронізація 768 - 769
- Аксесуари 770
- Критерії якості 801

hettich.com/short/rzd2hsi

- **Quadro 25 YOU напрямні часткового висування, насувний монтаж, (товщина бічного профілю шухляди ≤ 16 мм)**
- **Клас навантаження S (25 кг)**

New

YOU фіксатор



- Для використання з Quadro V6 YOU та Quadro 25 YOU з дерев'яними шухлядами
- Регулювання по висоті без інструментів до + 3 мм
- Опціонально: опора для висувних полиць
- Пластик антрацит

Найменування	Артикул	Упаковка
Комплект YOU фіксаторів, лівий та правий	9 257 262	1/5 пар
YOU фіксатор, лівий	9 257 260	100 шт
YOU фіксатор, правий	9 257 261	100 шт

Фронтальний поперечний переріз

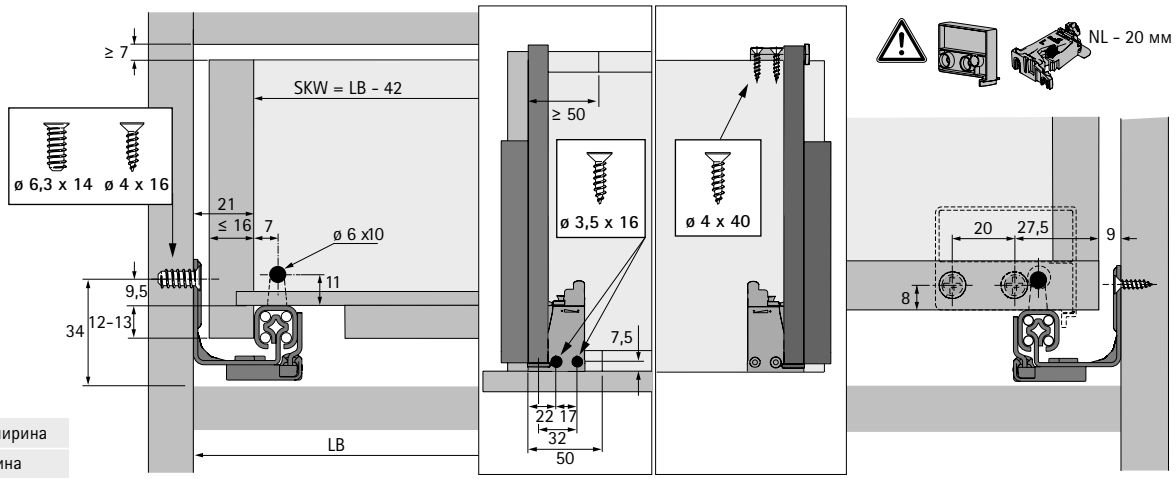

LB	Чиста внутрішня ширина
NL	Номінальна довжина
SKW	Ширина шухляди

Бічний поперечний переріз

NL мм	b1 мм	EL мм
270	160	60
300	160	60
320	192	70
350	192	70
380	224	70
400	224	74
420	224	74
450	256	95
480	256	95
500	256	105
520	256	105
550	256	105

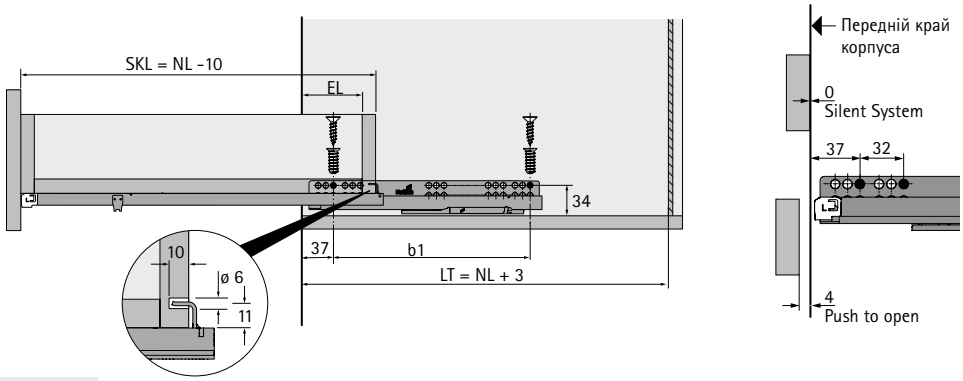

NL	Номінальна довжина
SKL	Довжина шухляди
LT	Чиста внутрішня глибина
EL	Втрата висування

- **Quadro 40 BM напрямні часткового висування (монтаж на нижній панелі)**
- **Клас навантаження 40 кг**



- **Насадний монтаж** з регулюванням по висоті без інструментів
- Кріплення замовляються окремо
- Навантажувальна здатність відповідно до EN 15338, Level 3
- Оцинкована сталь

Упаковка комплекта

Довжина шухляди SKL мм	**Артикул**	Упаковка
270 - 395	**0 066 079**	1 пара
330 - 490	**0 066 075**	1 пара
455 - 680	**0 066 065**	1 пара

Додатково

- Аксесуари 770
- Критерії якості 801

hettich.com/short/c5fb3e

- **Quadro 40 BM напрямні часткового висування (монтаж на нижній панелі)**
- **Клас навантаження 40 кг**

Насадний



- Для шухляд із нижньою панеллю врівень з боковинами та висувних полиць
- Використання заднього кріплення зменшує довжину шухляди (SKL) на 10 мм
- Пластик

Монтажна позиція	Колір	**Артикул**	Упаковка
переднє	бежевий	**0 047 216**	1/200 шт
заднє	білий	**0 073 213**	1/200 шт

Фронтальний поперечний переріз

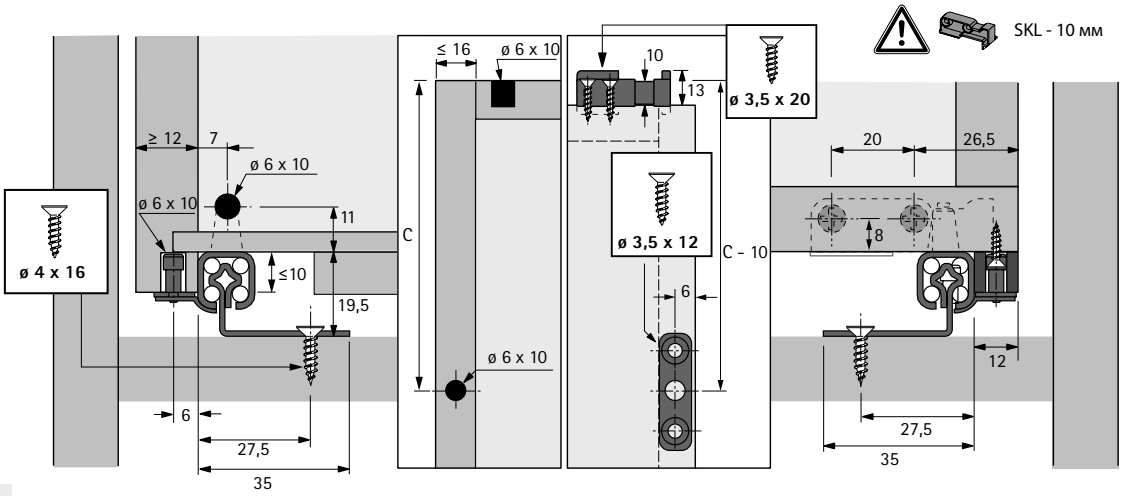

SKL Довжина шухляди

Бічний поперечний переріз

SKL	KT	EL	b1	C
270 - 395	283 - 408	75	192	249,5
330 - 490	343 - 503	99	256	309,5
455 - 680	468 - 693	147	384	430

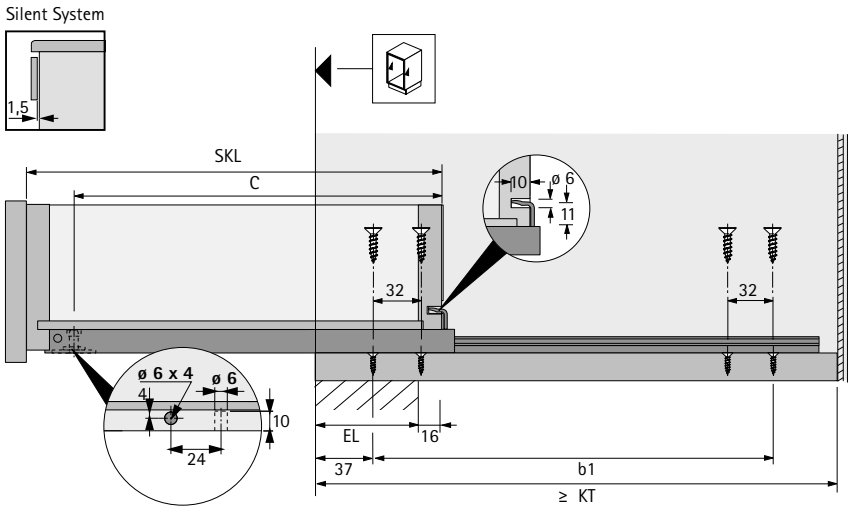

KT Глибина корпуса
EL Втрата висування
SKL Довжина шухляди

Push to open Silent системи відкривання



- Для оптимальної продуктивності та активації рекомендується встановити додаткову функцію синхронізації

Комплект містить:
- 1 Push to open Silent механізм, лівий та правий
- 1 активатор, лівий та правий
- 2 адаптера для синхронізації

Загальна вага кг	Клас навантаження для Quadro	Номінальна довжина, мм	**Артикул**	Упаковка
< 10	XS (10 кг)	250 - 350	**9 257 894**	1 комплект
8 - 20	M (30 кг)	250 - 600	**9 257 895**	1 комплект
10 - 30	M (30 кг)	350 - 600	**9 257 896**	1 комплект

Рекомендація для шухляди (приблизна висота передньої панелі до 150 мм)*

Номінальна довжина мм	Номінальна ширина мм 275	300	350	400	450	500	550	600	700	800	900	1000	1200
250 - 300													
320 - 350													
380 - 550													
580 - 600													

Рекомендація для шухляи / короба (приблизна висота передньої панелі до 300 мм, середнє навантаження)*

Номінальна довжина мм	Номінальна ширина мм 275	300	350	400	450	500	550	600	700	800	900	1000	1200
250 - 300													
320 - 350													
380 - 550													
580 - 600													

Рекомендація для шухляи / короба (приблизна висота передньої панелі до 300 мм, велике навантаження, наприклад, стопки тарілок)*

Номінальна довжина мм	Номінальна ширина мм 275	300	350	400	450	500	550	600	700	800	900	1000	1200
250 - 300													
320 - 350													
380 - 550													
580 - 600													

Арт. Push to open Silent:	**9 257 894**	**9 257 895**	**9 257 896**

* Рекомендації щодо застосувань (передня панель 19 мм ДСП, нормальне побутове завантаження), будь ласка, зверніться до нашого онлайн-конфігуратора, щоб отримати більш точні рекомендації щодо вибраних замовником розмірів та матеріалів передньої панелі.

Додатково

Критерії якості	801

hettich.com/short/6c940e

Опціональна синхронізація для Push to open Silent

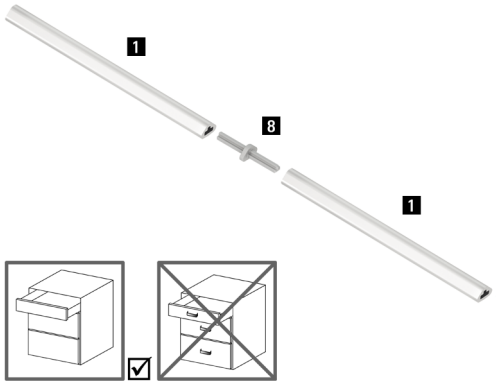

Штанга для синхронізації:
- Для нарізання в розмір, довжина 2000 мм
- Алюміній, анодований

З'єднувач:
- Для подовження штанги синхронізації / оптимізації відходів штанги синхронізації
- Пластик, сірий

Найменування	Артикул	Упаковка
1 Штанга для синхронізації	**9 236 718**	1/100 шт
8 З'єднувач	**9 221 295**	1/20 шт

Опціональна мультісинхронізація для Push to open Silent

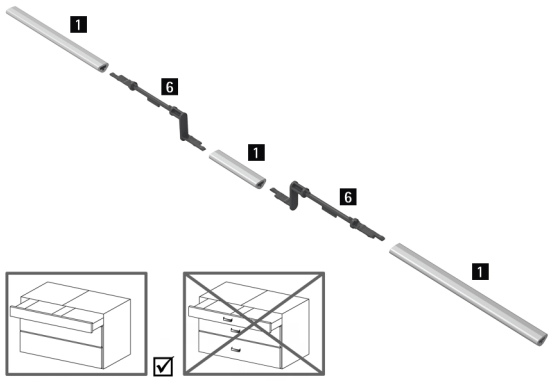

- Для двох шухляд, з'єднаних однією передньою панеллю
- Алюміній, анодований, сірий пластик

Найменування	Артикул	Упаковка
1 Штанга для синхронізації	**9 236 718**	1/100 шт
6 Push to open Silent мультисинхронізаційний адаптер	**9 278 452**	1/20 шт

Гнучкий адаптер для Push to open Silent синхронізації

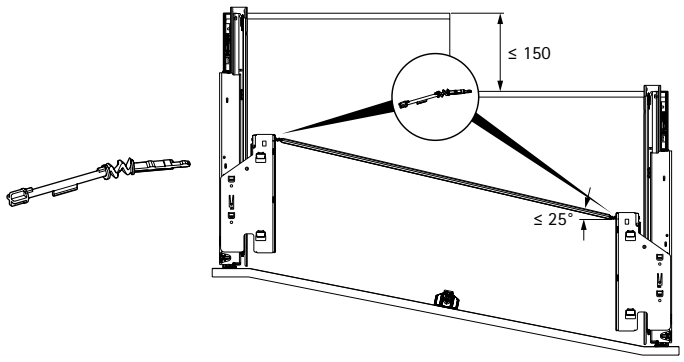

- Для напрямних шухляд із кутовими або вигнутими фасадами
- Зміщення макс. 150 мм
- Кут на штанзі синхронізації макс. 25°
- Замінює адаптер для синхронізації в наборі Push to open Silent

Артикул	Упаковка
9 262 213	1/20 шт

Дефлектор для синхронізації Push to open Silent

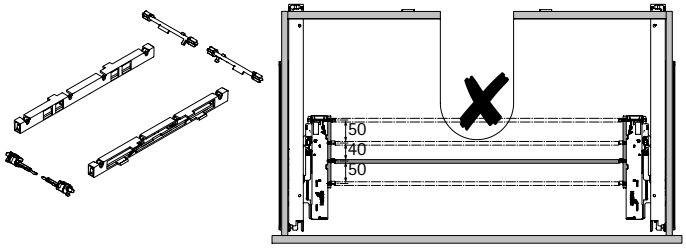

- Для використання, напр. з U-подібними вирізами в дні
- Дозволяє змістити синхронізацію на 50, 90 або 140 мм

Комплект містить:
- 2 корпуси з попередньо встановленою дефлекторною планкою
- 2 адаптера для блоку Push to open
- 2 адаптера для синхронізації

Артикул	Упаковка
9 278 453	1 комплект

Синхронізація для Quadro V6 5D / YOU та Quadro 25 2D / YOU із Push to open

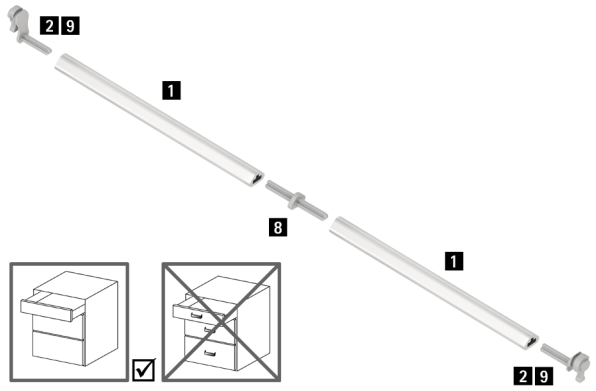

Штанга для синхронізації:
- Для нарізання в розмір, довжина 2000 мм
- Алюміній, анодований

З'єднувач:
- Для подовження штанги синхронізації / оптимізації відходів штанги синхронізації
- Пластик, сірий

Адаптер:
- Тип A для Quadro V6 5D / YOU
- Тип C для Quadro 25 2D / YOU
- Пластик, сірий

Найменування	Артикул	Упаковка
1 Штанга для синхронізації	**9 236 718**	1/100 шт
2 Адаптер тип A	**9 219 966**	1/200 шт
8 З'єднувач	**9 221 295**	1/20 шт
9 Адаптер тип C	**9 254 549**	1/200 шт

Мультісинхронізація для Quadro V6 5D / YOU та Quadro 25 2D / YOU з Push to open

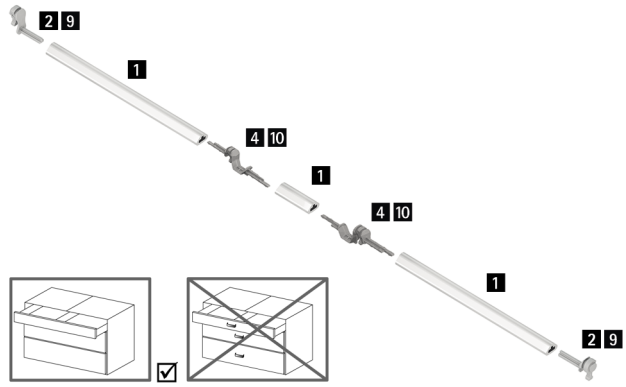

- Для двох шухляд, з'єднаних однією передньою панеллю
- Адаптер, тип A, для Quadro V6 5D / YOU,
- Адаптер, тип C, для Quadro 25 2D / YOU
- Алюміній, анодований, сірий пластик

Найменування	Артикул	Упаковка
1 Штанга для синхронізації	**9 236 718**	1/100 шт
2 Адаптер тип A	**9 219 966**	1/200 шт
4 Адаптер, 2-сторонній, тип A	**9 236 526**	1/20 шт
9 Адаптер тип C	**9 254 549**	1/200 шт
10 Адаптер, 2-сторонній, тип C	**9 327 413**	1/20 шт

Push to open з опціональною синхронізацією

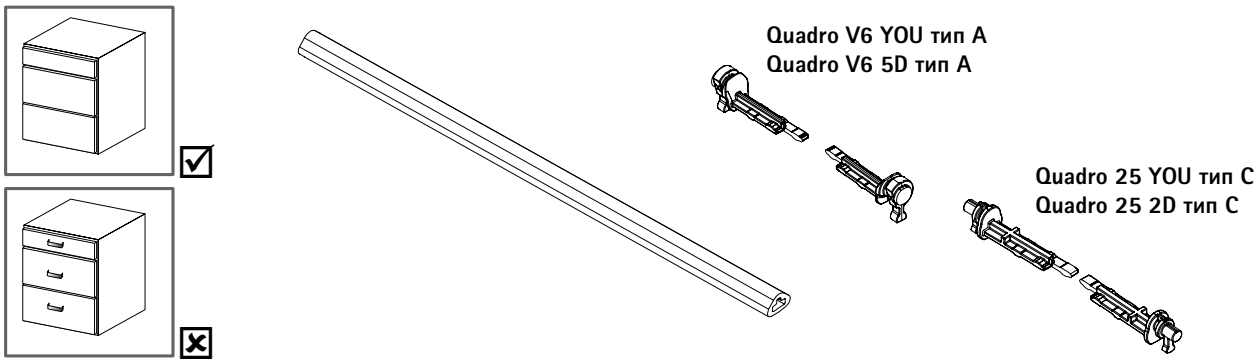

Додатково

Критерії якості	801

hettich.com/short/c379e1

Нарізання за розмірами по довжині для синхронізації / мультисинхронізації

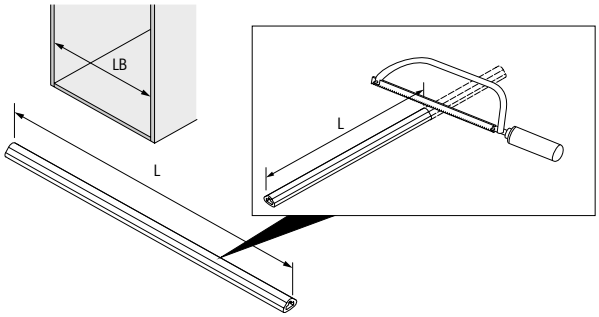

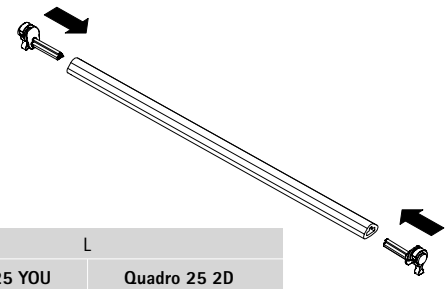

L	
Quadro 25 YOU Quadro V6 YOU	**Quadro 25 2D Quadro V6 5D**
LB - 91	LB - 95

Поздовжній переріз, мультисинхронізація

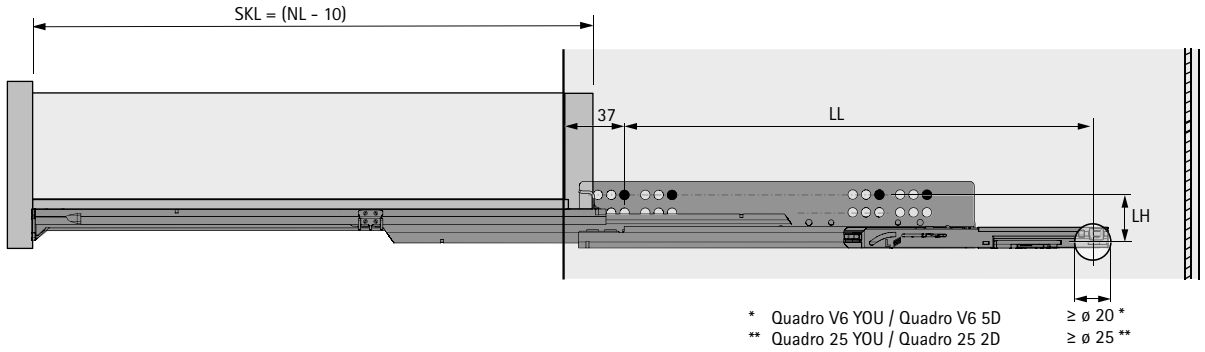

Нарізання за розмірами по довжині для мультисинхронізації

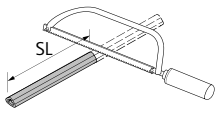

Quadro V6 YOU:
SL = KD + 36

Quadro V6 5D:
SL = KD + 40

Quadro 25 YOU:
SL = KD + 73

Quadro 25 2D:
SL = KD + 77

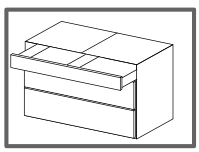

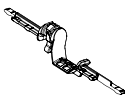

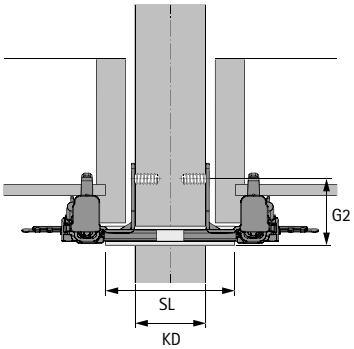

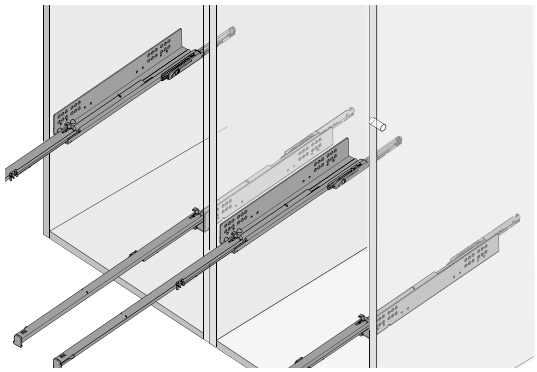

Нарізання за розмірами по довжині для мультисинхронізації

	Quadro V6 YOU / Quadro V6 5D														
NL мм	250	270	300	320	350	380	400	420	450	480	500	520	550	580	600
LL мм	204	204	204	247	247	322	340	346	369	369	394	394	430	437	437

	Quadro 25 YOU / Quadro 25 2D											
NL мм	270	300	320	350	380	400	420	450	480	500	520	550
LL мм	176	176	180	180	180	180	180	180	218	218	218	218

	G2 мм
Quadro V6 YOU	40
Quadro V6 5D	40
Quadro 25 YOU	47
Quadro 25 2D	47

	LH мм
Quadro V6 YOU	33
Quadro V6 5D	33
Quadro 25 YOU	40
Quadro 25 2D	40

Опора для висувних полиць



- Для висувних полиць / шухляд із нижньою панеллю врівень з боковинами
- Номінальна довжина (NL) зменшена на 20 мм
- Пластик антрацит

Артикул	Упаковка
9 257 733	1/100 компл.

Фіксатори висувних полиць, компл.



- Легко додати фіксатор для висувних полиць
- Автоматично фіксується при повному висуненні полиці
- Розблоковується автоматично у відповідь на певну силу закривання
- Використовується замість стандартного кріплення
- Для кожної висувної полиці потрібні 1 кріплення, ліворуч і праворуч, та 2 шпильки

Комплект містить:
- 1 кріплення, ліве і праве
- 2 шпильки

Колір	**Артикул**	Упаковка
білий	**9 257 725**	1 комплект
антрацит	**9 257 727**	1 комплект

Додатково

- Критерії якості 801



Кращі напрямні у своєму класі

Напрямні Quadro гарантують високу якість висувних шухляд. З привабливим дизайном для прихованого монтажу. З тривалим терміном служби та постійною високою продуктивністю. Міцні механізми забезпечують сталевим кулькам оптимальний контроль - для чудової вертикальної та поперечної стабільності. Широкий асортимент із багатьма зручними функціями забезпечує потужні рішення як економічно ефективну основу для використання у різноманітних сегментах меблів.



Забезпечте плавний рух висувних шухляд:
Прецизійна конструкція для міцності та чудової якості руху.



Отримайте переваги від різноманітних застосувань:
Багато зручних опцій, однакові розміри шухляд і отворів для корпусу.

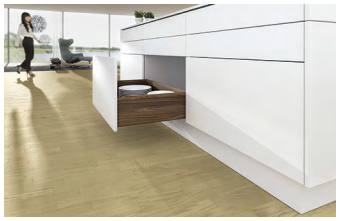

Дизайнерські меблі, створені для тривалого використання, завдяки міцній та надійній фурнітурі:
Високоточний сталевий кульковий підшипник, славетна якість Quadro.

hettich.com/short/008376

Дізнайтеся більше:
Отримайте натхнення, а також додаткові відомості про продукт на нашому веб-сайті.



Quadro V6 напрямні повного висування
- Насувний монтаж
- Насадний монтаж
- Огляд асортименту / технічне порівняння 774 – 775



Quadro 25 напрямні часткового висування
- Насувний монтаж
- Насадний монтаж
- Огляд асортименту / технічне порівняння 775 – 776



Quadro для монтажу на нижню панель
- Quadro 40 BM напрямні часткового висування
- Quadro V6 BM напрямні повного висування
- Огляд асортименту / технічне порівняння 777



Аксесуари
- Синхронізація / Мультисинхронізація 796 – 797
- Інші аксесуари 798 – 800
- Огляд асортименту / технічне порівняння 777



Виробнича техніка 1477



Додаткові продукти
- Easys електромеханічна система відкривання 670 – 685
- Системи замків для шухляд 1239

Hettich Technical Assistant
- Планування та монтажні розміри
- Встановлення
- Сервіс

hettich.com/short/e33065

	Quadro V6 із Silent System	Quadro V6 із Push to open	Quadro V6 із Silent System
			
Сторінка	778 - 781	778 - 781	782 - 783
Опис	Напрямні повного висування з інтегрованою Silent System	Напрямні повного висування з інтегрованою системою відкривання	Напрямні повного висування з інтегрованою Silent System
Зручні функції	Silent System	Push to open	Silent System
Монтаж	▸ На боковині корпусу ▸ Насувний монтаж	▸ На боковині корпусу ▸ Насувний монтаж	▸ На боковині корпусу ▸ Насадний монтаж
Регулювання	▸ Висота	▸ Висота	▸ Висота
Клас навантаження	30 кг	30 кг	30 кг
Довжини шухляд	250 - 600 мм	250 - 550 мм	250 - 500 мм
Мінімальна глибина корпусу	NL + 13	NL + 13	NL + 13
Монтажна ширина (Товщина бічного профілю)	▸ EB20 (товщина бічного профілю шухляди до 16 мм) ▸ EB23 (товщина бічного профілю шухляди до 19 мм)	▸ EB20 (товщина бічного профілю шухляди до 16 мм) ▸ EB23 (товщина бічного профілю шухляди до 19 мм)	▸ EB20 (товщина бічного профілю шухляди до 16 мм)
Аксесуари	▸ Фіксатори ▸ Фіксатори / кріплення для висувних полиць ▸ Фіксатор висувної полиці (EB20)	▸ Фіксатори ▸ Фіксатори / кріплення для висувних полиць ▸ Фіксатор висувної полиці (EB20) ▸ Синхронізація / мультисинхронізація	▸ Фіксатори для висувних полиць ▸ Фіксатор висувної полиці (EB20)

Quadro V6 із Push to open	Quadro 25 із Stop Control	Quadro 25 із Silent System	Quadro 25 із Push to open
			
782 - 783	784 - 785	784 - 787	784 - 787
Напрямні повного висування з інтегрованою системою відкривання	Напрямні часткового висування з інтегрованою системою самозакривання	Напрямні часткового висування з інтегрованою Silent System	Напрямні часткового висування з інтегрованою системою відкривання
Push to open	Stop Control	Silent System	Push to open
▸ На боковині корпусу ▸ Насадний монтаж	▸ На боковині корпусу ▸ Насувний монтаж	▸ На боковині корпусу ▸ Насувний монтаж	▸ На боковині корпусу ▸ Насувний монтаж
▸ Висота	▸ Висота	▸ Висота	▸ Висота
30 кг	25 кг	25 кг	25 кг
250 - 500 мм	250 - 550 мм	250 - 550 мм	250 - 550 мм
NL + 13	NL + 13	NL + 13	NL + 13
▸ EB20 (товщина бічного профілю шухляди до 16 мм)	▸ EB20 (товщина бічного профілю шухляди до 16 мм) ▸ EB23 (товщина бічного профілю шухляди до 19 мм)	▸ EB20 (товщина бічного профілю шухляди до 16 мм) ▸ EB23 (товщина бічного профілю шухляди до 19 мм)	▸ EB20 (товщина бічного профілю шухляди до 16 мм) ▸ EB23 (товщина бічного профілю шухляди до 19 мм)
▸ Фіксатори для висувних полиць ▸ Фіксатор висувної полиці (EB20) ▸ Синхронізація / мультисинхронізація	▸ Фіксатори ▸ Фіксатори / кріплення для висувних полиць	▸ Фіксатори ▸ Фіксатори / кріплення для висувних полиць	▸ Фіксатори ▸ Фіксатори / кріплення для висувних полиць ▸ Синхронізація

	Quadro 25 із Stop Control	Quadro 25 із Silent System	Quadro 25 із Push to open
			
Сторінка	788 - 789	788 - 791	788 - 791
Опис	Напрямні часткового висування з інтегрованою системою самозакривання	Напрямні часткового висування з інтегрованою Silent System	Напрямні часткового висування з інтегрованою системою відкривання
Зручні функції	Stop Control	Silent System	Push to open
Монтаж	▸ На боковині корпусу ▸ Насадний монтаж	▸ На боковині корпусу ▸ Насадний монтаж	▸ На боковині корпусу ▸ Насадний монтаж
Регулювання	▸ Висота	▸ Висота	▸ Висота
Клас навантаження	25 кг	25 кг	25 кг
Довжини шухляд	250 - 550 мм	250 - 550 мм	250 - 550 мм
Мінімальна глибина корпусу	NL + 13	NL + 13	NL + 13
Монтажна ширина (Товщина бічного профілю)	▸ EB20 (товщина бічного профілю шухляди до 16 мм)	▸ EB20 (товщина бічного профілю шухляди до 16 мм) ▸ EB23 (товщина бічного профілю шухляди до 19 мм)	▸ EB20 (товщина бічного профілю шухляди до 16 мм) ▸ EB23 (товщина бічного профілю шухляди до 19 мм)
Аксесуари	▸ Запобіжник від зняття ▸ Фіксатори для висувних полиць	▸ Запобіжник від зняття ▸ Фіксатори для висувних полиць	▸ Запобіжник від зняття ▸ Фіксатори для висувних полиць ▸ Синхронізація

Quadro 40 BM	Quadro V6 BM із Silent System	Синхронізація / мультисинхронізація
		
792 - 793	794 - 795	796 - 797
Напрямні часткового висування	Напрямні повного висування з інтегрованою Silent System	Для Push to open, Push to open Silent
	Silent System	
▸ Монтаж на нижню панель ▸ Насадний монтаж	▸ Монтаж на нижню панель ▸ Насувний монтаж	▸ Можна встановити без інструментів
▸ Висота	▸ Висота	
40 кг	30 кг	
270 - 680 мм	350 - 500 мм	
NL + 13	NL + 13	
▸ EB20 (товщина бічного профілю шухляди до 16 мм)	▸ EB20 (товщина бічного профілю шухляди до 16 мм)	▸ Для EB20 (товщина бічного профілю шухляди до 16 мм) ▸ Для EB 23 (товщина бічного профілю шухляди до 19 мм)
▸ Насадний	▸ Фіксатори ▸ Фіксатори / кріплення для висувних полиць ▸ Фіксатор висувної полиці (EB20)	

- **Quadro V6 напрямні повного висування, насувний монтаж, EB 20 (товщина бічного профілю шухляди ≤ 16 мм)**
- **Клас навантаження 30 кг**



- **Насувний монтаж** з фіксаторами та регулюванням по висоті без інструментів
- Різні **зручні функції** (див. таблицю замовлення)
- Фіксатори замовляються окремо
- Опціонально: фіксатор та кріплення для висувних полиць
- Фіксатор висувної полиці
- Опціонально: синхронізація / мультисинхронізація (можна оновити в поєднанні зі зручною функцією Push to open)
- Підходить для шухляд з товщиною бічного профілю до 16 мм
- Навантажувальна здатність відповідно до EN 15338, Level 3
- Оцинкована сталь

Оптова упаковка

Номінальна довжина / довжина шухляди NL мм	Арт. / Зручні функції / Упаковка / Сторона кріплення			
	Silent System / уп. по 20 шт.		Push to open / уп. по 20 шт.	
	ліва	права	ліва	права
250	**9 049 306**	**9 049 307**	**9 111 359**	**9 111 360**
300	**9 047 647**	**9 047 648**	**9 105 123**	**9 105 124**
350	**9 047 662**	**9 047 666**	**9 105 929**	**9 105 931**
400	**9 047 735**	**9 047 736**	**9 105 121**	**9 105 122**
450	**9 047 751**	**9 047 752**	**9 105 907**	**9 105 908**
500	**9 047 770**	**9 047 771**	**9 105 118**	**9 105 119**
550	**9 047 774**	**9 047 775**	**9 111 355**	**9 111 356**
600	**9 047 625**	**9 047 626**		

Додатково

- Push to open синхронізація / мультисинхронізація 796 - 797
- Аксесуари 798 - 800
- Критерії якості 801

hettich.com/short/c78143

- **Quadro V6 напрямні повного висування, насувний монтаж, EB 20 (товщина бічного профілю шухляди ≤ 16 мм)**
- **Клас навантаження 30 кг**

Фіксатори



- Плавне регулювання по висоті до + 2 мм
- Пластик, чорний

Сторона кріплення	**Артикул**	Упаковка
ліва	**9 144 830**	100 шт.
права	**9 144 841**	100 шт.
ліва / права	**9 144 597**	1/5 пар

Фіксатори / кріплення для висувних полиць



- Для висувних полиць товщиною > 16 мм
- Довжина висувної полиці зменшена на 12 мм (NL - 12 мм)
- Пластик, чорний / білий

Комплект містить:
- 1 фіксатор висувної полиці, лівий
- 1 фіксатор висувної полиці, правий
- 2 кріплення

Артикул	Упаковка
0 075 808	1/5 компл.

Монтажні розміри

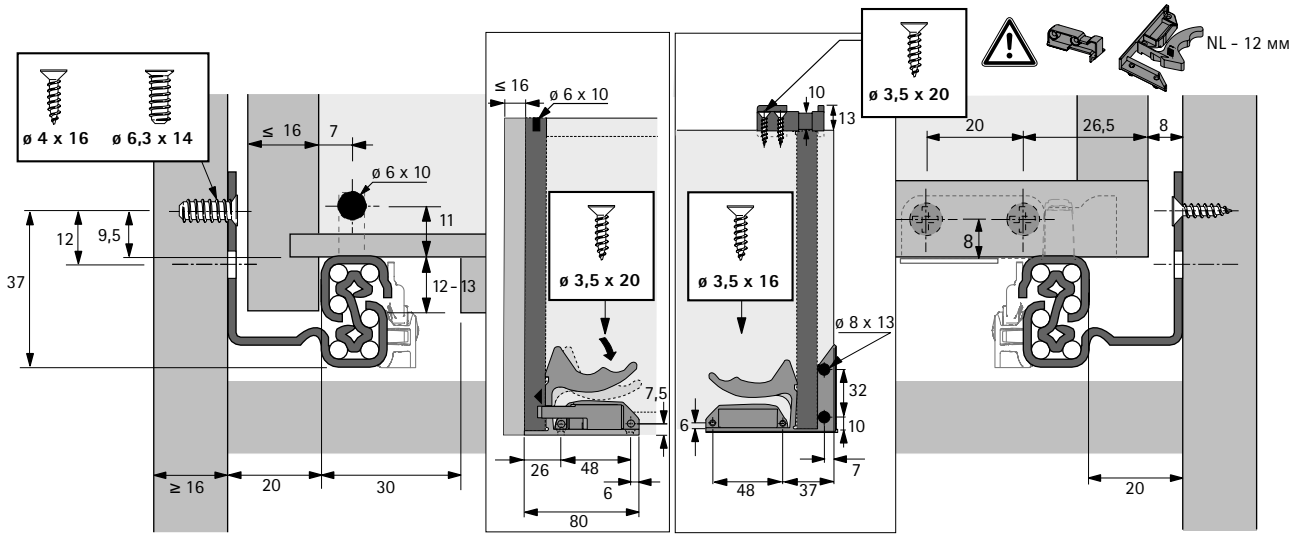

Монтажні розміри

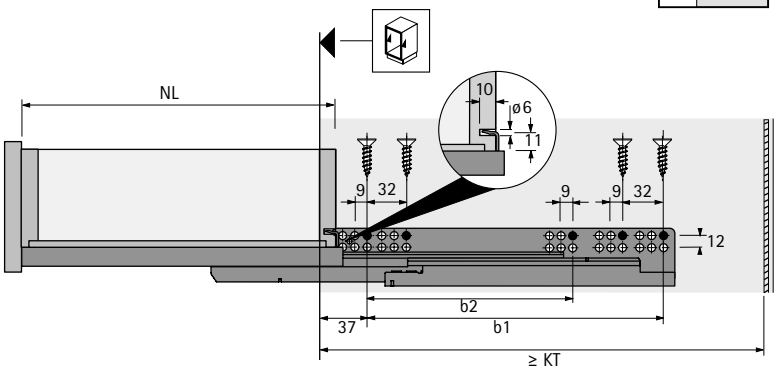

Silent System

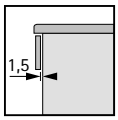

Push to open

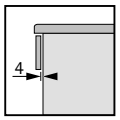

NL мм	KT мм	b1 мм	b2 мм
250	263	142	-
300	313	192	-
350	363	192	-
400	413	224	-
450	463	256	-
500	513	288	224
550	563	288	224
600	613	352	-

- Використання фіксаторів / кріплень для висувних полиць зменшує довжину висувної полиці на 12 мм (номінальна довжина NL - 12 мм)

- **Quadro V6 напрямні повного висування, насувний монтаж, EB 23 (товщина бічного профілю шухляди ≤ 19 мм)**
- **Клас навантаження 30 кг**



- **Насувний монтаж** з фіксаторами та регулюванням по висоті без інструментів
- Різні **зручні функції** (див. таблицю замовлення)
- Фіксатори замовляються окремо
- Опціонально: фіксатор та кріплення для висувних полиць
- Опціонально: синхронізація / мультисинхронізація (можна оновити в поєднанні зі зручною функцією Push to open)
- Підходить для шухляд з товщиною бічного профілю до 19 мм
- Навантажувальна здатність відповідно до EN 15338, Level 3
- Оцинкована сталь

Оптова упаковка

Номінальна довжина / довжина шухляди NL мм	Арт. / Зручні функції / Упаковка / Сторона кріплення			
	Silent System / уп. по 10 шт.		Push to open / уп. по 10 шт.	
	ліва	права	ліва	права
250	**9 292 827**	**9 292 828**	**9 292 843**	**9 292 844**
300	**9 225 673**	**9 225 674**	**9 225 734**	**9 225 735**
350	**9 225 675**	**9 225 676**	**9 225 737**	**9 225 738**
400	**9 225 677**	**9 225 678**	**9 225 739**	**9 225 740**
450	**9 225 729**	**9 225 730**	**9 225 741**	**9 225 742**
500	**9 225 731**	**9 225 732**	**9 225 743**	**9 225 744**
550	**9 254 165**	**9 254 166**	**9 292 845**	**9 292 846**
600	**9 254 168**	**9 254 169**		

Додатково

- Push to open синхронізація / мультисинхронізація 796 - 797
- Аксесуари 798 - 800
- Критерії якості 801

hettich.com/short/f77f26

- **Quadro V6 напрямні повного висування, насувний монтаж, EB 23 (товщина бічного профілю шухляди ≤ 19 мм)**
- **Клас навантаження 30 кг**

Фіксатори



- Плавне регулювання по висоті до + 2 мм
- Пластик, чорний

Сторона кріплення	Артикул	Упаковка
ліва	**9 144 830**	100 шт.
права	**9 144 841**	100 шт.
ліва / права	**9 144 597**	1/5 пар

Фіксатори / кріплення для висувних полиць



- Для висувних полиць товщиною > 16 мм
- Довжина висувної полиці зменшена на 12 мм (NL - 12 мм)
- Пластик, чорний / білий

Комплект містить:
- 1 фіксатор висувної полиці, лівий
- 1 фіксатор висувної полиці, правий
- 2 кріплення

Артикул	Упаковка
0 075 808	1/5 компл.

Монтажні розміри

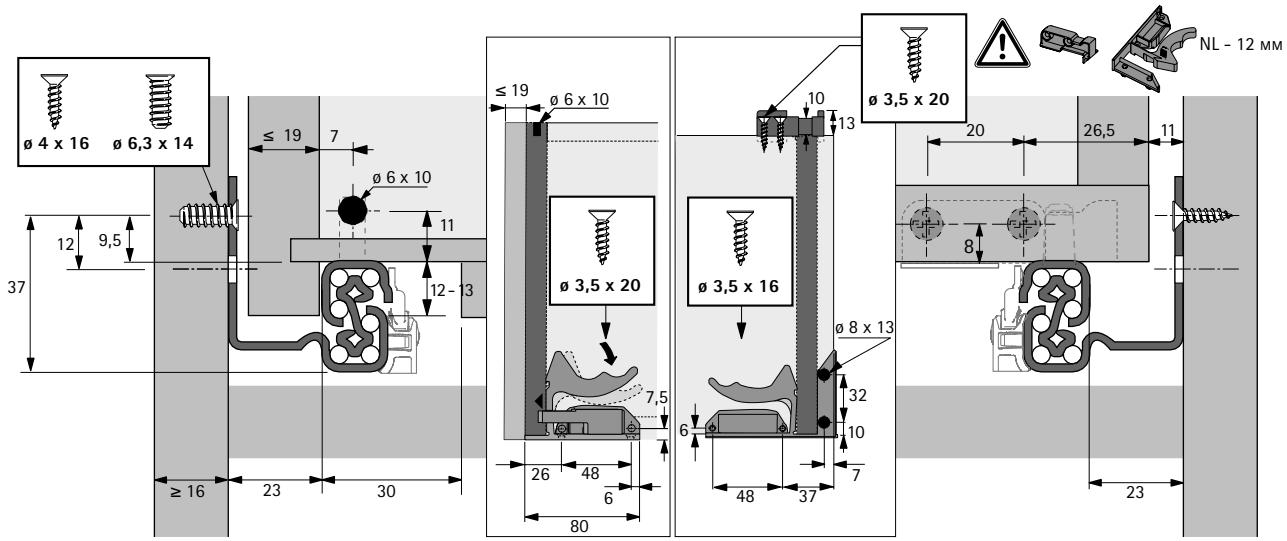

Монтажні розміри

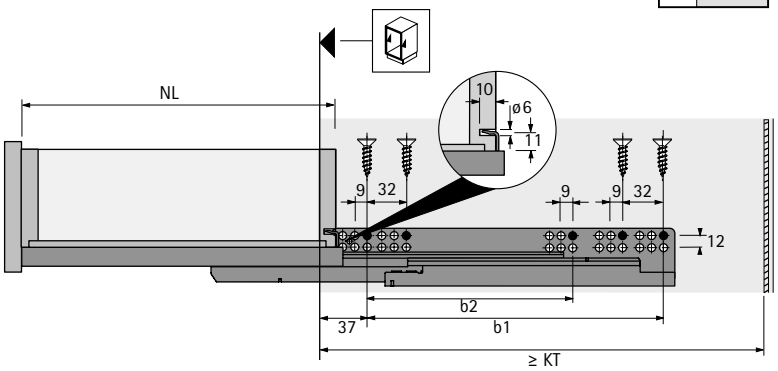

Silent System

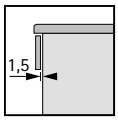

Push to open

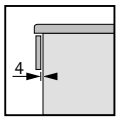

NL мм	KT мм	b1 мм	b2 мм
250	263	142	-
300	313	192	-
350	363	192	-
400	413	224	-
450	463	256	-
500	513	288	224
550	563	288	224
600	613	352	-

- Використання фіксаторів / кріплень для висувних полиць зменшує довжину висувної полиці на 12 мм (номінальна довжина NL - 12 мм)

- **Quadro V6 напрямні повного висування, насадний монтаж, EB 20 (товщина бічного профілю шухляди ≤ 16 мм)**
- **Клас навантаження 30 кг**



- Насадний монтаж з регулюванням по висоті без інструментів
- Різні **зручні функції** (див. таблицю замовлення)
- Інтегрований запобіжник від зняття
- Опціонально: кріплення для висувних полиць
- Фіксатор висувної полиці
- Опціонально: синхронізація / мультисинхронізація (можна оновити в поєднанні зі зручною функцією Push to open)
- Підходить для шухляд з товщиною бічного профілю до 16 мм
- Навантажувальна здатність відповідно до EN 15338, Level 3
- Оцинкована сталь

Оптова упаковка

Номінальна довжина / довжина шухляди NL мм	Арт. / Зручні функції / Упаковка / Сторона кріплення			
	Silent System / уп. по 20 шт.		Push to open / уп. по 20 шт.	
	ліва	права	ліва	права
250	**9 236 873**	**9 236 874**	**9 263 890**	**9 263 892**
300	**9 236 875**	**9 236 876**	**9 261 327**	**9 261 328**
350	**9 236 878**	**9 236 879**	**9 260 442**	**9 260 443**
400	**9 231 172**	**9 231 173**	**9 261 329**	**9 261 330**
450	**9 231 237**	**9 231 238**	**9 261 331**	**9 261 332**
500	**9 236 880**	**9 236 881**	**9 249 203**	**9 249 204**

Додатково

- Push to open синхронізація / мультисинхронізація 796 - 797
- Аксесуари 798 - 800
- Критерії якості 801

hettich.com/short/bec5e5

Системи напрямних для дерев'яних шухляд

- **Quadro V6 напрямні повного висування, насадний монтаж, EB 20 (товщина бічного профілю шухляди ≤ 16 мм)**
- **Клас навантаження 30 кг**

Кріплення



- Для шухляд із нижньою панеллю врівень з боковинами / висувних полиць
- Довжина нижньої панелі зменшена на 10 мм (NL - 10 мм)
- Пластик, білий / бежевий

Монтажна позиція	Колір	**Артикул**	Упаковка
переднє	бежевий	**0 047 216**	1/200 шт.
заднє	білий	**0 073 213**	1/200 шт.

Монтажні розміри

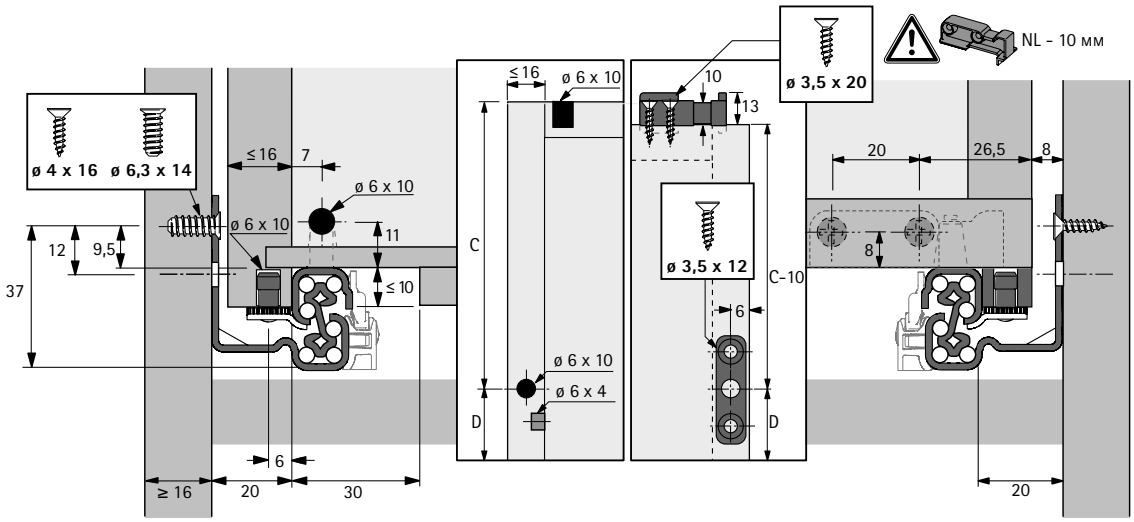

Монтажні розміри

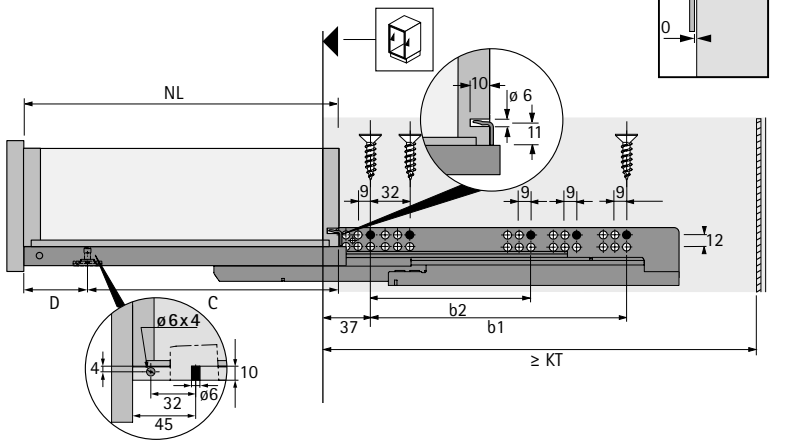

Silent System

Push to open

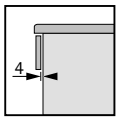

NL мм	KT мм	b1 мм	b2 мм	C мм	D мм
250	263	142	-	205	45
300	313	192	-	255	45
350	363	192	-	305	45
400	413	224	-	355	45
450	463	256	-	405	45
500	513	288	224	455	45
550	563	288	224	505	45

- Використання заднього кріплення зменшує довжину шухляди на 10 мм (NL - 10 мм)

- **Quadro 25 напрямні часткового висування, насувний монтаж, EB 20 (товщина бічного профілю шухляди ≤ 16 мм)**
- **Клас навантаження 25 кг**



- **Насувний монтаж** з фіксаторами та регулюванням по висоті без інструментів
- Різні **зручні функції** (див. таблицю замовлення)
- Фіксатори замовляються окремо
- Опціонально: фіксатор та кріплення для висувних полиць
- Опціонально: синхронізація (можна оновити в поєднанні зі зручною функцією Push to open)
- Концепція єдиної платформи: ідентичні розміри корпусу шафи, висувної шухляди та передньої панелі для напрямних Quadro з частковим або повним висуванням для насувного монтажу
- Підходить для шухляд з товщиною бічного профілю до 16 мм
- Навантажувальна здатність відповідно до EN 15338, Level 3
- Оцинкована сталь

Оптова упаковка

Номінальна довжина / довжина шухляди NL мм	Арт. / Зручні функції / Упаковка / Сторона кріплення					
	Stop Control / уп. по 30 шт.		Silent System / уп. по 30 шт.		Push to open / уп. по 30 шт.	
	ліва	права	ліва	права	ліва	права
250	**9 105 635**	**9 105 636**	**9 105 661**	**9 105 662**	**9 270 469**	**9 270 470**
300	**9 105 639**	**9 105 640**	**9 105 665**	**9 105 666**	**9 270 512**	**9 270 513**
350	**9 105 643**	**9 105 644**	**9 105 669**	**9 105 670**	**9 264 122**	**9 264 123**
400	**9 105 647**	**9 105 648**	**9 105 673**	**9 105 674**	**9 270 520**	**9 270 531**
450	**9 105 651**	**9 105 652**	**9 105 677**	**9 105 678**	**9 270 532**	**9 270 533**
500	**9 105 655**	**9 105 656**	**9 105 682**	**9 105 683**	**9 270 534**	**9 270 535**
550	**9 105 659**	**9 105 660**	**9 105 686**	**9 105 687**	**9 270 537**	**9 270 538**

Додатково

- Push to open синхронізація 796 - 797
- Аксесуари 798 - 800
- Критерії якості 801

hettich.com/short/e1fccc

- **Quadro 25 напрямні часткового висування, насувний монтаж, EB 20 (товщина бічного профілю шухляди ≤ 16 мм)**
- **Клас навантаження 25 кг**

Фіксатори



- Плавне регулювання по висоті до + 2 мм
- Пластик, чорний

Сторона кріплення	Артикул	Упаковка
ліва	**9 144 830**	100 шт.
права	**9 144 841**	100 шт.
ліва / права	**9 144 597**	1/5 пар

Фіксатори / кріплення для висувних полиць



- Для висувних полиць товщиною > 16 мм
- Довжина висувної полиці зменшена на 12 мм (NL - 12 мм)
- Пластик, чорний / білий

Комплект містить:
- 1 фіксатор висувної полиці, лівий
- 1 фіксатор висувної полиці, правий
- 2 кріплення

Артикул	Упаковка
0 075 808	1/5 компл.

Монтажні розміри

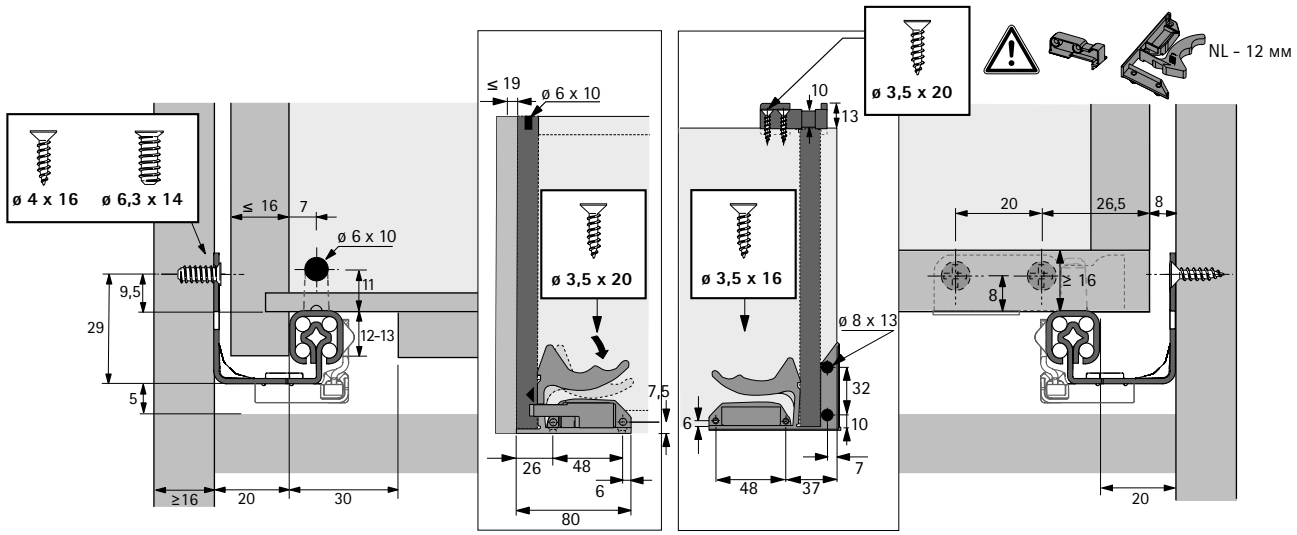

Монтажні розміри

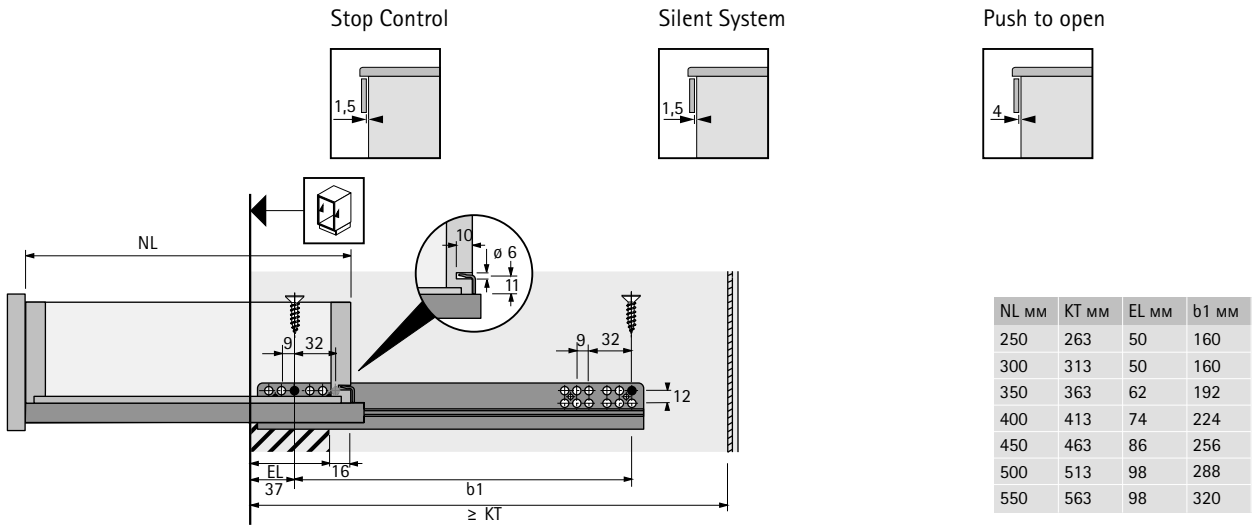

NL мм	KT мм	EL мм	b1 мм
250	263	50	160
300	313	50	160
350	363	62	192
400	413	74	224
450	463	86	256
500	513	98	288
550	563	98	320

- Використання фіксаторів / кріплень для висувних полиць зменшує довжину висувної полиці на 12 мм (номінальна довжина NL - 12 мм)

- **Quadro 25 напрямні часткового висування, насувний монтаж, EB 23 (товщина бічного профілю шухляди ≤ 19 мм)**
- **Клас навантаження 25 кг**



- **Насувний монтаж** з фіксаторами та регулюванням по висоті без інструментів
- Різні **зручні функції** (див. таблицю замовлення)
- Фіксатори замовляються окремо
- Опціонально: фіксатор та кріплення для висувних полиць
- Опціонально: синхронізація
  (можна оновити в поєднанні зі зручною функцією Push to open)
- Концепція єдиної платформи: ідентичні розміри корпусу шафи, висувної шухляди та передньої панелі для напрямних Quadro з частковим або повним висуванням для насувного монтажу
- Підходить для шухляд з товщиною бічного профілю до 19 мм
- Навантажувальна здатність відповідно до EN 15338, Level 3
- Оцинкована сталь

Оптова упаковка

Номінальна довжина / довжина шухляди NL мм	Арт. / Зручні функції / Упаковка / Сторона кріплення			
	Silent System / уп. по 20 шт.		Push to open / уп. по 20 шт.	
	ліва	права	ліва	права
250	**9 291 925**	**9 291 926**	**9 291 613**	**9 291 614**
300	**9 267 401**	**9 267 402**	**9 260 344**	**9 260 345**
350	**9 267 403**	**9 267 404**	**9 260 346**	**9 260 347**
400	**9 267 405**	**9 267 406**	**9 260 348**	**9 260 349**
450	**9 267 408**	**9 267 409**	**9 260 382**	**9 260 383**
500	**9 267 410**	**9 267 411**	**9 260 384**	**9 260 385**
550	**9 291 927**	**9 291 928**	**9 291 615**	**9 291 616**

Додатково

- Push to open синхронізація 796 - 797
- Аксесуари 798 - 800
- Критерії якості 801

hettich.com/short/1b16ad

- **Quadro 25 напрямні часткового висування, насувний монтаж, EB 23 (товщина бічного профілю шухляди ≤ 19 мм)**
- **Клас навантаження 25 кг**

Фіксатори



- Плавне регулювання по висоті до + 2 мм
- Пластик, чорний

Сторона кріплення	Артикул	Упаковка
ліва	**9 144 830**	100 шт.
права	**9 144 841**	100 шт.
ліва / права	**9 144 597**	1/5 пар

Фіксатори / кріплення для висувних полиць



- Для висувних полиць товщиною > 16 мм
- Довжина висувної полиці зменшена на 12 мм (NL - 12 мм)
- Пластик, чорний / білий

Комплект містить:
- 1 фіксатор висувної полиці, лівий
- 1 фіксатор висувної полиці, правий
- 2 кріплення

Артикул	Упаковка
0 075 808	1/5 компл.

Монтажні розміри

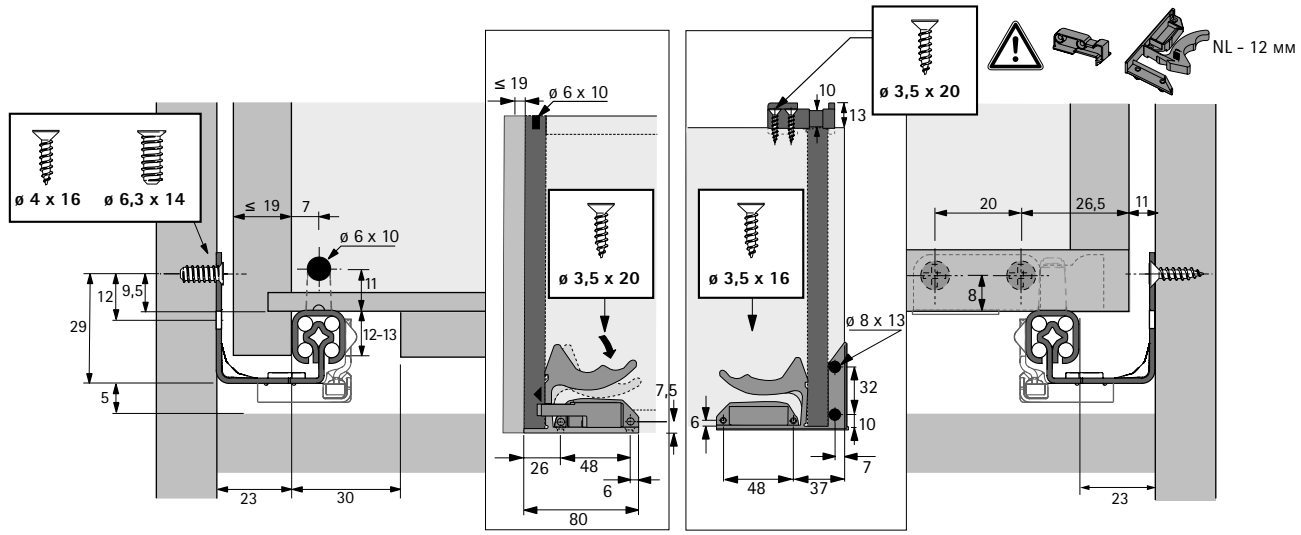

Монтажні розміри

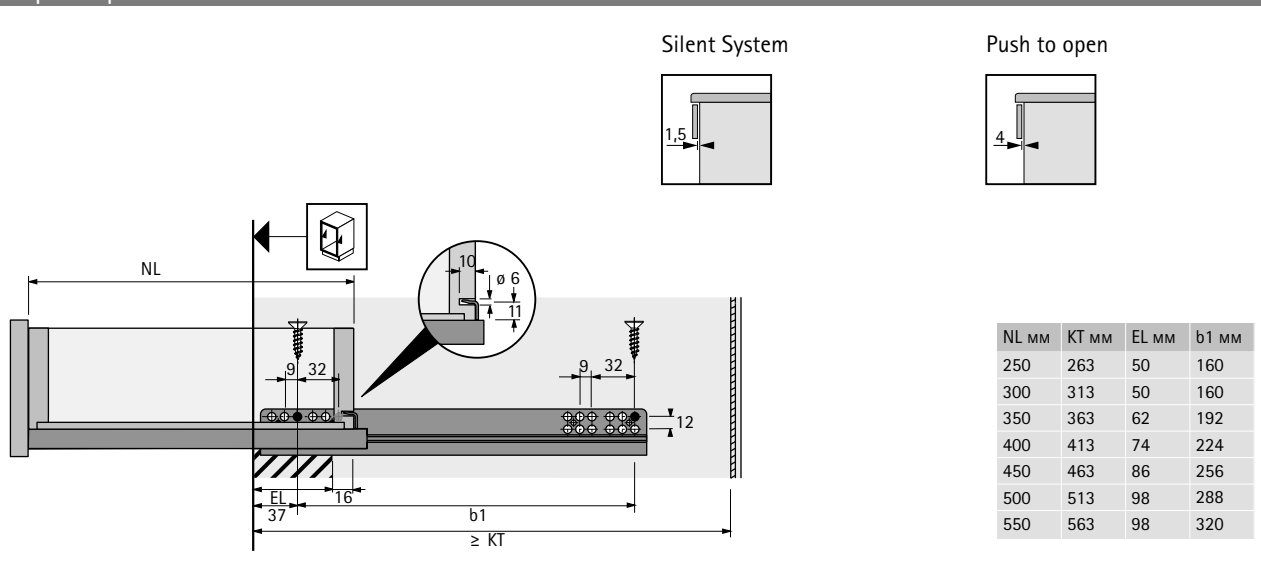

NL мм	KT мм	EL мм	b1 мм
250	263	50	160
300	313	50	160
350	363	62	192
400	413	74	224
450	463	86	256
500	513	98	288
550	563	98	320

- Використання фіксаторів / кріплень для висувних полиць зменшує довжину висувної полиці на 12 мм (номінальна довжина NL - 12 мм)

- **Quadro 25 напрямні часткового висування, насадний монтаж, EB 20 (товщина бічного профілю шухляди ≤ 16 мм)**
- **Клас навантаження 25 кг**



- Насадний монтаж з регулюванням по висоті без інструментів
- Різні **зручні функції** (див. таблицю замовлення)
- Опціонально: запобіжник від зняття / кріплення для висувних полиць
- Опціонально: синхронізація (можна оновити в поєднанні зі зручною функцією Push to open)
- Підходить для шухляд з товщиною бічного профілю до 16 мм
- Навантажувальна здатність відповідно до EN 15338, Level 3
- Оцинкована сталь

Оптова упаковка

Номінальна довжина / довжина шухляди NL мм	Арт. / Зручні функції / Упаковка / Сторона кріплення					
	Stop Control / уп. по 30 шт.		Silent System / уп. по 30 шт.		Push to open / уп. по 30 шт.	
	ліва	права	ліва	права	ліва	права
250	**9 105 599**	**9 105 600**	**9 105 617**	**9 105 618**	**9 273 032**	**9 273 033**
300	**9 105 601**	**9 105 602**	**9 105 619**	**9 105 620**	**9 273 034**	**9 273 035**
350	**9 105 605**	**9 105 606**	**9 105 623**	**9 105 624**	**9 273 038**	**9 273 039**
400	**9 105 609**	**9 105 610**	**9 105 627**	**9 105 628**	**9 273 040**	**9 273 041**
450	**9 105 611**	**9 105 612**	**9 105 629**	**9 105 630**	**9 273 042**	**9 273 043**
500	**9 105 613**	**9 105 614**	**9 105 631**	**9 105 632**	**9 273 044**	**9 273 045**
550	**9 105 615**	**9 105 616**	**9 105 633**	**9 105 634**	**9 273 046**	**9 273 047**

Додатково

- Push to open синхронізація 796 - 797
- Аксесуари 798 - 800
- Критерії якості 801

hettich.com/short/f532a9

Системи напрямних для дерев'яних шухляд

- **Quadro 25 напрямні часткового висування, насадний монтаж, EB 20 (товщина бічного профілю шухляди ≤ 16 мм)**
- **Клас навантаження 25 кг**

Запобіжник від зняття для Quadro 25 із насадним монтажем



- Дерев'яні висувні шухляди, насадного монтажу, можна додатково закріпити за допомогою встановлення запобіжника від зняття
- Пластик, сірий

Артикул		Упаковка
ліва	**права**	
9 155 280	**9 155 281**	1/200 шт.

Кріплення



- Для шухляд із нижньою панеллю врівень з боковинами / висувних полиць
- Довжина нижньої панелі зменшена на 10 мм (NL - 10 мм)
- Пластик, білий / бежевий

Монтажна позиція	Колір	Артикул	Упаковка
передне	бежевий	**0 047 216**	1/200 шт.
заднє	білий	**0 073 213**	1/200 шт.

Монтажні розміри

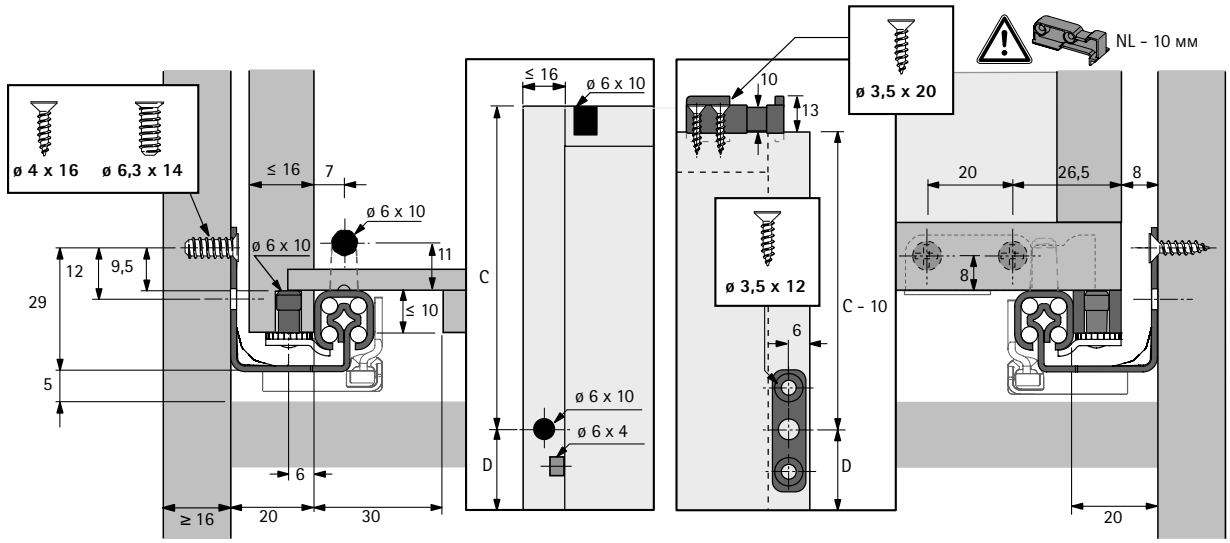

Монтажні розміри

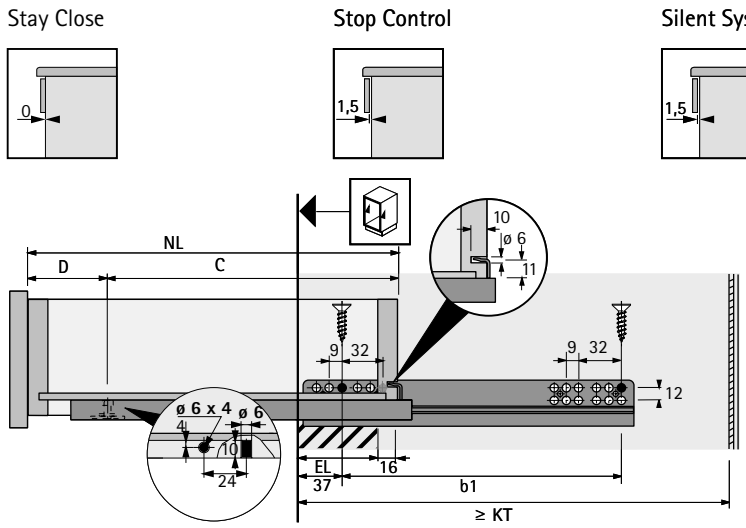

NL мм	KT мм	EL мм	b1 мм	C мм	D мм
250	263	50	160	188,5	61,5
300	313	50	160	188,5	111,5
350	363	62	192	221,5	128,5
400	413	74	224	249,5	150,5
450	463	86	256	283,5	166,5
500	513	98	288	309,5	190,5
550	563	98	320	338,5	211,5

- Використання заднього кріплення зменшує довжину шухляди на 10 мм (NL - 10 мм)

- **Quadro 25 напрямні часткового висування, насадний монтаж, EB 23 (товщина бічного профілю шухляди ≤ 19 мм)**
- **Клас навантаження 25 кг**



- Насадний монтаж з регулюванням по висоті без інструментів
- Різні **зручні функції** (див. таблицю замовлення)
- Опціонально: запобіжник від зняття / кріплення для висувних полиць
- Опціонально: синхронізація (можна оновити в поєднанні зі зручною функцією Push to open)
- Підходить для шухляд з товщиною бічного профілю до 19 мм
- Навантажувальна здатність відповідно до EN 15338, Level 3
- Оцинкована сталь

Оптова упаковка

Номінальна довжина / довжина шухляди NL мм	Арт. / Зручні функції / Упаковка / Сторона кріплення			
	Silent System / уп. по 20 шт.		Push to open / уп. по 20 шт.	
	ліва	права	ліва	права
250	**9 267 951**	**9 267 953**	**9 291 778**	**9 291 819**
300	**9 267 954**	**9 267 955**	**9 259 842**	**9 259 843**
350	**9 267 956**	**9 267 957**	**9 259 844**	**9 259 845**
400	**9 267 958**	**9 267 959**	**9 259 846**	**9 259 847**
450	**9 267 960**	**9 267 961**	**9 259 848**	**9 259 849**
500	**9 267 962**	**9 267 963**	**9 259 851**	**9 259 852**
550	**9 291 923**	**9 291 924**	**9 291 820**	**9 291 821**

Додатково

- Push to open синхронізація 796 - 797
- Аксесуари 798 - 800
- Критерії якості 801

hettich.com/short/27f4f3

- **Quadro 25 напрямні часткового висування, насадний монтаж, EB 23 (товщина бічного профілю шухляди ≤ 19 мм)**
- **Клас навантаження 25 кг**

Запобіжник від зняття для Quadro 25 із насадним монтажем



- Дерев'яні висувні шухляди, насадного монтажу, можна додатково закріпити за допомогою встановлення запобіжника від зняття
- Пластик, сірий

Артикул		Упаковка
ліва	**права**	
9 155 280	**9 155 281**	1/200 шт.

Кріплення



- Для шухляд із нижньою панеллю врівень з боковинами / висувних полиць
- Довжина нижньої панелі зменшена на 10 мм (NL - 10 мм)
- Пластик, білий / бежевий

Монтажна позиція	Колір	Артикул	Упаковка
передне	бежевий	**0 047 216**	1/200 шт.
заднє	білий	**0 073 213**	1/200 шт.

Монтажні розміри

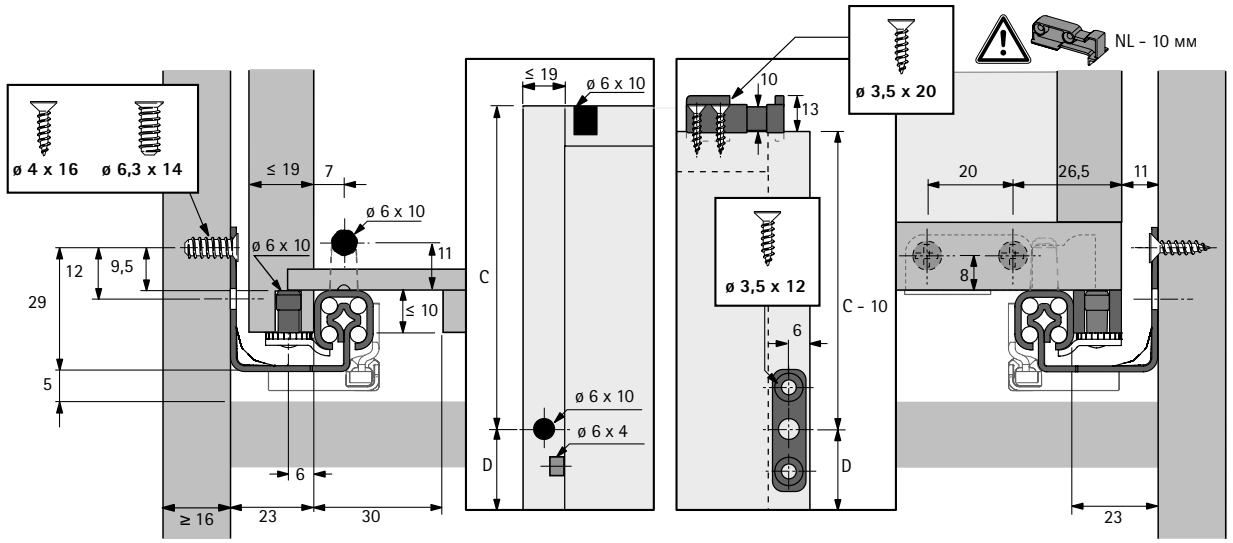

Монтажні розміри

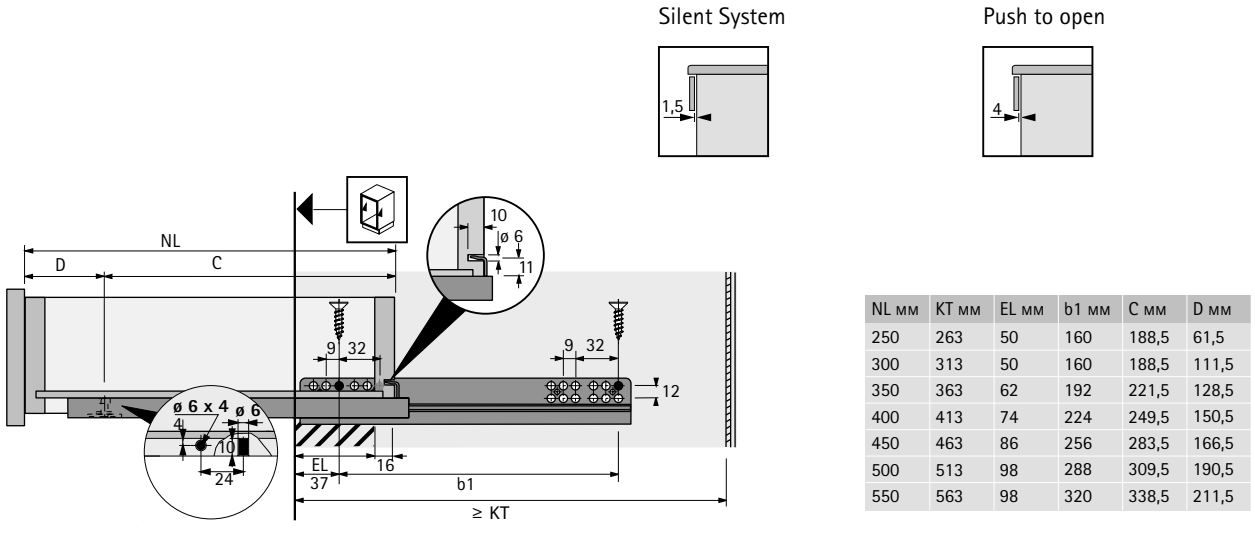

NL мм	KT мм	EL мм	b1 мм	C мм	D мм
250	263	50	160	188,5	61,5
300	313	50	160	188,5	111,5
350	363	62	192	221,5	128,5
400	413	74	224	249,5	150,5
450	463	86	256	283,5	166,5
500	513	98	288	309,5	190,5
550	563	98	320	338,5	211,5

- Використання заднього кріплення зменшує довжину шухляди на 10 мм (NL - 10 мм)

- **Quadro 40 BM напрямні часткового висування (для монтажу на нижній панелі)**
- **Клас навантаження 40 кг**



- Насадний монтаж з регулюванням по висоті без інструментів
- Кріплення замовляються окремо
- Навантажувальна здатність відповідно до EN 15338, Level 3
- Оцинкована сталь

Упаковка з двох штук

Номінальна довжина / довжина шухляди NL мм	**Артикул**	Упаковка
270 - 395	**0 066 079**	1 пара
330 - 490	**0 066 075**	1 пара
455 - 680	**0 066 065**	1 пара

Додатково

- Аксесуари 798 - 800
- Критерії якості 801

hettich.com/short/c5fb3e

- **Quadro 40 BM напрямні часткового висування (для монтажу на нижній панелі)**
- **Клас навантаження 40 кг**

Кріплення



- Для шухляд із нижньою панеллю врівень з боковинами / висувних полиць
- Довжина нижньої панелі зменшена на 10 мм (NL - 10 мм)
- Пластик, білий / бежевий

Монтажна позиція	Колір	**Артикул**	Упаковка
переднє	бежевий	**0 047 216**	1/200 шт.
заднє	білий	**0 073 213**	1/200 шт.

Монтажні розміри

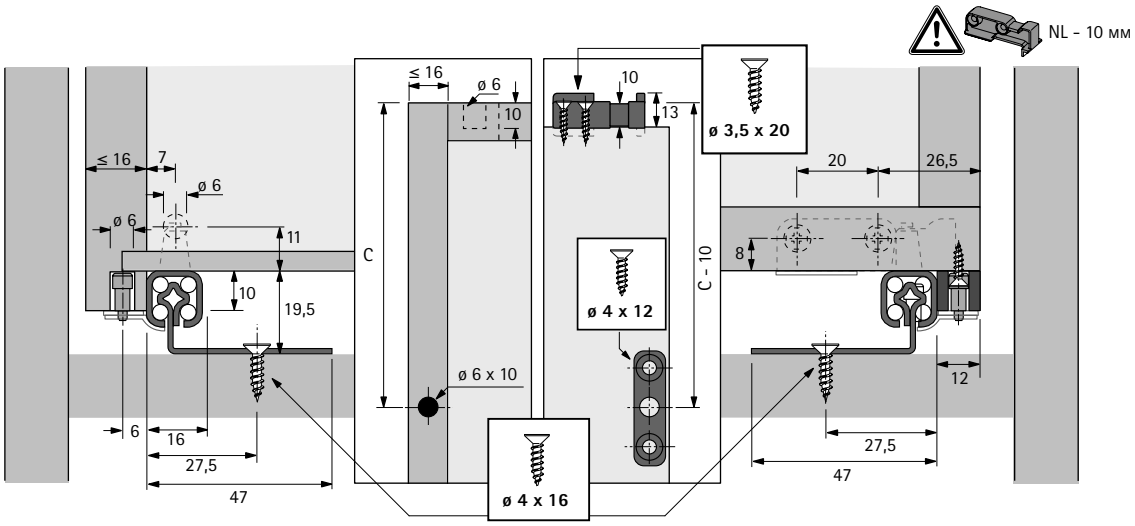

Монтажні розміри

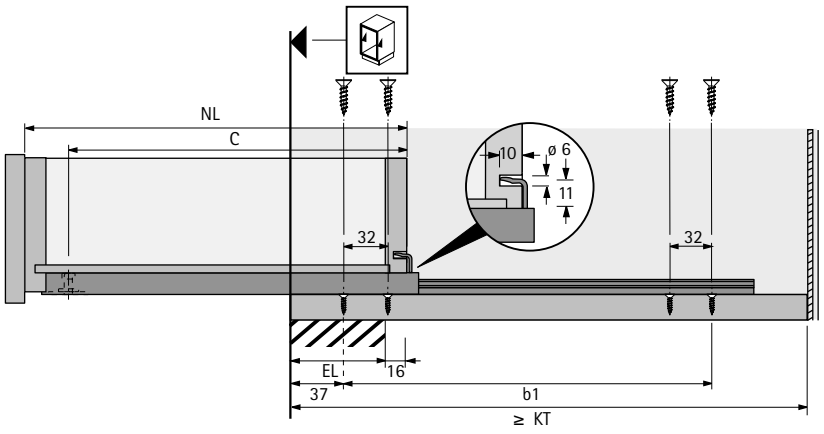

NL мм	KT мм	EL мм	b1 мм	C мм
270 - 395	283 - 408	75	192	249,5
330 - 490	343 - 503	99	256	309,5
455 - 680	468 - 693	147	384	430

- Використання заднього кріплення зменшує довжину шухляди на 10 мм (NL - 10 мм)

- **Quadro V6 BM напрямні повного висування (монтаж на нижню панель), EB 20 (товщина бічного профілю шухляди ≤ 16 мм)**
- **Клас навантаження 30 кг**



- **Насувний монтаж** з фіксаторами та регулюванням по висоті без інструментів
- Фіксатори замовляються окремо
- Інтегрована **Silent System**
- Опціонально: фіксатор та кріплення для висувних полиць
- Підходить для шухляд з товщиною бічного профілю до 16 мм
- Навантажувальна здатність відповідно до EN 15338, Level 3
- Оцинкована сталь

Упаковка з двох штук

Номінальна довжина / довжина шухляди NL мм	Артикул	Упаковка
350	**9 079 486**	1 пара
400	**9 079 523**	1 пара
450	**9 079 437**	1 пара
500	**9 079 454**	1 пара

Додатково

- Аксесуари 798 - 800
- Критерії якості 801

hettich.com/short/c5fb3e

- **Quadro V6 BM напрямні повного висування (монтаж на нижню панель), EB 20 (товщина бічного профілю шухляди ≤ 16 мм)**
- **Клас навантаження 30 кг**

Фіксатори



- Плавне регулювання по висоті до + 2 мм
- Пластик, чорний

Сторона кріплення	Артикул	Упаковка
ліва	**9 144 830**	100 шт.
права	**9 144 841**	100 шт.
ліва / права	**9 144 597**	1/5 пар

Фіксатори / кріплення для висувних полиць



- Для висувних полиць товщиною > 16 мм
- Довжина висувної полиці зменшена на 12 мм (NL - 12 мм)
- Пластик, чорний / білий

Комплект містить:
- 1 фіксатор висувної полиці, лівий
- 1 фіксатор висувної полиці, правий
- 2 кріплення

Артикул	Упаковка
0 075 808	1/5 компл.

Монтажні розміри

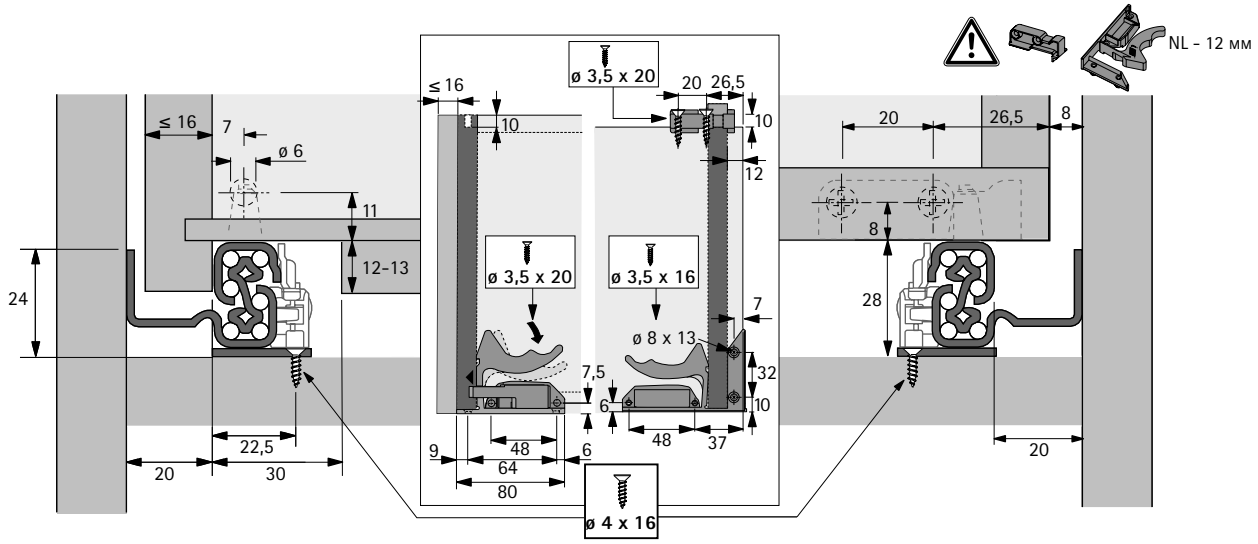

Монтажні розміри

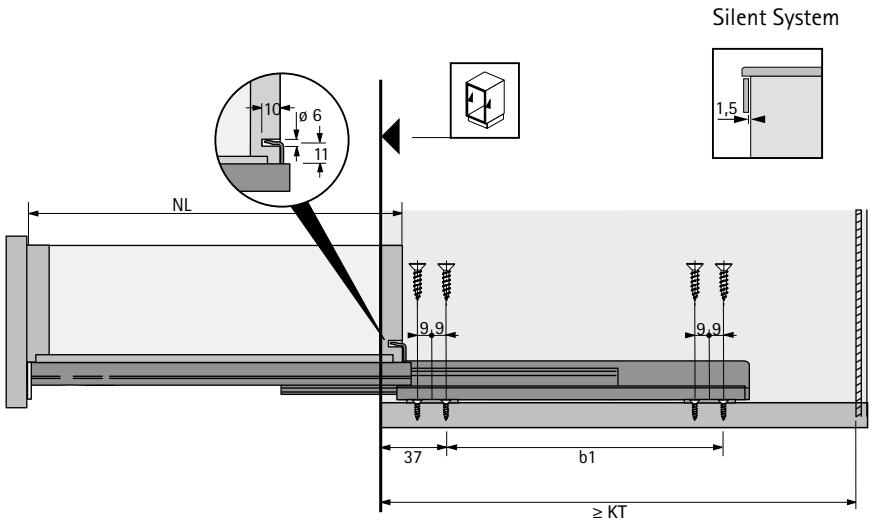

NL мм	KT мм	b1 мм
350	363	256
400	413	288
450	463	256
500	513	256

- Використання фіксаторів / кріплень для висувних полиць зменшує довжину висувної полиці на 12 мм (номінальна довжина NL - 12 мм)

Синхронізація для Quadro 25 / V6 із Push to open

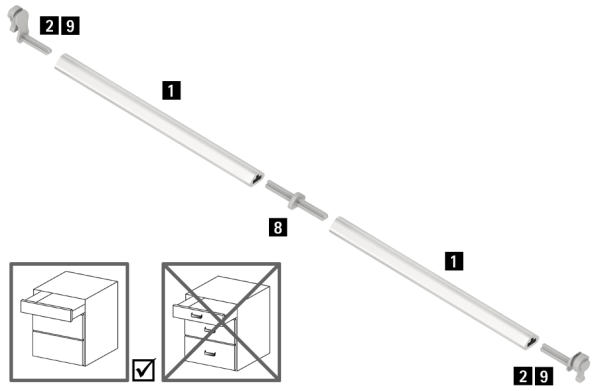

Штанга для синхронізації:
- Для нарізання в розмір, довжина 2000 мм
- Алюміній, анодований

З'єднувач:
- Для подовження штанги синхронізації / оптимізації відходів штанги синхронізації
- Сірий пластик

Адаптер:
- Тип A для Quadro V6
- Тип C для Quadro 25
- Пластик, сірий

Найменування	Артикул	Упаковка
1 Штанга для синхронізації:	**9 236 718**	1/100 шт.
2 Адаптери, тип A	**9 219 966**	1/200 шт.
8 З'єднувачі	**9 221 295**	1/20 шт.
9 Адаптери, тип C	**9 254 549**	1/200 шт.

Мультисинхронізація для Quadro V6 із Push to open

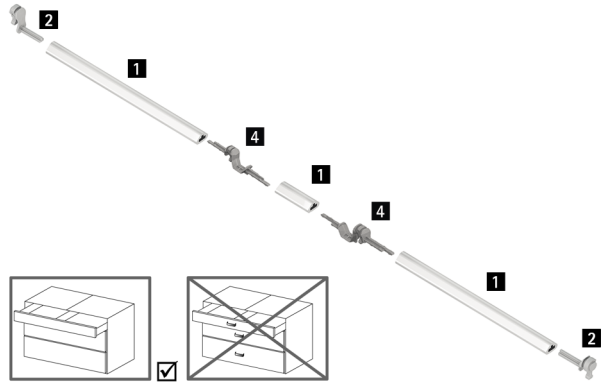

- Рекомендується використовувати в поєднанні з двома або трьома шухлядами, з'єднаними однією передньою панеллю
- Не можна використовувати з напрямними часткового висування Quadro 25
- Алюміній, анодований, сірий пластик

Найменування	Артикул	Упаковка
1 Штанга для синхронізації:	**9 236 718**	1/100 шт.
2 Адаптери, тип A	**9 219 966**	1/200 шт.
4 Адаптери, 2 сторонні, тип A	**9 236 526**	1/20 шт.

Push to open з опціональною синхронізацією

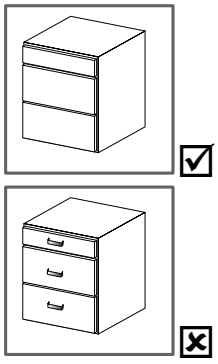

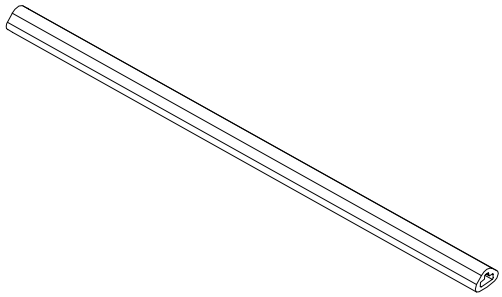

Quadro V6 type A

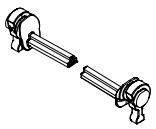

Quadro 25 type C

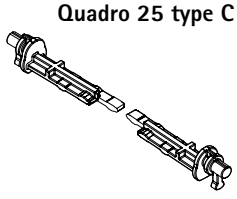

Додатково

Критерії якості	801

hettich.com/short/7b4b34

Нарізання за розмірами по довжині для синхронізації / мультисинхронізації

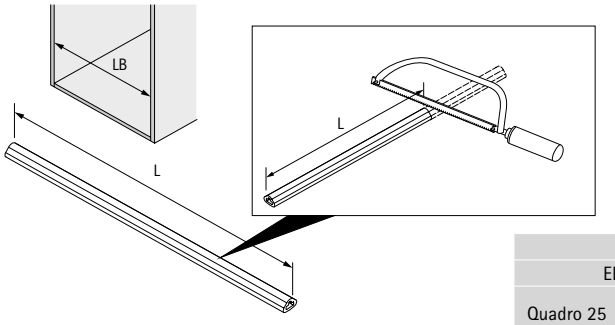

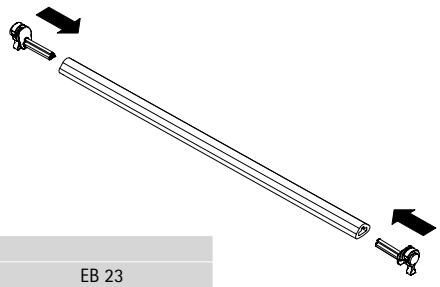

L			
EB 20		EB 23	
Quadro 25	Quadro V6	Quadro 25	Quadro V6
LB - 89	LB - 89	LB - 95	LB - 95

Поздовжній переріз, синхронізація / мультисинхронізація

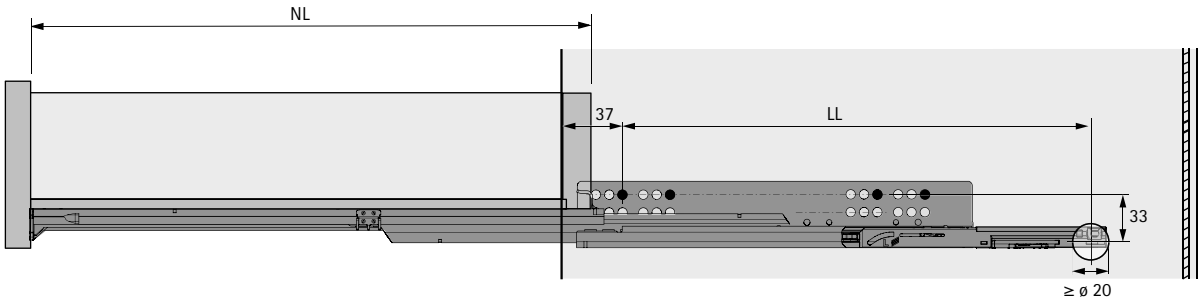

Нарізання за розмірами по довжині для мультисинхронізації

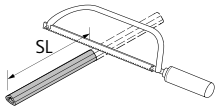

Quadro V6:
SL = KD + 2 x EB – 6

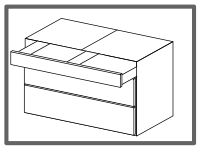

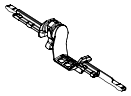

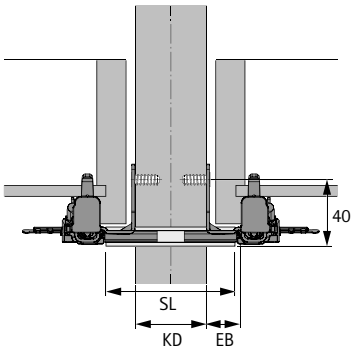

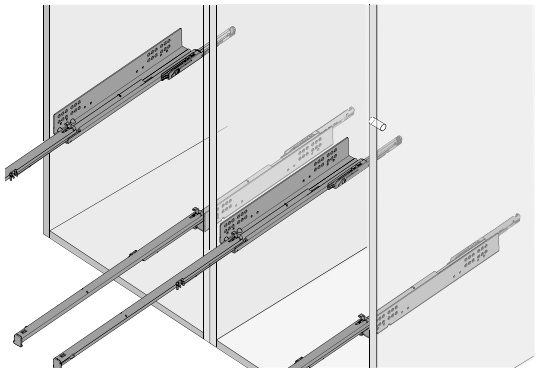

Нарізання за розмірами по довжині для мультисинхронізації

	Quadro V6													
NL	250	300	320	350	380	400	420	450	480	500	520	550	580	600
LL	209	257	257	302	341	341	371	371	395	395	437	437	443	443

Шуруп для кріплення



- Потайна головка
- Гвинт pozidrive

Розміри мм	Покриття	**Артикул**	Упаковка
ø 6 x 14	нікельований	**9 137 114**	200 шт.
ø 6.3 x 10.5	оцинкований	**0 051 264**	200 шт.
ø 6.3 x 14	оцинкований	**0 051 265**	200 шт.

Шурупи для ДСП / потайна головка



- Потайна головка
- Гвинт pozidrive

Розміри мм	Покриття	**Артикул**	Упаковка
ø 3.5 x 12	нікельований	**9 079 791**	200 шт.
ø 3.5 x 16	нікельований	**0 071 925**	200 шт.
ø 3.5 x 20	нікельований	**0 071 924**	200 шт..
ø 4 x 16	нікельований	**0 010 085**	200 шт

Шуруп для плитного матеріалу / кругла головка



- Самонарізний
- Гвинт pozidrive

Розміри мм	Покриття	**Артикул**	Упаковка
ø 4 x 12	оцинкований	**0 058 243**	200 шт.

Фіксуючий гвинт



- M4 x 9 мм

Розміри мм	Покриття	**Артикул**	Упаковка
M4 x 9	нікельований	**0 079 527**	200 шт.

Фіксатори висувних полиць, компл.



- Легко додати фіксатор для висувних полиць
- Автоматично фіксується при повному висуненні полиці
- Розблоковується автоматично у відповідь на певну силу закривання
- Використовується замість стандартного кріплення
- Для кожної висувної полиці потрібні 1 кріплення, ліворуч і праворуч, та 2 шпильки

Комплект містить:
- 1 кріплення, ліве і праве
- 2 шпильки

Важлива інформація:
- Підходить для Actro YOU, Actro 5D, Quadro YOU та Quadro V6 EB 20
- Напрямні шухляд, фіксатори та кріплення необхідно замовляти окремо

Колір	**Артикул**	Упаковка
білий	**9 257 725**	1 компл.
антрацит	**9 257 727**	1 компл.

Дистанційний елемент



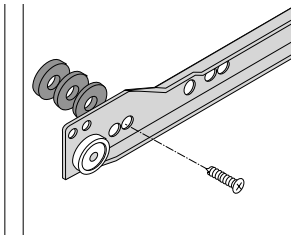

- Використовується з шухлядами, встановлених за дверцятами
- Дистанційні елементи компенсують зміщення дверей
- Щоб охопити більший простір, кілька елементів можна скріпити разом
- Зайве говорити, що елементи також можна використовувати для вирівнювання допусків
- Пластик, білий

Дистанція мм	**Артикул**	Упаковка
3	**0 033 681**	1/100 шт.
4	**0 033 682**	1/100 шт.
5	**0 033 683**	1/100 шт.

Регулятор передньої панелі



- Для 2-вимірного регулювання фасадів 4-сторонніх шухляд
- Для пресування в передню панель шухляди
- Пластик, білий

Артикул	Упаковка
0 071 833	1/200 шт.

RV 8 кріплення задньої стінки



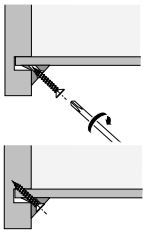

- Для кріплення нижніх та задніх панелей шухляд
- Пластик, білий
- Гвинт, ø 3.5 x 20 мм, оцинкований

Артикул	Упаковка
0 079 438	1/200 шт.

Дверний демпфер для пресування



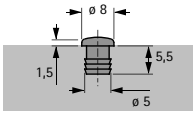

- Для свердління ø 5 x 5.5 мм
- Прозорий пластик

Артикул	Упаковка
9 079 298	1/1000 шт.

Дверний демпфер для пресування



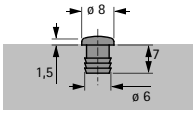

- Для свердління ø 6 x 7 мм
- Пластик

Колір	Артикул	Упаковка
коричневий	**0 021 154**	1/1000 шт.
білий	**0 025 048**	1/1000 шт.
бежевий	**0 047 353**	1/1000 шт.

Дверний демпфер для наклеювання

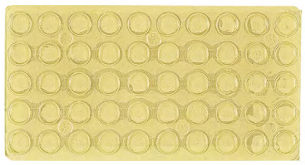

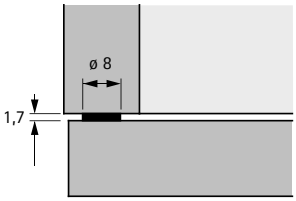

- Самоклеюча
- Прозорий пластик

Артикул	Упаковка
0 072 120	50 шт.
0 046 695	1000 шт.

Дистанційний профіль



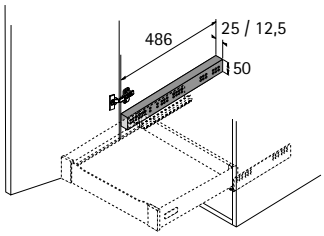

- Підходить для напрямних Quadro та роликових напрямних FR
- Для компенсації виступу дверей / завіси при використанні внутрішніх шухляд
- Щоб охопити більший простір, кілька елементів можна скріпити разом
- Дистанційні профілі також можна використовувати для компенсації допуску
- Пластик, білий

Ширина x глибина x висота мм	Артикул	Упаковка
25 x 486 x 50	**0 013 952**	1 шт.
12.5 x 486 x 50	**9 115 956**	1 шт.

hettich.com/short/272dd3

Якість, яка відповідає всім вимогам

Якість напрямних висувних шухляд підлягає постійному контролю. Фурнітура Hettich відповідає національним і міжнародним стандартам якості ринків, на яких працюють наші клієнти. На діаграмах нижче показано деякі випробування, яким піддається фурнітура Hettich.

Сфера застосування
Напрямні Hettich підходять для використання у вітальні, кухні, ванній кімнаті та офісних меблях як вдома, так і в офісі.

Навантаження та запобіжник від зняття
Навантаження (відповідно до DIN EN 15338), зазначене в каталозі, означає вагу самої шухляди, включаючи передню панель і вміст у кг. Відповідний рівень вказано на виробі. Навантаження відповідає стандартній довжині 500 мм. Навантаження може відрізнятися для інших номінальних довжин. Усі напрямні Hettich оснащені захисними механізмами, які запобігають викочуванню шухляд і їх ненавмисному видаленню, а також відповідають вимогам випробування на ударній рамі згідно з EN 15338. При призначенні для меблів ці напрямні підходять для використання в меблях для вітальні, кухні та ванної кімнати відповідно до EN 14749, а також для використання в офісних меблях відповідно до EN 14073 і EN 14074. Максимальна висота передньої панелі залежить, зокрема, від матеріалу, розміру шухляди та напрямної. Випробування проводяться на висувних шухлядах з висотою передньої панелі 130 мм і висувних шухлядах з висотою передньої панелі 300 мм.

Тест на корозію
Напрямні Hettich відповідають вимогам щодо корозії, визначеним у DIN EN 15338, 72-годинний тест на конденсат відповідно до DIN EN 6270.

Тест на витривалість

Повністю завантажена шухляда повинна залишатися в належному робочому стані після відкривання та закривання протягом визначеної кількості разів із визначеною тестовою швидкістю.

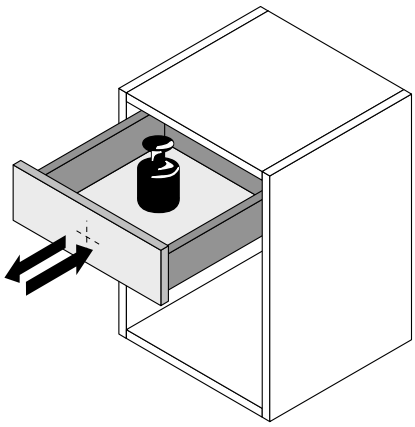

Тест на утримання при відкриванні

Повністю завантажена шухляда кілька разів різко відкривається з певною тестовою швидкістю.

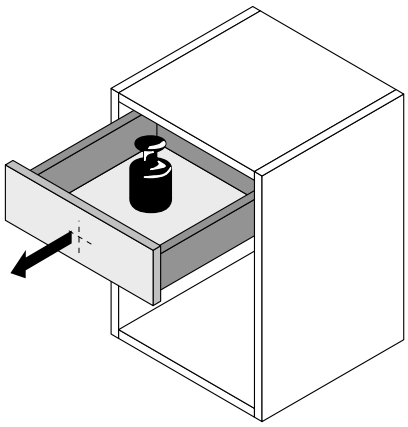

Тест на горизонтальне навантаження

Повністю відкрита шухляда додатково піддається горизонтальній деформації від певної бічної сили.

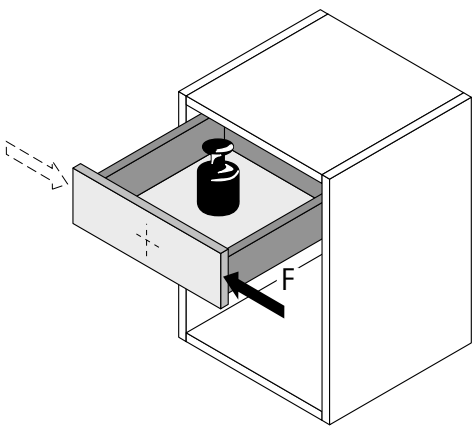

Тест на вертикальну деформацію

Повністю відкрита шухляда додатково піддається горизонтальній деформації від певної бічної сили.

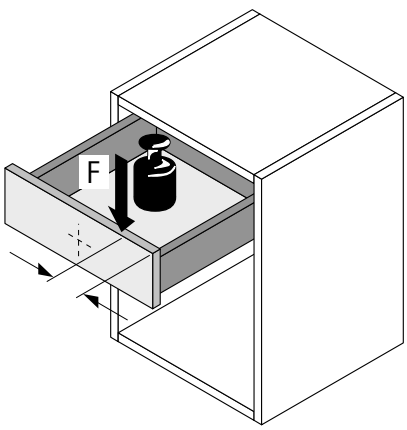

- **Quadro Compact напрямні повного висування для монтажу на нижній панелі**
- **Клас навантаження 40 кг**

New



- **Насувний монтаж**
- З інтегрованою **Silent System**
- Монтаж на нижню панель
- Підходить для зовнішнього використання відповідно до DIN EN 1670, class 3
- Навантажувальна здатність відповідно до EN 15338, Level 3
- Індивідуальне покриття
- Для зовнішнього використання ми рекомендуємо гвинти з нержавіючої сталі

Номінальна довжина / Довжина шухляди NL мм	**Артикул**	Упаковка
470	**9 338 462**	1 пара

Планування / монтажні розміри

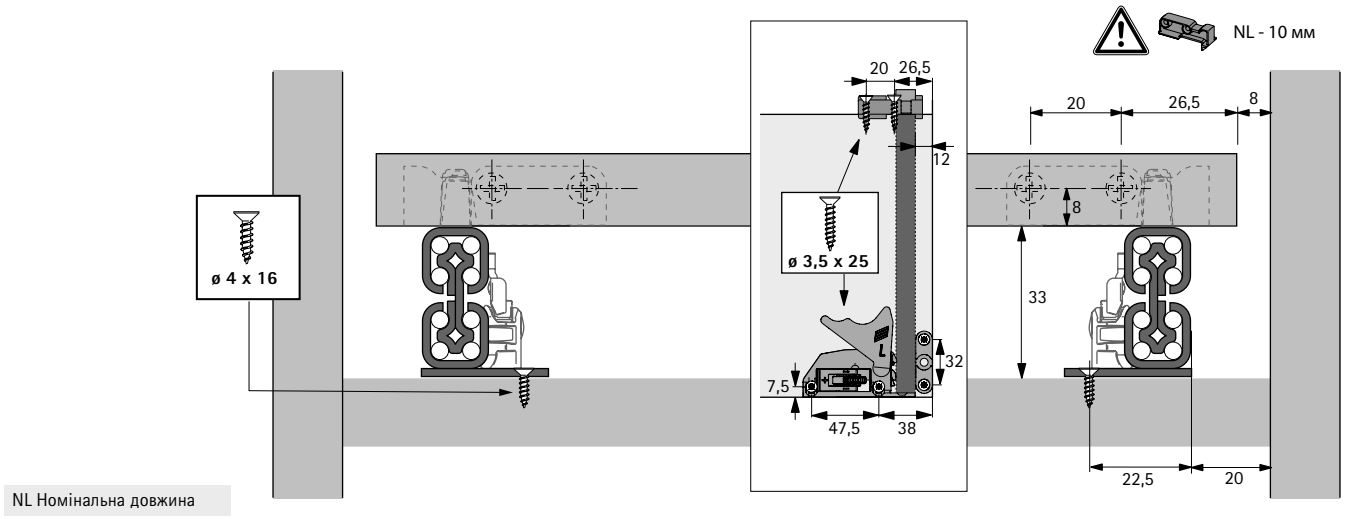

NL Номінальна довжина

Бічний поперечний переріз

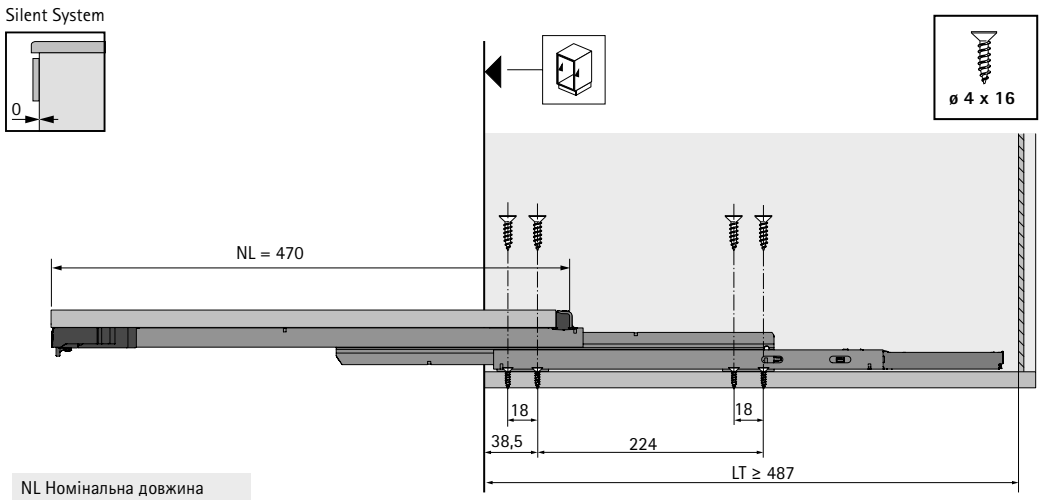

NL Номінальна довжина
LT Чиста внутрішня глибина

Додатково

Аксесуари	583, 799 - 800
Критерії якості	801

hettich.com/short/sxpxfcp

Системи напрямних для дерев'яних шухляд

- **Quadro Compact напрямні повного висування для монтажу на нижній панелі**
- **Клас навантаження 40 кг**

New

Фіксатор для висувної полиці



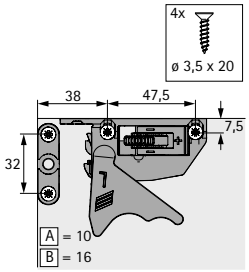

- Плавне регулювання по висоті до + 2 мм
- Пластик, чорний

Боковина корпусу	Артикул	Упаковка
ліве	9 117 483	100 шт.
праве	9 117 485	100 шт.
ліва / права	9 117 492	5 пар

Кріплення



- Для шухляд із нижньою панеллю врівень з боковинами та висувних полиць
- Використання заднього кріплення зменшує довжину шухляди (NL) на 10 мм
- Пластик

Монтажна позиція	Колір	Артикул	Упаковка
переднє	бежевий	0 047 216	200 шт.
заднє	білий	0 073 213	200 шт.

Гвинти прямого кріплення



- Потайна головка
- Гвинт Pozidrive
- Нікельований

Розміри мм	Артикул	Упаковка
ø 6.3 x 14	0 051 265	200 шт.

Шурупи для ДСП, потайна головка



- Потайна головка
- Гвинт Pozidrive
- Нержавіюча сталь

Розміри мм	Артикул	Упаковка
ø 4 x 16	9 338 501	200 шт.

New



Інтелектуальна технологія – відмінна якість

Напрямні Hettich на кулькових підшипниках гарантують плавний хід і високу бічну стійкість. Загартовані сталеві кульки, оточені шумопоглинаючим пластиком, забезпечують багаторічну надійну роботу без технічного обслуговування в будь-якому застосуванні. Ці напрямні на кулькових підшипниках можуть бути часткового, повного або надлишкового висування, та вони ідеально підходять для високих вимог в офісі, вітальні або спальні.



Плавність руху:
Якість від Hettich.



Довговічні кулькові підшипники:
З твердої сталі в прецизійних профілях.



Асортимент продукції з ефективними рішеннями:
Від часткового до надлишкового висування з різними зручними функціями.

hettich.com/short/4481a9

Дізнайтеся більше:
Отримайте натхнення, а також додаткові відомості про продукт на нашому веб-сайті.



Кулькові напрямні для монтажу в паз
- Огляд асортименту / технічне порівняння **806**



Кулькові напрямні для бічного монтажу
- Огляд асортименту / технічне порівняння **807 - 808**



Кулькові напрямні для накладного монтажу
- Огляд асортименту / технічне порівняння **809**

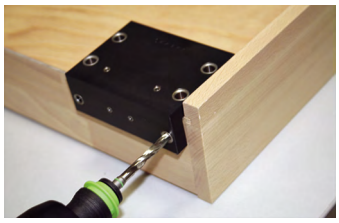

Засоби для монтажу **1477**

Hettich Technical Assistant
- Монтаж
- Встановлення
- Сервіс

hettich.com/short/46d098

	KA 1730	KA 270	KA 290
			
Сторінка	810 - 811	812 - 813	814 - 815
Опис	Напрямні часткового висування	Напрямні часткового висування	Напрямні надлишкового висування
Зручні функції	▸ Обмежувач висування ▸ Запобігання викочування	▸ Обмежувач висування ▸ Запобігання викочування	▸ Обмежувач висування ▸ Запобігання викочування
Монтаж	▸ Кріплення в паз	▸ Кріплення в паз	▸ Кріплення в паз
Клас навантаження	10 кг	12 кг	20 кг
Довжина шухляди SL мм	155 - 550 мм	230 - 550 мм	200 - 550 мм
Розміри (H x W)	17 x 10 мм	27 x 10 мм	27 x 19,4 мм
Покриття	оцинковані	оцинковані	оцинковані

KA 4532 Silent System	KA 4532 Push to open	KA 5632	KA 5632 Stop Control
			
816	817	818 - 819	820
Напрямні повного висування	Напрямні повного висування	Напрямні повного висування	Напрямні повного висування
▸ Silent System ▸ Обмежувач висування ▸ Запобігання викочування	▸ Push to open ▸ Обмежувач висування ▸ Запобігання викочування	▸ Обмежувач висування ▸ Запобігання викочування	▸ Stop Control ▸ Обмежувач висування ▸ Запобігання викочування
▸ Бічне кріплення ▸ Швидке відокремлення	▸ Бічне кріплення ▸ Швидке відокремлення	▸ Бічне кріплення ▸ Швидке відокремлення	▸ Бічне кріплення ▸ Швидке відокремлення
35 кг	35 кг	45 кг	40 кг
300 - 700 мм	300 - 700 мм	250 - 650 мм	300 - 700 мм
46 x 12,7 мм	46 x 12,7 мм	46 x 12,7 мм	46 x 12,7 мм
оцинковані, синя пасивація	оцинковані, синя пасивація	оцинковані, синя пасивація, оцинковані, чорні	оцинковані, синя пасивація

	KA 5632 Silent System	KA 4932	KA 4620
			
Сторінка	821 - 822	823	824
Опис	Напрямні повного висування	Напрямні надлишкового висування	Напрямні надлишкового висування
Зручні функції	▸ Silent System ▸ Обмежувач висування ▸ Запобігання викочування	▸ Обмежувач висування ▸ Запобігання викочування	▸ Обмежувач висування ▸ Запобігання викочування
Монтаж	▸ Бічне кріплення ▸ Швидке відокремлення	▸ Бічне кріплення ▸ Швидке відокремлення	▸ Бічне кріплення ▸ Швидке відокремлення
Клас навантаження	30 кг	60 кг	90 кг
Довжина шухляди SL мм	300 - 550 мм	250 - 700 мм	300 - 700 мм
Розміри (H x W)	46 x 12,7 мм	50 x 12,7 mm	58 x 19 мм
Покриття	оцинковані, синя пасивація, оцинковані, чорні	оцинковані, синя пасивація	оцинковані, синя пасивація

KA 4532 AM Silent System	KA 4532 AM Push to open	KA 4932 AM
		
825	826	827
Напрямні повного висування	Напрямні повного висування	Напрямні надлишкового висування
▸ Silent System ▸ Обмежувач висування ▸ Запобігання викочування	▸ Push to open ▸ Обмежувач висування ▸ Запобігання викочування	▸ Обмежувач висування ▸ Запобігання викочування
▸ Накладний монтаж ▸ Швидке відокремлення	▸ Накладний монтаж ▸ Швидке відокремлення	▸ Накладний монтаж ▸ Швидке відокремлення
35 кг	35 кг	60 кг
300 - 700 мм	300 - 700 мм	350 - 600 мм
46 x 12,7 мм	46 x 12,7 мм	50 x 12,7 mm
оцинковані, синя пасивація	оцинковані, синя пасивація	оцинковані, синя пасивація

- **Напрямні часткового висування KA 1730**
- **Кріплення в паз, клас навантаження 10 кг**





- Напрямні часткового висування з обмежувачем висування та запобіганням викочуванню
- Частини напрямної не можна відокремити
- Плавний та вільний рух, а також висока поперечна стабільність
- Шухляди довжиною ≥ 430 мм з додатковою передньою опорою
- Для шухляд, що мають дно врівень з бічним профілем, або його приховану конструкцію
- Навантажувальна здатність відповідно до EN 15338, Level 1
- Оцинкована сталь

KA 1730 напрямні на кулькопідшипнику, розміри (В x Ш) 17 x 10 мм

Номінальна довжина мм	Довжина шухляди SL мм	Втрата висування EL мм	Відстань між отворами b1 мм	Відстань між отворами C мм	Рейка корпусу шафи мм	Рейка шухляди мм	**Артикул**	Упаковка
без передньої опори								
200	155 - 210	32	96	101	150	133	**0 079 054**	20 пар
250	185 - 260	44	128	132	182	164	**0 079 055**	20 пар
300	185 - 305	44	128	153	182	185	**0 030 765**	20 пар
330	220 - 340	56	160	178	214	210	**0 066 933**	20 пар
350	220 - 355	56	160	185	214	217	**0 071 835**	20 пар
380	250 - 390	68	192	209	246	241	**0 071 836**	20 пар
400	250 - 410	68	192	217	246	249	**0 030 766**	20 пар
з передньою опорою								
430	430	86	224	398	278	430	**0 079 056**	20 пар
450	450	86	224	418	278	450	**0 030 767**	20 пар
480	480	98	256	448	310	480	**0 079 057**	20 пар
500	500	98	256	468	310	500	**0 030 768**	20 пар
550	550	110	288	518	342	550	**0 030 769**	20 пар

Монтажні розміри

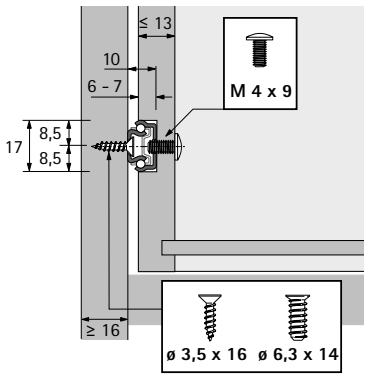

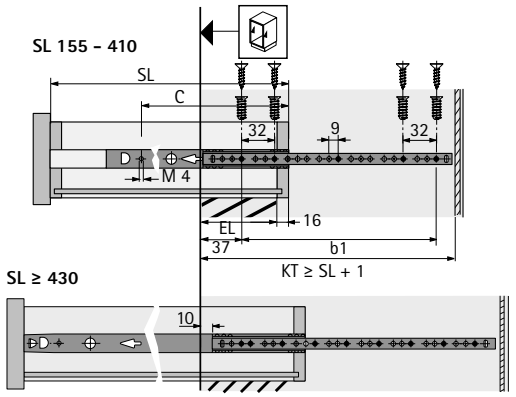

SL Довжина шухляди
EL Втрата висування
KT Мінімальна глибина корпуса

Додатково

- Критерії якості 801
- Аксесуари 798 - 800

hettich.com/short/5a6b5e

Системи напрямних для дерев'яних шухляд

- **Напрямні часткового висування KA 1730**
- **Кріплення в паз, клас навантаження 10 кг, оптова упаковка**





- Напрямні часткового висування з обмежувачем висування та запобіганням викочуванню
- Частини напрямної не можна відокремити
- Плавний та вільний рух, а також висока поперечна стабільність
- Шухляди довжиною ≥ 430 мм з додатковою передньою опорою
- Для шухляд, що мають дно врівень з бічним профілем, або його приховану конструкцію
- Навантажувальна здатність відповідно до EN 15338, Level 1
- Оцинкована сталь

KA 1730 напрямні на кулькопідшипнику, розміри (В x Ш) 17 x 10 мм

Номінальна довжина мм	Довжина шухляди SL мм	Втрата висування EL мм	Відстань між отворами b1 мм	Відстань між отворами C мм	Рейка корпусу шафи мм	Рейка шухляди мм	**Артикул**	Упаковка
без передньої опори								
200	155 - 210	32	96	101	150	133	**1 008 087**	100 пар
250	185 - 260	44	128	132	182	164	**1 008 088**	100 пар
300	185 - 305	44	128	153	182	185	**1 007 441**	100 пар
330	220 - 340	56	160	178	214	210	**1 008 089**	100 пар
350	220 - 355	56	160	185	214	217	**1 007 442**	100 пар
380	250 - 390	68	192	209	246	241	**1 008 090**	100 пар
400	250 - 410	68	192	217	246	249	**1 007 443**	100 пар
з передньою опорою								
430	430	86	224	398	278	430	**1 007 431**	75 пар
450	450	86	224	418	278	450	**1 007 432**	75 пар
480	480	98	256	448	310	480	**1 007 433**	75 пар
500	500	98	256	468	310	500	**1 007 434**	75 пар
550	550	110	288	518	342	550	**1 007 435**	75 пар

Монтажні розміри

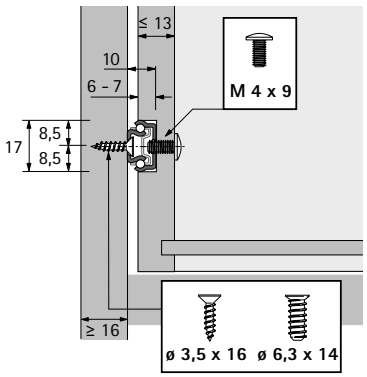

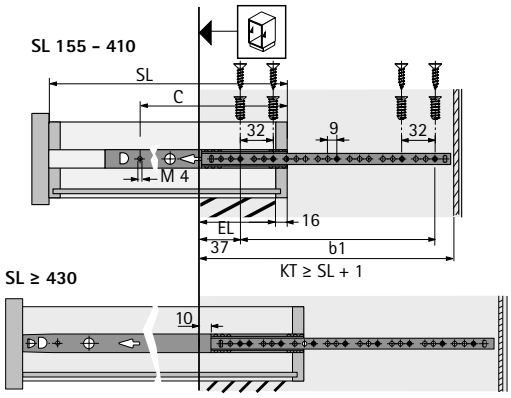

SL Довжина шухляди
EL Втрата висування
KT Мінімальна глибина корпуса

Додатково

- Критерії якості 801
- Аксесуари 798 - 800

hettich.com/short/5a6b5e

- **Напрямні часткового висування KA 270**
- **Кріплення в паз, клас навантаження 12 кг**





- Напрямні часткового висування з обмежувачем висування та запобіганням викочуванню
- Частини напрямної не можна відокремити
- Плавний та вільний рух, а також висока поперечна стабільність
- Для шухляд, що мають дно врівень з бічним профілем, або його приховану конструкцію
- Навантажувальна здатність відповідно до EN 15338, Level 1
- Оцинкована сталь

KA 270 напрямні на кулькопідшипнику, розміри (В x Ш) 27 x 10 мм

Номінальна довжина мм	Довжина шухляди SL мм	Втрата висування EL мм	Відстань між отворами b1 мм	Відстань між отворами C мм	Рейка корпусу шафи мм	Рейка шухляди мм	**Артикул**	Упаковка
350	230 - 350	56	160	190	214	222	**0 025 155**	10 пар
550	350 - 550	80	288	296	342	328	**0 025 156**	10 пар

Монтажні розміри

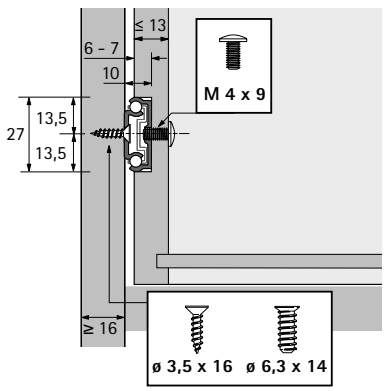

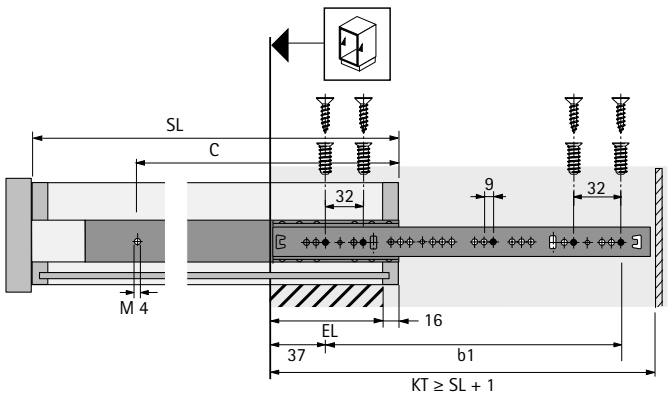

SL Довжина шухляди
EL Втрата висування
KT Мінімальна глибина корпуса

Додатково

- Критерії якості 801
- Аксесуари 798 - 800

hettich.com/short/131336

Системи напрямних для дерев'яних шухляд

- **Напрямні часткового висування KA 270**
- **Кріплення в паз, клас навантаження 12 кг, оптова упаковка**





- Напрямні часткового висування з обмежувачем висування та запобіганням викочуванню
- Частини напрямної не можна відокремити
- Плавний та вільний рух, а також висока поперечна стабільність
- Для шухляд, що мають дно врівень з бічним профілем, або його приховану конструкцію
- Необхідно замовляти 2 штуки на шухляду
- Навантажувальна здатність відповідно до EN 15338, Level 1
- Оцинкована сталь

KA 270 напрямні на кулькопідшипнику, розміри (В x Ш) 27 x 10 мм

Номінальна довжина мм	Довжина шухляди SL мм	Втрата висування EL мм	Відстань між отворами b1 мм	Відстань між отворами C мм	Рейка корпусу шафи мм	Рейка шухляди мм	**Артикул**	Упаковка
300	215 - 300	55	160	165	214	197	**1 005 988**	50 пар
350	230 - 350	56	160	190	214	222	**1 005 837**	50 пар
400	250 - 400	55	192	215	246	247	**1 005 969**	50 пар
450	280 - 450	67	224	246	278	278	**1 005 910**	50 пар
500	315 - 500	67	256	271	310	303	**1 005 850**	50 пар
550	350 - 550	80	288	296	342	328	**1 005 911**	50 пар

Монтажні розміри

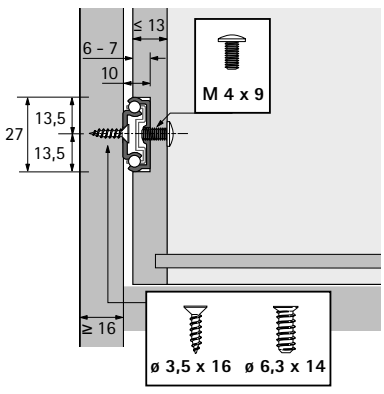

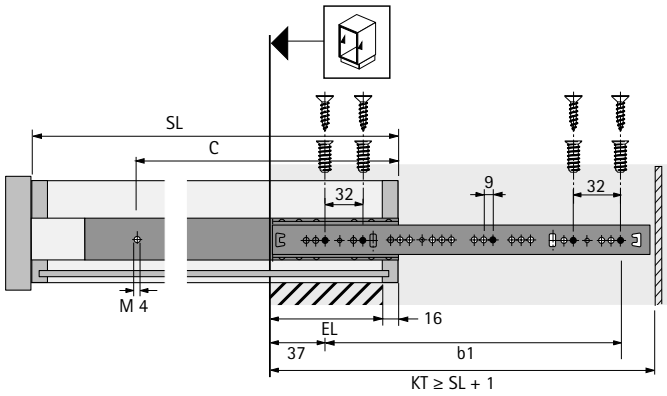

SL Довжина шухляди
EL Втрата висування
KT Мінімальна глибина корпуса

Додатково

- Критерії якості 801
- Аксесуари 798 - 800

hettich.com/short/131336

- **KA 290 напрямні надлишкового висування**
- **Кріплення в паз, клас навантаження 20 кг**





- Напрямні надлишкового висування з обмежувачем висування та запобіганням викочуванню
- Частини напрямної не можна відокремити
- Плавний та вільний рух, а також висока поперечна стабільність
- Для шухляд, що мають дно врівень з бічним профілем, або його приховану конструкцію
- Навантажувальна здатність відповідно до EN 15338, Level 1
- Оцинкована сталь

KA 290 напрямні на кулькопідшипнику, розміри (В x Ш) 27 x 19.4 мм

Номінальна довжина мм	Довжина шухляди SL мм	Напрямні надлишкового висування OE мм	Відстань між отворами b1 мм	Відстань між отворами C мм	Рейка корпусу шафи мм	Рейка шухляди мм	**Артикул**	Упаковка
250	200 - 310	24	192	165	246	197	**0 026 561**	5 пар
310	310 - 450	24	256	271	310	303	**0 026 562**	5 пар
450	450 - 550	40	256	296	310	328	**0 026 578**	5 пар

Монтажні розміри

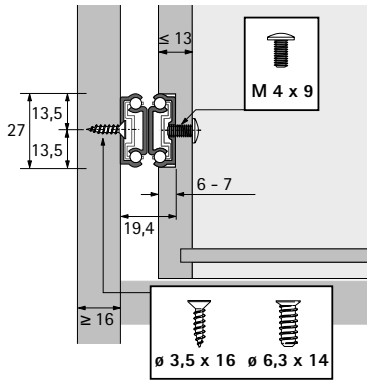

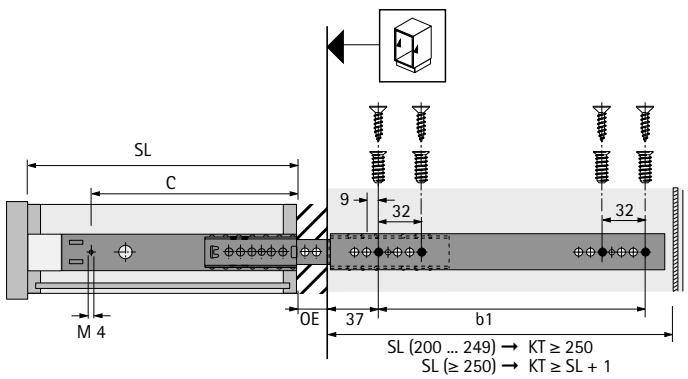

SL Довжина шухляди
OE Надлишкове висування
KT Мінімальна глибина корпуса

Додатково

- Критерії якості 801
- Аксесуари 798 - 800

hettich.com/short/ce6a55

- **KA 290 напрямні надлишкового висування**
- **Кріплення в паз, клас навантаження 20 кг, оптова упаковка**





- Напрямні надлишкового висування з обмежувачем висування та запобіганням викочуванню
- Частини напрямної не можна відокремити
- Плавний та вільний рух, а також висока поперечна стабільність
- Для шухляд, що мають дно врівень з бічним профілем, або його приховану конструкцію
- Необхідно замовляти 2 штуки на шухляду
- Навантажувальна здатність відповідно до EN 15338, Level 1
- Оцинкована сталь

KA 290 напрямні на кулькопідшипнику, розміри (В x Ш) 27 x 19.4 мм

Номінальна довжина мм	Довжина шухляди SL мм	Напрямні надлишкового висування OE мм	Відстань між отворами b1 мм	Відстань між отворами C мм	Рейка корпусу шафи мм	Рейка шухляди мм	**Артикул**	Упаковка
250	200 - 310	24	192	165	246	197	**1 006 402**	25 пар
310	310 - 450	24	256	271	310	303	**1 005 934**	25 пар
450	450 - 550	40	256	296	310	328	**1 006 717**	25 пар

Монтажні розміри

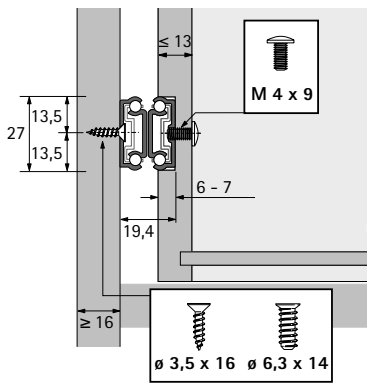

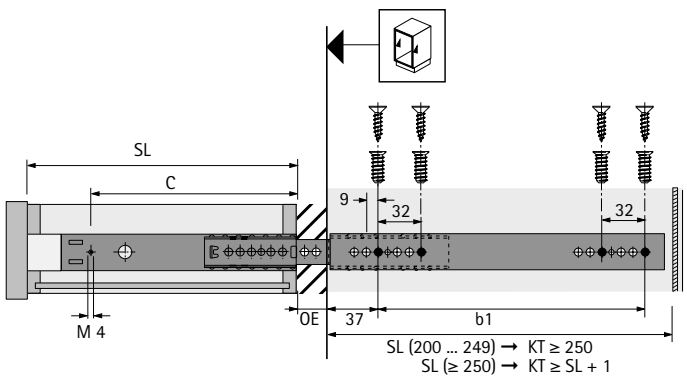

SL Довжина шухляди
OE Надлишкове висування
KT Мінімальна глибина корпуса

Додатково

Критерії якості	801
Аксесуари	798 - 800

hettich.com/short/ce6a55

Системи напрямних для дерев'яних шухляд

- **KA 4532 напрямні повного висування з Silent System**
- **Встановлюється збоку, клас навантаження 35 кг**





- Напрямні повного висування з інтегрованою **Silent System**
- Фіксатор для швидкого відокремлення шухляди від корпусу шафи
- Плавний та вільний рух, а також висока поперечна стабільність
- Для шухляд, що мають дно врівень з бічним профілем, або його приховану конструкцію
- Навантажувальна здатність відповідно до EN 15338, Level 2
- Оцинкована сталь, синя пасивація
- Для номінальної довжини 300 мм хід шухляди становить 290 мм

KA 4532 Silent System напрямні на кулькопідшипнику, розміри (В x Ш) 46 x 12.7 мм

Довжина шухляди SL мм	Мінімальна глибина корпусу KT мм	Відстань між отворами b1 мм	Відстань між отворами b2 мм	Відстань між отворами b3 мм	Відстань між отворами C мм	**Артикул**	Упаковка
300	304				171	**9 114 271**	10 пар
350	354	64			220	**9 114 273**	10 пар
400	404	64			254	**9 114 274**	10 пар
450	454	96			294	**9 114 275**	10 пар
500	504	96	64		344	**9 114 276**	10 пар
550	554	96	128		394	**9 114 277**	10 пар
600	604	96	160		444	**9 114 278**	10 пар
650	654	96	128	96	494	**9 114 279**	10 пар
700	704	96	128	128	544	**9 114 280**	10 пар

Монтажні розміри

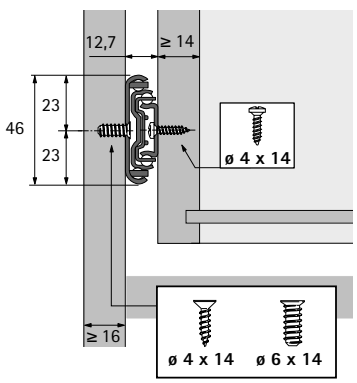

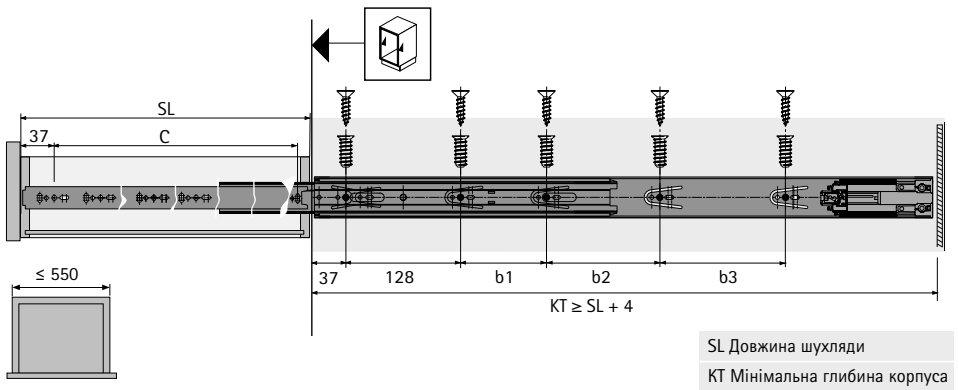

SL Довжина шухляди
KT Мінімальна глибина корпуса

Додатково

- Критерії якості 801
- Аксесуари 798 - 800

hettich.com/short/66fab5

Системи напрямних для дерев'яних шухляд

- **KA 4532 напрямні повного висування з Push to open**
- **Встановлюється збоку, клас навантаження 35 кг**





- Напрямні повного висування з інтегрованим механізмом відкривання **Push to open**
- Фіксатор для швидкого відокремлення шухляди від корпусу шафи
- Плавний та вільний рух, а також висока поперечна стабільність
- Для шухляд, що мають дно врівень з бічним профілем, або його приховану конструкцію
- Навантажувальна здатність відповідно до EN 15338, Level 2
- Оцинкована сталь, синя пасивація
- Для номінальної довжини 300 мм хід шухляди становить 293 мм

KA 4532 Push to open напрямні на кулькопідшипнику, розміри (В x Ш) 46 x 12.7 мм

Довжина шухляди SL мм	Мінімальна глибина корпусу KT мм	Відстань між отворами b1 мм	Відстань між отворами b2 мм	Відстань між отворами b3 мм	Відстань між отворами C мм	**Артикул**	Упаковка
300	304				192	**9 114 281**	10 пар
350	354	64			242	**9 114 282**	10 пар
400	404	96			292	**9 114 283**	10 пар
450	454	160			342	**9 114 284**	10 пар
500	504	96	96		392	**9 114 285**	10 пар
550	554	96	128		442	**9 114 286**	10 пар
600	604	96	128	96	492	**9 114 288**	10 пар
650	654	96	128	128	542	**9 114 289**	10 пар
700	704	96	128	192	592	**9 114 290**	10 пар

Монтажні розміри

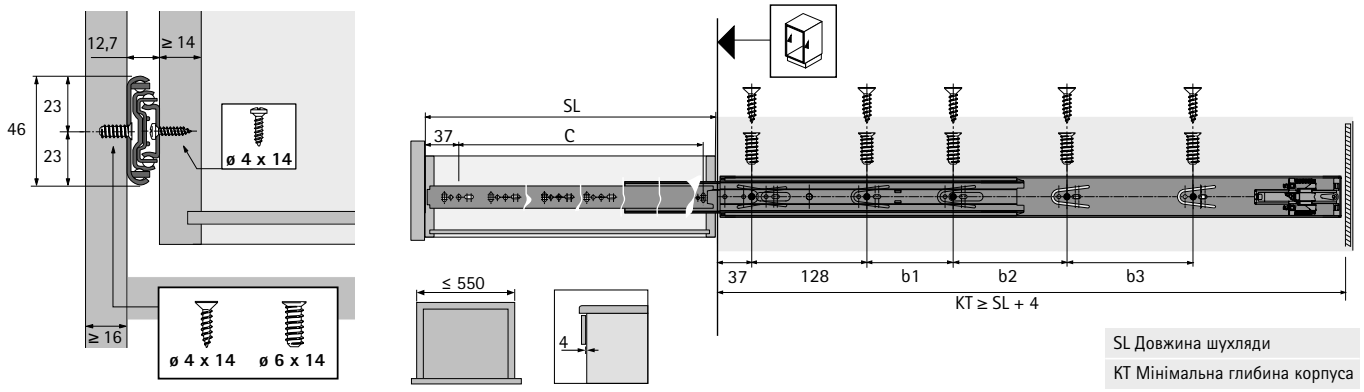

Додатково

- Критерії якості 801
- Аксесуари 798 - 800

hettich.com/short/e62188

Системи напрямних для дерев'яних шухляд

- **KA 5632 напрямні повного висування**
- **Встановлюється збоку, клас навантаження 45 кг**





- Напрямні повного висування з обмежувачем висування та запобіганням викочуванню
- Фіксатор для швидкого відокремлення шухляди від корпусу шафи
- Плавний та вільний рух, а також висока поперечна стабільність
- Для шухляд, що мають дно врівень з бічним профілем, або його приховану конструкцію
- Навантажувальна здатність відповідно до EN 15338, Level 2
- Оцинкована сталь, синя пасивація

KA 5632, розміри (В x Ш) 46 x 12.7 мм

Довжина шухляди SL мм	Мінімальна глибина корпусу KT мм	Відстань між отворами b1 мм	Відстань між отворами b2 мм	Відстань між отворами b3 мм	Відстань між отворами b4 мм	Відстань між отворами b5 мм	Відстань між отворами C мм	**Артикул**	Упаковка
250	254						192	**0 073 276**	1 пара
300	304	96					242	**0 073 277**	1 пара
350	354	96					292	**0 073 278**	1 пара
400	404	96	96				342	**0 073 279**	1 пара
450	454	96	128				392	**0 073 280**	1 пара
500	504	96	128	64			442	**0 073 281**	1 пара
550	554	96	128	64	32	32	492	**0 073 282**	1 пара
600	604	96	128	96	32	32	542	**0 073 283**	1 пара
650	654	96	128	160	32	32	592	**0 073 284**	1 пара

Монтажні розміри

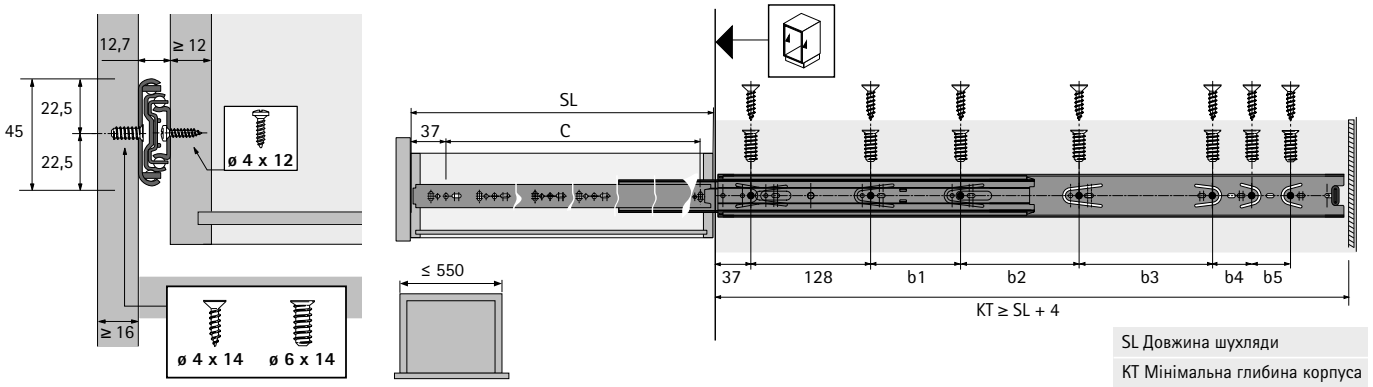

Додатково

- Критерії якості 801
- Аксесуари 798 - 800

hettich.com/short/28f52a

Системи напрямних для дерев'яних шухляд

- **KA 5632 напрямні повного висування**
- **Бічний монтаж, клас навантаження 45 кг**

New





- Напрямні повного висування з обмежувачем висування та запобіганням викочуванню
- Фіксатор для швидкого відокремлення шухляди від корпусу шафи
- Плавний та вільний рух, а також висока поперечна стабільність
- Для шухляд, що мають дно врівень з бічним профілем, або його приховану конструкцію
- Навантажувальна здатність відповідно до EN 15338, Level 2
- Оцинкована сталь, чорна

KA 5632 напрямні на кулькопідшипнику, розміри (В x Ш) 46 x 12,7 мм

Довжина шухляди SL мм	Мінімальна глибина корпусу KT мм	Відстань між отворами b1 мм	Відстань між отворами b2 мм	Відстань між отворами b3 мм	Відстань між отворами b4 мм	Відстань між отворами b5 мм	Відстань між отворами C мм	**Артикул**	Упаковка
250	254						192	**1 074 018**	10 пар
300	304	96					242	**1 074 019**	10 пар
350	354	96					292	**1 074 020**	10 пар
400	404	96	96				342	**1 073 723**	10 пар
450	454	96	128				392	**1 073 724**	10 пар
500	504	96	128	64			442	**1 073 725**	10 пар
550	554	96	128	64	32	32	492	**1 074 021**	10 пар
600	604	96	128	96	32	32	542	**1 074 022**	10 пар

Монтажні розміри

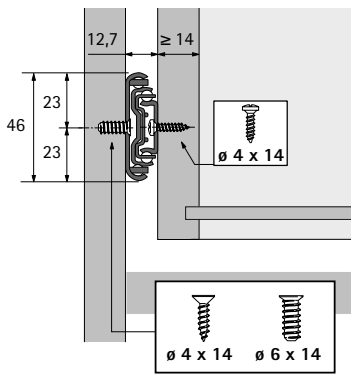

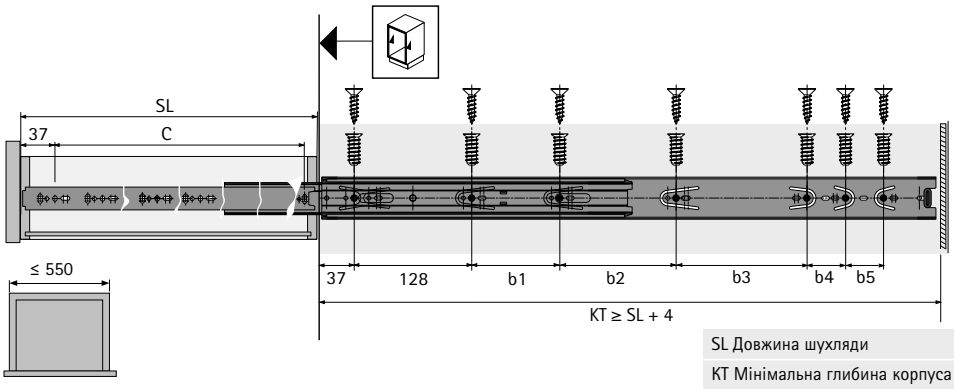

SL Довжина шухляди

KT Мінімальна глибина корпуса

Додатково

Критерії якості	801
Аксесуари	798 - 800

hettich.com/short/28f52a

- **KA 5632 SC напрямні повного висування із Stop Control**
- **Встановлюється збоку, клас навантаження 40 кг**





- Напрямні повного висування з інтегрованим механізмом самозакривання **Stop Control**
- Фіксатор для швидкого відокремлення шухляди від корпусу шафи
- Плавний та вільний рух, а також висока поперечна стабільність
- Для шухляд, що мають дно врівень з бічним профілем, або його приховану конструкцію
- Навантажувальна здатність відповідно до EN 15338, Level 2
- Оцинкована сталь, синя пасивація
- Для номінальної довжини 300 мм хід шухляди становить 268 мм

KA 5632 Stop Control, розміри (В x Ш) 46 x 12.7 мм

Довжина шухляди SL мм	Мінімальна глибина корпусу KT мм	Відстань між отворами b1 мм	Відстань між отворами b2 мм	Відстань між отворами b3 мм	Відстань між отворами C мм	**Артикул**	Упаковка
300	304				208	**9 080 470**	1 пара
350	354				240	**9 080 471**	1 пара
400	404	96			288	**9 080 474**	1 пара
450	454	96			320	**9 080 475**	1 пара
500	504	96	128		352	**9 080 476**	1 пара
550	554	96	128		416	**9 080 478**	1 пара
600	604	96	128	96	416	**9 080 479**	1 пара
650	654	96	128	128	544	**9 080 480**	1 пара
700	704	96	128	192	544	**9 080 481**	1 пара

Монтажні розміри

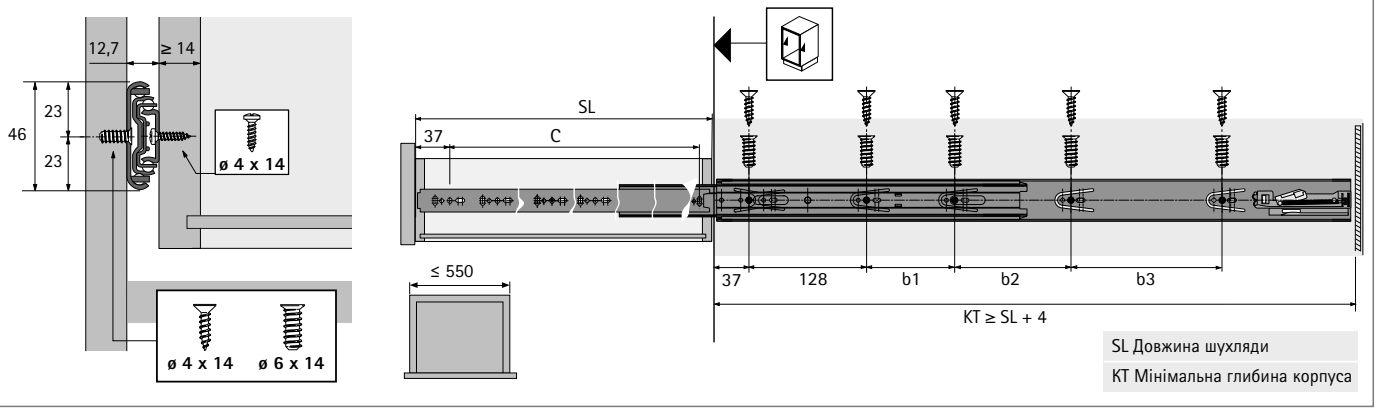

Додатково

- Критерії якості 801
- Аксесуари 798 - 800

hettich.com/short/8551c1

Системи напрямних для дерев'яних шухляд

- **KA 5632 напрямні повного висування з Silent System**
- **Бічний монтаж, клас навантаження 30 кг**

New





- Напрямні повного висування з інтегрованою **Silent System**
- Фіксатор для швидкого відокремлення шухляди від корпусу шафи
- Плавний та вільний рух, а також висока поперечна стабільність
- Для шухляд, що мають дно врівень з бічним профілем, або його приховану конструкцію
- Навантажувальна здатність відповідно до EN 15338, Level 2
- Оцинкована сталь
- Для номінальної довжини 300 мм хід шухляди становить 255 мм

KA 5632 Silent System напрямні на кулькопідшипнику, розміри (В x Ш) 46 x 12,7 мм

Довжина шухляди SL мм	Мінімальна глибина корпусу KT мм	Відстань між отворами b1 / b2 / b3 / b4 мм	Розмір d мм	Відстань між отворами C1 / C2 / C3 мм	**Артикул**	Упаковка
300	304	96 / - / - / 163,3	14,5	96 / 192 / -	**9 221 400**	1/10 пар
350	354	96 / 64 / - / 149,3	14,5	128 / 229,5 / -	**9 221 467**	1/10 пар
400	404	128 / 64 / - / 167,3	14,5	128 / 288 / -	**9 221 468**	1/10 пар
450	454	128 / 96 / - / 185,3	14,5	128 / 192 / 320	**9 221 499**	1/10 пар
500	504	128 / 96 / 64 / 171,3	14,5	128 / 224 / 352	**9 221 500**	1/10 пар
550	554	128 / 96 / 128 / 157,3	14,5	128 / 256 / 416	**9 221 503**	1/10 пар

Монтажні розміри

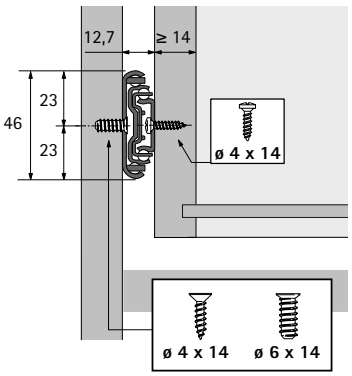

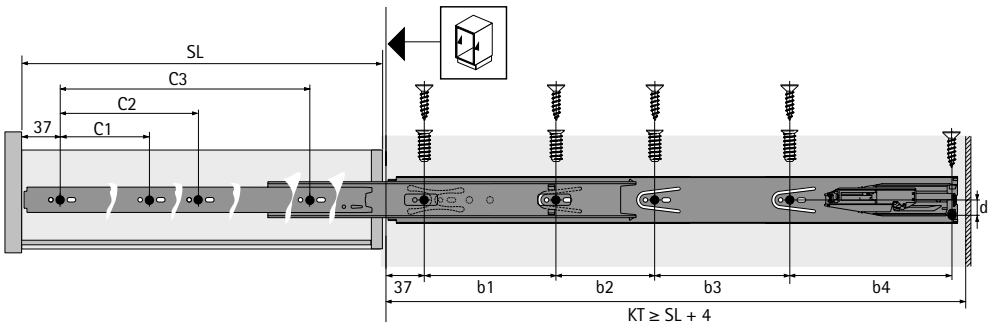

Для досягнення макс. навантажувальної здатності, рекомендується використовувати всі отвори для основних кріпильних гвинтів.

SL Довжина шухляди
KT Глибина корпуса

Додатково

- Критерії якості 801
- Аксесуари 798 - 800

hettich.com/short/295677

Системи напрямних для дерев'яних шухляд

- **KA 5632 напрямні повного висування з Silent System**
- **Бічний монтаж, клас навантаження 30 кг**

New





- Напрямні повного висування з інтегрованою **Silent System**
- Фіксатор для швидкого відокремлення шухляди від корпусу шафи
- Плавний та вільний рух, а також висока поперечна стабільність
- Для шухляд, що мають дно врівень з бічним профілем, або його приховану конструкцію
- Навантажувальна здатність відповідно до EN 15338, Level 2
- Сталь, чорна
- Для номінальної довжини 300 мм хід шухляди становить 255 мм

KA 5632 Silent System напрямні на кулькопідшипнику, розміри (В x Ш) 46 x 12,7 мм

Довжина шухляди SL мм	Мінімальна глибина корпусу KT мм	Відстань між отворами b1 / b2 / b3 / b4 мм	Розмір d мм	Відстань між отворами C1 / C2 / C3 мм	**Артикул**	Упаковка
300	304	96 / - / - / 163,3	14,5	96 / 192 / -	**9 221 513**	1/10 пар
350	354	96 / 64 / - / 149,3	14,5	128 / 229,5 / -	**9 221 525**	1/10 пар
400	404	128 / 64 / - / 167,3	14,5	128 / 288 / -	**9 221 526**	1/10 пар
450	454	128 / 96 / - / 185,3	14,5	128 / 192 / 320	**9 221 527**	1/10 пар
500	504	128 / 96 / 64 / 171,3	14,5	128 / 224 / 352	**9 221 528**	1/10 пар
550	554	128 / 96 / 128 / 157,3	14,5	128 / 256 / 416	**9 221 539**	1/10 пар

Монтажні розміри

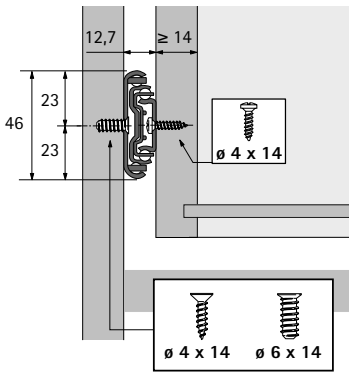

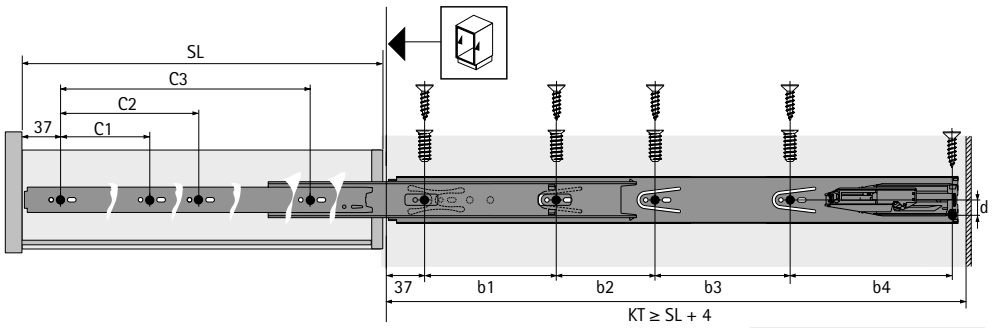

Для досягнення макс. навантажувальної здатності, рекомендується використовувати всі отвори для основних кріпильних гвинтів.

SL Довжина шухляди
KT Глибина корпуса

Додатково

- Критерії якості 801
- Аксесуари 798 - 800

hettich.com/short/295677

Системи напрямних для дерев'яних шухляд

- **KA 4932 напрямні надлишкового висування**
- **Встановлюється збоку, клас навантаження 60 кг**





- Напрямні надлишкового висування з обмежувачем висування та запобіганням викочуванню
- Фіксатор для швидкого відокремлення шухляди від корпусу шафи
- Плавний та вільний рух, а також висока поперечна стабільність
- Для шухляд, що мають дно врівень з бічним профілем, або його приховану конструкцію
- Навантажувальна здатність відповідно до EN 15338, Level 1
- Оцинкована сталь, синя пасивація

KA 4932 напрямні на кулькопідшипнику, розміри (В x Ш) 50 x 12.7 мм

Довжина шухляди SL мм	Мінімальна глибина корпусу KT мм	Відстань між отворами b1 мм	Відстань між отворами b2 мм	Відстань між отворами b3 мм	Відстань між отворами b4 мм	Відстань між отворами b5 мм	Відстань між отворами C мм	**Артикул**	Упаковка
250	254						192	**0 041 356**	1 пара
300	304	96					242	**0 041 357**	1 пара
350	354	96					292	**0 041 358**	1 пара
400	404	96	96				342	**0 041 359**	1 пара
450	454	96	128				392	**0 041 361**	1 пара
500	504	96	128	64			442	**0 041 362**	1 пара
550	554	96	128	64	32	32	492	**0 041 363**	1 пара
600	604	96	128	96	32	32	542	**0 041 364**	1 пара
650	654	96	128	160	32	32	592	**0 041 365**	1 пара
700	704	96	128	192	32	32	642	**0 041 366**	1 пара

Монтажні розміри

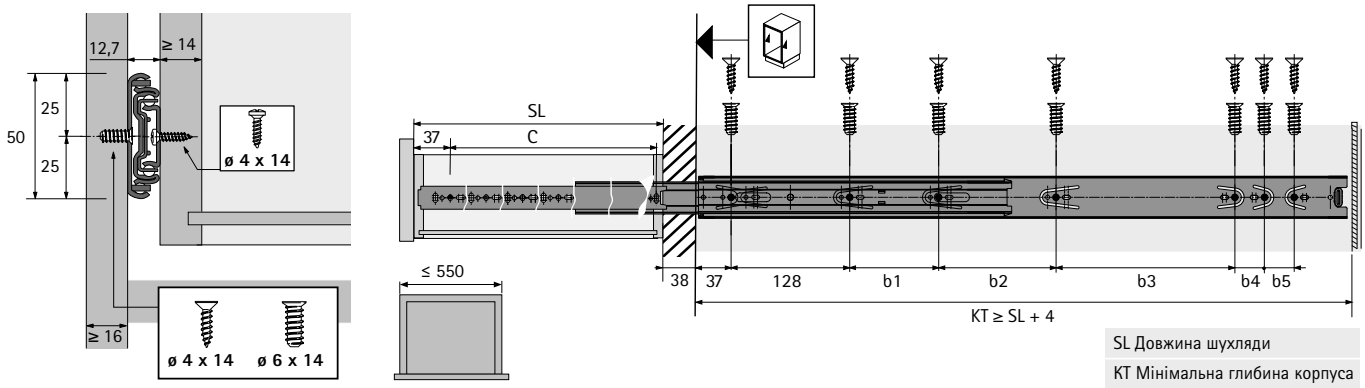

Додатково

- Критерії якості 801
- Аксесуари 798 - 800

hettich.com/short/77ff2e

Системи напрямних для дерев'яних шухляд

- **KA 4620 напрямні надлишкового висування**
- **Встановлюється збоку, клас навантаження 90 кг**





- Напрямні надлишкового висування з обмежувачем висування та запобіганням викочуванню
- Фіксатор для швидкого відокремлення шухляди від корпусу шафи
- Плавний та вільний рух, а також висока поперечна стабільність
- Для шухляд, що мають дно врівень з бічним профілем, або його приховану конструкцію
- Навантажувальна здатність відповідно до EN 15338, Level 1
- Оцинкована сталь, синя пасивація

KA 4620 напрямні на кулькопідшипнику, розміри (В x Ш) 58 x 19 мм

Довжина шухляди SL мм	Мінімальна глибина корпусу KT мм	Відстань між отворами b1 мм	Відстань між отворами b2 мм	Відстань між отворами C мм	**Артикул**	Упаковка
300	304	125		233,5	**0 041 389**	1 пара
350	354	175		283,5	**0 041 391**	1 пара
400	404	111	114	333,5	**0 041 392**	1 пара
450	454	136	139	383,5	**0 041 393**	1 пара
500	504	161	164	433,5	**0 041 394**	1 пара
550	554	186	189	483,5	**0 041 395**	1 пара
600	604	211	214	533,5	**0 041 396**	1 пара
650	654	236	239	583,5	**0 041 397**	1 пара
700	704	261	264	633,5	**0 041 398**	1 пара

Монтажні розміри

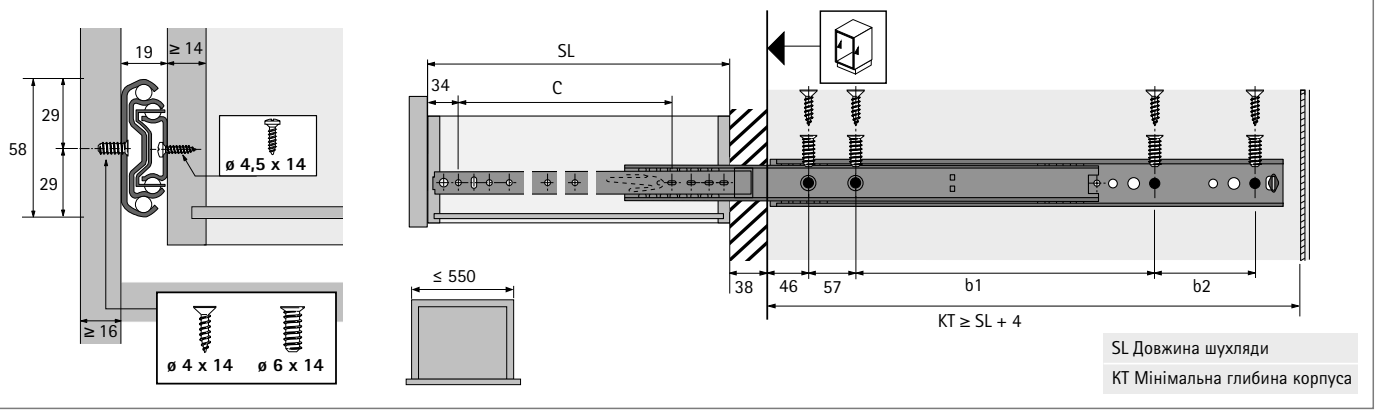

Додатково

- Критерії якості 801
- Аксесуари 798 - 800

hettich.com/short/b71fd0

- **KA 4532 AM напрямні повного висування з Silent System**
- **Накладний монтаж, клас навантаження 35 кг**





- Напрямні повного висування з інтегрованою **Silent System**
- Фіксатор для швидкого відокремлення шухляди від корпусу шафи
- Плавний та вільний рух, а також висока поперечна стабільність
- Для дерев'яних шухляд та висувних полиць
- Навантажувальна здатність відповідно до EN 15338, Level 2
- Оцинкована сталь, синя пасивація
- Для номінальної довжини 300 мм хід шухляди становить 290 мм

KA 4532 AM Silent System напрямні на кулькопідшипнику, розміри (В x Ш) 46 x 12.7 мм

Довжина шухляди SL мм	Мінімальна глибина корпусу KT мм	Відстань між отворами b1 мм	Відстань між отворами b2 мм	Відстань між отворами b3 мм	Відстань між отворами C мм	**Артикул**	Упаковка
300	304				230	**9 114 548**	10 пар
350	354	64			280	**9 114 553**	10 пар
400	404	64			315	**9 114 554**	10 пар
450	454	96			365	**9 114 555**	10 пар
500	504	96	64		415	**9 114 557**	10 пар
550	554	96	128		465	**9 114 558**	10 пар
600	604	96	160		515	**9 114 559**	10 пар
650	654	96	128	96	565	**9 114 560**	10 пар
690	694	96	128	128	615	**9 114 561**	10 пар

Монтажні розміри

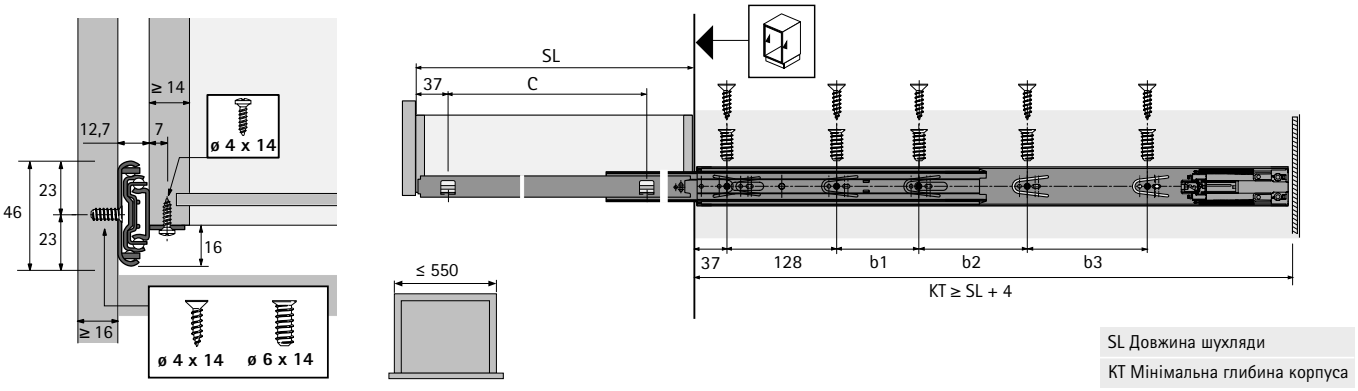

Додатково

- Критерії якості 801
- Аксесуари 798 - 800

hettich.com/short/3b986b

Системи напрямних для дерев'яних шухляд

- **KA 4532 AM напрямні повного висування з Push to open**
- **Накладний монтаж, клас навантаження 35 кг**





- Напрямні повного висування з інтегрованим механізмом відкривання **Push to open**
- Фіксатор для швидкого відокремлення шухляди від корпусу шафи
- Плавний та вільний рух, а також висока поперечна стабільність
- Для дерев'яних шухляд та висувних полиць
- Навантажувальна здатність відповідно до EN 15338, Level 2
- Оцинкована сталь, синя пасивація
- Для номінальної довжини 300 мм хід шухляди становить 293 мм

KA 4532 AM Push to open напрямні на кулькопідшипнику, розміри (В x Ш) 46 x 12.7 мм

Довжина шухляди SL мм	Мінімальна глибина корпусу KT мм	Відстань між отворами b1 мм	Відстань між отворами b2 мм	Відстань між отворами b3 мм	Відстань між отворами C мм	**Артикул**	Упаковка
300	304				192	**9 114 562**	10 пар
350	354	64			242	**9 114 580**	10 пар
400	404	96			292	**9 114 581**	10 пар
450	454	160			342	**9 114 582**	10 пар
500	504	96	96		392	**9 114 583**	10 пар
550	554	96	128		442	**9 114 584**	10 пар
600	604	96	128	96	492	**9 114 585**	10 пар
650	654	96	128	128	542	**9 114 586**	10 пар
700	704	96	128	192	592	**9 114 587**	10 пар

Монтажні розміри

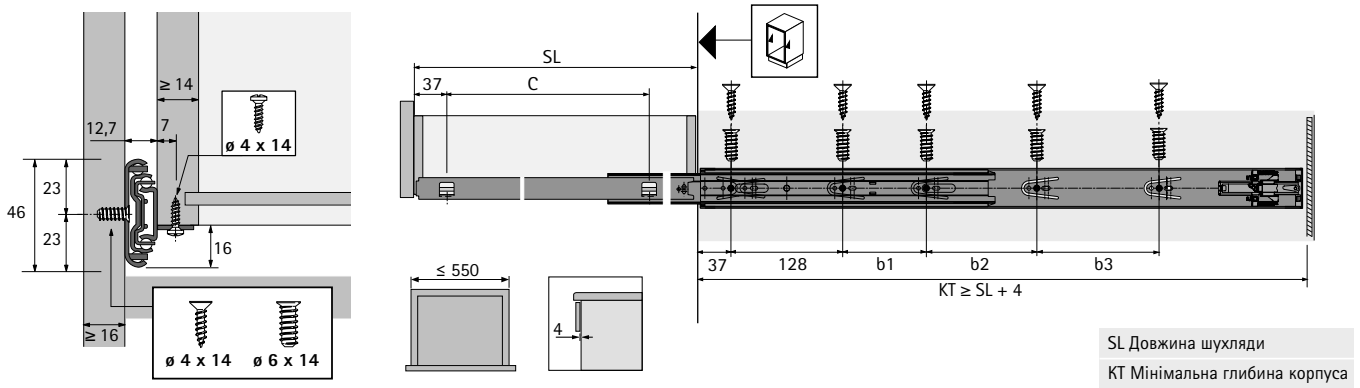

Додатково

- Критерії якості 801
- Аксесуари 798 - 800

hettich.com/short/0b6ffd

Системи напрямних для дерев'яних шухляд

- **KA 4932 AM напрямні надлишкового висування**
- **Накладний монтаж, клас навантаження 60 кг**





- Напрямні надлишкового висування з обмежувачем висування та запобіганням викочуванню
- Фіксатор для швидкого відокремлення шухляди від корпусу шафи
- Плавний та вільний рух, а також висока поперечна стабільність
- Для дерев'яних шухляд та висувних полиць
- Навантажувальна здатність відповідно до EN 15338, Level 1
- Оцинкована сталь, синя пасивація

KA 4932 AM напрямні на кулькопідшипнику, розміри (В x Ш) 50 x 12.7 мм

Довжина шухляди SL мм	Мінімальна глибина корпусу KT мм	Відстань між отворами b1 мм	Відстань між отворами b2 мм	Відстань між отворами b3 мм	Відстань між отворами b4 мм	Відстань між отворами C мм	**Артикул**	Упаковка
350	354					283	**9 080 291**	1 пара
400	404	96				333	**9 080 292**	1 пара
450	454	128				383	**9 080 293**	1 пара
500	504	128	64			433	**9 080 294**	1 пара
550	554	128	64	32	32	483	**9 080 295**	1 пара
600	604	128	96	32	32	533	**9 080 296**	1 пара

Монтажні розміри

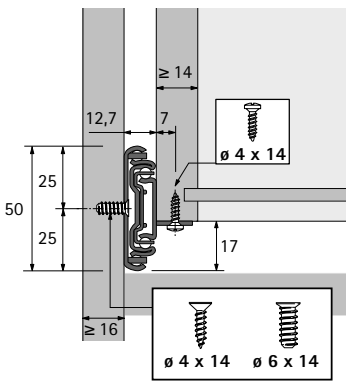

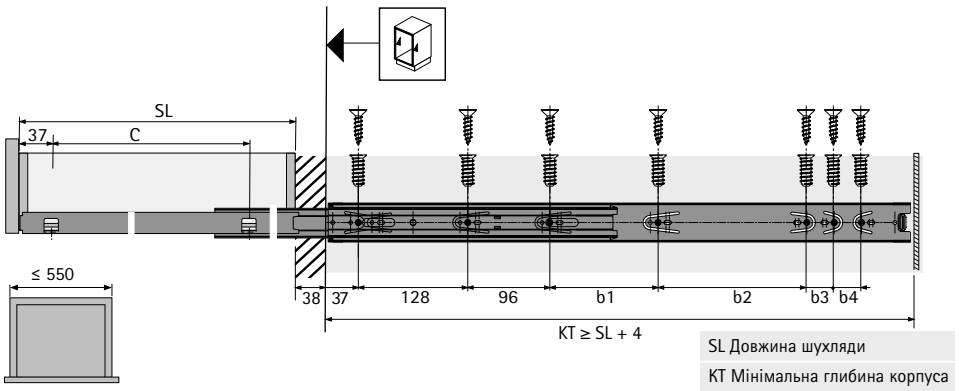

SL Довжина шухляди
KT Мінімальна глибина корпуса

Додатково

- Критерії якості 801
- Аксесуари 798 - 800

hettich.com/short/83f418

Розсувні системи для накладних дверей
Огляд асортименту / технічне порівняння 830 – 831



Розсувні системи для внутрішніх дверей
Огляд асортименту / технічне порівняння 882 – 884



Системи розсувних дверей / система вертикальних та поворотно-відкатних дверей
Огляд асортименту / технічне порівняння 985



Аксесуари
- **Профілі для шаф 1072 – 1078**
- **Фурнітура для регулювання 1081 – 1082**
- **Додаткові аксесуари 1079 – 1080 / 1083 – 1084**



Технічна інформація
- **Критерії якості 1085**

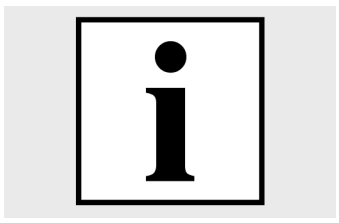

Додаткові продукти
- **Система блокування – Інформація 1239**
- **Виробнича техніка – Загальна інформація 1477**



	TopLine XL	TopLine L	TopLine L для серійного виробництва
			
Сторінка	832 - 840	842 - 849	850 - 862
Опис	Система розсувних дверей, верхній монтаж, для великих шаф з 2, 3 або 4 дверима	Система розсувних дверей, верхній монтаж, для великих шаф з 2 або 3 дверима	Система розсувних дверей, верхній монтаж, для великих шаф з 2, 3 або 4 дверима
Кількість доріжок	2	2	2
Рух дверей	Горизонтальний рух	Горизонтальний рух	Горизонтальний рух
Позиція дверей	Накладна	Накладна	Накладна
Вага дверей	100 кг макс.	50 кг макс.	50 кг макс. з можливістю збільшення до 70 кг
Матеріал дверей	Деревина	Деревина	Деревина / деревина, алюміній
Ширина дверей мм	600 - 2000 мм	550 - 1500 мм	550 - 2000 мм
Висота дверей мм	2600 мм макс.	2600 мм макс.	2600 мм макс.
Silent System	Плавне закривання, плавне відкривання	Плавне закривання, плавне відкривання, м'яке зіткнення	Плавне закривання, плавне відкривання, м'яке зіткнення
Система блокування	Механічна	Механічна	Механічна

	TopLine M для серійного виробництва	SlideLine M, накладна
		
	864 - 871	872 - 880
	Система розсувних дверей, верхній монтаж, для шаф з 2 або 3 дверима	Система розсувних дверей, нижній монтаж, однодоріжкова
	2	1
	Горизонтальний рух	Горизонтальний рух
	Накладна	Накладна
	40 кг макс.	30 кг макс.
	Деревина / алюміній	Деревина / скло
	500 - 1250 мм	300 - 1800 мм
	2300 мм макс.	2000 мм макс.
	Плавне закривання	Плавне закривання, плавне відкривання, м'яке зіткнення
	Механічна	Механічна

New



Передові технології, пуристичний вигляд

Розсувні двері великого формату від підлоги до стелі створюють враження та забезпечують візуальну цілісність кімнати. Нова фурнітура для розсувних дверей TopLine XL від Hettich є ключем до створення шаф з акцентом на вишуканий дизайн.

Завдяки чорним профілям фурнітура тепер ідеально поєднується з модними темними меблями. Система встановлює нові стандарти з точки зору практичної зручності та безпечного, простого монтажу.



Вражаюча зручність для користувача:
Легко відкривається, м'яко закривається, мінімум шуму.



Темна елегантність:
чорні профілі ідеально поєднуються із загальною картиною.

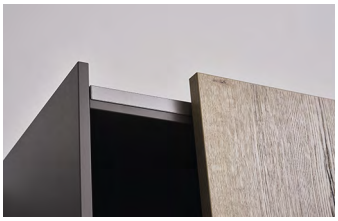

Елегантний та швидкий монтаж:
Створення шаф від підлоги до стелі без видимих гвинтів.



Практична зручність:
Центральні двері інтуїтивно відкриваються праворуч та ліворуч.



Інноваційний захист:
Двері можна встановити на підлогу, не пошкоджуючи їх, направляючі елементи автоматично піднімаються вгору.

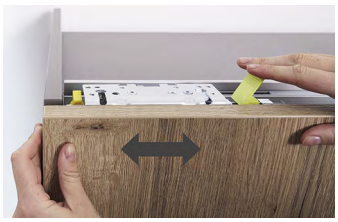

Ідеальне регулювання накладання:
Регулювання без інструментів, закритих дверей із миттєвим видимим результатом.



Просте регулювання по висоті:
Спереду, коли двері закриті, або збоку, якщо вони дуже близько до стелі.

Дізнайтеся більше:
Отримайте натхнення, а також додаткові відомості про продукт на нашому веб-сайті.

hettich.com/short/69f314

Загальна інформація 834
- Принцип конструкції
- Основна інформація
- Формат та вага дверей

Монтажні розміри стисло 835

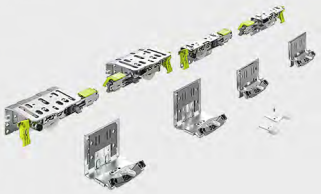
Компоненти системи 836 – 840


Системи замків 1239


Аксесуари 1071

Технічна інформація
- Критерії якості 1085

Hettich Technical Assistant
- Планування та монтажні розміри
- Встановлення
- Сервіс

hettich.com/short/4514cb

Принцип конструкції

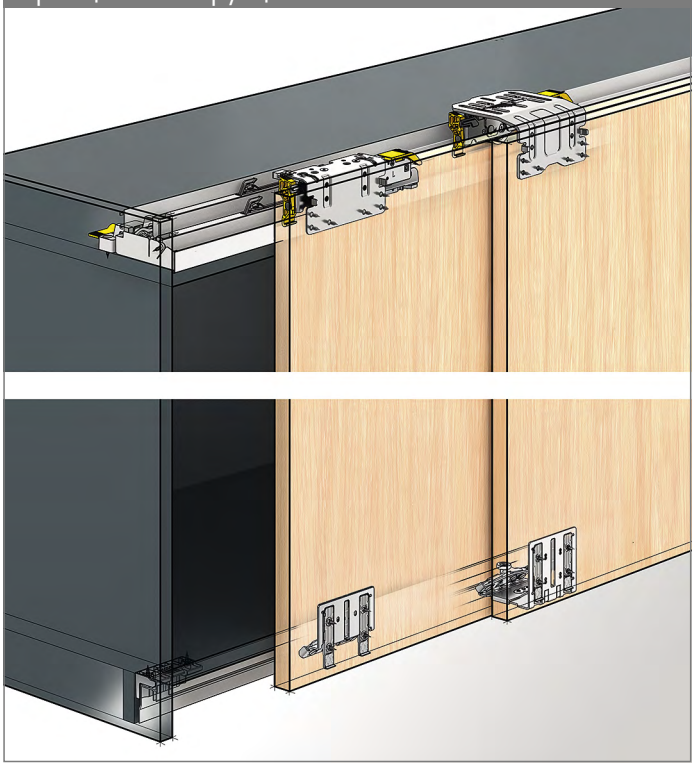

Основна інформація

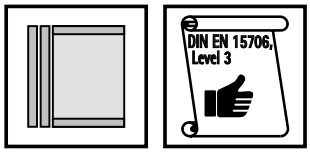

Формат та вага дверей

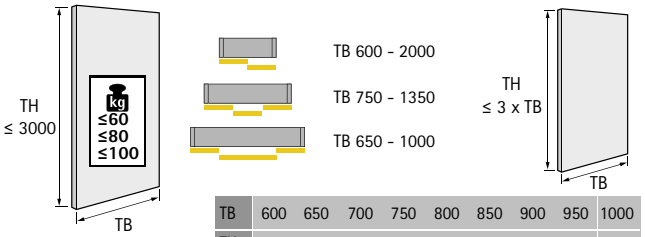

TB	600	650	700	750	800	850	900	950	1000
TH ≤	1800	1950	2100	2250	2400	2550	2700	2850	3000

hettich.com/short/8681f2

Кількість дверей та положення дверей

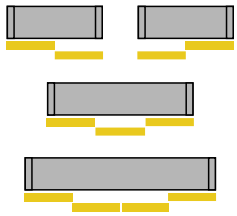

Регулювання по висоті / накладання

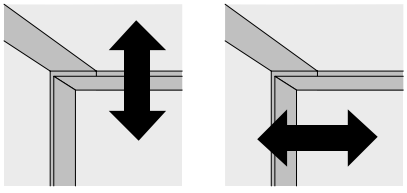

Матеріал дверей

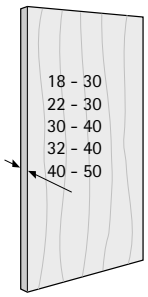

Silent System

	2 двері	3 двері	4 двері
Плавне закривання	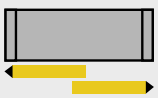		
Плавне відкривання			

Монтажні розміри, 2 двері

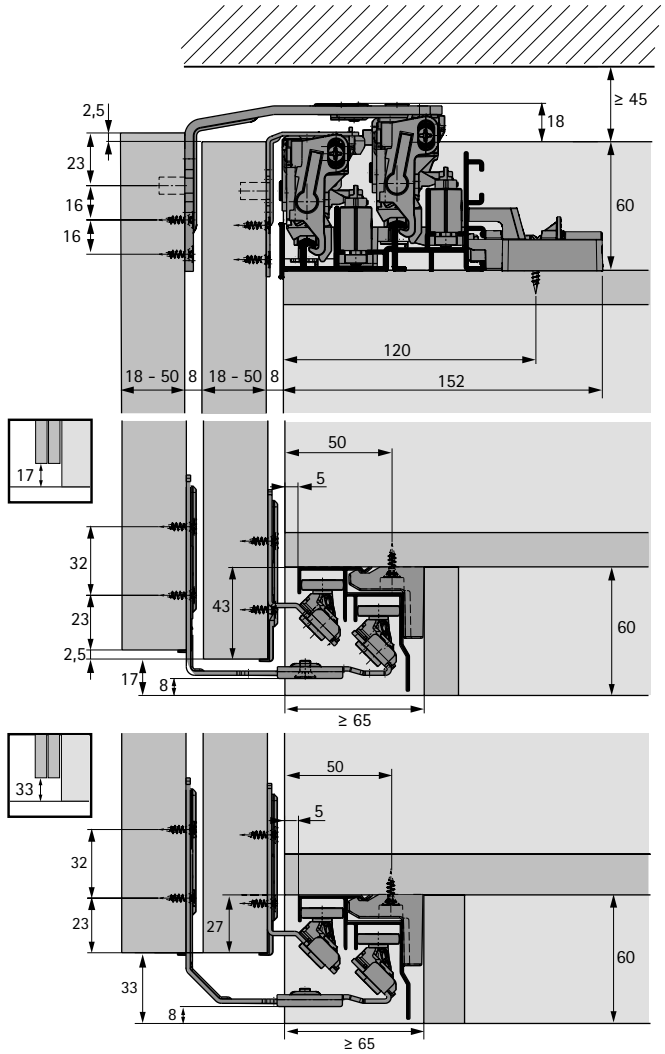

Розріз корпусу шафи

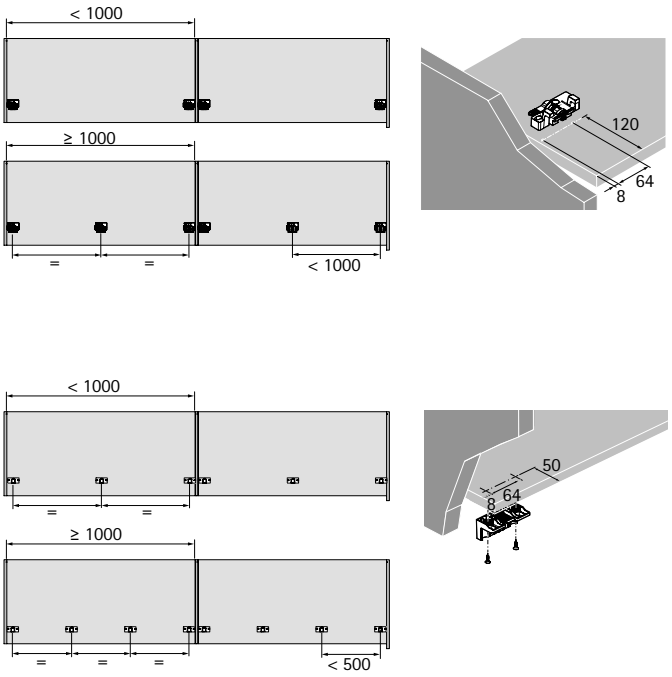

Схема свердління, двері

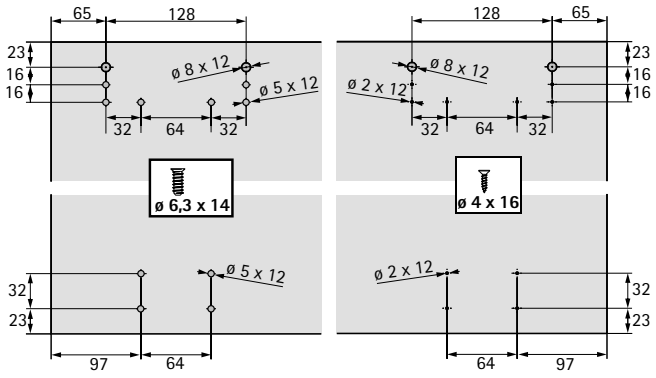

Горизонтальний розріз, 2 двері

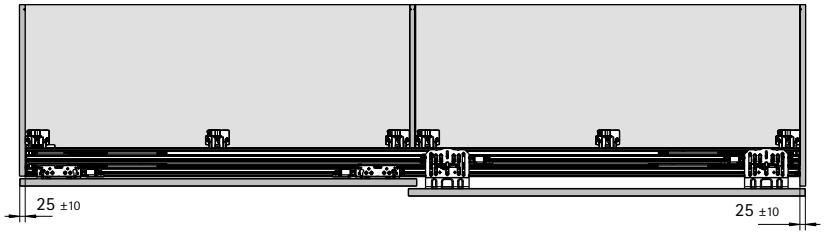

Загальна інформація

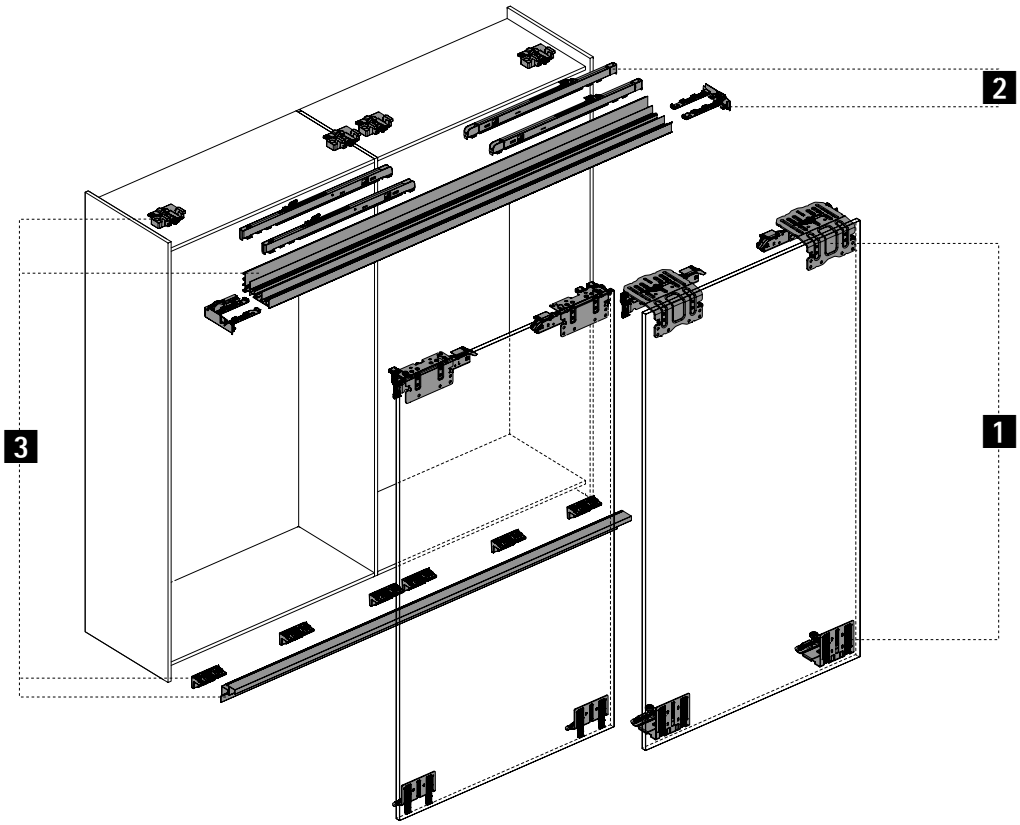

1 Ходові та направляючі елементи

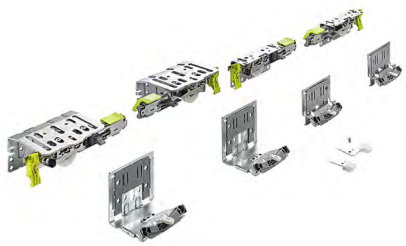

2 Silent System



3 Ходові та направляючі профілі

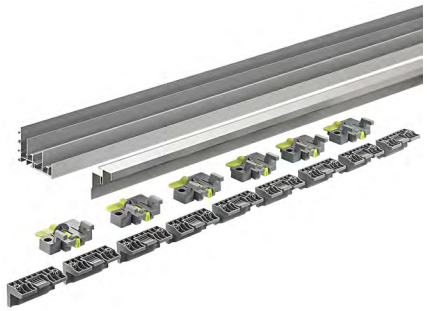

4 Аксесуари систем



1 Комплект ходових та направляючих елементів

- Комплект містить усі ходові та направляючі елементи для 2 / 3 / 4-дверних шаф-купе

Зображення*	Версія нижньої направляючої системи	Максимальна товщина дверей мм	Максимальна вага дверей кг	Арт. / кількість дверей 2 двері	3 двері	4 двері	Упаковка
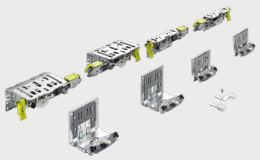	STB 19 17 мм	18 - 30	60	**9 275 796**	**9 275 786**	**9 278 780**	1 комплект
		22 - 30	80	**9 275 794**	**9 275 785**	**9 278 791**	1 комплект
		30 - 40	80	**9 275 793**	**9 275 784**	**9 278 792**	1 комплект
		32 - 40	100	**9 275 787**	**9 275 783**	**9 278 793**	1 комплект
		40 - 50	100	**9 275 740**	**9 275 782**		1 комплект
	STB 19 33 мм	18 - 30	60	**9 275 788**	**9 275 781**	**9 278 794**	1 комплект
		22 - 30	80	**9 275 790**	**9 275 709**	**9 278 795**	1 комплект
		30 - 40	80	**9 275 792**	**9 275 741**	**9 278 796**	1 комплект
		32 - 40	100	**9 275 708**	**9 275 707**	**9 278 797**	1 комплект
		40 - 50	100	**9 275 739**	**9 275 706**		1 комплект

2 Silent System

Упаковка комплекта

- Комплект містить плавне закривання та плавне відкривання, а також торцеві заглушки
- 3-х дверний комплект включає Silent System для середніх дверей для відкривання дверей вліво і вправо
- 4-дверний комплект включає елементи синхронізації для одночасного відкривання середніх дверей
- *Візуально сумісний із ходовими та направляючими профілями з чорним анодованим покриттям, оскільки видимі елементи відповідають кольорам

Зображення	Вага дверей кг	Колір	Арт. / кількість дверей 2 двері	3 двері	3 двері	4 двері Synchro	Упаковка
	15 - 35	сірий	**9 276 735**	**9 276 648**	**9 276 645**	**9 278 798**	1 комплект
		чорний / сірий*	**9 336 464**		**9 336 467**		1 комплект
	30 - 80	сірий	**9 276 732**	**9 276 647**	**9 276 643**	**9 278 799**	1 комплект
		чорний / сірий*	**9 336 465**		**9 336 468**		1 комплект
	60 - 100	сірий	**9 276 737**	**9 276 649**	**9 276 646**		1 комплект
		чорний / сірий*	**9 336 466**		**9 336 469**		1 комплект

Оптова упаковка

Зображення	Опис	Вага дверей кг	Артикул	Упаковка
	Silent System плавне закривання / плавне відкривання ▸ Плавне закривання ▸ Плавне відкривання	15 - 35	**9 272 696**	100 шт
		30 - 80	**9 272 693**	100 шт
		60 - 100	**9 272 695**	100 шт
	Silent System для середніх дверей ▸ Плавне закривання середніх дверей ▸ Двері можна відкривати в обох напрямках	15 - 35	**9 276 482**	25 шт
		30 - 80	**9 276 488**	25 шт
		60 - 100	**9 276 481**	25 шт
	Заглушка, зліва		**9 273 066**	100 шт
	Заглушка, справа		**9 269 766**	100 шт

3 Ходові та направляючі профілі

Упаковка комплекта

Комплект профілів
- Комплект містить один ходовий та один направляючий профіль для швидкого монтажу та кліпси для кріплення профілю
- За запитом елементи Silent System можуть бути попередньо змонтовані для індивідуальних комплектів
- Ходові / направляючі профілі: алюміній

Зображення	Довжина мм	Покриття	Артикул	Упаковка
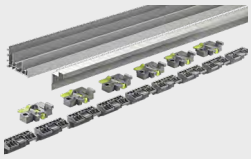	2300	анодований, сріблястий	**9 278 672**	1 комплект
	2300	анодований, чорний	**9 338 329**	1 комплект
	4000	анодований, сріблястий	**9 278 657**	1 комплект
	4000	анодований, чорний	**9 336 470**	1 комплект
	індивідуально	анодований, сріблястий	**за запитом**	100 компл.

Комплект кліпс для кріплення профілю
- Комплект містить кліпси для кріплення ходових та направляючих профілів до корпусу шафи

Зображення	Опис	Макс. ширина корпусу в мм	Артикул	Упаковка
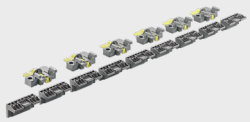	Комплект містить 6 кліпс для ходового та 9 кліпс для направляючого профілю	3000	**9 277 708**	1 комплект
	Комплект містить 9 кліпс для ходового та 12 кліпс для направляючого профілю	4000	**9 278 080**	1 комплект

Оптова упаковка

Ходовий профіль
- Алюміній

Порада:
- Тип профілю «середній» або «підсилений» повинен використовуватися разом із кріпленнями швидкого монтажу
- Тип профілю «підсилений» повинен використовуватися разом із системою Silent System для середніх дверей
- Тип профілю «підсилений» повинен використовуватися разом із 4-дверною синхронізацією
- Індивідуальна довжина та свердління за запитом
- Ходові профілі з номером замовлення 9 289 296 / 9 289 297 / 9 289 298 служать лише основою для пошуку цін для пропозиції (базова довжина 1000 мм). Вони **не** підлягають продажу.

Зображення	Версія профілю	Покриття	Довжина мм	Поздовжній переріз профілю	Артикул	Упаковка
	легкий	анодований	5300	LA 12010	**9 276 715**	4 шт
			індивідуально		**9 289 296**	100 шт
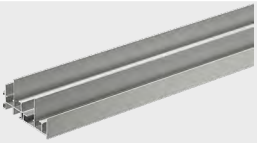	середній	анодований	2300	LA 11910	**9 278 127**	4 шт
			4000		**9 277 974**	4 шт
			5300		**9 276 716**	4 шт
			індивідуально		**9 289 297**	100 шт
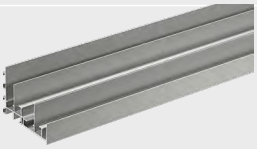	надпотужний	анодований	2300	LA 11810	**9 278 099**	4 шт
			4000		**9 277 975**	4 шт
			5300		**9 276 717**	4 шт
			індивідуально		**9 289 298**	100 шт

Додатково

- Системи замків 1239
- Комплектуючі для систем розсувних та складаних дверей 1071

hettich.com/short/185611

Оптова упаковка

Направляючий профіль
- Алюміній

Порада:
- Індивідуальна довжина та свердління за запитом
- Ходові профілі з номером замовлення 9 289 319 / 9 289 320 служать лише основою для пошуку цін для пропозиції (базова довжина 1000 мм). Вони **не** підлягають продажу.

Зображення	Версія профілю	Покриття	Довжина мм	Поздовжній переріз профілю	Артикул	Упаковка
	STB 19.0 для швидкого монтажу	анодований	2300	LA 11770	**9 278 125**	4 шт
			4000		**9 277 972**	4 шт
			5300		**9 276 712**	4 шт
			індивідуально		**9 289 319**	100 шт
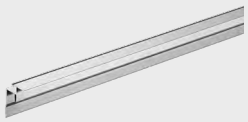	STB 19.1 для кріплення в паз	анодований	2300	LA 11849	**9 278 126**	4 шт
			4000		**9 277 973**	4 шт
			5300		**9 276 713**	4 шт
			індивідуально		**9 289 320**	100 шт

Кліпси для кріплення профілю

Зображення	Опис	Артикул	Упаковка
	Кліпси для ходового профіля	**9 272 814**	200 шт
	Кліпси для направляючого профіля	**9 268 516**	300 шт

Інформація про кількість кліпс для замовлення



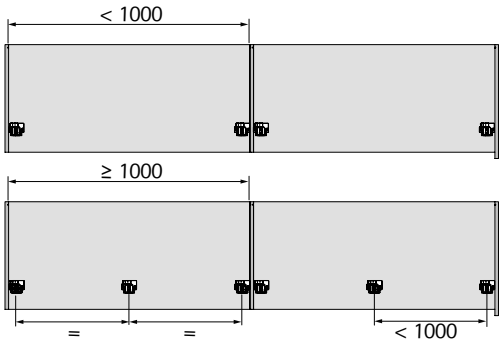

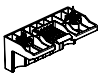

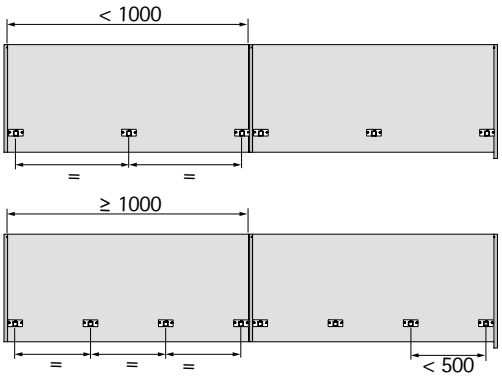

Додатково

- Системи замків 1239
- Комплектуючі для систем розсувних та складаних дверей 1071

hettich.com/short/185611

4 Аксесуари системи

Захисний профіль

Зображення	Опис	Довжина мм	Артикул	Упаковка
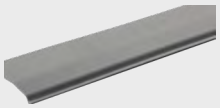	▸ Для прикриття ходових елементів на передніх дверях ▸ За потреби можна вкоротити ▸ Пластик, сірий, можна фарбувати	2000	**9 278 801**	1 комплект
		індивідуально	**за запитом**	100 шт

Кольоровий комплект

▸ Самоклеюча декоративна стрічка для легкого наклеювання на видиму поверхню ходового профілю

Зображення	Колір	Довжина мм	Артикул	Упаковка
	Чорний	2500	**9 209 402**	1 комплект
		4000	**9 209 403**	1 комплект
	білий	2500	**9 209 404**	1 комплект
		4000	**9 209 405**	1 комплект

Регулювальна фурнітура

Зображення	Опис	Артикул	Упаковка
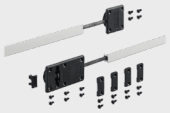	▸ Може використовуватися для вирівнювання деформованих фасадів меблів або також як запобіжний захід для запобігання деформації дверей ▸ Для кожної розсувної двері слід використовувати принаймні один комплект регулювальної фурнітури	**9 252 651**	1 комплект

Шурупи для кріплення профілю з пазом

Зображення	Примітка до монтажу	Опис	Товщина полиці мм	Артикул	Упаковка
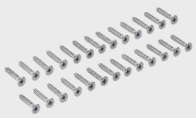	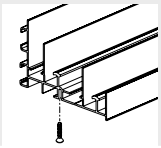	▸ Для кріплення ходових та направляючих профілів до корпусу шафи за допомогою шурупів через спеціальний паз ▸ Комплект містить 20 шурупів	16 - 19	**9 130 078**	1 комплект
			20 - 22	**9 180 317**	1 комплект
			22 - 25	**9 180 318**	1 комплект

Додатково

- Системи замків 1239
- Комплектуючі для систем розсувних та складаних дверей 1071

hettich.com/short/185611



Зручність в новому класі

TopLine L дозволяє створювати розсувні двері в новому вимірі: захоплююча легкість відкривання та закривання та першокласна безшумна робота системи. Навіть важкі двері рухаються з неймовірною легкістю, здається, ніби пливуть. Оснащені системою TopLine L, шафи-купе забезпечують захоплюючий новий досвід практичної зручності. Усю картину доповнює проста установка дверей, яка економить час, за допомогою направляючих, які монтуються без інструментів.

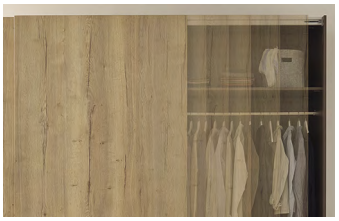

Плавність і тиша:
Першокласна практична зручність та відчуття розкоші від Silent System.

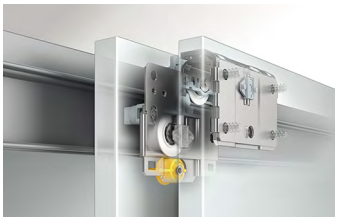

Плавність руху:
Майже нечутний та розкішно плавний хід.



Надзвичайна зручність:
Двері відкриваються та закриваються особливо плавно.

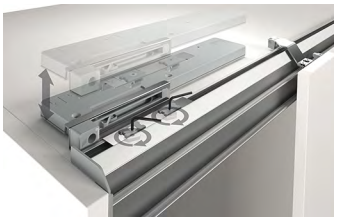

За лічені секунди:
Елемент плавного закривання легко монтується на ходовий профіль.

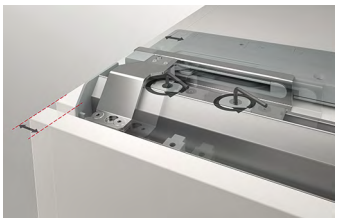

Просте регулювання:
Накладання дверей дуже легко регулюється.



Простота та ефективність:
Направляючі профілі забезпечують інтуїтивно зрозумілу та безпечну установку дверей.

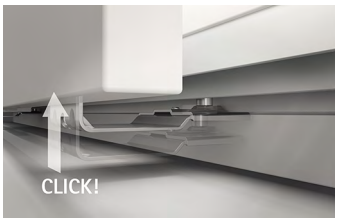

Економія часу:
Направляючий профіль просто фіксується без інструментів.

Дізнайтеся більше:
Отримайте натхнення, а також додаткові відомості про продукт на нашому веб-сайті.

hettich.com/short/9c876e

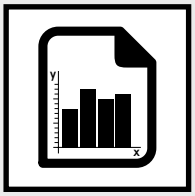

Загальна інформація **844**
- Принцип конструкції
- Основна інформація
- Формат та вага дверей

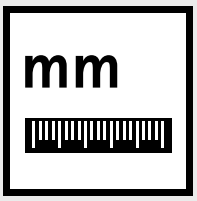

Монтажні розміри стисло **845**



Компоненти системи **846 – 849**



Системи замків **1239**



Аксесуари **1071**



Технічна інформація
- Критерії якості **1085**





hettich.com/short/f3573e

Hettich Technical Assistant
- Планування та монтажні розміри
- Встановлення
- Сервіс

Принцип конструкції

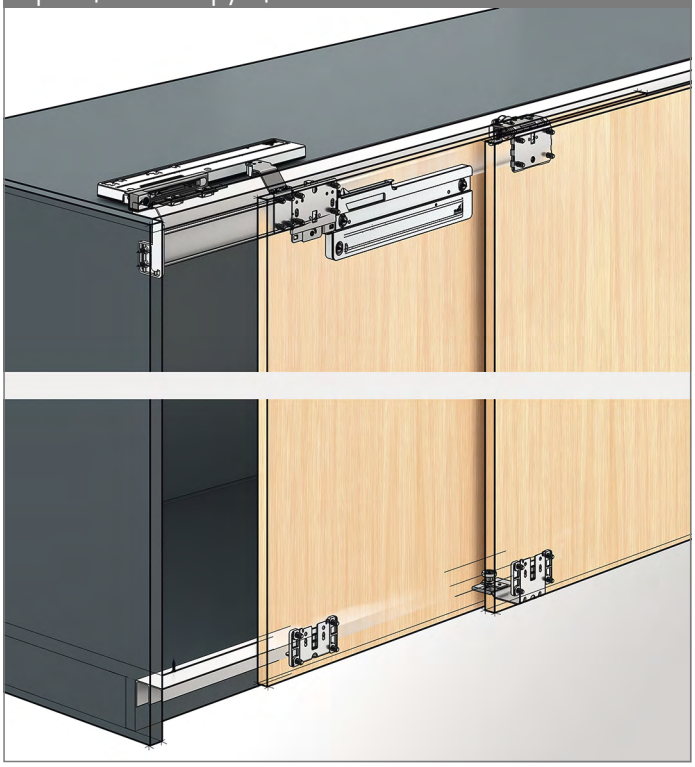

Основна інформація

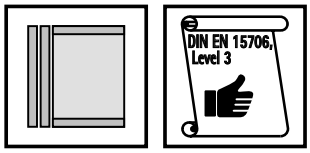

Формат та вага дверей

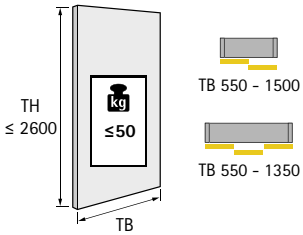

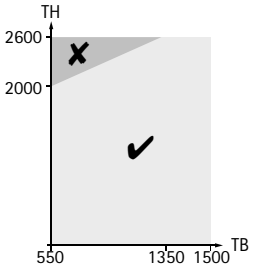

hettich.com/short/8681f2

Кількість дверей та положення дверей

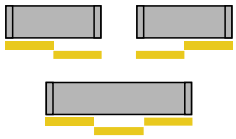

Регулювання по висоті / накладання

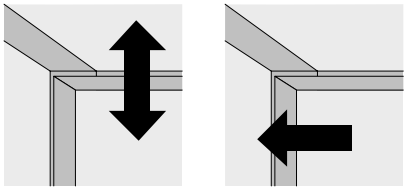

Матеріал дверей

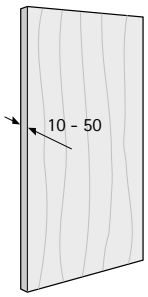

Silent System

	2 двері	3 двері	
Плавне закривання	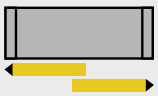		
Плавне відкривання			
М'яке зіткнення		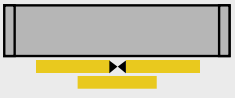	

Монтажні розміри

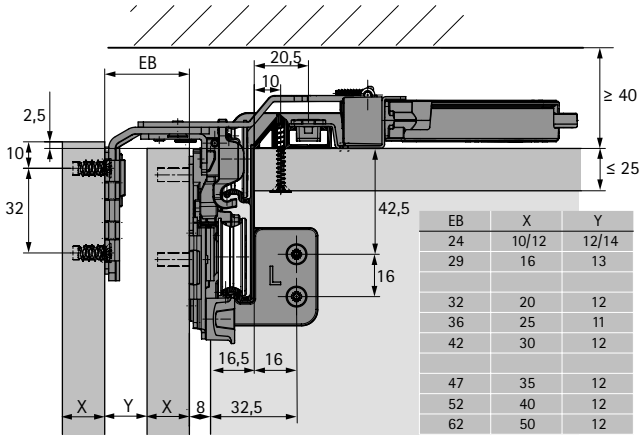

EB	X	Y
24	10/12	12/14
29	16	13
32	20	12
36	25	11
42	30	12
47	35	12
52	40	12
62	50	12

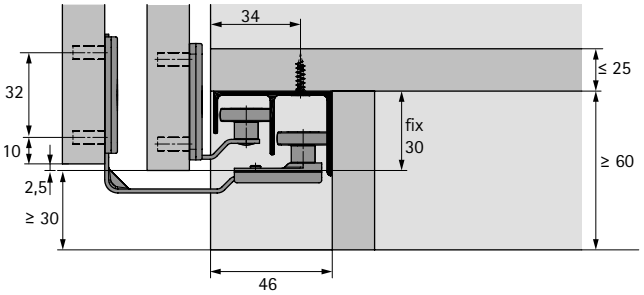

Горизонтальний розріз, 2 двері

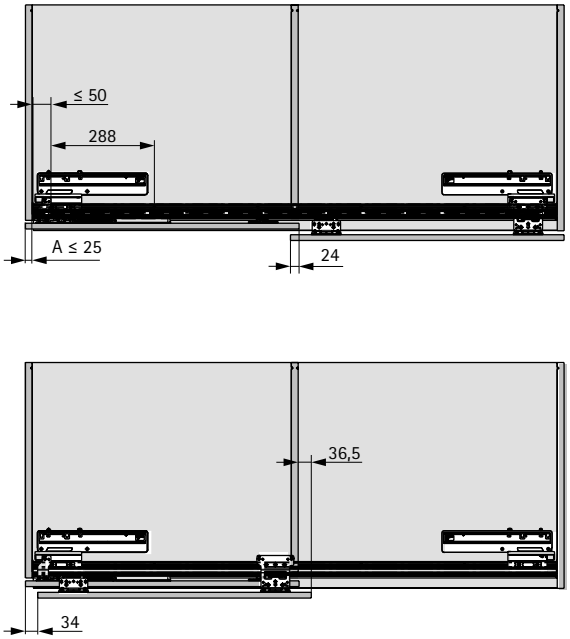

Схема свердління, двері - зміщення дверей 34 мм

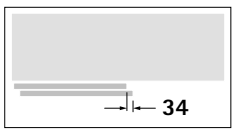

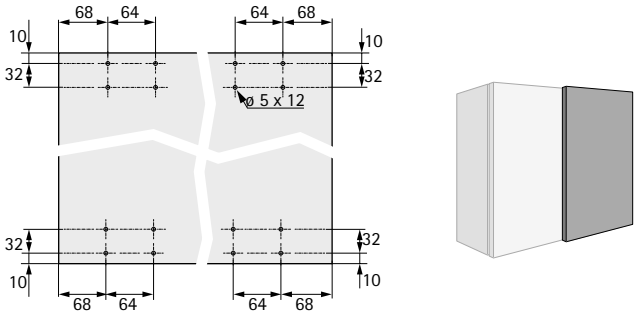

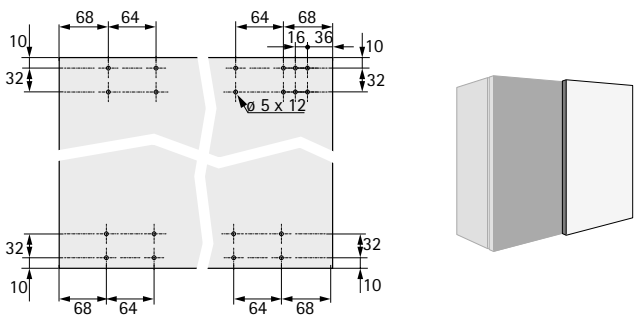

Схема свердління, двері - зміщення дверей 0 мм

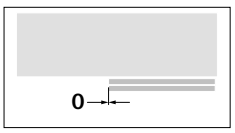

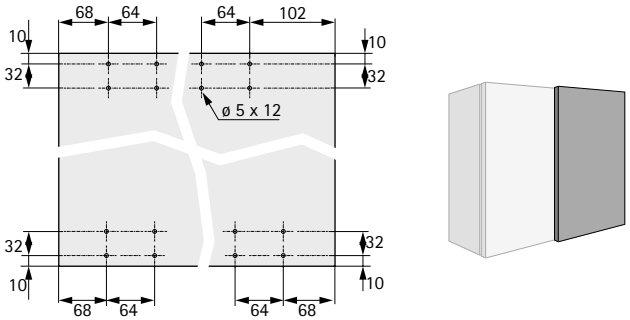

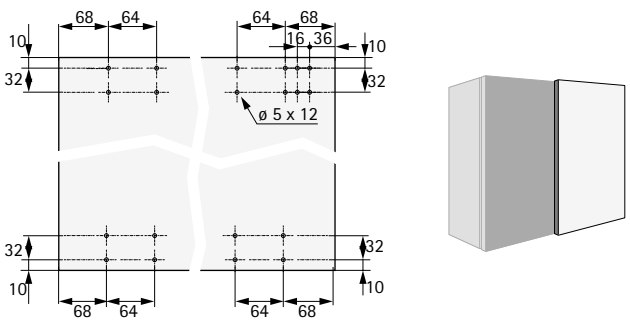

Загальна інформація

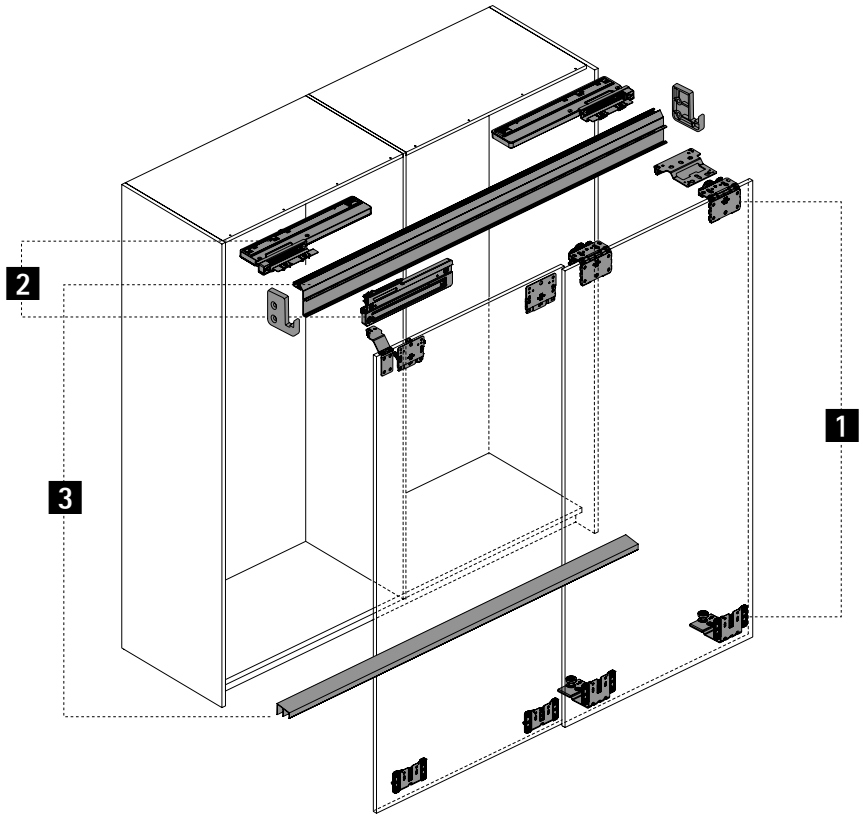

1 Ходові та направляючі елементи

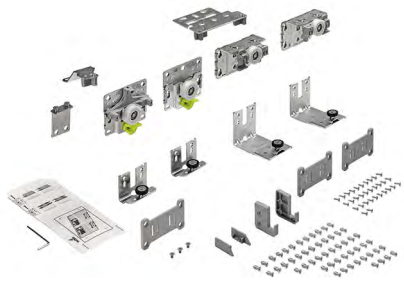

2 Silent System



3 Ходові та направляючі профілі



4 Аксесуари систем



1 Ходові та направляючі елементи

- Комплект містить ходові та направляючі елементи, а також кріпильний матеріал для 2 або 3-дверних шаф

Зображення*	Максимальна товщина дверей мм	Максимальна вага дверей кг	Арт. / кількість дверей			Упаковка
			2 двері, зліва	2 двері, справа	3 двері	
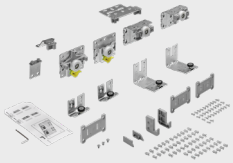	10 - 16	50	**9 242 708**	**9 242 709**	**9 242 710**	1 комплект
	18 - 30	50	**9 242 711**	**9 242 712**	**9 242 713**	1 комплект
	35 - 50	50	**9 242 714**	**9 242 715**	**9 242 718**	1 комплект

2 Silent System

Silent System плавне закривання

- Комплект містить всі елементи плавного закривання для 2 або 3-дверних шаф
- 3-х дверний комплект включає Silent System для середніх дверей для відкривання дверей вліво і вправо

Зображення	Максимальна вага дверей кг	Арт. / кількість дверей		Упаковка
		2 двері	3 двері	
	50	**9 242 238**	**9 242 240**	1 комплект
	20	**9 277 096**	**9 277 098**	1 комплект

Silent System м'яке відкривання

- Комплект містить всі елементи плавного відкривання для 2 або 3-дверних шаф

Зображення	Максимальна вага дверей кг	Арт. / кількість дверей		Упаковка
		2 двері	3 двері	
	50	**9 242 227**	**9 242 228**	1 комплект
	20	**9 277 151**	**9 277 152**	1 комплект

Silent System м'яке зіткнення

Зображення	Опис	Артикул	Упаковка
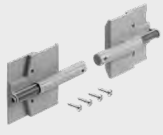	Комплект містить елементи для м'якого зіткнення задніх дверей 3-дверних шаф-купе	**9 254 630**	1 комплект

3 Ходові та направляючі профілі

Комплект профілів

- Комплект містить 1 ходовий профіль та 1 направляючий профіль
- Ходові / направляючі профілі: алюміній сріблястий анодований

Зображення	Довжина мм	Артикул	Упаковка
	2300	**9 277 164**	1 комплект
	4000	**9 277 167**	1 комплект

4 Аксесуари системи

Захисний профіль

Зображення	Опис	Артикул	Упаковка
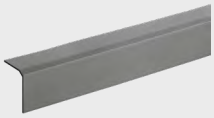	▸ Для прикриття відстані між ходовими елементами на передніх дверях ▸ Довжина 1500 мм ▸ Можна вкоротити на будь-яку довжину ▸ Пластик, сірий, з покриттям під фарбування	**9 277 440**	1 комплект

Комплект для тонких дверей

Зображення	Опис	Артикул	Упаковка
	▸ Комплект містить спеціальні муфти і шурупи для кріплення фурнітури на тонкі двері товщиною 10 - 12 мм	**9 277 153**	1 комплект

Комплект стрічок для фіксації

- Комплект складається з планок кріплення та гвинтів для фіксації двох дверних сегментів
- Підходить для використання схеми свердління TopLine

Зображення	Версія	Артикул	Упаковка
	Половина схеми свердління	**9 277 155**	1 комплект
	Повна схема свердління	**9 277 156**	1 комплект

Шурупи для кріплення профілю з пазом

Зображення	Примітка до монтажу	Опис	Товщина полиці мм	Артикул	Упаковка
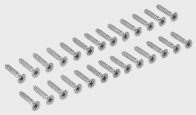	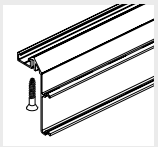	▸ Для кріплення ходових та направляючих профілів до корпусу шафи за допомогою шурупів через спеціальний паз ▸ Комплект містить 20 шурупів	16 - 19	**9 130 078**	1 комплект
			20 - 22	**9 180 317**	1 комплект
			22 - 25	**9 180 318**	1 комплект

Кольоровий комплект

- Самоклеюча декоративна стрічка для легкого наклеювання на видиму поверхню ходового профілю

Зображення	Колір	Довжина мм	Артикул	Упаковка
	Чорний	2500	**9 209 269**	1 комплект
		4000	**9 209 271**	1 комплект
	білий	2500	**9 209 272**	1 комплект
		4000	**9 209 273**	1 комплект

Додатково

- Системи замків 1239
- Комплектуючі для систем розсувних та складаних дверей 1071

hettich.com/short/abad55

Регулювальна фурнітура

Зображення	Опис	Артикул	Упаковка
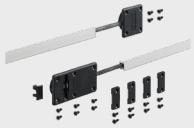	▸ Може використовуватися для вирівнювання деформованих фасадів меблів або також як запобіжний захід для запобігання деформації дверей ▸ Для кожної розсувної двері слід використовувати принаймні один комплект регулювальної фурнітури	**9 252 651**	1 комплект

Регулювальна фурнітура для тонких дверей

Зображення	Опис	Артикул	Упаковка
	▸ Для дверей / фасадів товщиною 10 - 12 мм ▸ Може використовуватися для вирівнювання деформованих фасадів меблів або також як запобіжний захід для запобігання деформації дверей ▸ Для кожної розсувної двері слід використовувати принаймні один комплект регулювальної фурнітури	**9 280 180**	1 комплект

Дистанційний ролик

Зображення	Опис	Монтажний розмір дверей EB мм	Артикул	Упаковка
	▸ Для підвищення ефективності розсувних систем з високими дверима зі схильністю до деформації ▸ EB 29 для монтажу на бічну панель ▸ EB 36 для монтажу на задніх дверях ▸ Оцинкована сталь	29	**9 265 093**	1/300 шт
		36	**9 265 092**	1/300 шт

Технічна інформація

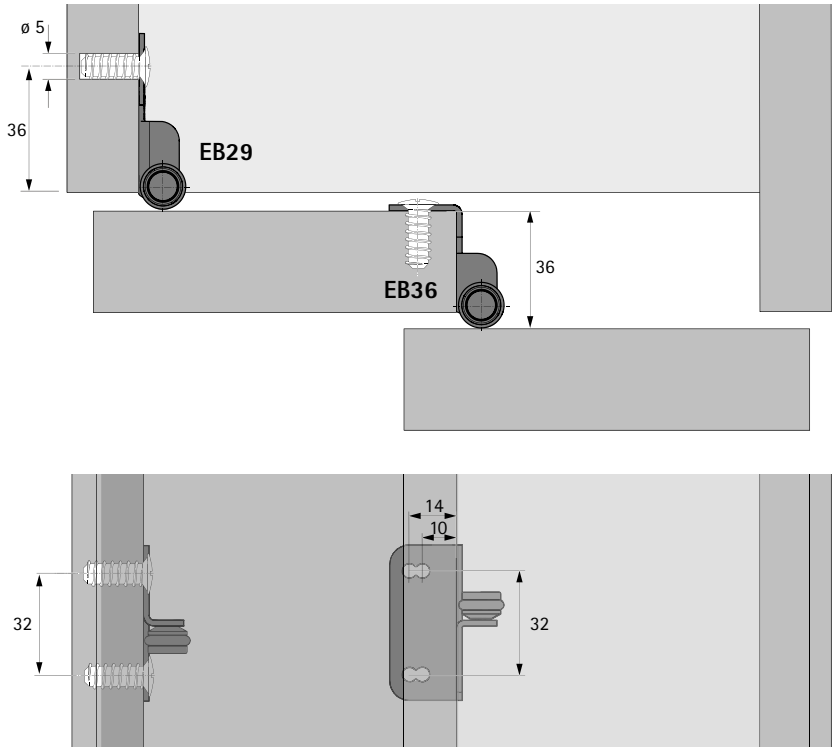

Додатково

▸ Системи замків	1239
▸ Комплектуючі для систем розсувних та складаних дверей	1071

hettich.com/short/abad55

New



Зручність в новому класі

TopLine L дозволяє створювати розсувні двері в новому вимірі: захоплююча легкість відкривання та закривання та першокласна безшумна робота Silent System. Двері вагою навіть до 70 кг рухаються з неймовірною легкістю, здається, ніби пливуть. Роздільні профілі легше транспортувати та обробляти, забезпечуючи незмінну практичну зручність. Загальну картину доповнює простий монтаж дверей, який економить час, за рахунок ходових та пружинних направляючих елементів, для монтажу без інструментів.

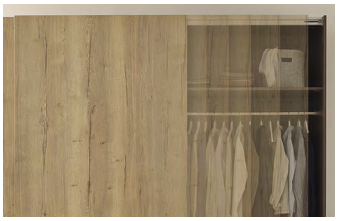

Плавність і тиша:
Першокласна практична зручність та відчуття розкоші від Silent System.



Розділені профілі:
Зручність для користувача з оптимізованою простотою транспортування.



Надзвичайна зручність:
Двері відкриваються та закриваються особливо плавно.



За лічені секунди:
Елемент плавного закривання легко монтується на ходовий профіль.



Ефективне використання простору:
Мінімальний виступ дверей для організації інтер'єру з великою кількістю простору.



Простота та ефективність:
Направляючі профілі забезпечують інтуїтивно зрозумілу та безпечну установку дверей.



Оптимізовані направляючі елементи:
Лише один елемент на направляючу - пружинний монтаж для спрощення компенсації допусків.

Дізнайтеся більше:
Отримайте натхнення, а також додаткові відомості про продукт на нашому веб-сайті.

hettich.com/short/02941f

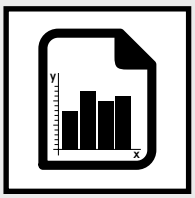

Загальна інформація 852
- Принцип конструкції
- Основна інформація
- Формат та вага дверей

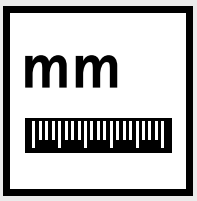

Монтажні розміри стисло 853 – 854

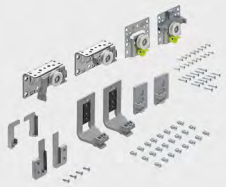

Компоненти системи 855 – 862



Системи замків 1239



Аксесуари 1071



Технічна інформація
- Критерії якості 1085





hettich.com/short/f3573e

Hettich Technical Assistant
- Планування та монтажні розміри
- Встановлення
- Сервіс

Принцип конструкції



Основна інформація

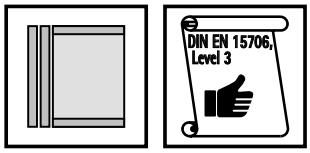

Формат та вага дверей

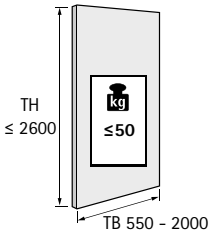

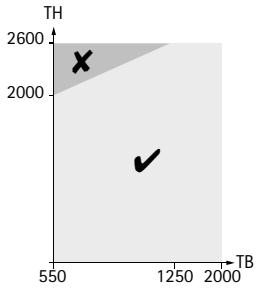

hettich.com/short/aa7691

Кількість дверей та положення дверей

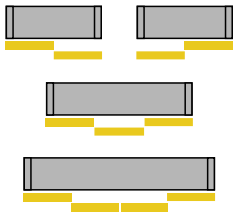

Регулювання по висоті / накладання

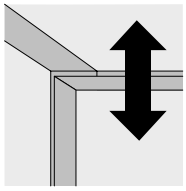

± 2

Матеріал дверей

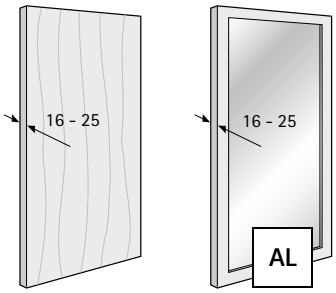

Silent System

	2 двері	3 двері	4 двері
Плавне закривання	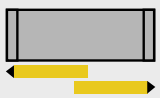		
Плавне відкривання			
М'яке зіткнення			

Монтажні розміри

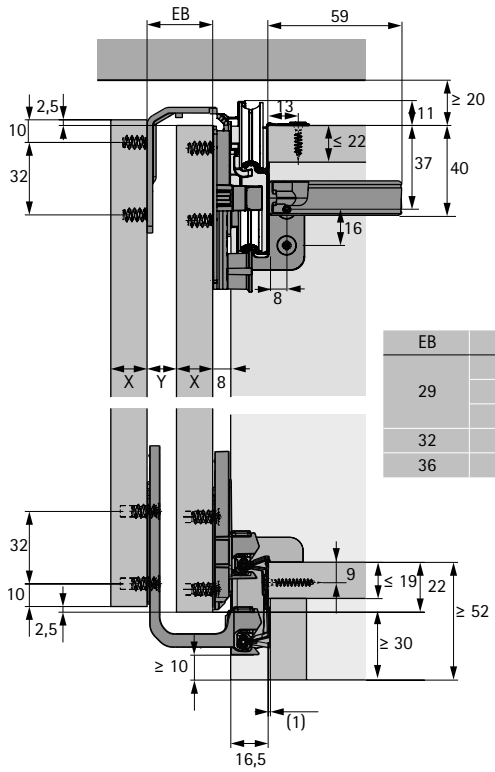

EB	X	Y
29	16	13
	18	11
	19	10
32	22	10
36	25	11

Горизонтальний розріз, 2 двері

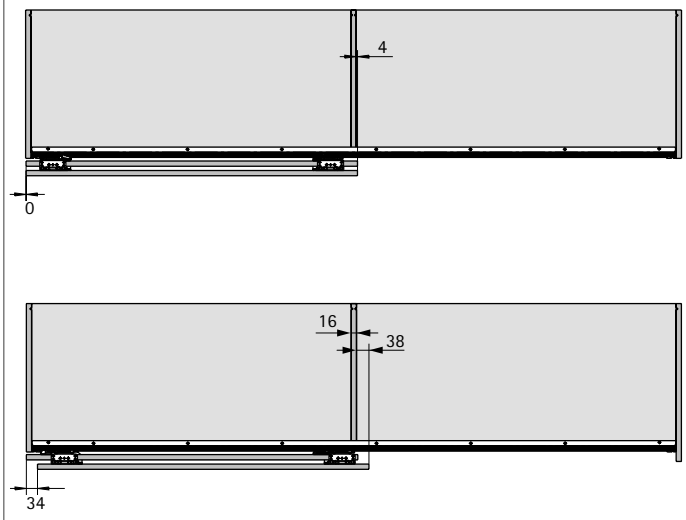

Схема свердління, двері - зміщення дверей 34 мм

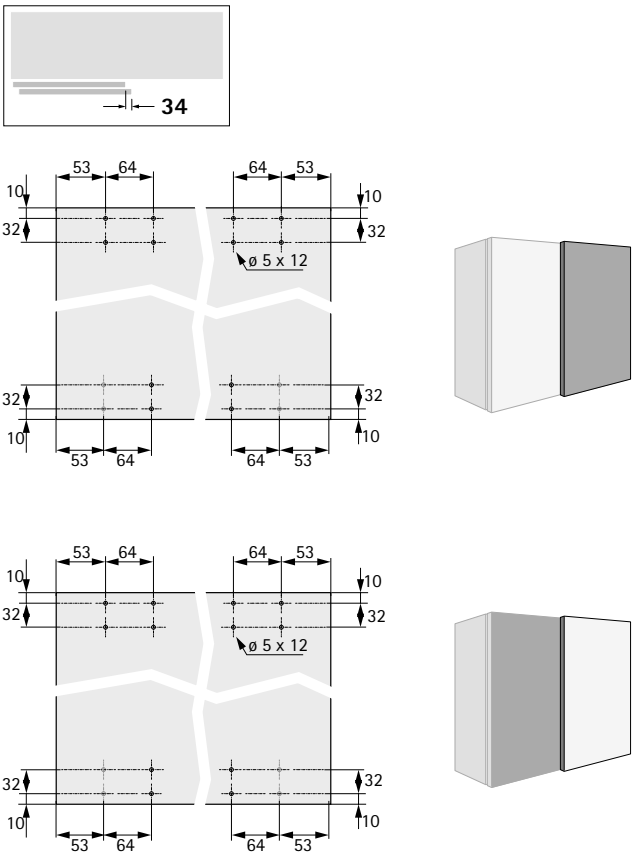

Схема свердління, двері - зміщення дверей 0 мм

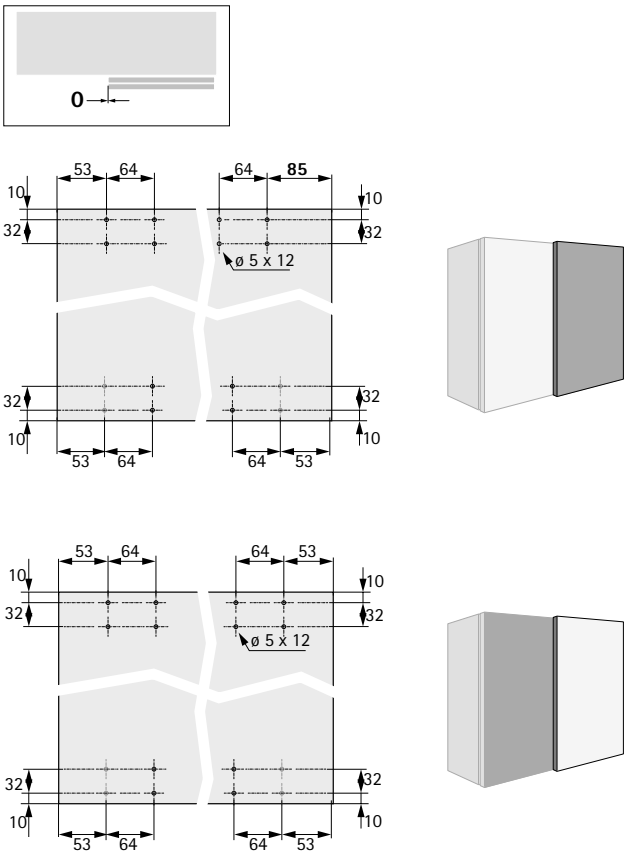

Монтажні розміри, з можливістю регулювання по висоті

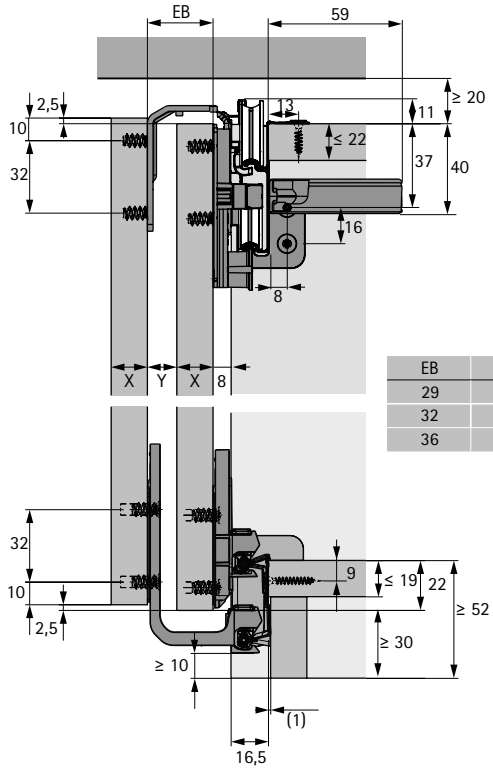

EB	X	Y
29	16	13
32	20	12
36	25	11

Горизонтальний розріз, 2 двері

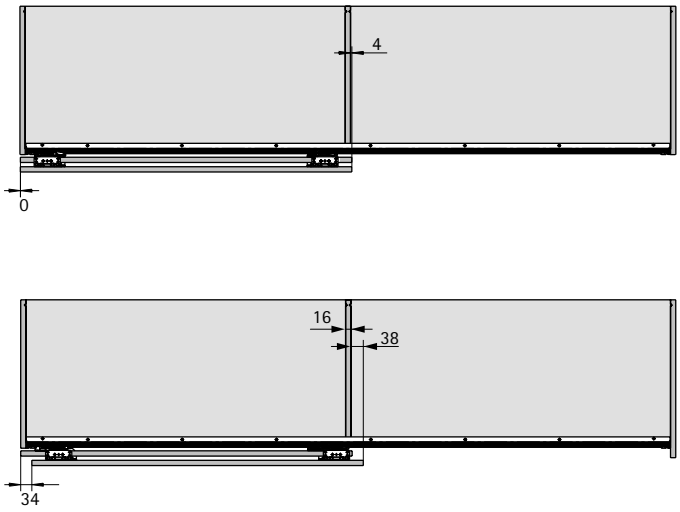

Схема свердління, двері - зміщення дверей 34 мм

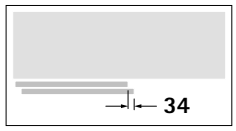

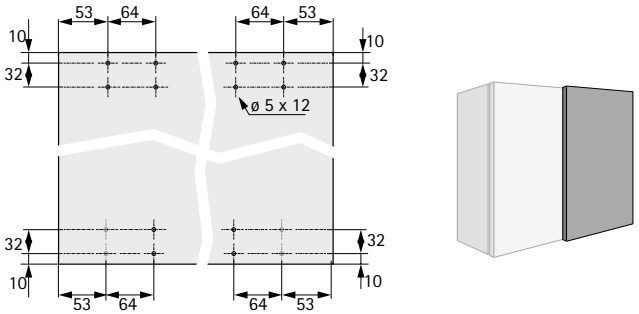

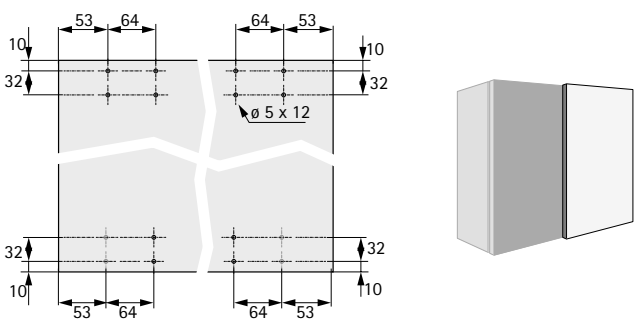

Схема свердління, двері - зміщення дверей 0 мм

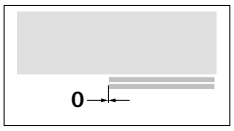

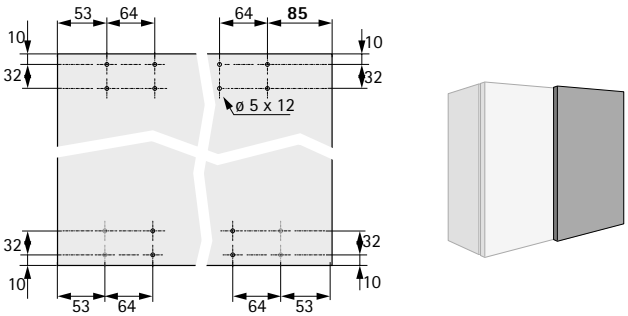

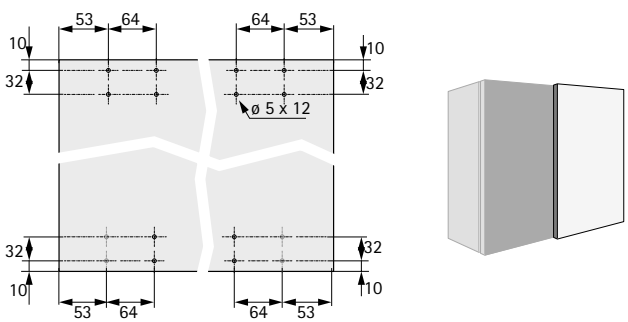

Загальна інформація

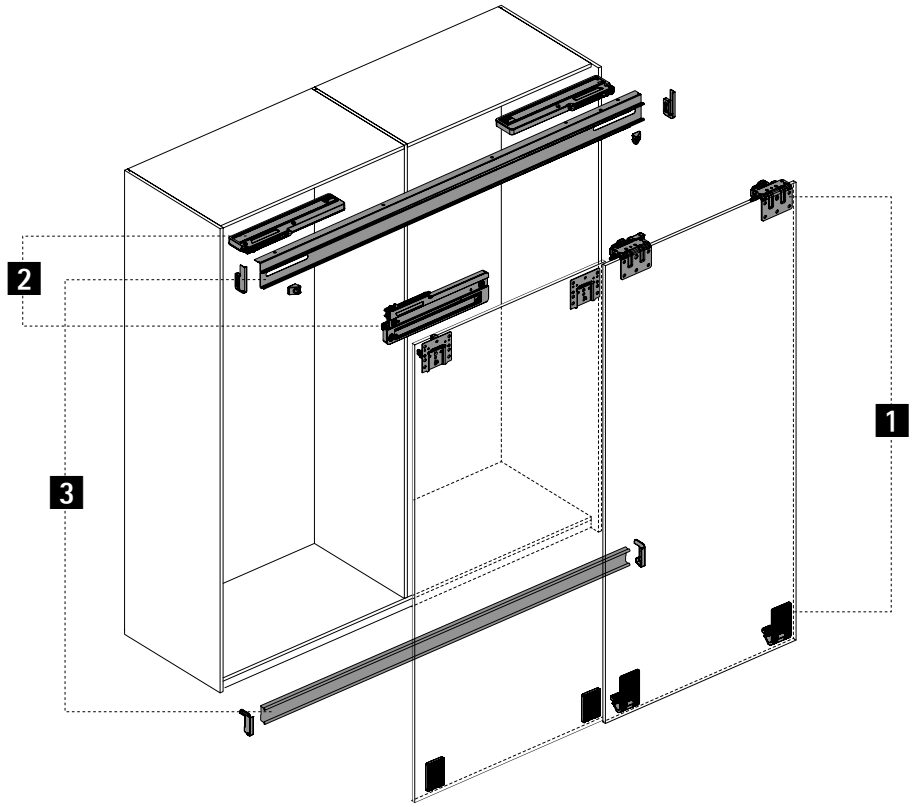

1 Ходові та направляючі елементи

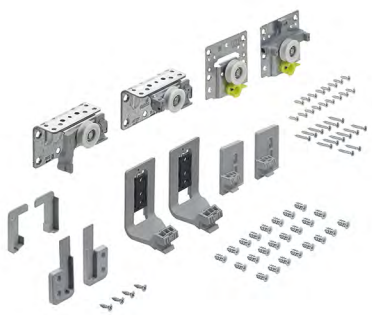

2 Silent System

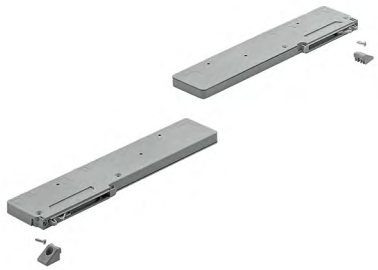

3 Ходові та направляючі профілі



4 Аксесуари систем



1 Ходові та направляючі елементи

Комплект ходових та направляючих елементів

- Комплект містить ходові та направляючі елементи, а також кріпильний матеріал для 2 або 3-дверних шаф
- Для 4-дверних шаф, будь ласка, замовляйте комплекти 2-дверної фурнітури з передніми лівими та передніми правими дверима
- Для встановлення синхронізації, також замовляйте комплект Synchro

Зображення	Максимальна товщина дверей мм	Регулювання по висоті	Арт. / кількість дверей				Упаковка
			2 двері, зліва	2 двері, справа	3 двері	4 двері	
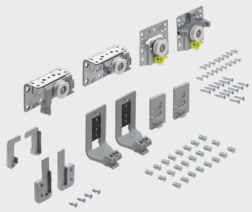	19	без	9 242 738	9 242 739	9 242 740	9 242 738 + 9 242 739	1 комплект
	16	з	9 242 750	9 242 751	9 242 752	9 242 750 + 9 242 751	1 комплект
	22	без	9 242 742	9 242 743	9 242 744	9 242 742 + 9 242 743	1 комплект
	20	з	9 242 754	9 242 755	9 242 756	9 242 754 + 9 242 755	1 комплект
	25	без	9 242 746	9 242 747	9 242 748	9 242 746 + 9 242 747	1 комплект
	25	з	9 242 758	9 242 759	9 242 760	9 242 758 + 9 242 759	1 комплект

Комплект монтажних аксесуарів для профілю, алюміній

- Аксесуари, необхідні для використання в застосуванні без Silent System
- Комплект містить усі аксесуари для встановлення профілів на 2 / 3 / 4-дверну шафу без Silent System
- Комплект містить 2 кінцеві упори, 2 заглушки для перфорованих профілів, алюміній, а також кріпильний матеріал

Зображення	Артикул	Упаковка
	9 293 054	1 комплект

Комплект монтажних аксесуарів для профілю, сталь

- Аксесуари, необхідні для використання в застосуванні без Silent System
- Комплект містить усі аксесуари для встановлення профілів на 2 / 3 / 4-дверну шафу без Silent System
- Комплект містить 2 кінцеві упори, 2 заглушки для перфорованих профілів, сталь, а також кріпильний матеріал

Зображення	Артикул	Упаковка
	9 293 053	1 комплект

Додатково

- Системи замків 1239
- Комплектуючі для систем розсувних та складаних дверей 1071

2 Silent System

Silent System плавне закривання

- Комплект містить всі елементи плавного закривання для 2 / 3 або 4-дверних шаф
- 3-х дверний комплект включає Silent System для середніх дверей для відкривання дверей вліво і вправо

Зображення	Максимальна вага дверей кг	Версія	Арт. / кількість дверей			Упаковка
			2 двері	3 двері	4 двері	
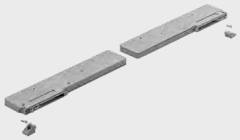	40		**9 242 219**	**9 242 221**	**9 242 223**	1 комплект
	50 - 70		**9 242 229**	**9 242 230**	**9 242 231**	1 комплект
	50 - 70	з регульованим зусиллям демпфування та закривання	**9 246 640**	**9 242 239**	**9 242 243**	1 комплект

Silent System м'яке відкривання

- Комплект містить всі елементи плавного відкривання для 2 / 3 або 4-дверних шаф

Зображення	Версія	Арт. / кількість дверей		Упаковка
		2 двері	3 двері / 4 двері	
	без регулювання по висоті	**9 242 225**	**9 242 226**	1 комплект
	з регулюванням по висоті	**9 242 227**	**9 242 228**	1 комплект

Silent System м'яке зіткнення

Зображення	Опис	Артикул	Упаковка
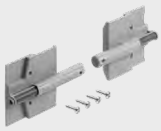	Комплект містить елементи для м'якого зіткнення задніх дверей 3-дверних шаф-купе	**9 254 630**	1 комплект

Додатково

- Системи замків 1239
- Комплектуючі для систем розсувних та складаних дверей 1071

3 Ходові та направляючі профілі

Ходовий профіль / ходовий профіль Synchro

- Рух дверей перед верхньою панеллю

Примітка:
- Індивідуальна довжина та свердління за запитом
- Ці позиції використовуються лише для пошуку цінових пропозицій. Вони **не** підлягають продажу.
- Базова довжина 1000 мм

Зображення	Версія	Матеріал	Покриття	Довжина мм	Артикул	Упаковка
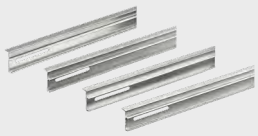	LA 11225	сталь	оцинкований	індивідуально	**9 261 597**	100 шт
	LA 11225, розділений	сталь	оцинкований	індивідуально	**9 306 038**	100 шт
	LA 11225	сталь	сріблясте покриття	індивідуально	**9 261 595**	100 шт
	LA 11125	алюміній	блискучий	індивідуально	**9 261 539**	100 шт
	LA 11125	алюміній	анодований, сріблястий	індивідуально	**9 261 538**	100 шт
	LA 12255, розділений	алюміній	анодований, сріблястий	індивідуально	**9 318 334**	100 шт

Зображення	Версія	Матеріал	Покриття	Довжина мм	Артикул	Упаковка
	LA 11225 Synchro	сталь	оцинкований	індивідуально	**9 317 992**	100 шт
	LA 11225 Synchro	сталь	сріблясте покриття	індивідуально	**9 317 994**	100 шт
	LA 11125 Synchro	алюміній	блискучий	індивідуально	**9 317 997**	100 шт
	LA 11125 Synchro	алюміній	анодований, сріблястий	індивідуально	**9 318 040**	100 шт

STB 18 направляючий профіль

- Рух дверей перед нижньою панеллю

Примітка:
- Індивідуальна довжина та свердління за запитом
- Ці позиції використовуються лише для пошуку цінових пропозицій. Вони **не** підлягають продажу.
- Базова довжина 1000 мм

Зображення	Версія	Матеріал	Покриття	Довжина мм	Артикул	Упаковка
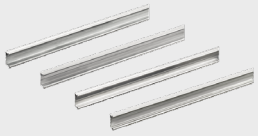	LA 11477	сталь	оцинкований	індивідуально	**9 261 603**	100 шт
	LA 11477, розділений	сталь	оцинкований	індивідуально	**9 306 037**	100 шт
	LA 11477	сталь	сріблясте покриття	індивідуально	**9 261 605**	100 шт
	LA 11177	алюміній	блискучий	індивідуально	**9 261 540**	100 шт
	LA 11177	алюміній	анодований, сріблястий	індивідуально	**9 261 551**	100 шт
	LA 11177, розділений	алюміній	анодований, сріблястий	індивідуально	**9 338 330**	100 шт

Додатково

- Системи замків 1239
- Комплектуючі для систем розсувних та складаних дверей 1071

4 Аксесуари системи

Обов'язкові аксесуари: з'єднання профілів, ходові та направляючі профілі зі сталі

- Комплект містить профільні з'єднувачі, допоміжні засоби для монтажу та кріпильний матеріал

Зображення	Опис	Версія	Артикул	Упаковка
	▸ Компоненти для з'єднання та кріплення розділених ходових та направляючих профілів зі сталі	Кріплення профілю за допомогою гвинтів з муфтою	**9 338 326**	1 комплект
		Кріплення профілю за допомогою шурупів для ДСП	**9 338 328**	1 комплект

Обов'язкові аксесуари: з'єднання профілів, ходові та направляючі профілі з алюмінію

Зображення	Опис	Артикул	Упаковка
	▸ Для встановлення профільного з'єднання з алюмінієвими направляючими та ходовими профілями ▸ Для кожного ходового та направляючого профілю завжди потрібні 2 з'єднувальні шпильки	**9 315 109**	200 шт

Захисний профіль

Зображення	Опис	Довжина мм	Артикул	Упаковка
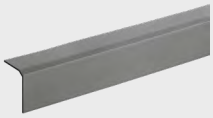	▸ Для прикриття відстані між ходовими елементами на передніх дверях ▸ За потреби можна вкоротити ▸ Пластик, сірий, можна фарбувати	1500	**9 277 440**	1 комплект
		індивідуально	**за запитом**	100 шт

Комплект для модернізації 70 кг

- Комплект містить ходові елементи, що витримують двері вагою до 70 кг
- Не можна поєднувати з регулюванням по висоті

Зображення	Версія	Максимальна товщина дверей в мм	Артикул	Упаковка
	для передніх дверей	22	**9 242 696**	1 комплект
		25	**9 242 697**	1 комплект
	для задніх дверей		**9 242 723**	1 комплект

Додатково

- Системи замків 1239
- Комплектуючі для систем розсувних та складаних дверей 1071

4 Аксесуари систем

Synchro комплект
- Комплект містить кабелі, адаптери та гвинти для синхронізації центральних дверей на 4-дверних шафах

Зображення	Версія	Артикул	Упаковка
	для передніх дверей	**9 242 737**	1 комплект

Дистанційні пластини

Зображення	Опис	Артикул	Упаковка
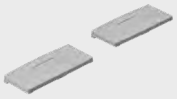	▸ Комплект містить дистанційні пластини для прямого встановлення карнизних полиць	**9 263 705**	1 комплект

Комплект заглушок для передніх дверей
- Комплект містить декоративні заглушки для роликів передніх дверей, які можна фарбувати
- Пластик білий RAL 9003

Зображення	Артикул	Упаковка
	**9 242 727**	1 комплект

Регулювальна фурнітура

Зображення	Опис	Артикул	Упаковка
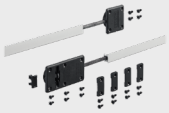	▸ Може використовуватися для вирівнювання деформованих фасадів меблів або також як запобіжний захід для запобігання деформації дверей ▸ Для кожної розсувної двері слід використовувати принаймні один комплект регулювальної фурнітури	**9 252 651**	1 комплект

Додатково

- Системи замків 1239
- Комплектуючі для систем розсувних та складаних дверей 1071

4 Аксесуари системи

Дистанційний ролик

Зображення	Опис	Монтажний розмір дверей EB мм	Артикул	Упаковка
	▸ Для підвищення ефективності розсувних систем з високими дверима зі схильністю до деформації ▸ EB 29 для монтажу на бічну панель ▸ EB 36 для монтажу на задніх дверях ▸ Оцинкована сталь	29	**9 265 093**	300 шт
		36	**9 265 092**	300 шт

Технічна інформація

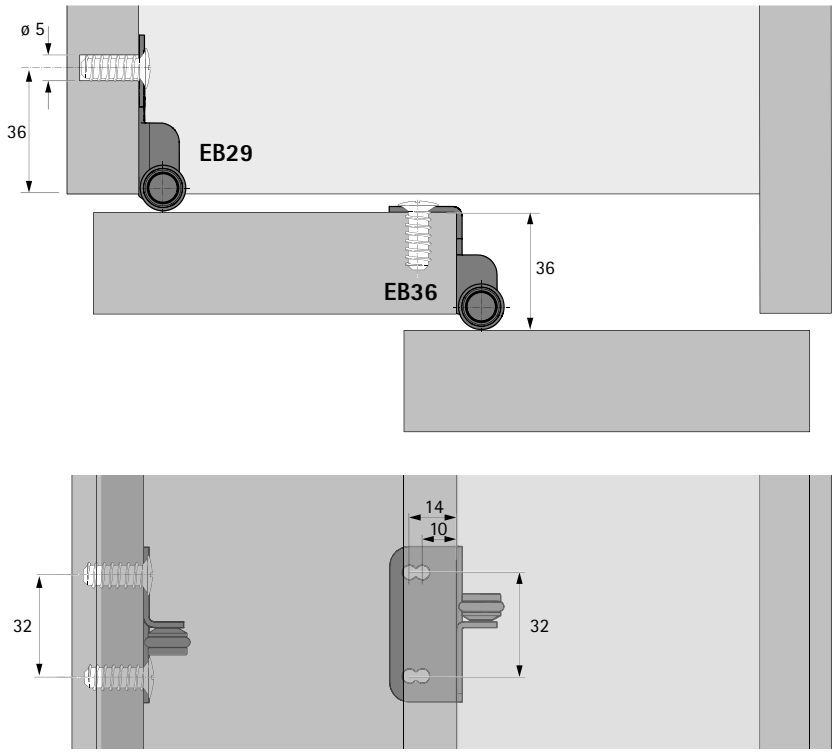

Додатково

- Системи замків 1239
- Комплектуючі для систем розсувних та складаних дверей 1071

4 Аксесуари системи

Маленькі / великі пластини для фіксації

- Для з'єднання сегментних розсувних дверей
- Інтегрована схема свердління для TopLine M / TopLine L
- Оцинкована сталь

Зображення	Версія	Опис	Артикул	Упаковка
	Половина схеми свердління	Комплект складається з 2 з'єднувальних пластин та 8 кріпильних гвинтів	**9 277 155**	1 комплект
		Оптова упаковка без гвинтів для кріплення	**9 277 157**	780 шт
	Повна схема свердління	Комплект складається з 2 з'єднувальних пластин та 16 кріпильних гвинтів	**9 277 156**	1 комплект
		Оптова упаковка без гвинтів для кріплення	**9 277 158**	160 шт

Технічна інформація

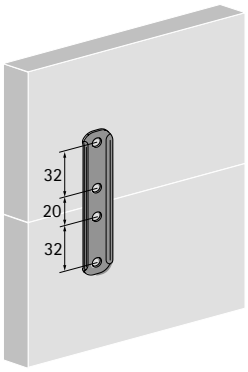

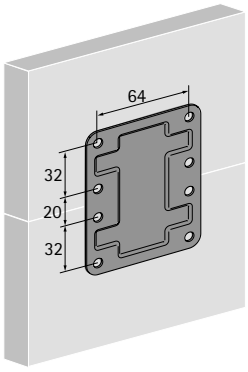

Додатково

- Системи замків 1239
- Комплектуючі для систем розсувних та складаних дверей 1071



Зручність в новому класі

TopLine M дозволяє створювати розсувні двері в новому вимірі: захоплююча легкість відкривання та закривання та першокласна безшумна робота системи. Оснащені системою TopLine M, шафи-купе забезпечують захоплюючий новий досвід практичної зручності. Всю картину доповнює простий монтаж дверей, що економить час, за допомогою ходових та направляючих елементів швидкого монтажу.

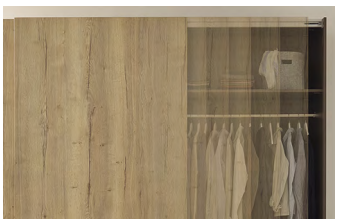

Плавність і тиша:
Першокласна практична зручність та відчуття розкоші від Silent System.



Надзвичайна зручність:
Двері відкриваються та закриваються особливо плавно.

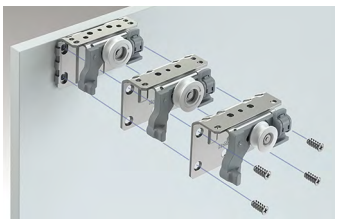

Простий спосіб модернізації:
Стандартна схема свердління - економія часу та витрат.



Ефективне використання простору:
Мінімальний виступ дверей для організації інтер'єру з великою кількістю простору.



Простота та ефективність:
Направляючі профілі забезпечують інтуїтивно зрозумілу та безпечну установку дверей.



Економія часу:
Направляючий профіль просто фіксується без інструментів.



За лічені секунди:
Елемент плавного закривання легко монтується на ходовий профіль.

Дізнайтеся більше:
Отримайте натхнення, а також додаткові відомості про продукт на нашому веб-сайті.

hettich.com/short/84c1f1

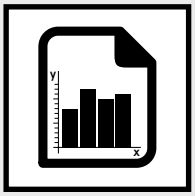

Загальна інформація 866
- Принцип конструкції
- Основна інформація
- Формат та вага дверей

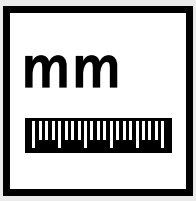

Монтажні розміри стисло 867

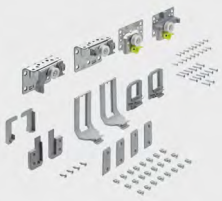

Компоненти системи 868 – 871



Системи замків 1239



Аксесуари 1071



Технічна інформація
- Критерії якості 1085





Hettich Technical Assistant
- Планування та монтажні розміри
- Встановлення
- Сервіс

hettich.com/short/dca4b7

Принцип конструкції

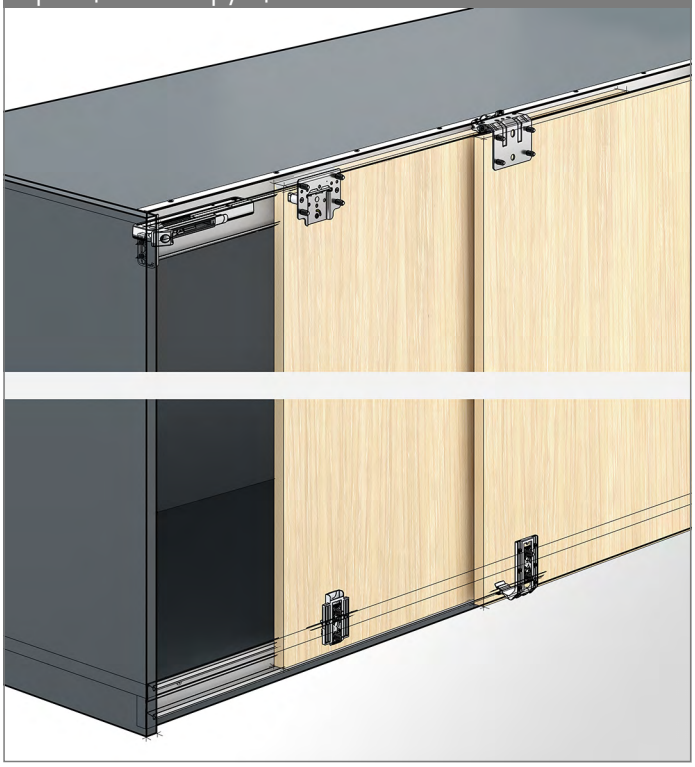

Основна інформація

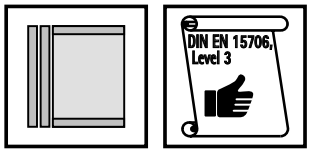

Формат та вага дверей

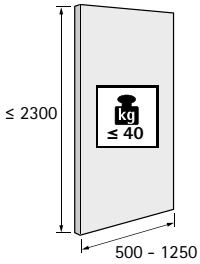

hettich.com/short/dca4b7

Кількість дверей та положення дверей

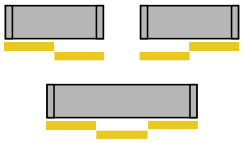

Матеріал дверей

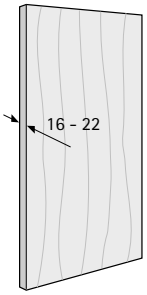

Silent System

	2 двері	3 двері	
Плавне закривання	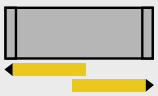		

Монтажні розміри

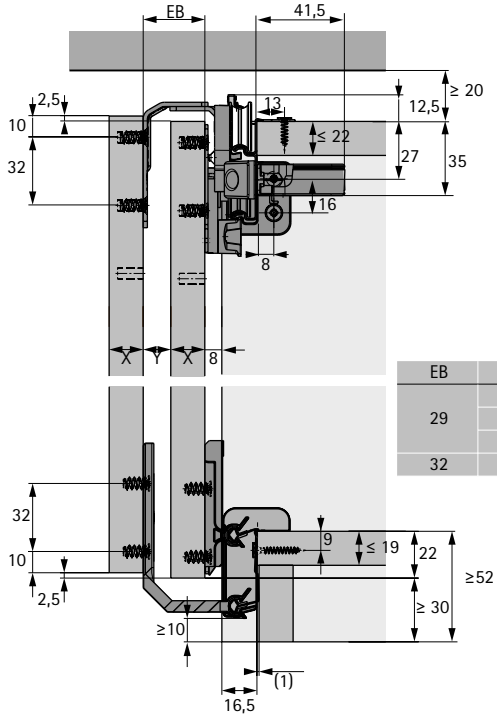

EB	X	Y
29	16	13
	18	11
	19	10
32	22	10

Горизонтальний розріз, 2 двері

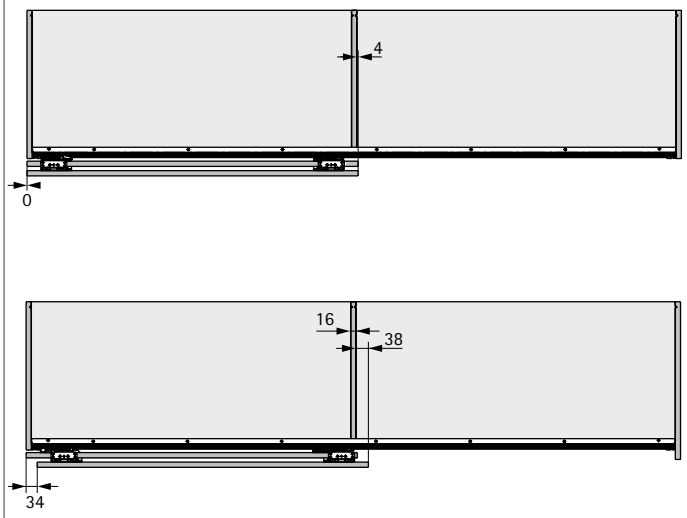

Схема свердління, двері - зміщення дверей 34 мм

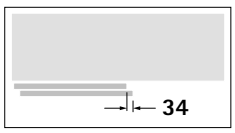

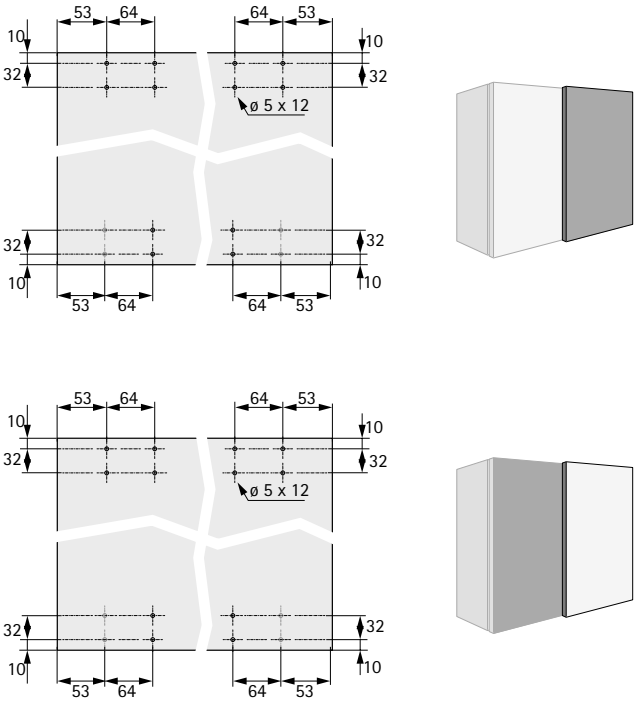

Схема свердління, двері - зміщення дверей 0 мм

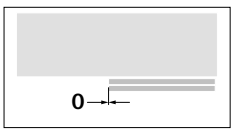

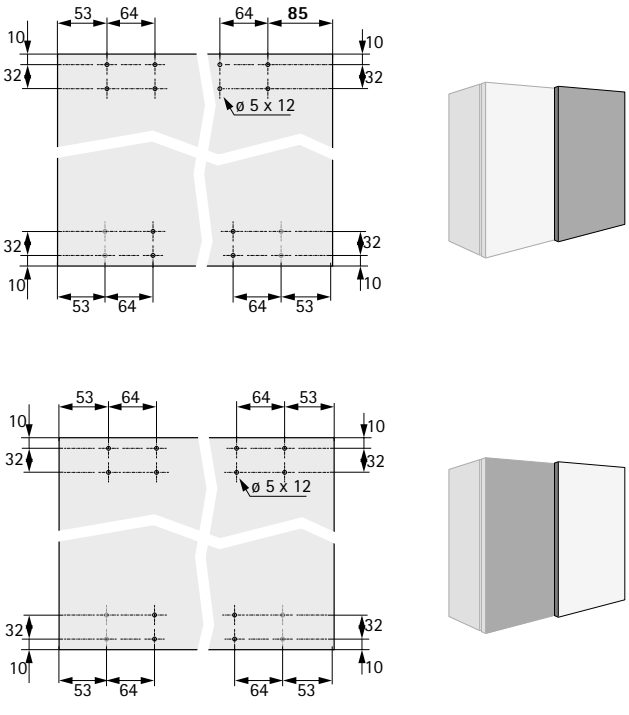

Загальна інформація

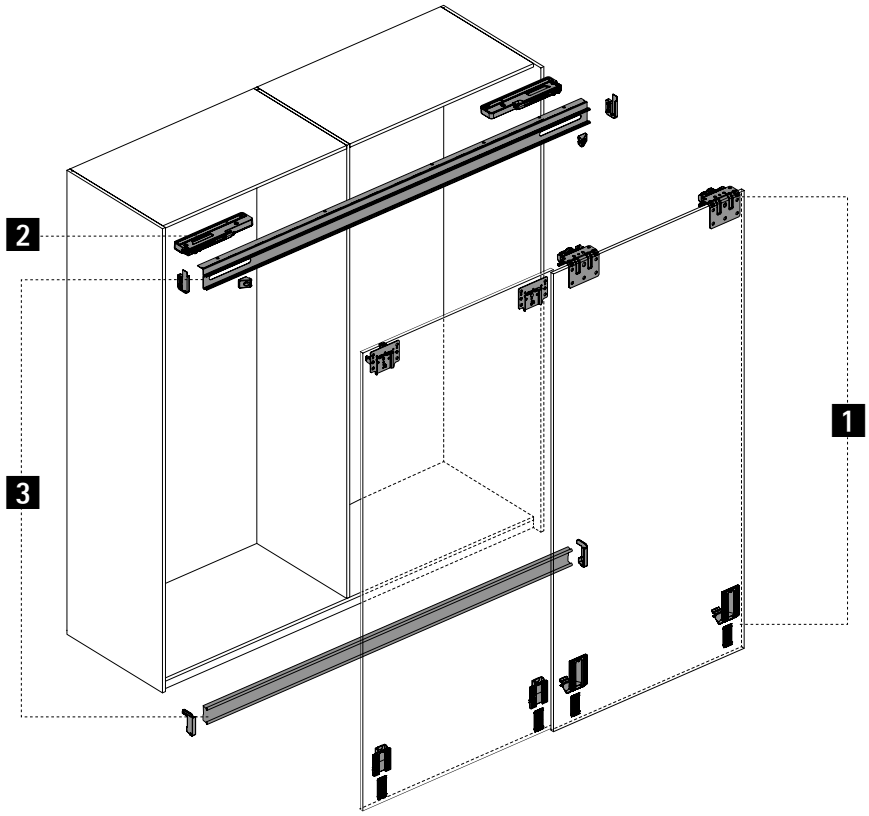

1 Ходові та направляючі елементи

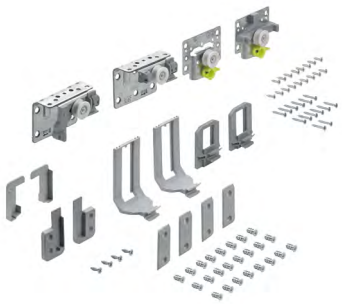

2 Silent System



3 Ходові та направляючі профілі



4 Аксесуари систем



1 Ходові та направляючі елементи

Комплект ходових та направляючих елементів

- Комплект містить ходові та направляючі елементи, а також кріпильний матеріал для 2 або 3-дверних шаф

Зображення	Максимальна товщина дверей в мм	Арт. / кількість дверей			Упаковка
		2 двері, зліва	**2 двері, справа**	**3 двері**	
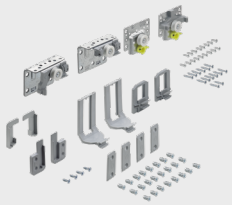	19	**9 242 681**	**9 242 682**	**9 242 683**	1 комплект
	22	**9 242 684**	**9 242 685**	**9 242 686**	1 комплект

Комплект монтажних аксесуарів для профілю, алюміній

- Аксесуари, необхідні для використання в застосуванні без Silent System
- Комплект містить усі аксесуари для встановлення профілів на 2 / 3-дверну шафу без Silent System
- Комплект містить 2 кінцеві упори, 2 заглушки для перфорованих профілів, алюміній, а також кріпильний матеріал

Зображення	Артикул	Упаковка
	**9 293 054**	1 комплект

Комплект монтажних аксесуарів для профілю, сталь

- Аксесуари, необхідні для використання в застосуванні без Silent System
- Комплект містить усі аксесуари для встановлення профілів на 2 / 3-дверну шафу без Silent System
- Комплект містить 2 кінцеві упори, 2 заглушки для перфорованих профілів, сталь, а також кріпильний матеріал

Зображення	Артикул	Упаковка
	**9 293 053**	1 комплект

Додатково

- Системи замків 1239
- Комплектуючі для систем розсувних та складаних дверей 1071

2 Silent System плавне закривання

- Комплект містить всі елементи плавного закривання для 2 або 3-дверних шаф
- 3-х дверний комплект включає Silent System для середніх дверей для відкривання дверей вліво і вправо

Зображення	Максимальна вага дверей кг	Арт. / кількість дверей		Упаковка
		2 двері	**3 двері**	
	25	**9 242 213**	**9 242 215**	1 комплект
	40	**9 242 219**	**9 242 221**	1 комплект

3 Ходові та направляючі профілі

Ходовий профіль

- Рух дверей перед верхньою панеллю

Примітка:
- Індивідуальна довжина та свердління за запитом
- Ці позиції використовуються лише для пошуку цінових пропозицій. Вони **не** підлягають продажу.
- Базова довжина 1000 мм

Зображення	Версія	Матеріал	Покриття	Довжина мм	**Артикул**	Упаковка
	LA 11325	алюміній	анодований, сріблястий	індивідуально	**9 261 598**	100 шт
	LA 11325	алюміній	блискучий	індивідуально	**9 261 600**	100 шт
	LA 11425	сталь	оцинкований	індивідуально	**9 261 602**	100 шт

Направляючий профіль

- Рух дверей перед нижньою панеллю

Примітка:
- Індивідуальна довжина та свердління за запитом
- Ці позиції використовуються лише для пошуку цінових пропозицій. Вони **не** підлягають продажу.
- Базова довжина 1000 мм

Зображення	Версія	Матеріал	Покриття	Довжина мм	**Артикул**	Упаковка
	LA 11177	алюміній	анодований, сріблястий	індивідуально	**9 261 551**	100 шт
	LA 11177	алюміній	блискучий	індивідуально	**9 261 540**	100 шт
	LA 11477	сталь	оцинкований	індивідуально	**9 261 603**	100 шт

Додатково

- Системи замків 1239
- Комплектуючі для систем розсувних та складаних дверей 1071

4 Аксесуари системи

Регулювальна фурнітура

Зображення	Опис	Артикул	Упаковка
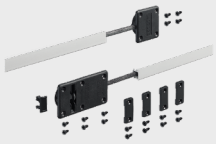	▸ Може використовуватися для вирівнювання деформованих фасадів меблів або також як запобіжний захід для запобігання деформації дверей ▸ Для кожної розсувної двері слід використовувати принаймні один комплект регулювальної фурнітури	**9 252 651**	1 комплект

Маленькі / великі пластини для фіксації

- Для з'єднання сегментних розсувних дверей
- Інтегрована схема свердління для TopLine M / TopLine L
- Оцинкована сталь

Зображення	Версія	Опис	Артикул	Упаковка
	Половина схеми свердління	Комплект складається з 2 з'єднувальних пластин та 8 кріпильних гвинтів	**9 277 155**	1 комплект
		Оптова упаковка без гвинтів для кріплення	**9 277 157**	780 шт
	Повна схема свердління	Комплект складається з 2 з'єднувальних пластин та 16 кріпильних гвинтів	**9 277 156**	1 комплект
		Оптова упаковка без гвинтів для кріплення	**9 277 158**	160 шт

Технічна інформація

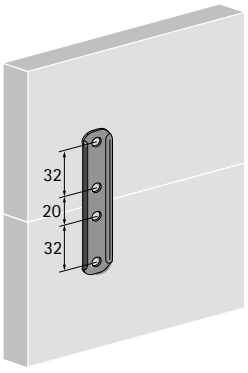

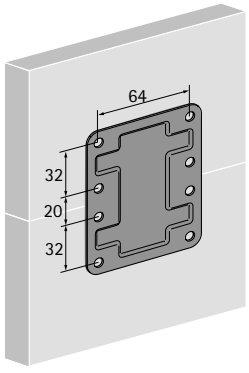

Додатково

- Системи замків 1239
- Комплектуючі для систем розсувних та складаних дверей 1071



Оновлення дизайну меблів

SlideLine M покращує практичну цінність та дизайн меблів. Секції для зберігання та системи полиць для вітальні, кухонні стінки, а також меблі для ванних кімнат та офісні шафи. Універсальна система підходить для всіх поширених меблевих конструкцій з дерев'яними або скляними дверима. Профілі доступні для полиць різної товщини. Система Silent System інтегрована в ходовий елемент та уповільнює рух дверей у напрямку закривання, відкривання та зіткнення.



Включно з відчуттям розкоші:
Silent System: плавне закривання, плавне відкривання, м'яке зіткнення.



Простий монтаж без інструментів:
Розсувні двері легко змонтувати.



Усе під рукою:
Інтегроване регулювання по висоті для ідеального вирівнювання дверей.



Швидко та просто:
Профілі просто кріпляться гвинтами до зібраного корпусу шафи.



Створюйте меблі з акцентом на дизайн:
Наклейте декоративні стрічки трьох кольорів, додавши завершальний штрих до ходового профілю.



Дизайн у русі:
SlideLine M пропонує індивідуальні варіанти дизайну.

hettich.com/short/b56580

Дізнайтеся більше:
Отримайте натхнення, а також додаткові відомості про продукт на нашому веб-сайті.

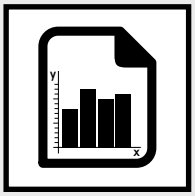

Загальна інформація **874**
- Принцип конструкції
- Основна інформація
- Формат та вага дверей

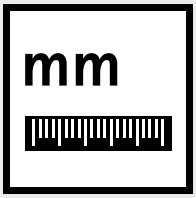

Монтажні розміри стисло **875 – 877**



Компоненти системи **878 – 880**



Системи замків **1239**



Аксесуари **1071**



Технічна інформація
- Критерії якості **1085**





hettich.com/short/ece221

Hettich Technical Assistant
- Планування та монтажні розміри
- Встановлення
- Сервіс

Принцип конструкції

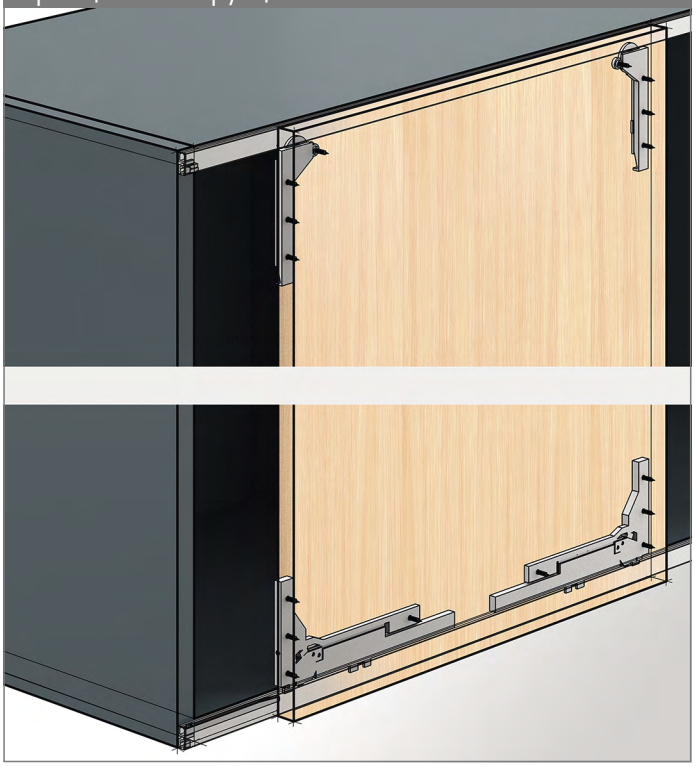

Основна інформація

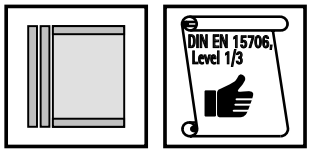

Формат та вага дверей

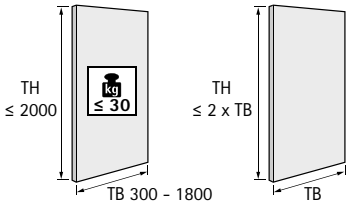

TB	300	400	500	600	700	800	900	1000	...	1800
TH ≤	600	800	1000	1200	1400	1600	1800	2000	...	2000

hettich.com/short/8681f2

Кількість дверей та положення дверей

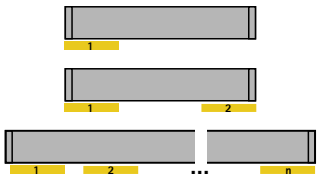

Регулювання по висоті

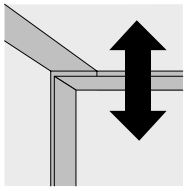

± 2

Матеріал дверей

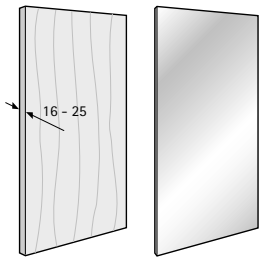

Silent System

	1 двері	з кількома дверима
Плавне закривання	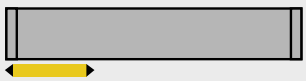	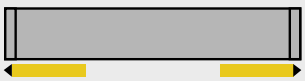
Плавне відкривання		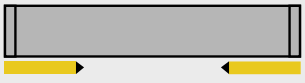
М'яке зіткнення		

Монтажні розміри для дерев'яних дверей з системою Silent System та без неї

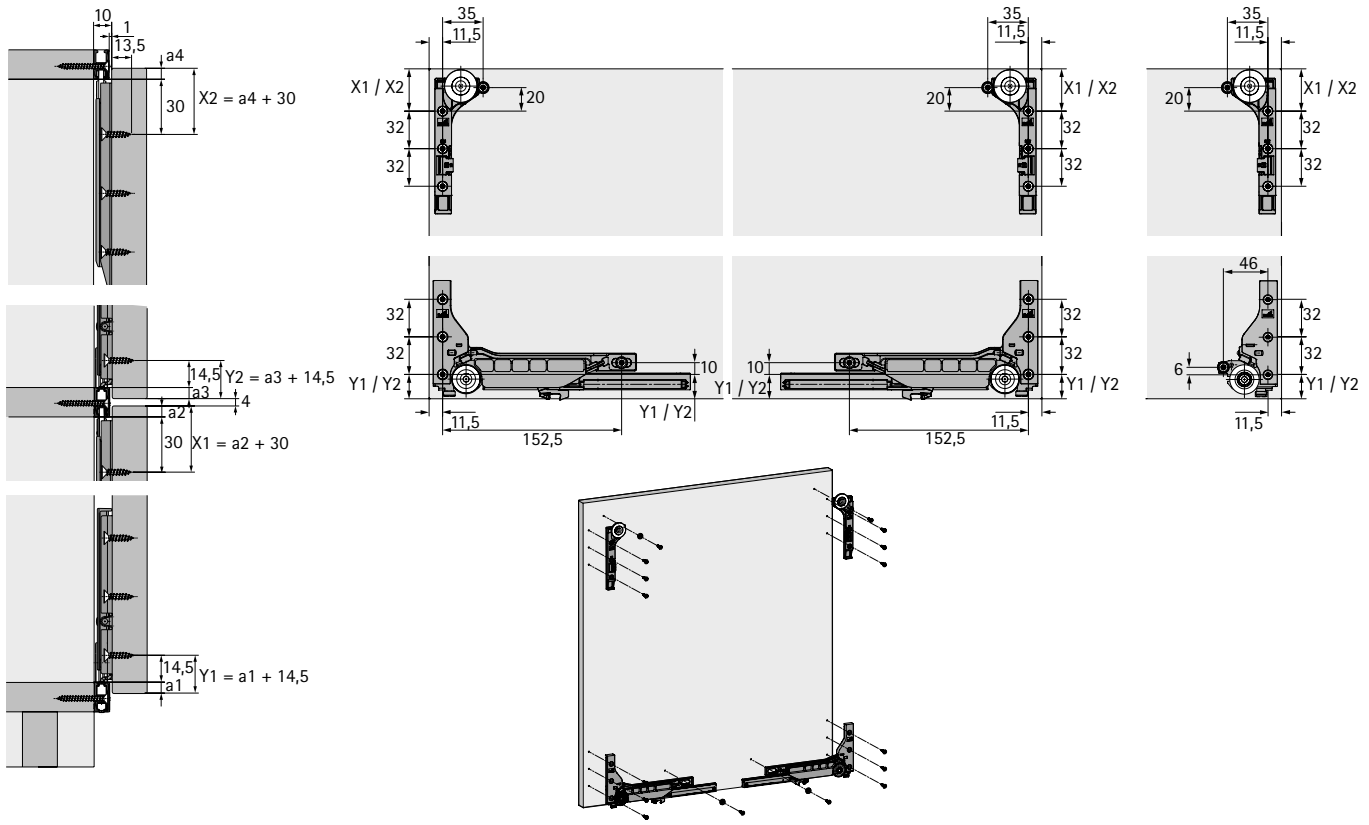

Монтажні розміри для скляних дверей із системою Silent System, що кріпляться на клей

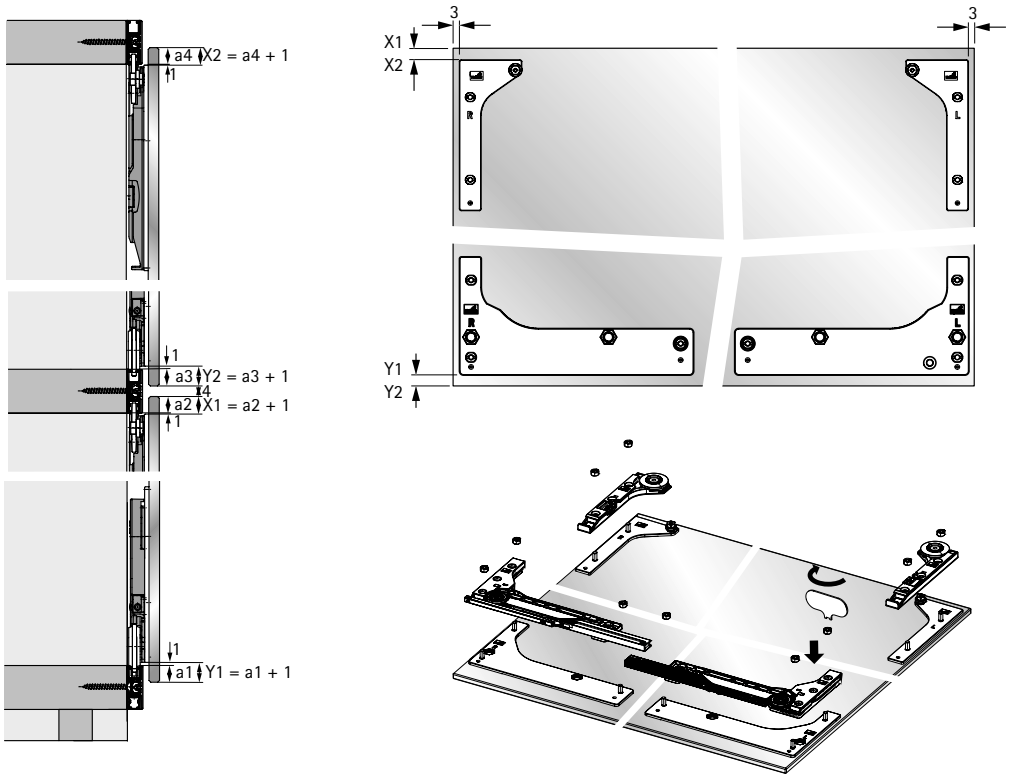

М'яке зіткнення двох і більше дверей

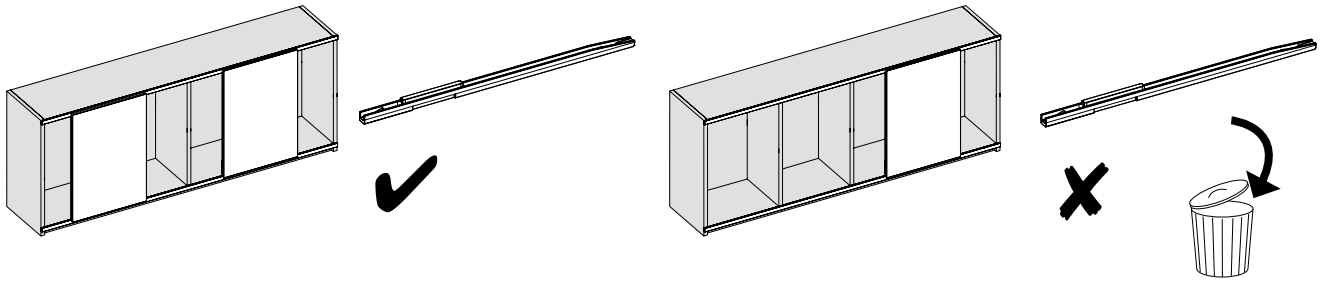

Якщо дві або більше розсувних дверей рухаються в одній площині, їх можна сповільнити шляхом м'якого зіткнення, коли вони рухаються назустріч одна одній.

Монтажні розміри для м'якого зіткнення

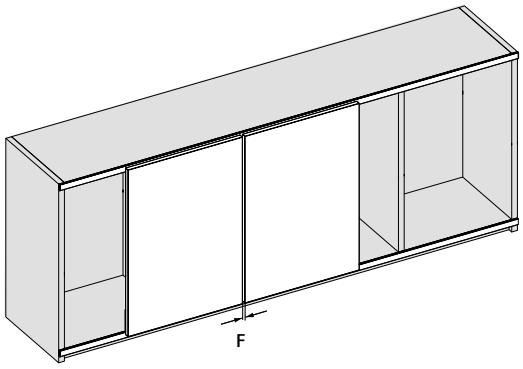

Розташування отворів B1 та B2 для ходових і направляючих елементів може впливати на центральний зазор F між двома дверима. Використання стандартної схеми свердління дає центральний зазор F = 10 мм.

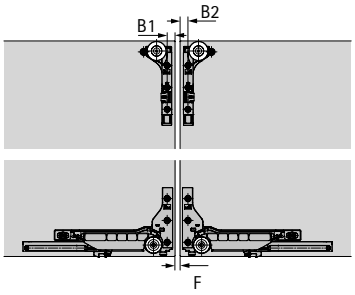

Центральний зазор F мм	Позиція свердління B1 мм	Позиція свердління B2 мм
10	11,5	11,5
8	12,5	12,5
6	13,5	13,5
4	14,5	14,5
2	15,5	15,5

Залежно від ширини дверей, висоти дверей та швидкості закривання, верхня частина дверей може зіткнутися, якщо центральний зазор менше 10 мм. З цієї причини Hettich рекомендує для скляних дверей центральний зазор F 10 мм.

Передбачуване використання

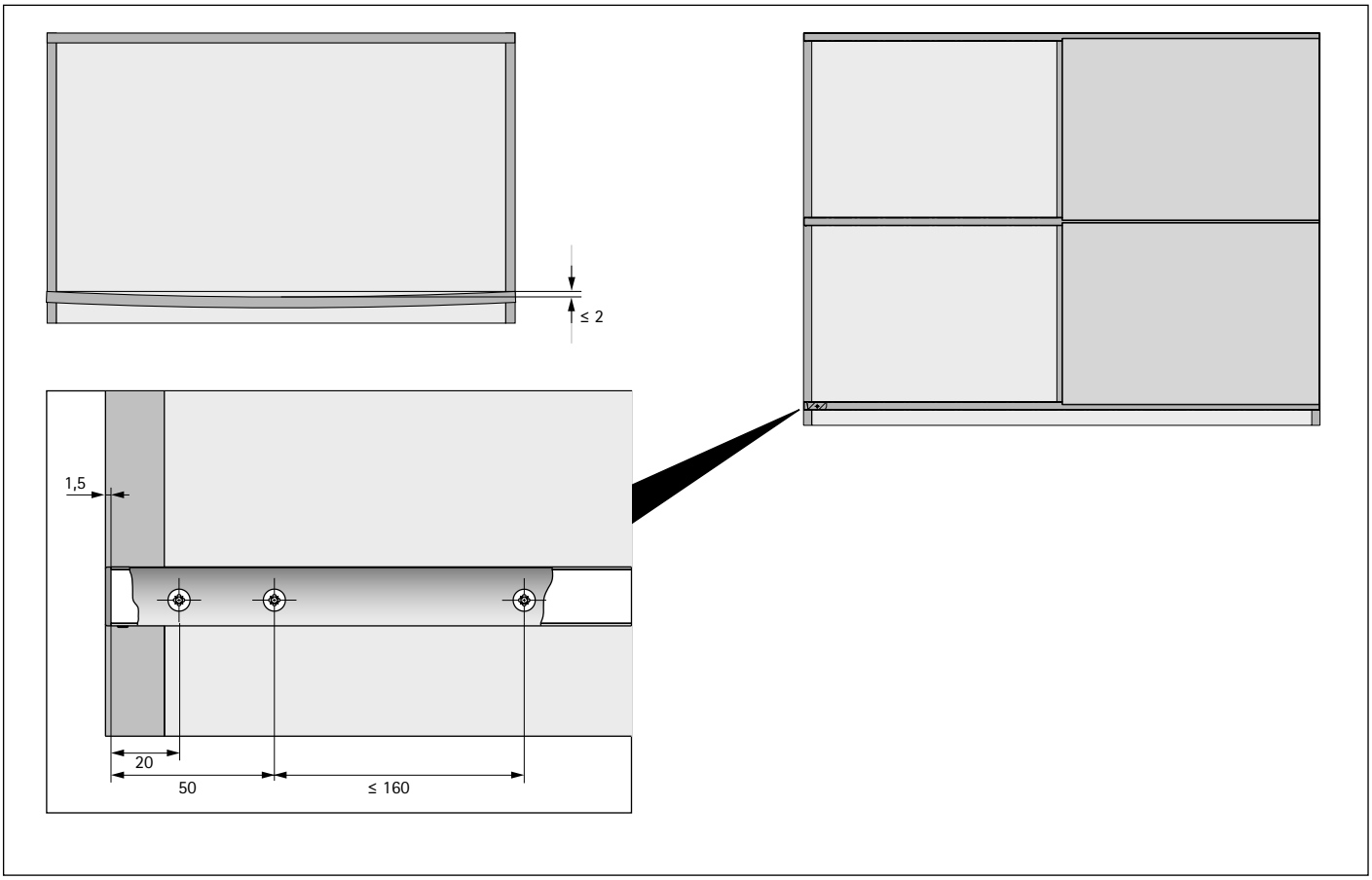

Передбачуване використання
Меблева фурнітура SlideLine M призначена для застосування в меблях та використання в сухих закритих приміщеннях, де вона захищена від стихії. Версія фурнітури з системою Silent System відповідає вимогам стандарту DIN EN 15706 Level 3. Версія фурнітури без системи Silent System відповідає вимогам стандарту DIN EN 15706 Level 1.

Технічні характеристики

Вага дверей:	до 30 кг	
Розміри дверей	мін.	макс.
Ширина:	300 мм	1800 мм
Висота:	300 мм	2000 мм
Макс. висота H для ширини B:	H ≤ 2 B	
Товщина полиць:	15 мм, 16 мм, 18 мм, 19 мм, 22 мм, 25 мм	
Можливість регулювання по висоті:	+/- 2,0 мм	

При виготовленні меблів важливо враховувати, що розсувні двері не повинні бути вище подвійної ширини. До цієї відносної висоти SlideLine M відповідає вищезазначеним вимогам якості та безпеки відповідно до DIN EN 15706. Якщо зазначена максимальна відносна висота перевищена, меблева конструкція повинна пройти випробування на функціональність та безпеку, як визначено у відповідному стандарті меблів.
Відповідно до стандарту DIN EN 15706 Level 1, версія фурнітури без системи Silent System дозволена для використання, якщо вона пройшла тест на закривання 2 кг, передбачений там. Якщо потрібно досягти більшого навантаження, напр. на підставі вимог, визначених у відповідному стандарті на меблі, це має бути забезпечено виробником щодо дизайну меблів (наприклад, внутрішній монтаж).

Ризик безпеки
Фурнітура для розсувних дверей SlideLine M підходить лише для застосувань, у яких конструкція меблів і точність її розмірів здатні гарантувати, що верхня та нижня направляючі завжди залишаються паралельними (тобто навіть якщо особливо велика вага розташована на фіксованій полиці, до якої закріплена направляюча, наприклад) з допуском не більше ніж +/- 1 мм від зазначеної відстані між обома ходовими елементами. Будь-яке недотримання цієї вимоги, напр. в результаті провисання полиці, до якої закріплено нижню направляючу, становить загрозу безпеці (дверцята випадають із направляючої), що може спричинити травму.

Загальна інформація

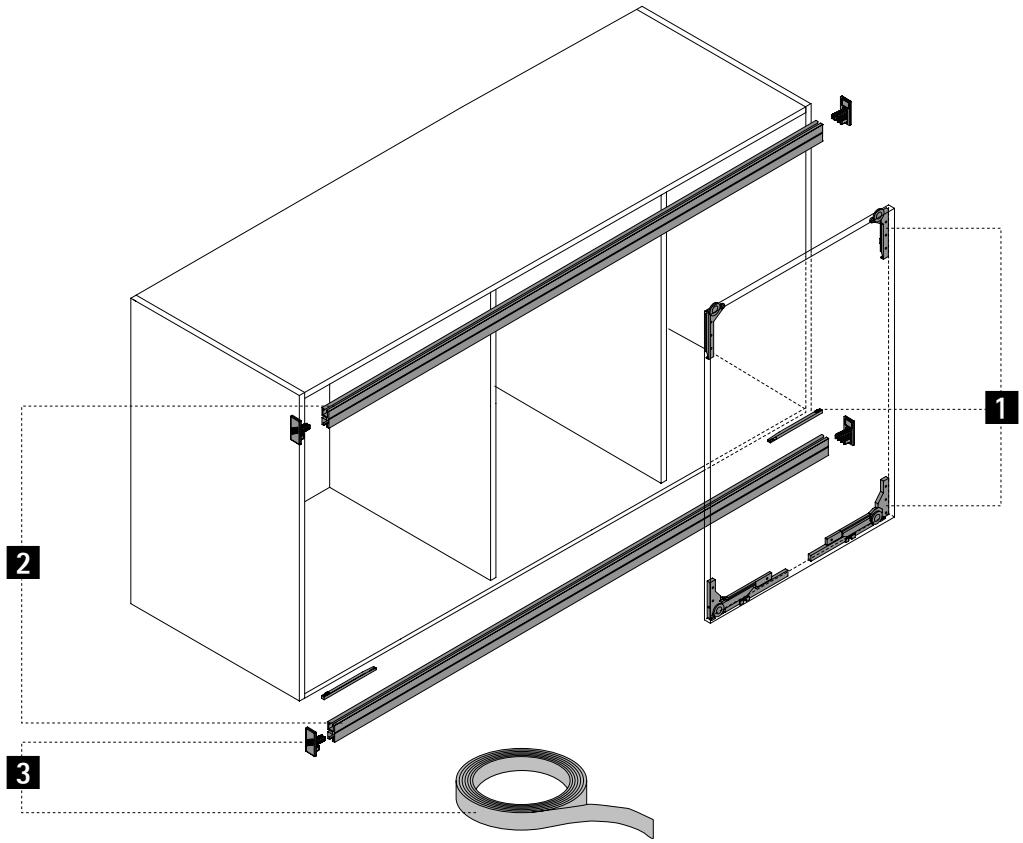

1 Ходові та направляючі елементи



2 Профілі

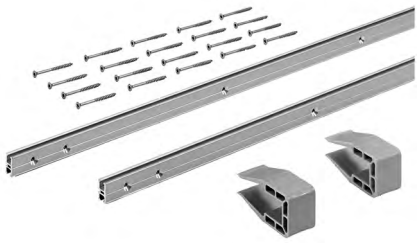

3 Кольорові комплекти



4 Аксесуари систем



1 Ходові та направляючі елементи

- Комплект містить усі компоненти, необхідні для монтажу 1 дерев'яних розсувних дверей

Зображення	Silent System	Макс. вага дверей кг	Мін. ширина дверей мм	**Артикул**	Упаковка
	з плавним закриванням, відкриванням та зіткненням	10	450	**9 201 921**	1 комплект
		30	450	**9 156 338**	1 комплект
	без	30	300	**9 156 339**	1 комплект

2 Профілі

- Включно з монтажними затискачами для легкої установки профілю
- Якщо профілі достатньої довжини, їх можна розрізати на дві частини та використовувати як верхній та нижній профілі
- Алюміній сріблястий, анодований

Зображення	Кількість профілів	Висота профілю мм	Товщина полиці мм	Довжина мм	**Артикул**	Упаковка
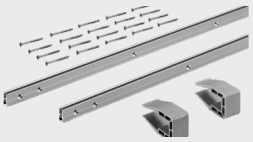	Комплект профілів, 2 профілі	16	15, 16	2500	**9 209 165**	1 комплект
				4000	**9 209 166**	1 комплект
		18	18, 19	2500	**9 209 167**	1 комплект
				4000	**9 209 218**	1 комплект
		22	22	2500	**9 209 219**	1 комплект
				4000	**9 209 220**	1 комплект
		25	25	2500	**9 209 221**	1 комплект
				4000	**9 209 222**	1 комплект
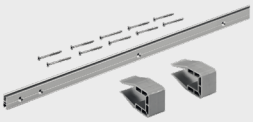	Комплект профілів, 1 профіль (Комплект одинарних профіліів, що встановлені як модернізація для меблів із дверцятами, що проходять одна перед другій)	16	15, 16	2500	**9 209 223**	1 комплект
				4000	**9 209 224**	1 комплект
		18	18, 19	2500	**9 209 225**	1 комплект
				4000	**9 209 226**	1 комплект
		22	22	2500	**9 209 228**	1 комплект
				4000	**9 209 229**	1 комплект
		25	25	2500	**9 209 230**	1 комплект
				4000	**9 209 231**	1 комплект

Додатково

- Системи замків 1239
- Комплектуючі для систем розсувних та складаних дверей 1071

hettich.com/short/25630e

3 Кольорові комплекти

- Для декорування направляючих профілів кольоровими комплектами
- Комплект містить усі компоненти, необхідні для декорування 1 направляючого профілю кольоровим комплектом
- Примітка: для кожного комплекту з 2 профілів замовляйте окремо 2 кольорові комплекти

Зображення	Висота профілю мм	Довжина мм	Арт. / колір			Упаковка
			срібло	Чорний	білий	
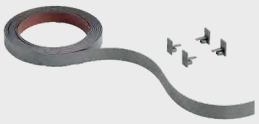	16	2500	**9 209 232**	**9 209 269**	**9 209 272**	1 комплект
		4000	**9 209 268**	**9 209 271**	**9 209 273**	1 комплект
	18	2500	**9 209 277**	**9 209 279**	**9 209 281**	1 комплект
		4000	**9 209 278**	**9 209 280**	**9 209 283**	1 комплект
	22	2500	**9 209 286**	**9 209 308**	**9 209 310**	1 комплект
		4000	**9 209 287**	**9 209 309**	**9 209 311**	1 комплект
	25	2500	**9 209 399**	**9 209 402**	**9 209 404**	1 комплект
		4000	**9 209 400**	**9 209 403**	**9 209 405**	1 комплект

4 Аксесуари систем

Додатковий комплект для скляних дверей, фіксація на клей, із системою Silent System

Зображення	Опис	Артикул	Упаковка
	▸ Комплект містить усі компоненти, необхідні для клейового монтажу 1 скляних розсувних дверей із Silent System ▸ Для використання з 2-компонентним клеєм ▸ Поставляється без клею ▸ Матеріал монтажного адаптера: цинковий сплав відповідно до DIN EN 12844-ZP5	**9 184 566**	1 комплект

Дистанційний профіль

- Для використання з полицями
- Запобігає деформації ходових профілів
- Просто кріпиться на полицю між бічними та центральними панелями
- Рішення для з'єднання без зазору між полицею та профілем
- Поставляється в рулоні 15 м, можна легко вкоротити
- Товщина 1 мм, сірий

Зображення	Примітка до монтажу	Висота профілю мм	Товщина полиці мм	Артикул	Упаковка
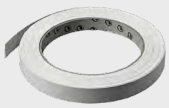	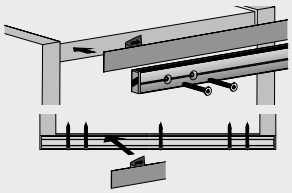	16	16 - 19	**9 200 421**	1 шт
		22	22 - 25	**9 200 422**	1 шт

Дистанційні вставки

Зображення	Примітка до монтажу	Опис	Артикул	Упаковка
	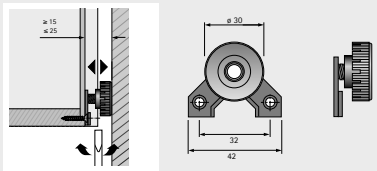	▸ Для компенсації глибини в нижній частині задньої панелі ▸ Компенсація глибини від 15 - 25 мм ▸ Самоклейка для легкої установки; можна додатково закріпити гвинтами	**0 020 784**	1/100 шт

Додатково

- Системи замків 1239
- Комплектуючі для систем розсувних та складаних дверей 1071

hettich.com/short/25630e

	SlideLine M, внутрішня	SlideLine 55 Plus	SlideLine 55
			
Сторінка	886 - 892	894 - 903	904 - 911
Опис	Система розсувних дверей, нижній монтаж, з однією або двома доріжками	Система розсувних дверей, нижній монтаж, з двома доріжками	Система розсувних дверей, нижній монтаж, з двома доріжками
Кількість доріжок	2	2	2
Рух дверей	Горизонтальний рух	Горизонтальний рух	Горизонтальний рух
Позиція дверей	Внутрішня	Внутрішня / Накладна	Внутрішня
Вага дверей	30 кг макс.	▸ 15 кг макс. з пластиковим профілем ▸ 30 кг макс. з алюмінієвим профілем	▸ 15 кг макс. з пластиковим профілем ▸ 30 кг макс. з алюмінієвим профілем
Матеріал дверей	Деревина	Деревина	Деревина
Ширина дверей мм	300 - 1800 мм	400 - 2000 мм	400 - 2000 мм
Висота дверей мм	2000 мм макс.	700 - 1500 мм	700 - 1500 мм
Silent System	Плавне закривання, плавне відкривання, м'яке зіткнення	Плавне закривання, плавне відкривання	Плавне закривання
Система блокування	▸ Механічна	▸ Механічна	▸ Механічна

SysLine S	TopLine 110	TopLine 25 / 27	TopLine 1
			
912 - 929	930 - 936	938 - 953	954 - 969
Система розсувних дверей, верхній монтаж, для шаф з 1 або 2 дверима	Система розсувних дверей, верхній монтаж, для шаф з 1 або 2 дверима	Система розсувних дверей, верхній монтаж, для шаф з 1, 2 або 3 дверима	Система розсувних дверей, верхній монтаж, для шаф з 1, 2 або 3 дверима
1 / 2	2	1 / 2	2
Горизонтальний рух	Горизонтальний рух	Горизонтальний рух	Горизонтальний рух
Внутрішня	Внутрішня	Внутрішня	Внутрішня
15 кг макс.	20 кг макс.	25 кг макс.	75 кг макс.
Деревина / деревина, алюміній	Деревина / деревина, алюміній	Деревина	Деревина
400 - 1000 мм	500 - 1500 мм	500 - 1750 мм	500 - 2000 мм
1500 мм макс.	2000 мм макс.	2000 мм макс.	2500 мм макс.
Плавне закривання, плавне відкривання	Плавне закривання	Плавне закривання	Плавне закривання
▸ Механічна	▸ Механічна	▸ Механічна	▸ Механічна

	SlideLine 56	SlideLine 97
		
Сторінка	970 - 975	976 - 984
Опис	Система розсувних дверей, нижній монтаж, з двома доріжками	Система розсувних дверей для скла, нижній монтаж, з двома доріжками
Кількість доріжок	2	2
Рух дверей	Горизонтальний рух	Горизонтальний рух
Позиція дверей	Внутрішня	Внутрішня
Вага дверей	40 кг макс.	50 кг макс.
Матеріал дверей	Деревина	Скло
Ширина дверей мм	500 - 1000 мм	250 - 2000 мм
Висота дверей мм	700 - 2000 мм	300 - 2800 мм
Silent System	Плавне закривання	-
Система блокування	▸ Механічна	▸ Механічна



Одна система, незліченна кількість можливостей

SlideLine M робить проектування та збирання 1-, 2- або 3-дверних шаф легкою грою. Чи в кухонній стінці, як розумне рішення для ніші, в меблях для дитячої спальні чи в буфеті: SlideLine M вражає своєю надзвичайною універсальністю.

Дерев'яні двері м'яко і тихо сповільнюються в напрямку закривання, відкривання та зіткнення. Ходові та направляючі профілі можна встановлювати на будь-які матеріали корпусу шафи або стільниці.



Варіант дизайну:
SlideLine M - універсальна система для кухні.



Немає ризику защемлення пальців:
SlideLine M гарантує безпеку.



Проста комплектація:
Використання стандартних комплектів фурнітури SlideLine M.



Гнучкість монтажу:
Профілі можна прикручувати, приклеювати або врізати.



Одна направляюча, дві доріжки:
Оцініть різноманітність програм з використанням SlideLine M.



Простий монтаж без інструментів:
Розсувні двері легко змонтувати.

hettich.com/short/ee97b3

Дізнайтеся більше:
Отримайте натхнення, а також додаткові відомості про продукт на нашому веб-сайті.

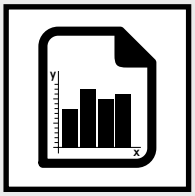

Загальна інформація **888**
- Принцип конструкції
- Основна інформація
- Формат та вага дверей

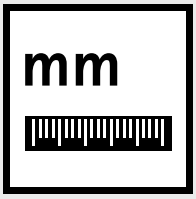

Монтажні розміри стисло **889**



Компоненти системи **890 – 893**



Системи замків **1239**



Аксесуари **1071**



Технічна інформація
- Критерії якості **1085**





hettich.com/short/3ebda5

Hettich Technical Assistant
- Планування та монтажні розміри
- Встановлення
- Сервіс

Принцип конструкції



Основна інформація

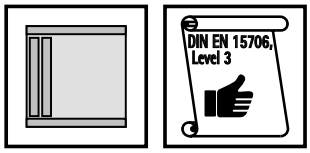

Формат та вага дверей

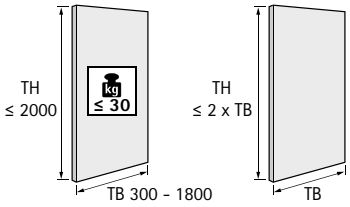

TB	300	400	500	600	700	800	900	1000	...	1800
TH ≤	600	800	1000	1200	1400	1600	1800	2000	...	2000

hettich.com/short/8681f2

Кількість дверей та положення дверей

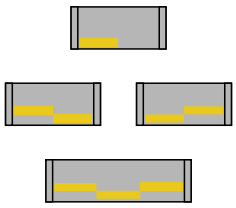

Регулювання по висоті

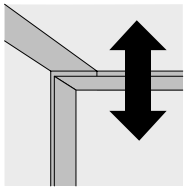

± 2

Матеріал дверей

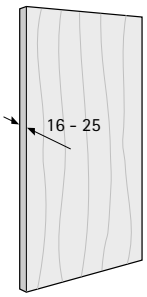

Silent System

	1 двері	2 двері	3 двері	
Плавне закривання	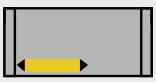	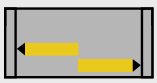		
Плавне відкривання			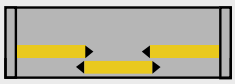	
М'яке зіткнення			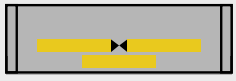	

Монтажні розміри для 2-доріжкового ходового профілю для прикручування / приклеювання

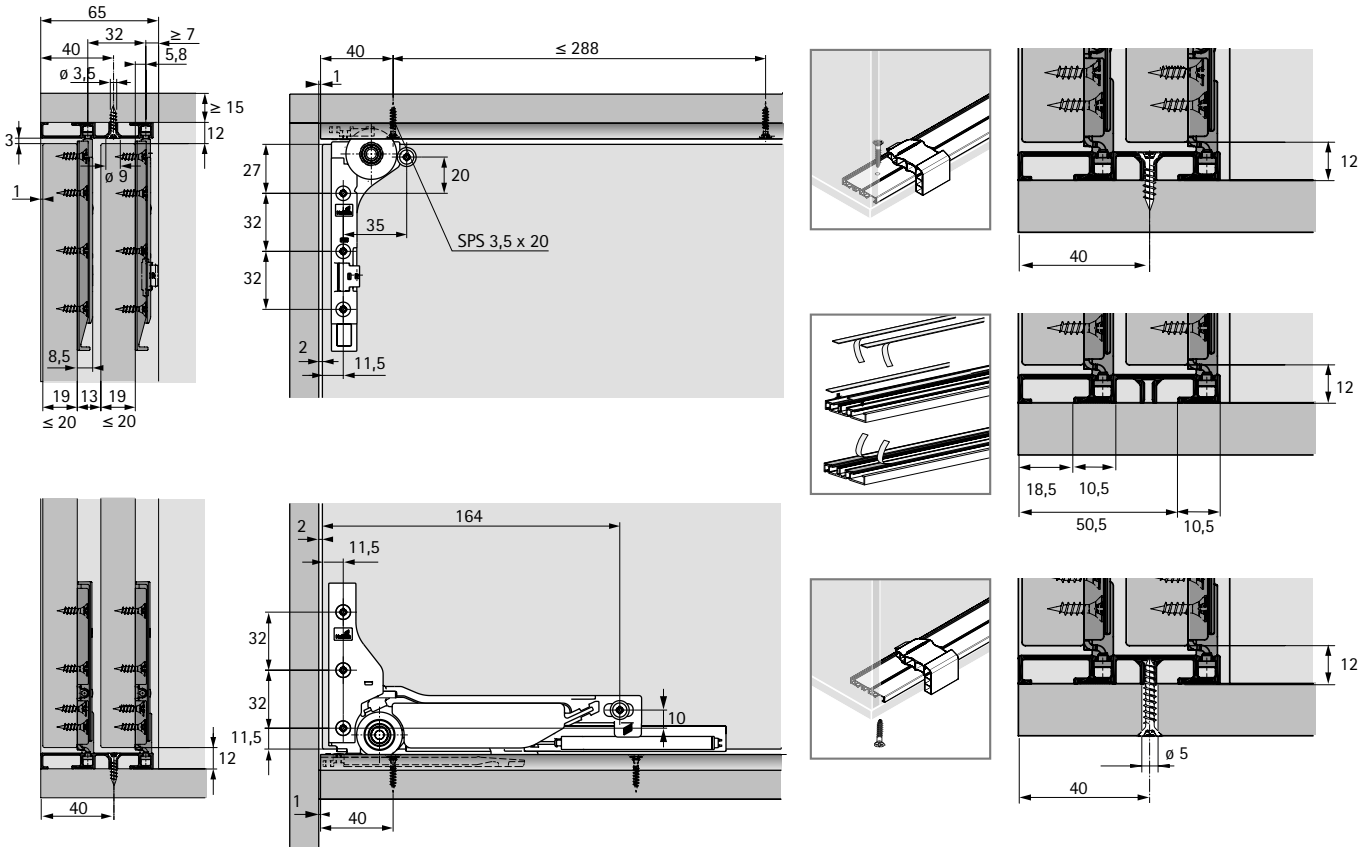

Монтажні розміри для 1-доріжкового ходового профілю для пресування

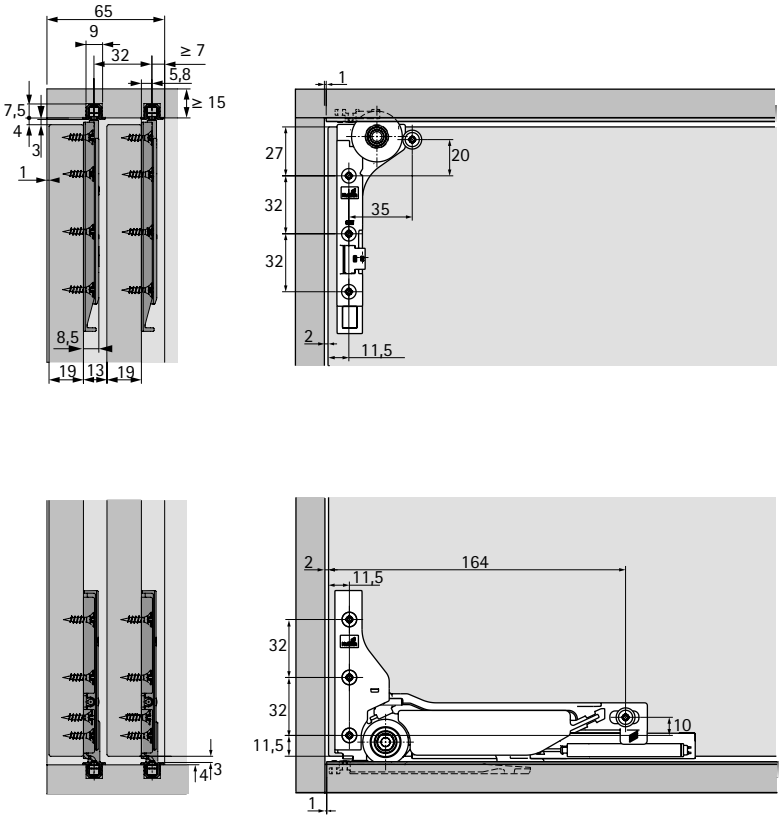

Монтажні розміри дверного упору

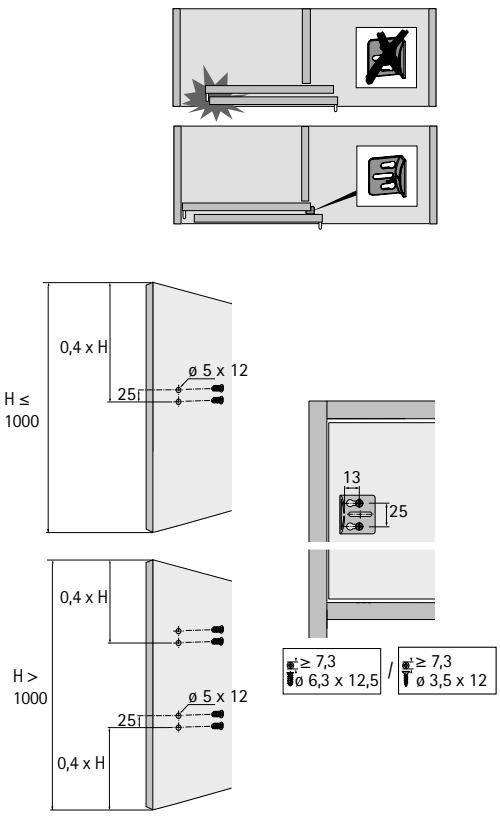

Загальна інформація

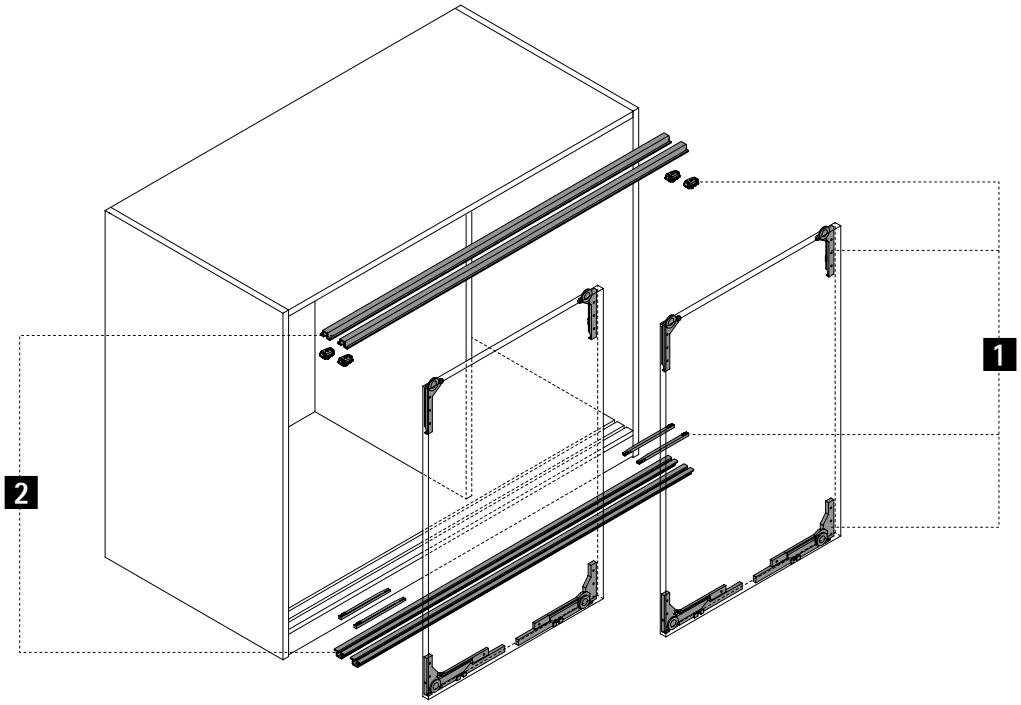

1 Ходові та направляючі елементи



2 Профілі

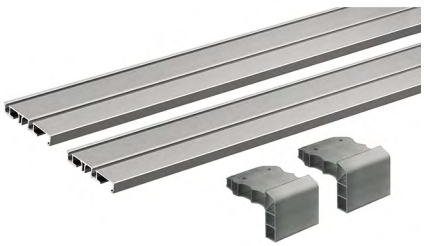

3 Аксесуари систем

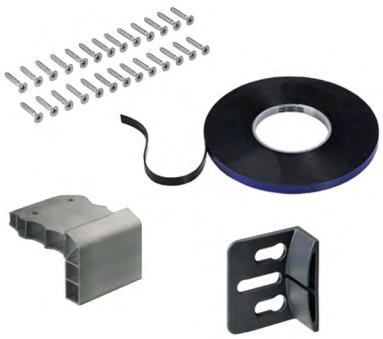

1 Ходові та направляючі елементи

- Комплект містить усі компоненти, необхідні для монтажу 1 дерев'яних розсувних дверей

Зображення	Silent System	Макс. вага дверей кг	Мін. ширина дверей мм	**Артикул**	Упаковка
	З плавним закриванням, відкриванням та зіткненням	10	450	**9 201 921**	1 компл.
		30	450	**9 156 338**	1 компл.
	Без	30	300	**9 156 339**	1 компл.

2 Профілі

- Комплект містить усі компоненти профілю, необхідні для 1, 2-дверної або 3-дверної шафи або гардероба
- Алюміній сріблястий, анодований

Зображення	Опис	Довжина мм	**Артикул**	Упаковка
	2-доріжковий ходовий профіль без отворів, для прикручування в спеціальний паз або для приклеювання відповідною клейкою стрічкою	2500	**9 227 245**	1 компл.
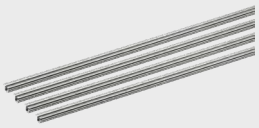	1-доріжковий ходовий профіль для пресування в паз	2500	**9 227 246**	1 компл.
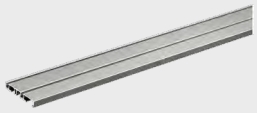	2-доріжковий ходовий профіль без отворів, для прикручування в спеціальний паз або для приклеювання відповідною клейкою стрічкою	4000	**9 236 576**	1/100 шт
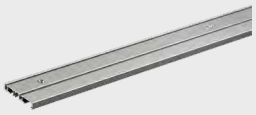	2-доріжковий ходовий профіль з отворами для прикручування	2500	**9 227 183**	1/100 шт
	1-доріжковий ходовий профіль для пресування в паз	4000	**9 239 329**	1/100 шт

Додатково

- Системи замків 1239
- Комплектуючі для систем розсувних та складаних дверей 1071

hettich.com/short/438c73

3 Аксесуари систем

Гвинти для фіксації

Зображення	Опис	Товщина полиці мм	Артикул	Упаковка
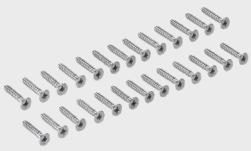	▸ Для 2-доріжкового ходового профілю для невидимого кріплення в спеціальний паз ▸ Для кожного профілю потрібно використовувати один комплект шурупів	16	**9 229 240**	1 компл.
		18 - 19	**9 229 241**	1 компл.
		25	**9 229 243**	1 компл.

Самоклеюча стрічка

Зображення	Опис	Артикул	Упаковка
	▸ Двостороння клейка стрічка для приклеювання 2-доріжкового профілю ▸ 5 метрів клейкої стрічки необхідно використати на ходовий профіль довжиною 2500 мм ▸ UДля використання клейкої стрічки потрібна відповідна очищена поверхня ▸ Поставляється в рулоні по 25 м ▸ Легко вкорочується	**9 227 006**	4 шт.

Монтажна приспособа

Зображення	Опис	Артикул	Упаковка
	▸ 2-доріжковий ходовий профіль для прикручування в спеціальний паз / для приклеювання ▸ Встановлення вимагає використання 2 допоміжних засобів позиціонування	**9 229 154**	50 шт

Дверний останов для прикручування / дистанційна прокладка

Зображення	Опис	Артикул	Упаковка
	▸ Опціонально для встановлення ручок ▸ Для 2-дверної шафи з висотою дверей < 1000 мм потрібен 1 обмежувач / останов для дверей	**9 115 216**	1/100 шт
	▸ Для 2-дверної шафи з висотою дверей > 1000 мм потрібно 2 обмежувачі / останови для дверей ▸ Пластик, сірий	**9 102 993**	500 шт

Додатково

- Системи замків 1239
- Комплектуючі для систем розсувних та складаних дверей 1071

hettich.com/short/438c73



Атракціон для офісу

SlideLine 55 Plus поєднує в собі чудову зручність і дизайн з неперевершеним співвідношенням ціни та якості. SlideLine 55 Plus забезпечує плавний і тихий рух розсувних дверей – за бажанням із вбудованою системою Silent System. Фурнітура забезпечує точне регулювання без інструментів. Особливо у поєднанні з накладними дверцятами це створює меблі з власною аурою високої якості.



Ефективність:
Широкі розсувні двері для оптимального використання простору для зберігання.



Невидимість:
Без втрати місця для зберігання завдяки вбудованій Silent System.



Універсальність:
Меблі можна спроектувати із внутрішніми або накладними дверима за допомогою лише однієї системи.



Ефективний простір:
Розсувні двері забезпечують більшу свободу пересування на робочому місці.

hettich.com/short/bb4a22

Дізнайтеся більше:
Отримайте натхнення, а також додаткові відомості про продукт на нашому веб-сайті.

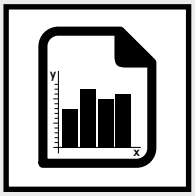

Загальна інформація **896**
- Принцип конструкції
- Основна інформація
- Формат та вага дверей

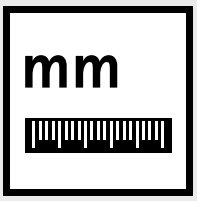

Монтажні розміри стисло **897 – 899**



Компоненти системи **900 – 903**



Системи замків **1239**



Аксесуари **1071**



Технічна інформація
- Критерії якості **1085**





hettich.com/short/1c0861

Hettich Technical Assistant
- Планування та монтажні розміри
- Встановлення
- Сервіс

Принцип конструкції



Основна інформація

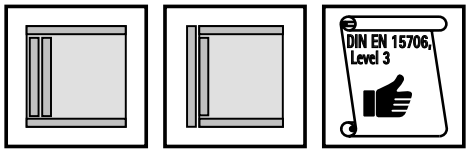

Формат та вага дверей

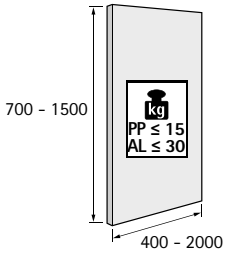

hettich.com/short/8681f2

Кількість дверей та положення дверей

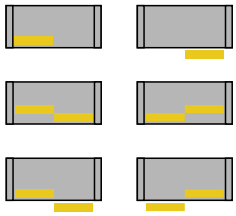

Регулювання по висоті

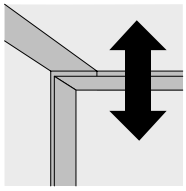

± 1,5

Матеріал дверей

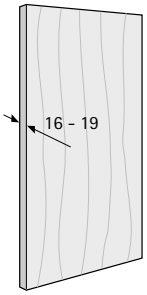

Silent System

	1 двері	2 двері		
Плавне закривання				
Плавне відкривання				

Монтажні розміри для внутрішнього положення дверей

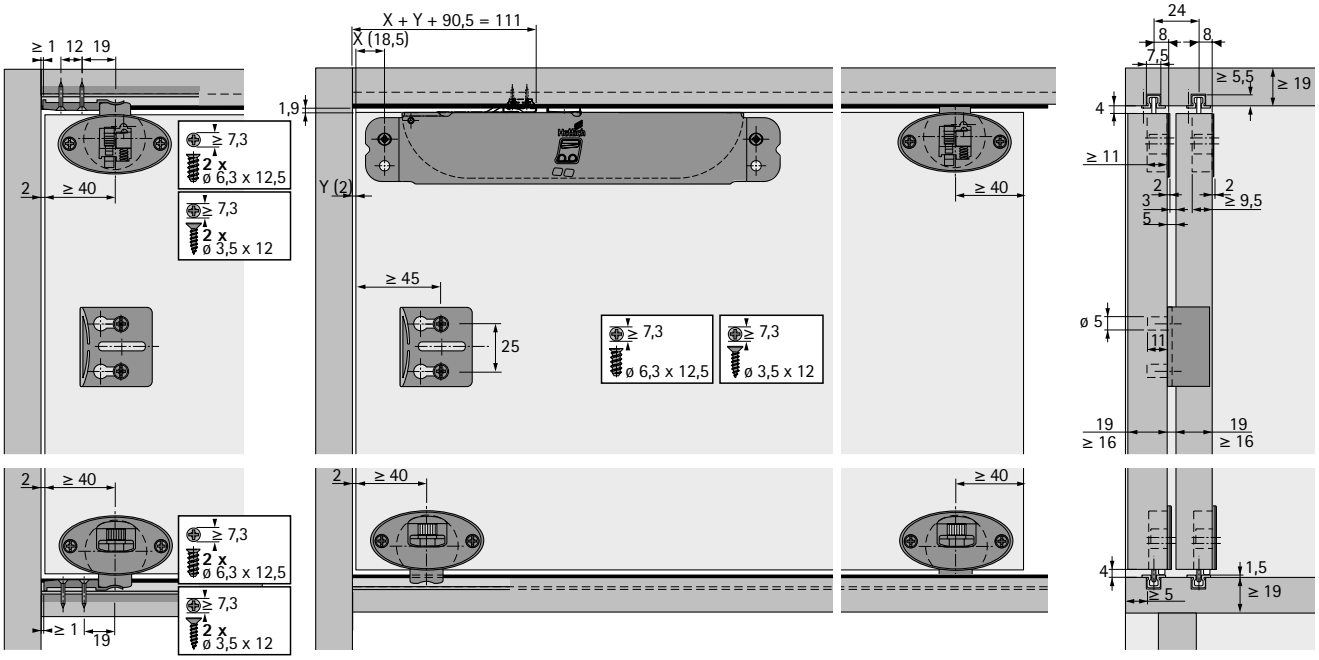

Схема свердління для внутрішнього положення дверей

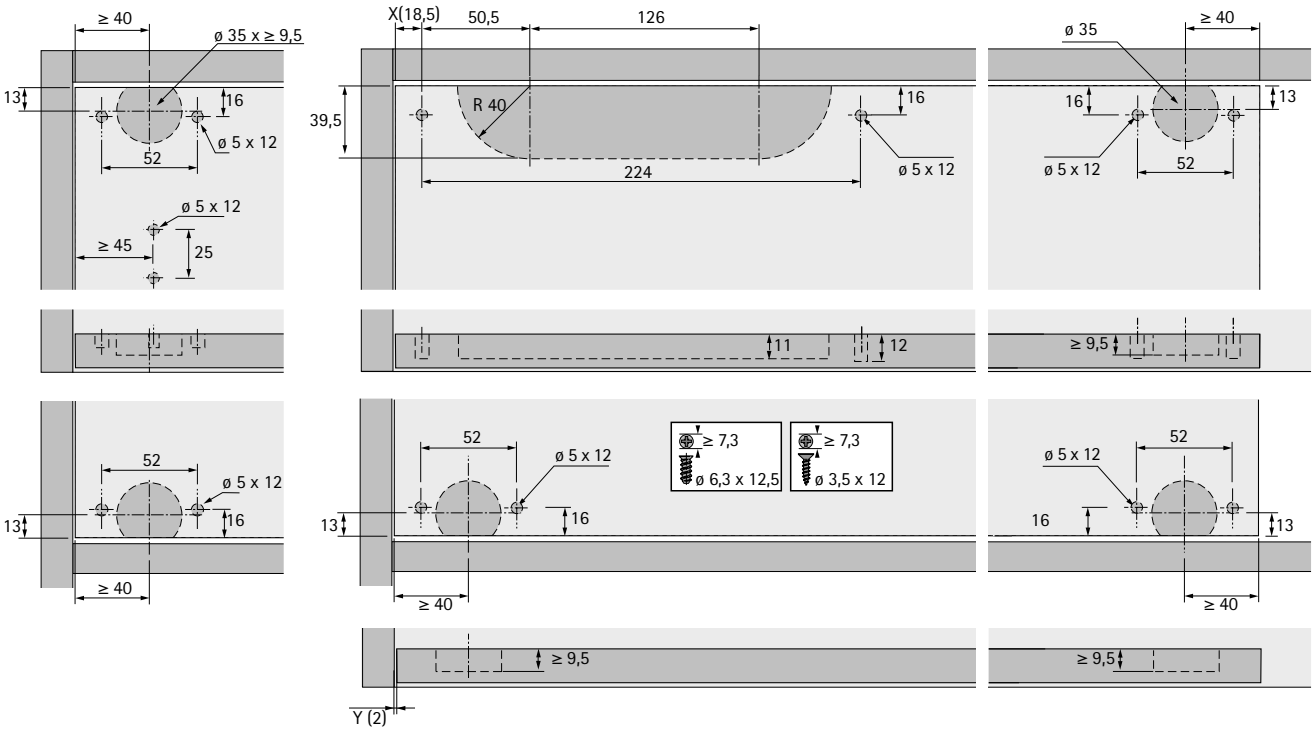

Монтажні розміри для 1 накладних та 1 внутрішних дверей

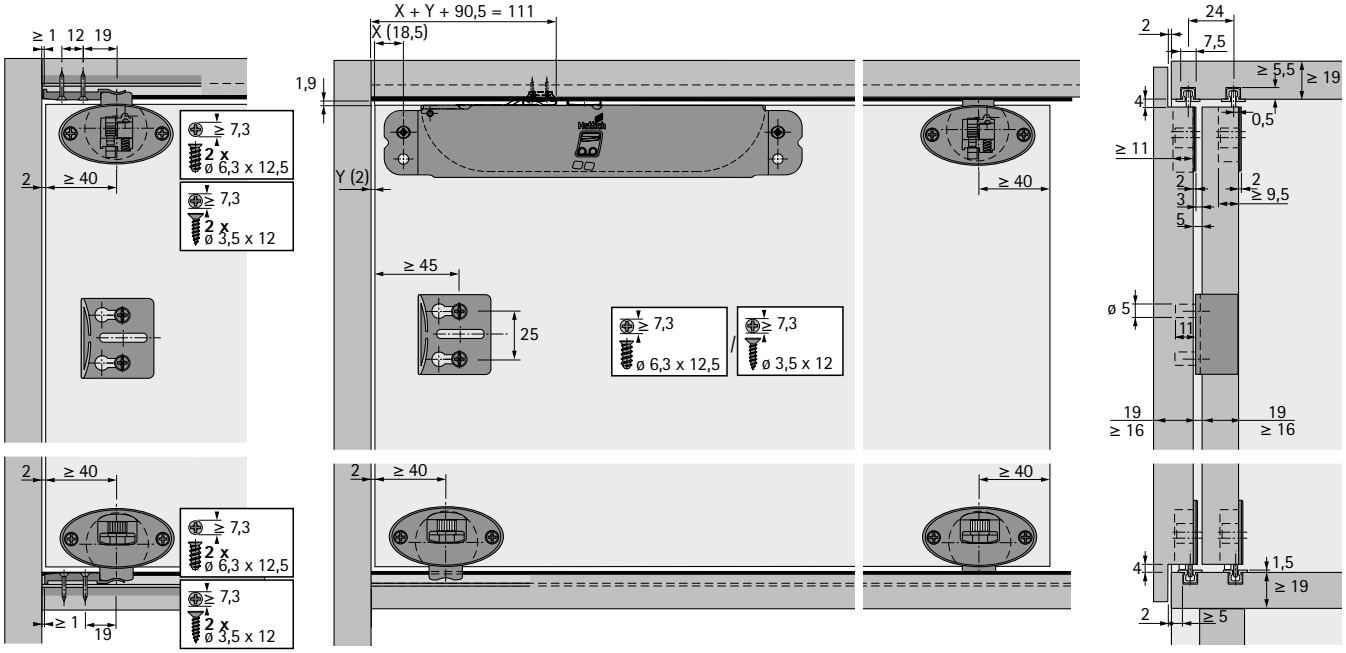

Схема свердління для 1 накладних та 1 внутрішніх дверей

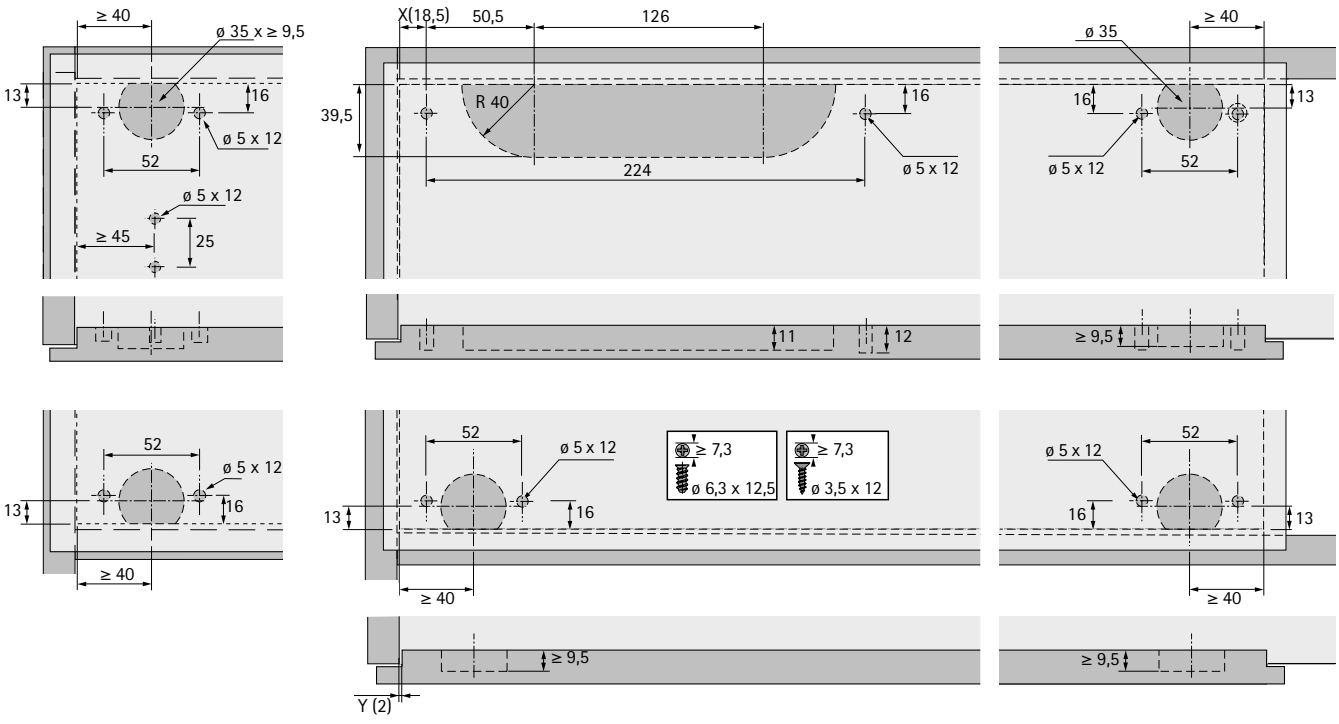

Встановлення ходових і направляючих елементів з системою Silent System для прикручування

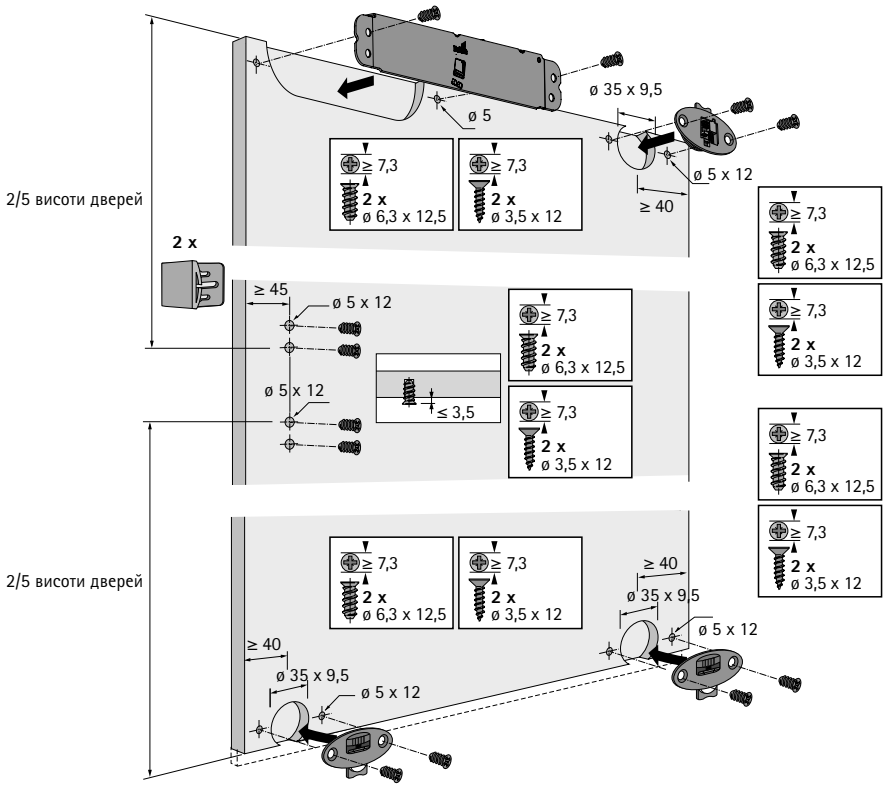

Розташування ручок

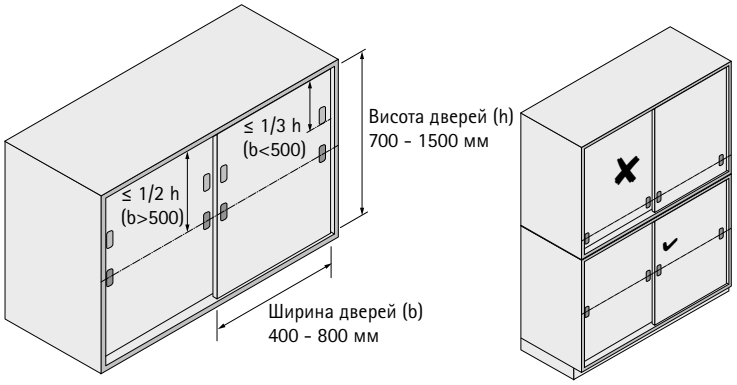

Позиціонування активатора для Silent System

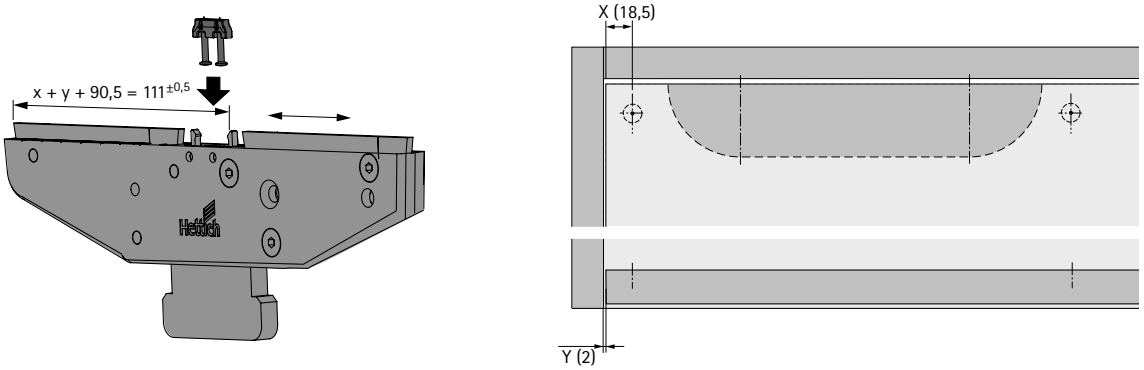

Загальна інформація

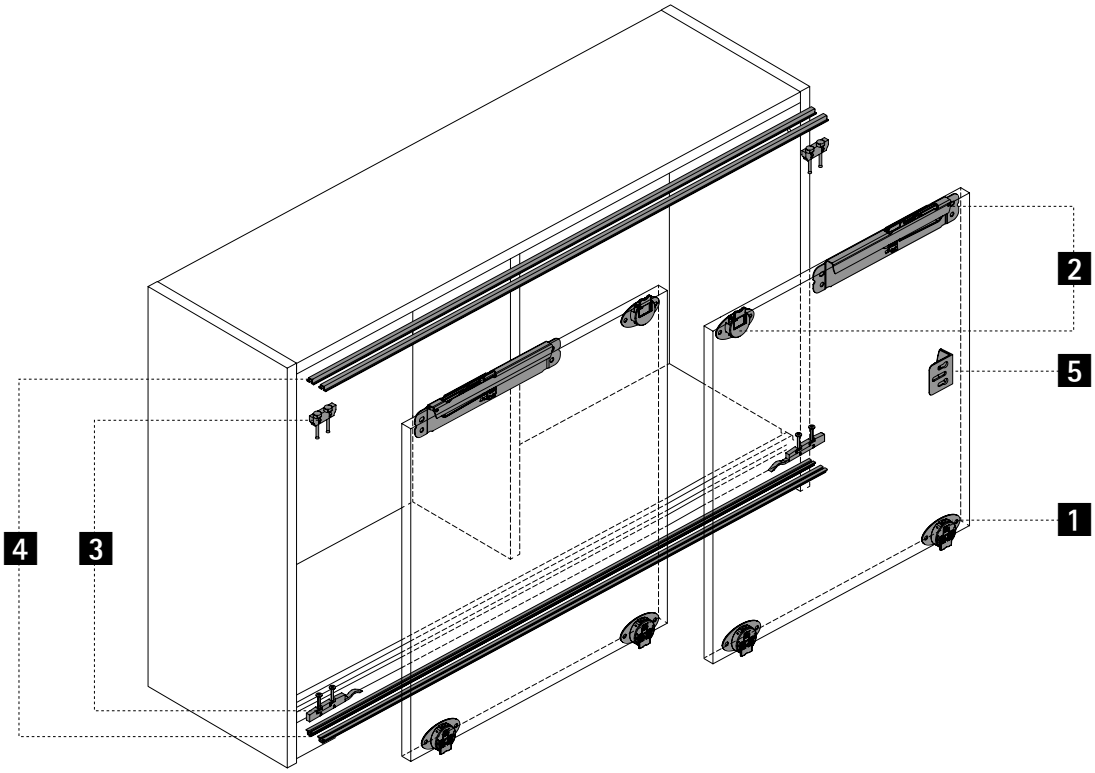

1 Роликові елементи



2 Направляючі елементи та Silent System



3 Активатор та останов



4 Ходові та направляючі профілі



5 Аксесуари



1 Ходові елементи

- Для 1 розсувних дверей потрібні 2 ходових елемента
- Для прикручування
- Регулювання ходового елемента по висоті без інструментів +/- 1.5 мм

Зображення	Позиція дверей	Артикул	Упаковка
	Внутрішній (для шаф з 2 внутрішніми дверима)	**9 115 219**	1/100 шт
	Накладний (для шаф з 1 накладними (фальцевими) дверима, та 1 внутрішніми дверима)	**9 115 954**	1/100 шт

2 Направляючі елементи та Silent System

Направляючі елементи

- Для прикручування

Зображення	Позиція дверей	Артикул	Упаковка
	Внутрішній (для шаф з 2 внутрішніми дверима)	**9 115 217**	1/100 шт
	Накладний (для шаф з 1 накладними (фальцевими) дверима, та 1 внутрішніми дверима)	**9 115 955**	1/100 шт

Silent System

- У разі використання Silent System вона замінює відповідний направляючий елемент на дверях
- Ліва і права версії потрібні для плавного закривання і відкривання 1 розсувних дверей
- Для плавного закривання 1 розсувних дверей потрібна ліва або права версія
- Для прикручування

Зображення	Позиція дверей	Артикул / Сторона кріплення		Упаковка
		зліва	справа	
	Внутрішня	**9 119 584**	**9 119 585**	1/30 шт
	Накладний (з фальцем)	**9 119 587**	**9 119 586**	1/30 шт

Додатково

- Системи замків 1239
- Комплектуючі для систем розсувних та складаних дверей 1071

hettich.com/short/3fd13d

3 Silent System активатор та останов

Silent System активатор

Зображення	Опис	Артикул	Упаковка
	▸ Можна використовувати для лівих та правих дверей ▸ На кожен механізм плавного закривання необхідно встановити 1 активатор ▸ Кріпиться за допомогою попередньо встановлених шпильок ▸ Пластик, сірий	**9 118 477**	1/300 шт

З функцією фіксації

Зображення	Опис	Артикул	Упаковка
	▸ Можна використовувати для лівих та правих дверей ▸ На шафу необхідно використовувати 4 останови ▸ Під час використання Silent System останови не потрібні ▸ Кріпиться за допомогою попередньо встановлених шпильок ▸ Пластик, сірий	**9 115 218**	1/100 шт

Інформація для замовлення активатора Silent System та останова

Одні розсувні двері без Silent System

Одні розсувні двері з плавним закриванням

Одні розсувні двері з плавним закриванням та плавним відкриванням

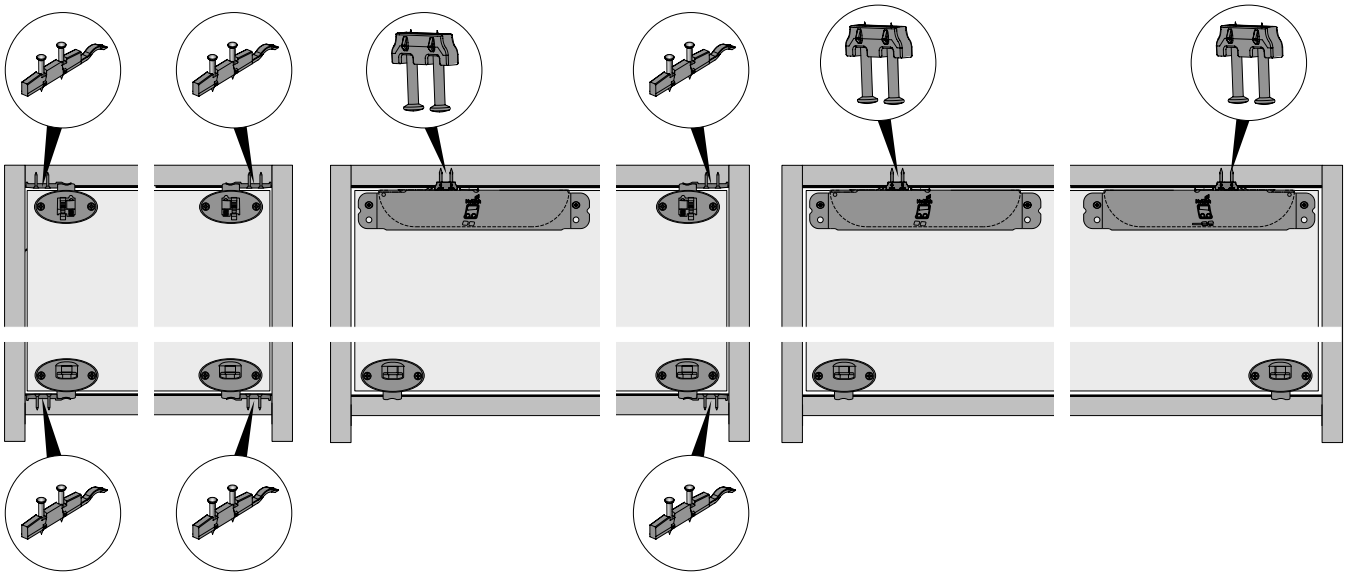

4 Ходові та направляючі профілі

- На 2-дверну шафу необхідно встановити 4 профілі
- Пластикові профілі: макс. вага дверей 15 кг
- Алюмінієві профілі: макс. вага дверей 30 кг

Зображення	Макс. вага дверей кг	Матеріал	Довжина мм	Покриття / колір	Артикул	Упаковка
	15	пластик	4000	білий	**0 025 120**	1/30 шт
			4000	коричневий	**0 025 121**	1/30 шт
			4000	бежевий	**0 025 660**	1/30 шт
			4000	сірий	**0 061 546**	1/30 шт
			4000	Чорний	**0 066 900**	1/30 шт
	30	алюміній	4000	анодований, сріблястий	**1 079 090**	1/4 шт
			4000	темно-коричневий, анодований	**0 070 961**	1/4 шт

4 Довідкові позиції для персоналізованих ходових та направляючих профілів

- Ці позиції використовуються лише для пошуку цінових пропозицій. Вони **не** підлягають продажу.
- Базова довжина 1000 мм

Зображення	Макс. вага дверей кг	Матеріал	Покриття / колір	Поздовжній переріз профілю	Артикул	Упаковка
	15	пластик	білий	LA 0777	**9 316 240**	100 шт.
			коричневий	LA 0777	**9 316 241**	100 шт.
			бежевий	LA 0777	**9 316 798**	100 шт.
			сірий	LA 0777	**9 316 306**	100 шт.
			Чорний	LA 0777	**9 262 330**	100 шт.
	30	алюміній	анодований, сріблястий	LA 1257	**9 262 325**	100 шт.
			темно-коричневий, анодований	LA 1257	**9 316 243**	100 шт.

5 Аксесуари

Монтажна приспособа

Зображення	Опис	Артикул	Упаковка
	▸ Для встановлення активатора у верхній ходовий профіль	**9 136 109**	1 шт

Дверний останов для прикручування / дистанційна прокладка

Зображення	Опис	Артикул	Упаковка
	▸ Для 2-дверної шафи з висотою дверей < 1000 мм потрібен 1 обмежувач / останов для дверей	**9 115 216**	1/100 шт
	▸ Для 2-дверної шафи з висотою дверей > 1000 мм потрібні 2 обмежувачі / останови для дверей	**9 102 993**	500 шт
	▸ Пластик, сірий		

Інформація для замовлення, монтаж дверей

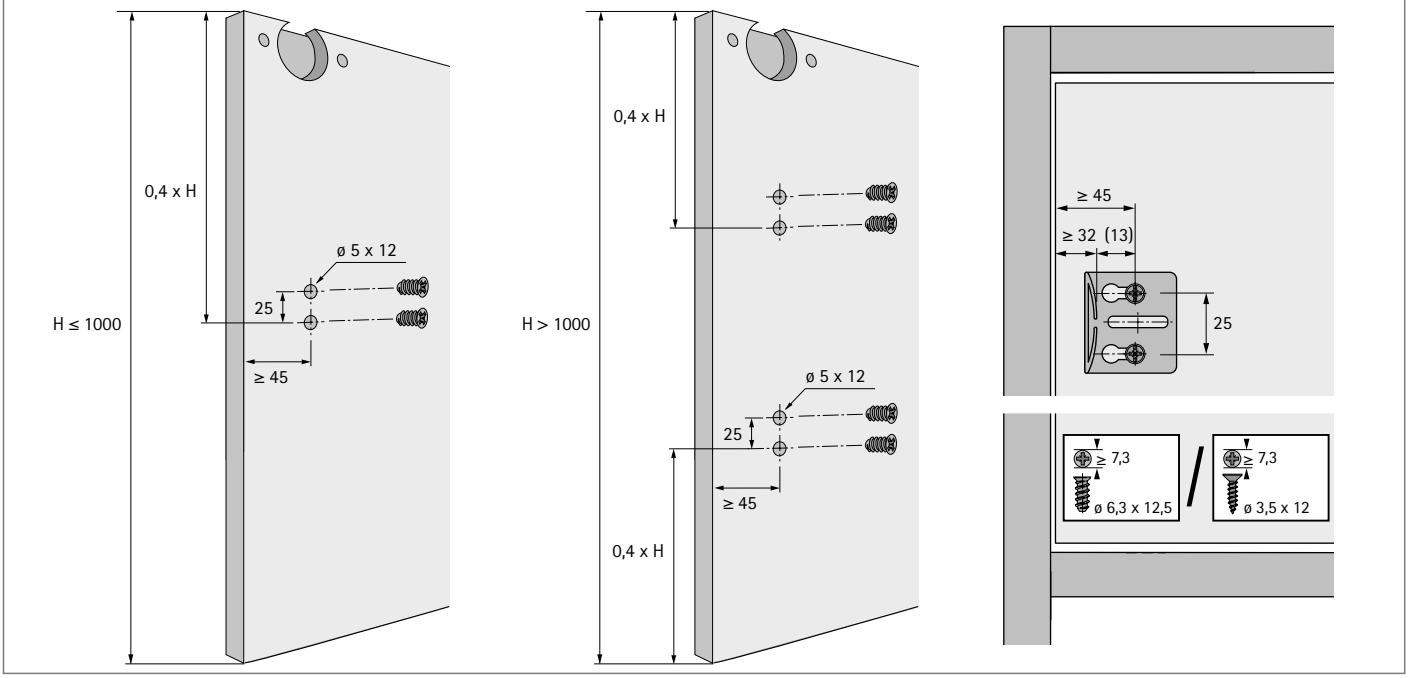

Додатково

- Системи замків 1239
- Комплектуючі для систем розсувних та складаних дверей 1071

hettich.com/short/3fd13d



Ідеальне рішення
Система розсувних дверей з нижнім ходовим елементом SlideLine 55 – це привабливі за ціною ворота у світ розсувних дверей. Система не залишає жодних сумнівів завдяки простоті встановлення та легкості використання. Легкі двері вагою до 15 кг використовуються з пластиковими профілями. Алюмінієві профілі використовуються для дверей більшої ваги – до 30 кг. За бажанням систему можна модернізувати з помітним ефектом, додавши адаптивну Silent System.





Простий монтаж:
Встановіть двері в нижній профіль, потягніть вниз важіль на направляючому елементі та зафіксуйте у верхньому профілі.



Більше спокою та тиші:
Адаптивна система плавного закривання Silent System.

hettich.com/short/a5aeb5

Дізнайтеся більше:
Отримайте натхнення, а також додаткові відомості про продукт на нашому веб-сайті.

Загальна інформація 906
- Принцип конструкції
- Основна інформація
- Формат та вага дверей

Монтажні розміри стисло 907 – 908



Компоненти системи 909 – 911



Системи замків 1239



Аксесуари 1071

Технічна інформація
- Критерії якості 1085

Принцип конструкції



Основна інформація

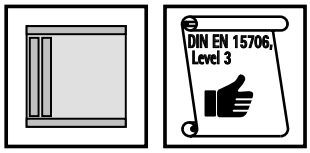

Формат та вага дверей

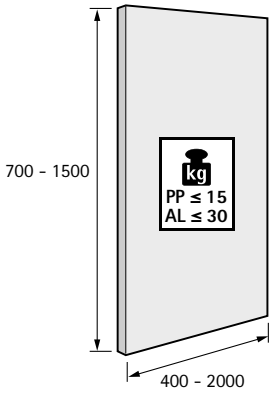

Кількість дверей та положення дверей

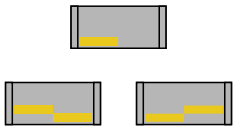

Регулювання по висоті

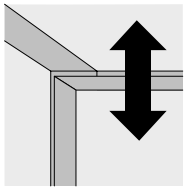

Матеріал дверей

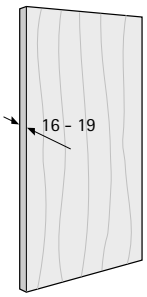

Silent System

	1 двері	2 двері		
Плавне закривання				

Розміри для встановлення ходових і направляючіх елементів

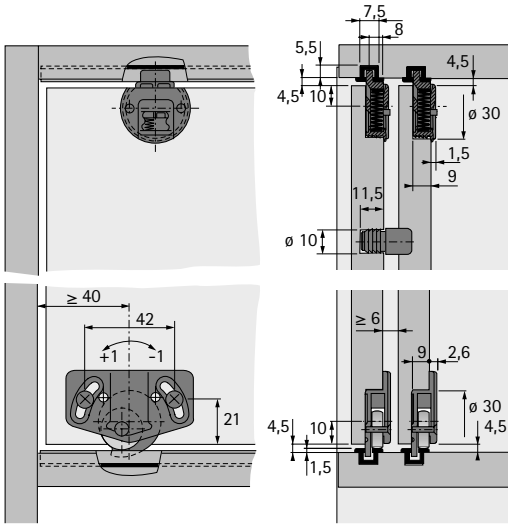

Технічна інформація по Silent System

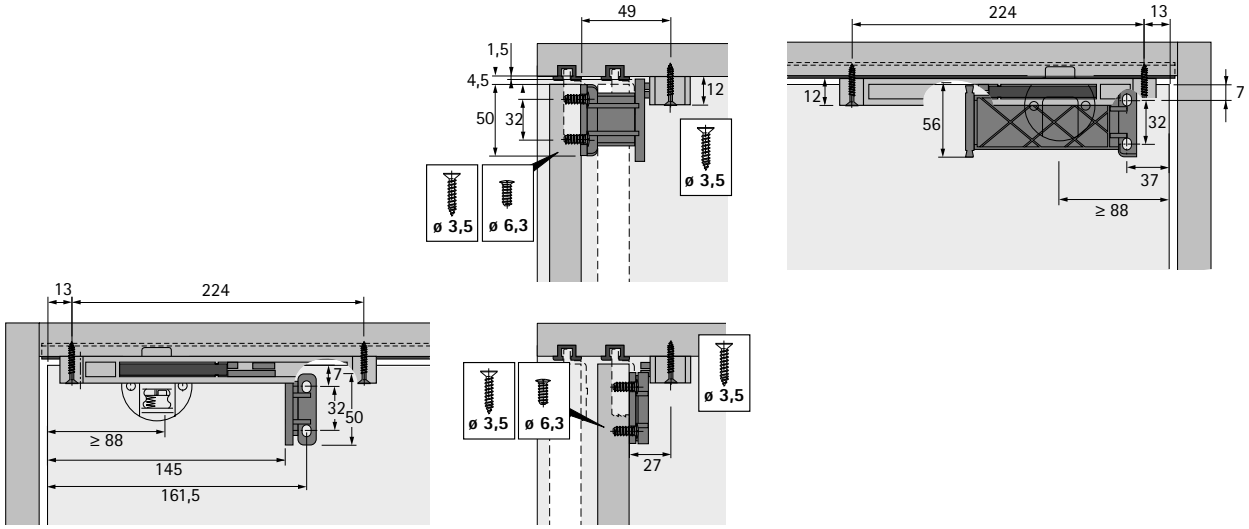

Монтажні розміри для Silent System

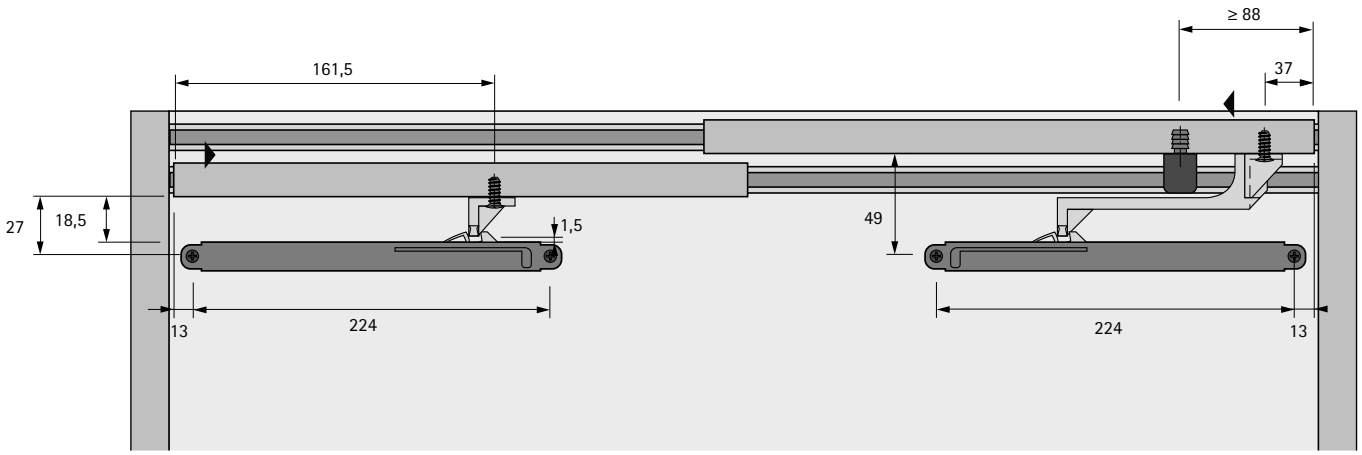

Монтаж ходового та направляючого профіля

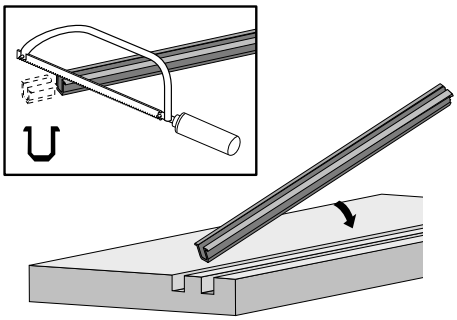

Підготовка / встановлення дверей

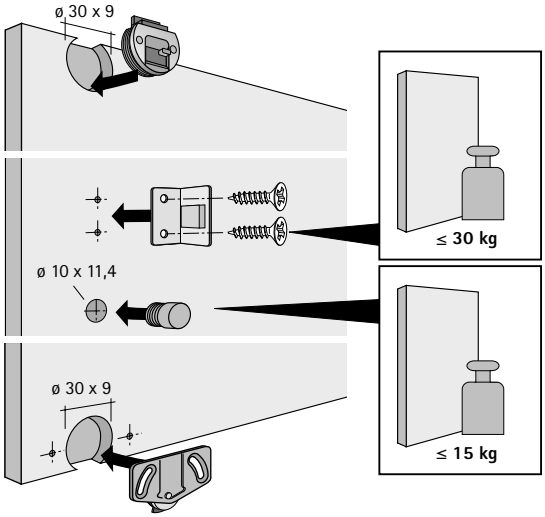

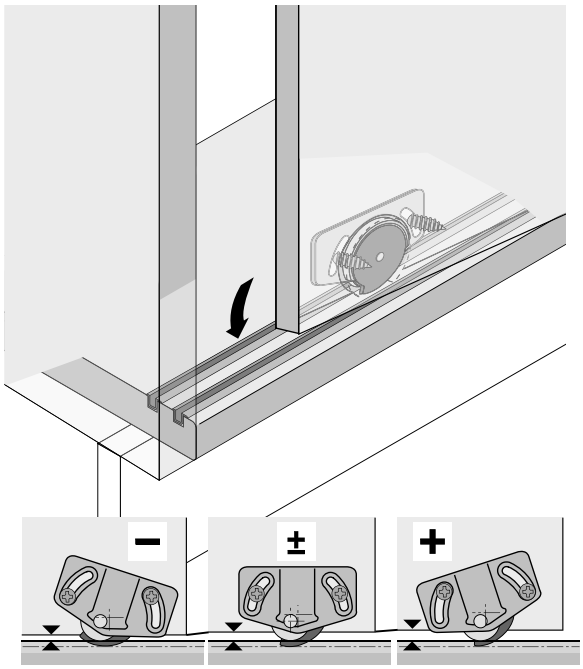

Демонтаж дверей / направляючий елемент з прямою частиною

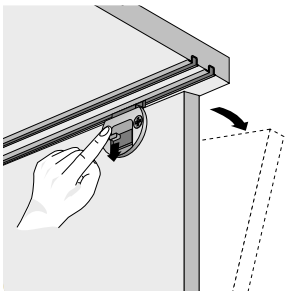

Демонтаж дверей / направляючий елемент з кутовою частиною

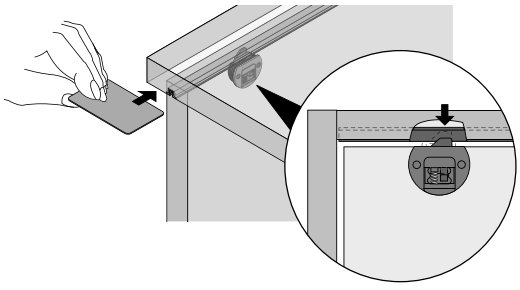

Загальна інформація

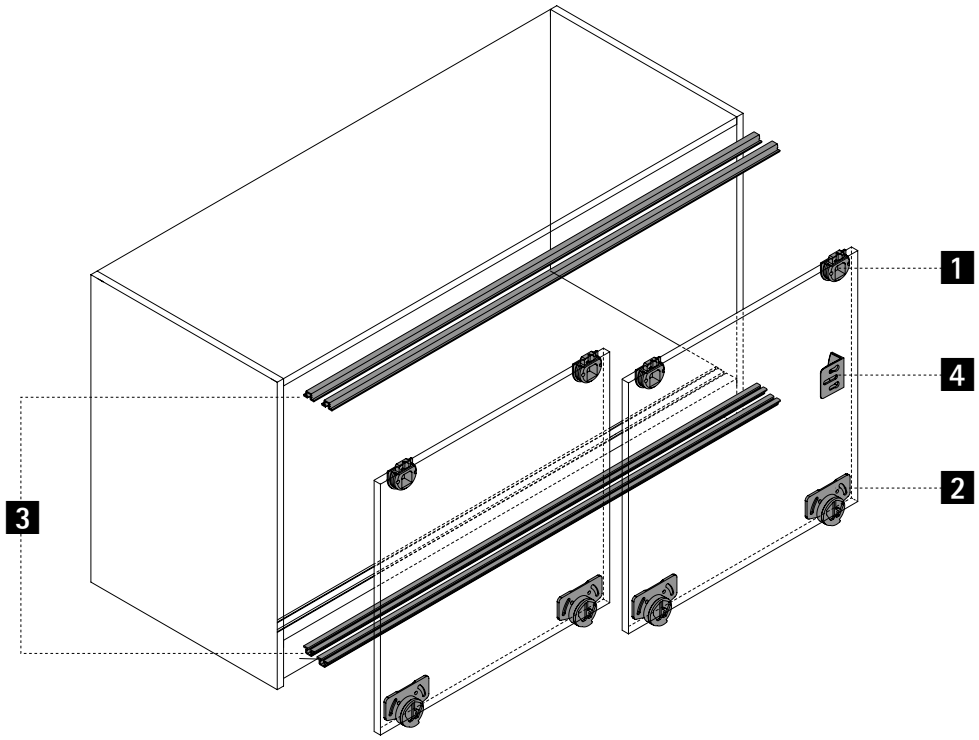

1 Роликові елементи



2 Направляючі елементи та Silent System



3 Ходові та направляючі профілі



4 Аксесуари



1 Ходові елементи

Ходовий елемент для прикручування

- Два ходових елемента повинні бути встановлені на двері
- Регулюється по висоті
- З опорною віссю
- Коричневий пластик

Зображення	Вага дверей в кг (макс.)	Артикул	Упаковка
	15	**0 025 122**	1/100 шт
		1 006 347	500 шт.
	30	**0 070 962**	1/100 шт
		1 008 560	500 шт.

Ходовий елемент для пресування

- 2 ходових елемента повинні бути встановлені на двері
- Для макс. ваги дверей 15 кг
- Можна використовувати лише в поєднанні з пластиковим профілем
- Коричневий пластик

Зображення	Вага дверей в кг (макс.)	Артикул	Упаковка
	15	**0 046 641**	1/100 шт
		1 006 183	1000 шт

2 Направляючі елементи та Silent System

Направляючі елементи з підпружиненою частиною

- 2 направляючих елемента повинні бути встановлені на двері
- Пластик

Зображення	Версія	Колір	Артикул	Упаковка
	Прямий елемент	коричневий	**0 025 123**	1/100 шт
	Прямий елемент	коричневий	**1 006 263**	1000 шт
	Кутовий елемент	Чорний	**0 043 662**	1/100 шт
	Кутовий елемент	Чорний	**9 002 759**	1000 шт

Silent System

Зображення	Опис	Артикул	Упаковка
	▸ Комплект містить усі компоненти, необхідні для плавного закривання 2-дверної шафи ▸ Максимальна вага дверей 20 кг Комплект містить: ▸ 2 механізми Silent System ▸ 2 активатора Порада: ▸ Не можна використовувати з дверима з алюмінієвими рамами	**9 079 731**	1 компл.

3 Ходові та направляючі профілі

Ходові та направляючі профілі

- На 2-дверну шафу необхідно встановити 4 профілі
- Пластикові профілі: макс. вага дверей 15 кг
- Алюмінієві профілі: макс. вага дверей 30 кг

Зображення	Макс. вага дверей кг	Матеріал	Довжина мм	Покриття / колір	**Артикул**	Упаковка
	15	пластик	4000	білий	**0 025 120**	1/30 шт
			4000	коричневий	**0 025 121**	1/30 шт
			4000	бежевий	**0 025 660**	1/30 шт
			4000	сірий	**0 061 546**	1/30 шт
			4000	Чорний	**0 066 900**	1/30 шт
	30	алюміній	4000	анодований, сріблястий	**1 079 090**	1/4 шт
			4000	темно-коричневий, анодований	**0 070 961**	1/4 шт

Довідкові позиції для персоналізованих ходових та направляючих профілів

- Ці позиції використовуються лише для пошуку цінових пропозицій. Вони **не** підлягають продажу.
- Базова довжина 1000 мм

Зображення	Макс. вага дверей кг	Матеріал	Покриття / колір	Поздовжній переріз профілю	**Артикул**	Упаковка
	15	пластик	білий	LA 0777	**9 316 240**	100 шт.
			коричневий	LA 0777	**9 316 241**	100 шт.
			бежевий	LA 0777	**9 316 798**	100 шт.
			сірий	LA 0777	**9 316 306**	100 шт.
			Чорний	LA 0777	**9 262 330**	100 шт.
	30	алюміній	анодований, сріблястий	LA 1257	**9 262 325**	100 шт.
			темно-коричневий, анодований	LA 1257	**9 316 243**	100 шт.

4 Аксесуари

Дистанційний елемент для пресування

Зображення	Опис	**Артикул**	Упаковка
	- Для 2-дверної шафи потрібен 1 дистанційний елемент - Для макс. ваги дверей 15 кг - Можна використовувати лише в поєднанні з пластиковим профілем - Коричневий пластик	**0 047 392**	1/100 шт
		1 005 706	3000 шт.

Дистанційний елемент для прикручування

Зображення	Опис	**Артикул**	Упаковка
	- Для 2-дверної шафи потрібен 1 дистанційний елемент - Для макс. ваги дверей 30 кг - Оцинкована сталь	**0 070 963**	1/100 шт
		1 005 632	3000 шт.



Майстер зберігання простору

Ви ставите найвибагливіші вимоги до функціональності та якості? Якщо так, тоді SysLine S стане для вас ідеальною системою розсувних дверей. Вона плавно рухає двері вагою до 15 кг і оптимально використовує простір для зберігання. Додаткова система Silent System забезпечує ще більше зручності. Високоякісні технології, які можна відчути всюди, але ніде не побачити. Для неперевершеного дизайну. Нижня панель також не має нав'язливих профілів.



Більше спокою та тиші:
Опціональна Silent System для відкривання та закривання.



Чудовий дизайн та зручність:
Жодних профілів на нижній панелі, які б псували зовнішній вигляд.



Практично на помітно:
Ходові профілі втоплені у верхню панель.



Економія часу:
Швидко монтується та регулюється по висоті без інструментів.



Найкраще місце для роботи:
Розсувні двері забезпечують більшу свободу пересування на робочому місці.



Оптимальне використання простору:
SysLine S відкриває двері без виступу.

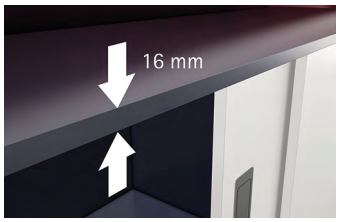

Верхня панель з будь-якого матеріалу:
Можна використовувати верхню панель 16 мм.

hettich.com/short/2be66d

Дізнайтеся більше:
Отримайте натхнення, а також додаткові відомості про продукт на нашому веб-сайті.

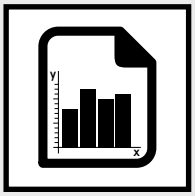

Загальна інформація **914**
- Принцип конструкції
- Основна інформація
- Формат та вага дверей

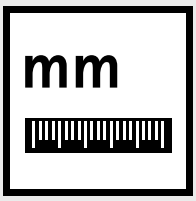

Монтажні розміри стисло **915 – 917**

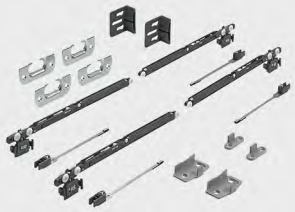

Компоненти системи **918 – 929**



Системи замків **1239**



Аксесуари **1071**



Технічна інформація
- Критерії якості **1085**





hettich.com/short/a6846e

Hettich Technical Assistant
- Планування та монтажні розміри
- Встановлення
- Сервіс

Принцип конструкції



Основна інформація

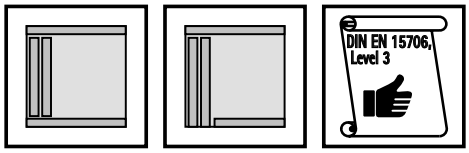

Формат та вага дверей

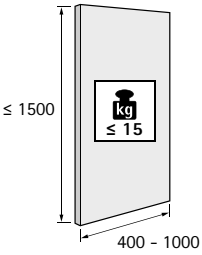

hettich.com/short/8681f2

Кількість дверей та положення дверей

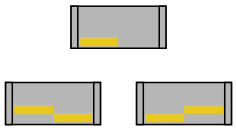

Регулювання по висоті

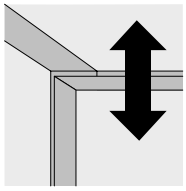

Матеріал дверей

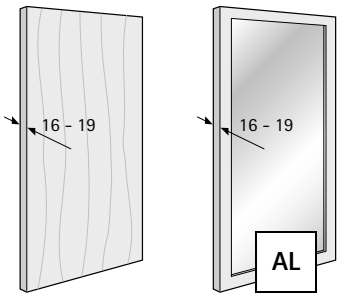

Silent System

	1 двері	2 двері		
Плавне закривання				
Плавне відкривання				

Монтажні розміри для дверей 19 мм з плитного матеріалу

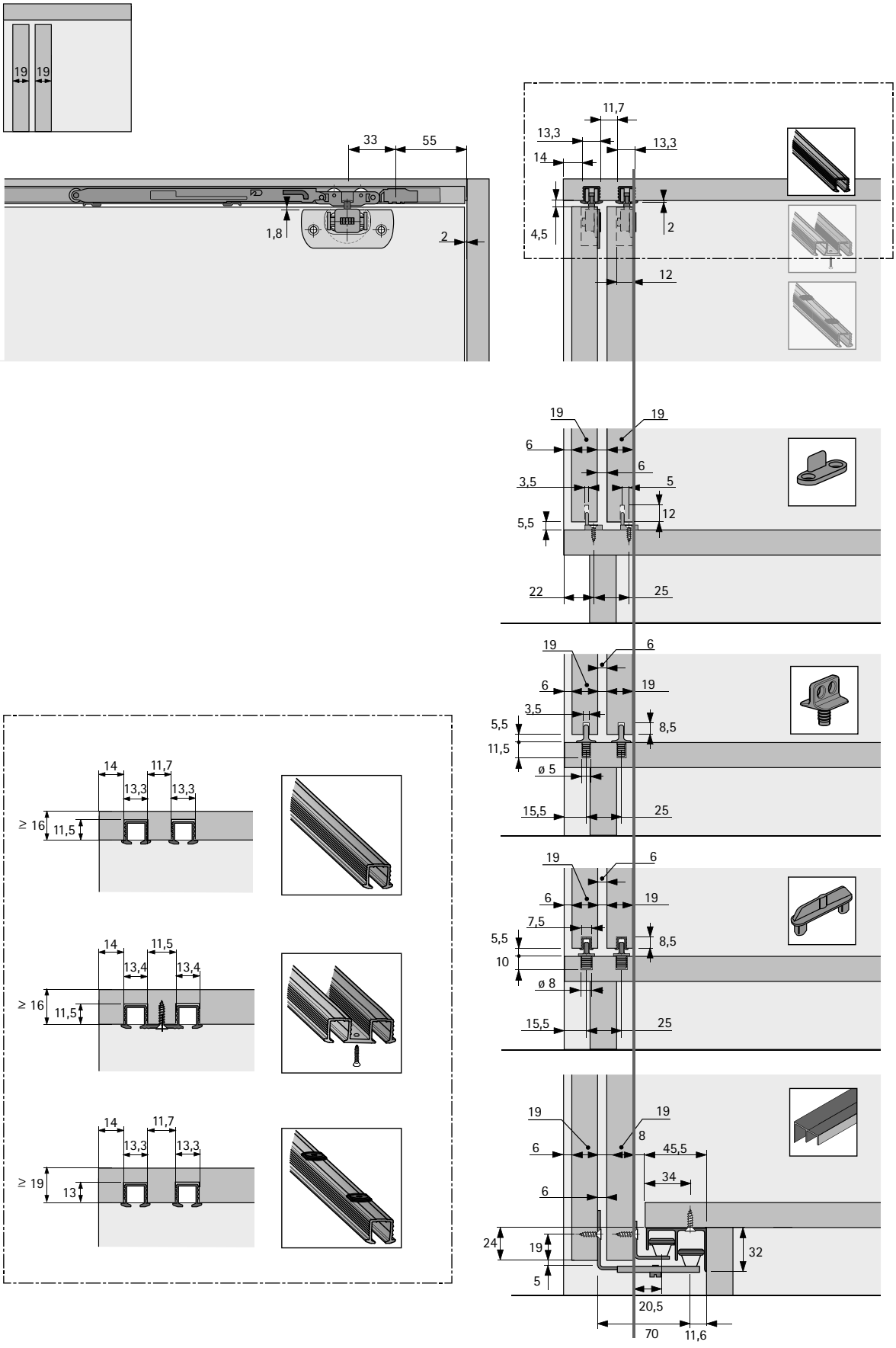

Схема свердління для дерев'яних дверей

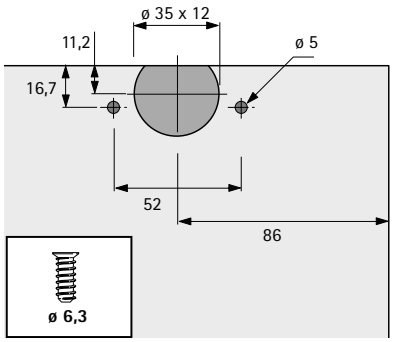

Адаптер для дерев'яних дверей, для прикручування

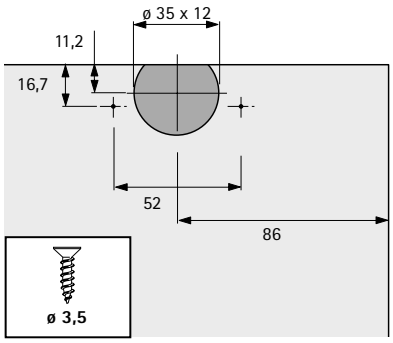

Адаптер для дерев'яних дверей, для прикручування

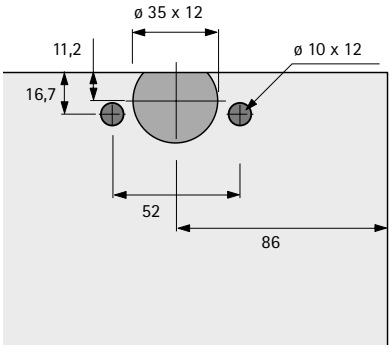

Адаптер для дерев'яних дверей, для пресування

Монтажні розміри для дверей 19 мм з алюмінієвою рамою

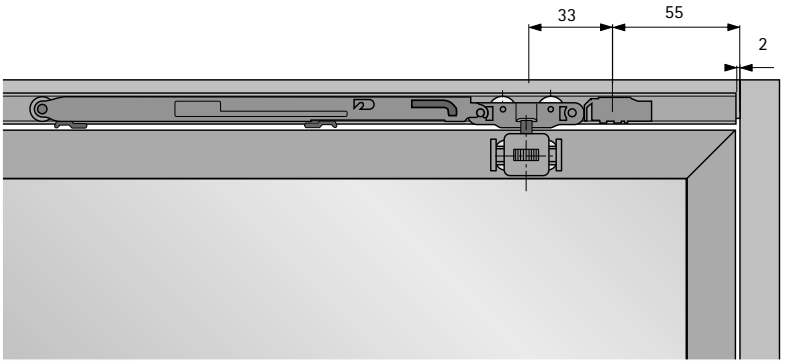

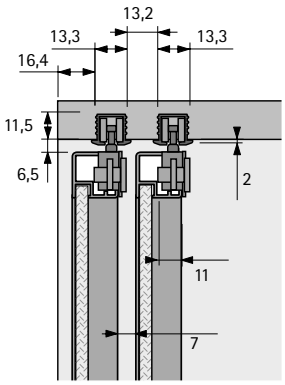

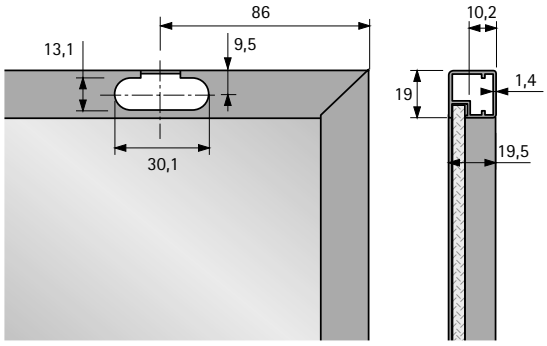

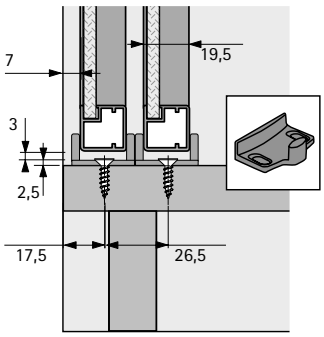

Мінімальна ширина дверей

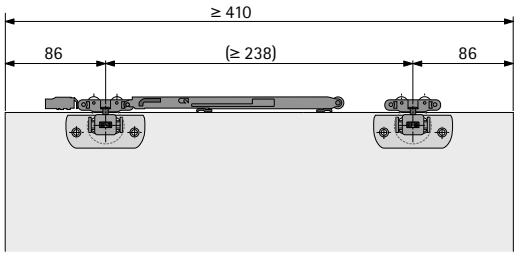

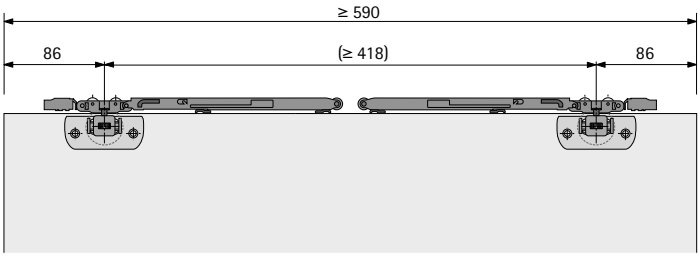

Позиціонування кінцевого упора і активатора для повного накладання

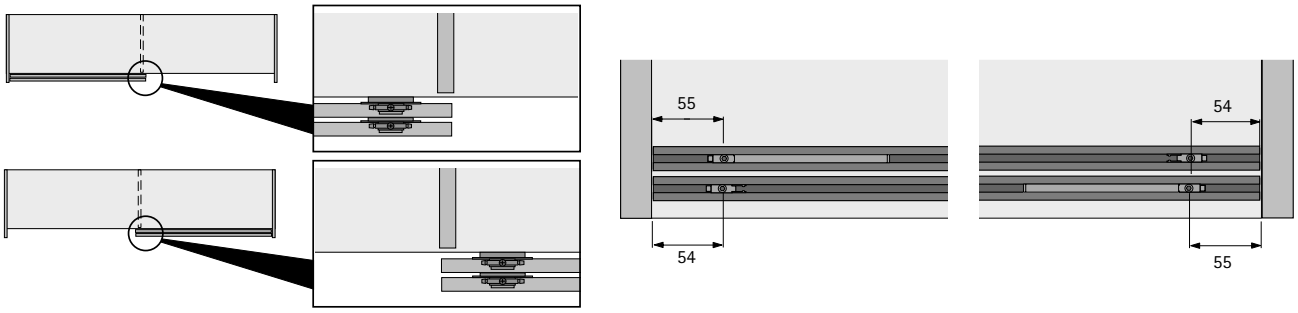

Позиціонування кінцевого упора і активатора для неповного накладання

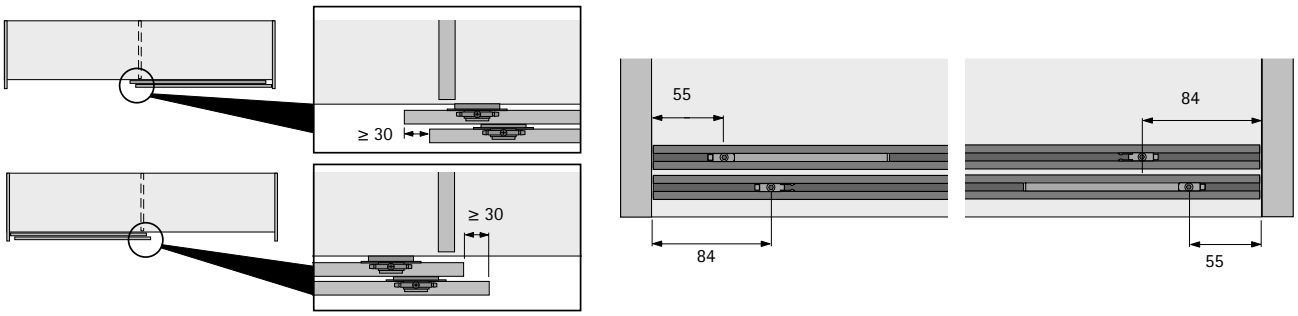

Схема свердління для для обмежувача / останова дверей

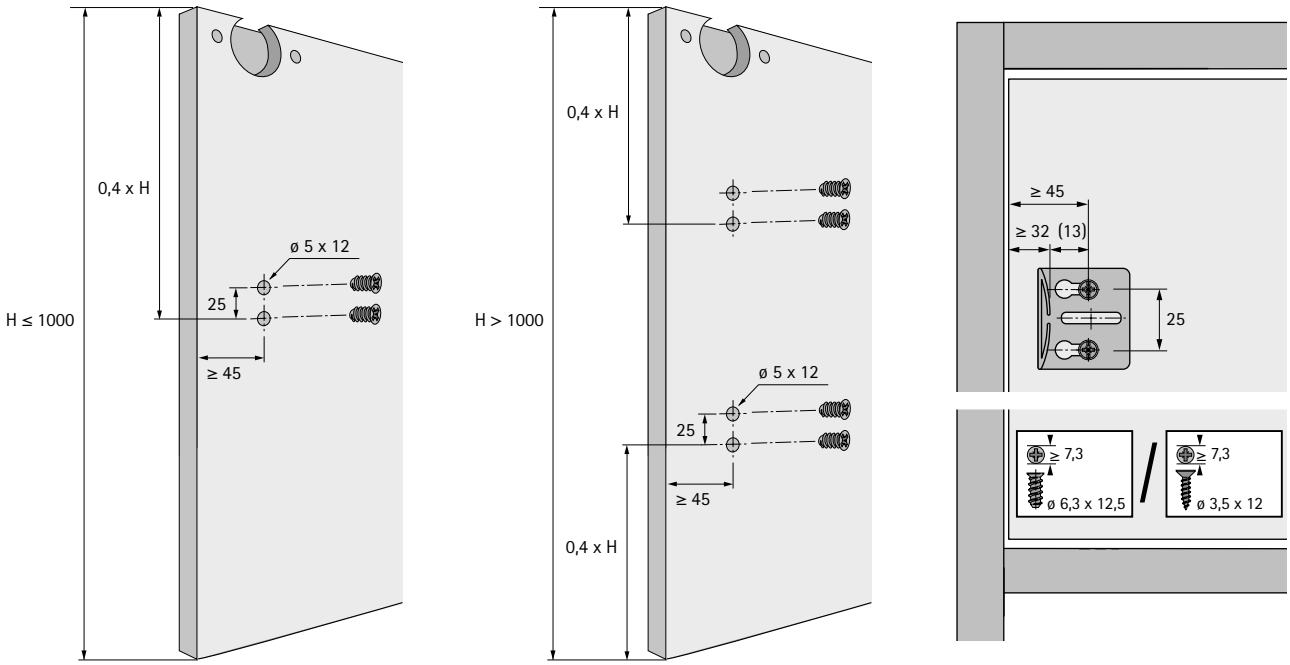

Загальна інформація

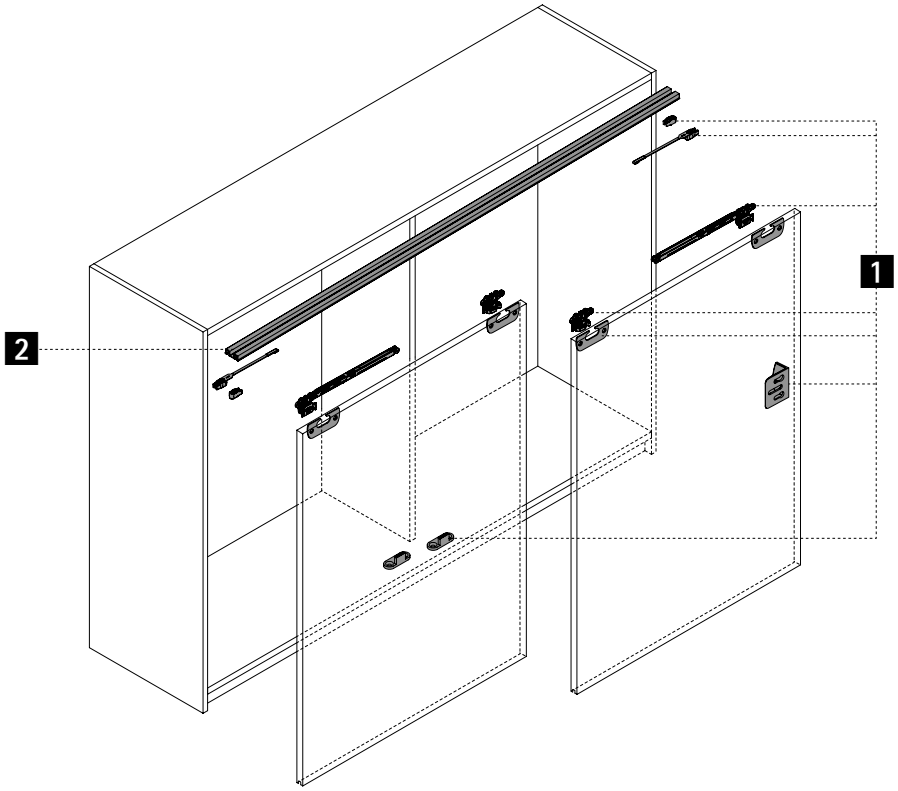

1 Ходові та направляючі елементи



2 Ходові профілі



3 Опціональні направляючі системи

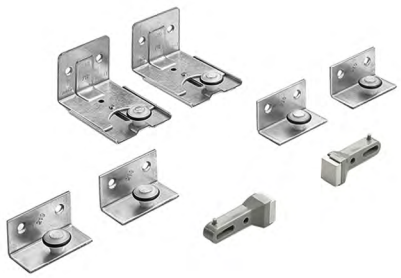

1 Ходові та направляючі елементи

Комплекти "все включено"

- Комплект містить всі ходові елементи, направляючі елементи, адаптери для дерев'яних дверей, кінцеві упори та упори / активатори дверей для 2-дверної шафи

Зображення	Silent System	Мін. ширина дверей мм	**Артикул**	Упаковка
	Із плавним закриванням та плавним відкриванням	590	**9 208 511**	1 компл.
	Із плавним закриванням	410	**9 134 311**	1 компл.
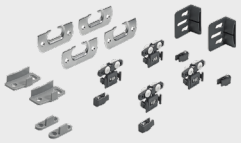	Без	400	**9 136 103**	1 компл.

Оптова упаковка

- З вбудованим регулюванням висоти без інструментів
- Пластик, сірий

Зображення	Silent System	Версія	**Артикул**	Упаковка
	Без Silent System	▸ З вбудованим регулюванням висоти без інструментів ▸ Пластик, сірий	**9 136 343**	400 шт.
	Із Silent System	▸ Плавне закривання для правих дверей або плавне відкривання для лівих дверей	**9 136 344**	200 шт.
		▸ Плавне закривання для лівих дверей або плавне відкривання для правих дверей	**9 136 345**	200 шт.
	З системою Silent System і меншим зусиллям відкривання для дверей вагою до 7 кг	▸ Плавне закривання для правих дверей або плавне відкривання для лівих дверей	**9 238 147**	200 шт.
		▸ Плавне закривання для лівих дверей або плавне відкривання для правих дверей	**9 238 239**	200 шт.

1 Ходові та направляючі елементи

Оптова упаковка

Упор

Зображення	Опис	Артикул	Упаковка
	▸ Пластик, сірий	**9 136 346**	1000 шт

Активатор для Silent System

Зображення	Опис	Артикул	Упаковка
	▸ Стопорний гвинт з шестигранною головкою	**9 136 347**	200 шт.

1 Ходові та направляючі елементи

Оптова упаковка

Адаптери для дерев'яних дверей / сталь нікельована

Зображення	Версія	Варіант монтажу	Кількість для 2 дверей	**Артикул**	Упаковка
	▸ Вигнутий	Для прикручування	4	**9 045 954**	400 шт.
		Для пресування	4	**9 153 524**	500 шт
	▸ Прямий	Для прикручування	4	**9 036 905**	400 шт.
		Для пресування	4	**9 153 523**	500 шт

Адаптер для дерев'яних дверей, із вигином

Порада:
- Стандартна версія адаптера є кращим вибором для майже всіх застосувань

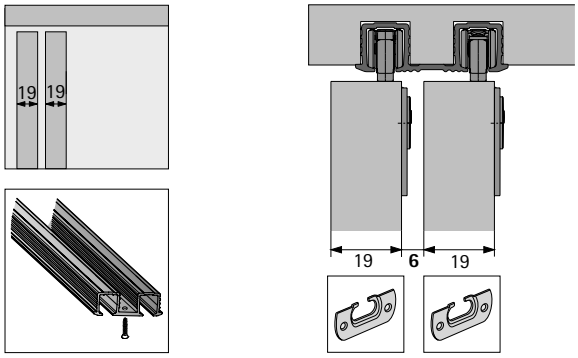

Адаптер для дерев'яних дверей, прямий

Порада:
- Відстань між дверима можна змінювати, комбінуючи прямий та вигнутий адаптер. Це зручно при використанні подвійного профілю та дверей товщиною 16 мм

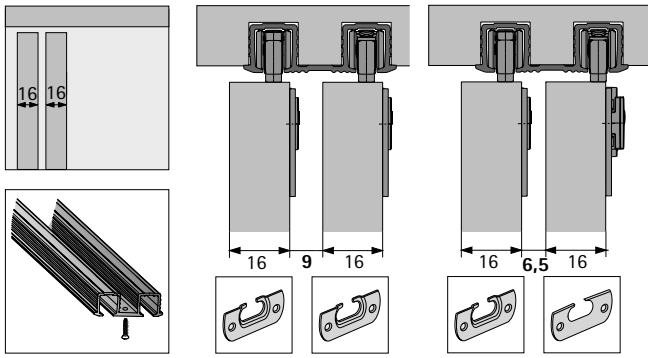

1 Ходові та направляючі елементи

Оптова упаковка

Направляючі елементи

- Пластик, сірий

Зображення	Матеріал дверей	Варіант монтажу	Кількість для 2 дверей	**Артикул**	Упаковка
	Дерев'яні двері	▸ Для прикручування	2	**9 037 212**	500 шт
	Дерев'яні двері	▸ Для пресування	2	**9 060 567**	500 шт
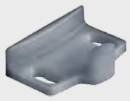	Дерев'яні двері (товщина 19 мм) та двері з алюмінієвими рамами	▸ Для прикручування	2	**9 036 903**	400 шт.

Дверний останов для прикручування / дистанційна прокладка

Зображення	Опис	**Артикул**	Упаковка
	▸ Для 2-дверної шафи з висотою дверей < 1000 мм потрібен 1 обмежувач / останов для дверей ▸ Для 2-дверної шафи з висотою дверей > 1000 мм потрібні 2 обмежувачі / останови для дверей ▸ Пластик, сірий	**9 115 216**	1/100 шт
		9 102 993	500 шт

2 Ходові профілі

Комплекти "все включено"

- Довжина 2000 мм
- Алюміній, без покриття

Зображення	Варіант монтажу	Додатково	Артикул	Упаковка
	Для прикручування	▸ Товщина верхньої панелі 16 мм мін. ▸ Товщина дверей 19 мм макс. ▸ Після порізки потрібно просвердлити додатковий отвір на відстані 50 мм, якщо останній отвір не розташований між 30 мм і 70 мм від кінця профілю	**9 136 105**	1 шт

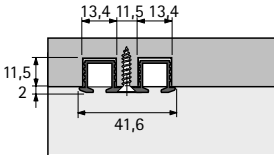

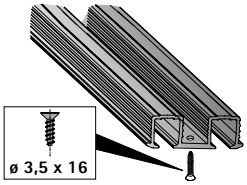

- Довжина 2000 мм
- Алюміній, без покриття

Зображення	Варіант монтажу	Додатково	Артикул	Упаковка
	Для вклеювання	▸ Товщина верхньої панелі 16 мм мін.	**9 145 851**	1 шт

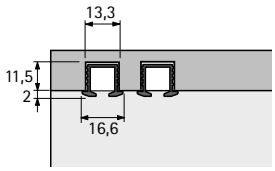

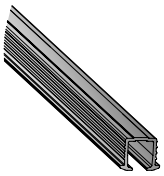

- Довжина 2000 мм
- Алюміній, без покриття

Зображення	Варіант монтажу	Додатково	Артикул	Упаковка
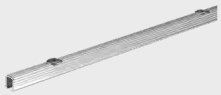	З поворотним замком	▸ Товщина верхньої панелі 19 мм мін. ▸ Не підходить для твердої деревини та MDF *	**9 136 106**	1 шт

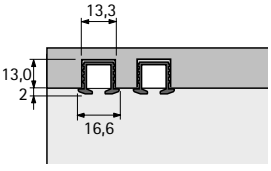

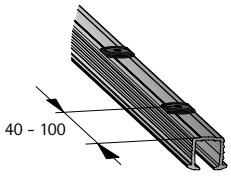

* Відстань між останнім поворотним замком і кінцем профілю має бути не менше 40 мм та не більше 100 мм.
Це необхідно врахувати при вкороченні профілю.

Оптова упаковка

- Алюміній, без покриття
- Ходовий профіль з номером замовлення 9 262 329 служить лише основою для пошуку цін для пропозиції (базова довжина 1000 мм). Це товар **не** для продажу.

Зображення	Варіант монтажу	Додатково	Довжина	Поздовжній переріз профілю	**Артикул**	Упаковка
	Для прикручування	▸ Товщина верхньої панелі 16 мм мін. ▸ Товщина дверей 19 мм макс.	2000	LA 10550	**9 143 682**	100 шт.
			індивідуально	LA 10550	**9 262 329**	100 шт.

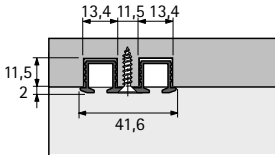

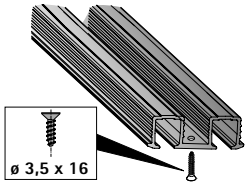

- Алюміній, без покриття
- Ходовий профіль з номером замовлення 9 262 328 служить лише основою для пошуку цін для пропозиції (базова довжина 1000 мм). Це товар **не** для продажу.

Зображення	Варіант монтажу	Додатково	Довжина мм	Поздовжній переріз профілю	**Артикул**	Упаковка
	Для вклеювання	▸ Товщина верхньої панелі 16 мм мін.	2000	LA 10540	**9 134 513**	100 шт.
			індивідуально	LA 10540	**9 262 328**	100 шт.

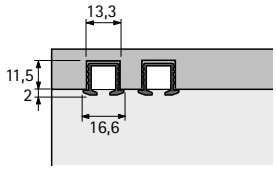

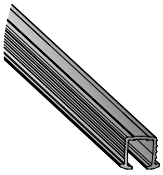

- Алюміній, без покриття
- Ходовий профіль з номером замовлення 9 262 369 служить лише основою для пошуку цін для пропозиції (базова довжина 1000 мм). Це товар **не** для продажу.

Зображення	Варіант монтажу	Додатково	Довжина мм	Поздовжній переріз профілю	**Артикул**	Упаковка
	З поворотним замком	▸ Товщина верхньої панелі 19 мм мін. ▸ Не підходить для вердої деревини та MDF *	2000	LA 11540	**9 143 679**	100 шт.
			індивідуально	LA 11540	**9 262 369**	100 шт.

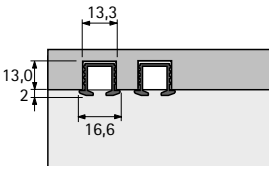

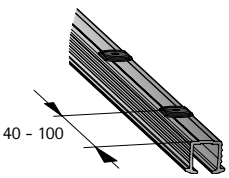

* Відстань між останнім поворотним замком і кінцем профілю має бути не менше 40 мм та не більше 100 мм.
Це необхідно врахувати при вкороченні профілю.

3 Опціональні направляючі системи

3a STB 11 направляюча система

Комплекти "все включено"

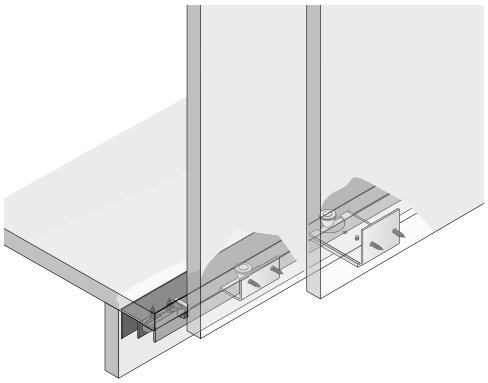

- Монтаж під нижньою панеллю
- Пластикові направляючі ролики з гумовим кільцем для низького рівня шуму
- Цоколь з глибоким фрезеруванням, 46 мм
- Висота цоколя 70 мм мін.
- Регулювання, що дозволяє використовувати двері товщиною 16 - 19 мм

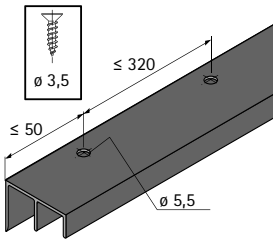

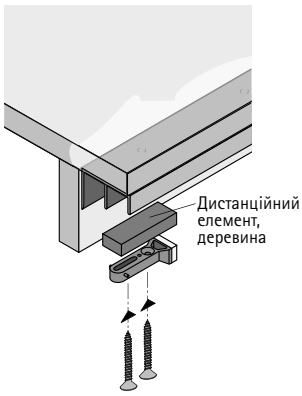

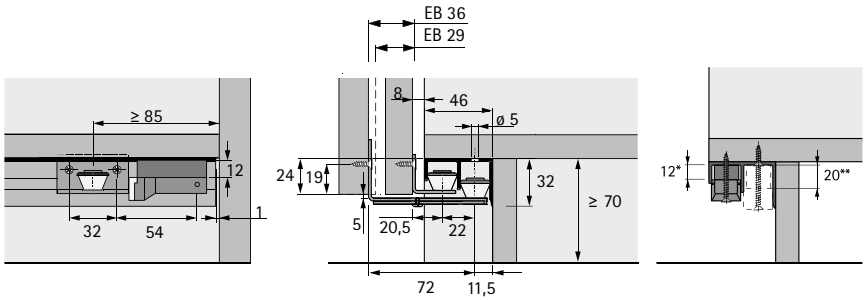

* Дистанційний елемент, деревина (Розміри 12 x 50 x 15 мм) останов для задніх дверей
** Дистанційний елемент, деревина (Розміри 20 x 50 x 15 мм) останов для передніх дверей

STB 11 направляючі комплекти

Зображення	Опис	Арт. / кількість дверей 2	3	Упаковка
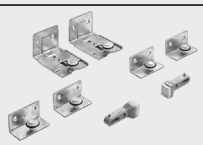	▸ Комплект містить усі направляючі елементи та кінцеві упори, необхідні для 2-дверної або 3-дверної шафи	**0 045 080**	**0 045 081**	1 компл.

STB 11 направляючий профіль

▸ Алюміній, без покриття

Зображення	Довжина мм	Версія	Артикул	Упаковка
	3000	без отворів	**0 071 117**	1/4 шт
	6000		**0 046 419**	1/4 шт

3 Опціональні направляючі системи

3a STB 11 направляюча система

Оптова упаковка

Направляючі елементи

- Оцинкована сталь
- Направляючий ролик виготовлений з пластику
- З гумовим кільцем
- Регулюється

Зображення	Версія	Кількість, шт 1 двері	2 двері	3 двері	Артикул	Упаковка
	Передні двері	2	2	2	**1 006 706**	50 шт.
	Задні двері	2	2	4	**1 005 380**	200 шт.

Упор

- Сірий пластик

Зображення	1 двері	Кількість, шт 2 двері	3 двері	Артикул	Упаковка
	2	2	2	**1 005 193**	500 шт

Направляючий профіль

- Алюміній

Порада:
- Індивідуальна довжина за запитом
- Індивідуальні свердління та попередньо встановлені кінцеві упори за запитом
- Направляючі профілі з номером замовлення 9 261 270 / 9 261 281 служать лише основою для пошуку цін для пропозиції (базова довжина 1000 мм). Вони **не** підлягають продажу.

Зображення	Довжина мм	Покриття	Версія	Поздовжній переріз профілю	Артикул	Упаковка
	2100	анодований, сріблястий	зі свердліннями	LA 00619	**9 127 432**	100 шт.
	2500				**9 127 433**	100 шт.
	3000				**9 184 615**	100 шт.
	4000				**9 127 434**	100 шт.
	6000				**9 203 059**	100 шт.
	індивідуально	блискучий	індивідуально	LA 00619	**9 261 270**	100 шт.
		анодований, сріблястий			**9 261 281**	100 шт.

3 Опціональні направляючі системи

3b STB 35 направляюча система

Комплекти "все включено"

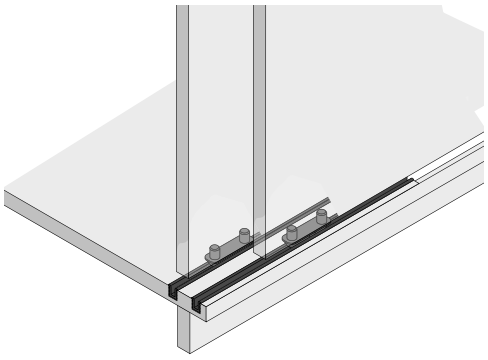

- Для внутрішніх дверей
- Пластикові профілі встановлюються шляхом пресування в нижню панель з пазами
- Альтернативно, профілі можна встановити на дверях. На нижній панелі повинні бути встановлені направляючі елементи.

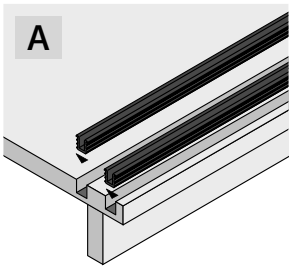

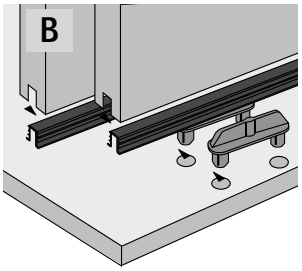

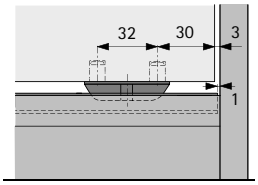

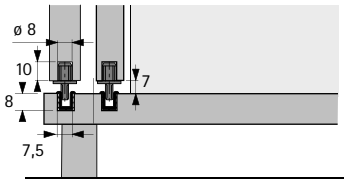

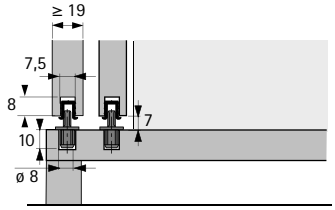

STB 35 направляючі комплекти

Зображення	Опис	Артикул	Упаковка
	▸ Для пресування ▸ Комплект містить 2 направляючі елемента ▸ Коричневий пластик	**0 025 119**	1/100 компл.

STB 35 направляючий профіль

- Пластик

Зображення	Колір	Довжина мм	Артикул	Упаковка
	білий	3500	**0 046 789**	1/25 шт
	коричневий	3500	**0 046 790**	1/25 шт
	вигляд сосни	3500	**0 046 791**	1/25 шт

3 Опціональні направляючі системи

3b STB 35 направляюча система

Оптова упаковка

Направляючий елемент
- Для пресування
- Пластик

Примітка:
Будь ласка, замовляйте профілі окремо

Зображення	Опис	Артикул	Упаковка
	▸ Для пресування ▸ Комплект містить 2 направляючі елемента ▸ Коричневий пластик	**1 005 650**	1000 шт

Направляючий профіль
- Пластик
- Ці позиції використовуються лише для пошуку цінових пропозицій. Вони **не** підлягають продажу.
- Базова довжина 1000 мм

Зображення	Колір	Довжина мм	Поздовжній переріз профілю	Артикул	Упаковка
	білий	індивідуально	LA 00489	**9 316 244**	250 шт.
	коричневий			**9 316 307**	
	вигляд сосни			**9 261 643**	
	Чорний			**9 316 811**	
	сірий			**9 316 308**	



Продовжує рух

TopLine 110 вже рухає незліченну кількість розсувних дверей. Вона здатна легко переміщати двері вагою до 20 кг та висотою до 2000 мм.

Система практично непомітна - ідеальна основа для дизайну меблів для офісу та вітальні. Адаптивна Silent System дозволяє м'яко та тихо закривати будь-які двері.



Більше спокою та тиші:
Адаптивна система плавного закривання Silent System.



Чудовий дизайн та зручність:
Жодних профілів на нижній панелі, які б псували зовнішній вигляд.



Практично на помітно:
Ходові профілі втоплені у верхню панель.



Економія часу:
Швидко монтується та регулюється по висоті без інструментів.

hettich.com/short/952716

Дізнайтеся більше:
Отримайте натхнення, а також додаткові відомості про продукт на нашому веб-сайті.

Загальна інформація 932
- Принцип конструкції
- Основна інформація
- Формат та вага дверей

Монтажні розміри стисло 933

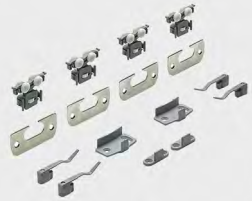
Компоненти системи 934 – 936


Системи замків 1239


Аксесуари 1071

Технічна інформація
- Критерії якості 1085

Hettich Technical Assistant
- Планування та монтажні розміри
- Встановлення
- Сервіс

hettich.com/short/db5c2e

Принцип конструкції



Основна інформація

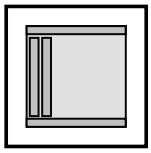



Формат та вага дверей

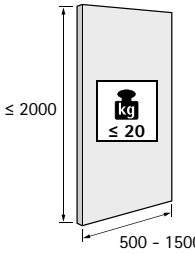



hettich.com/short/8681f2

Кількість дверей та положення дверей

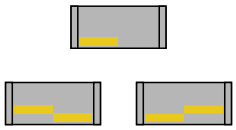

Регулювання по висоті

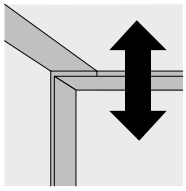

± 2

Матеріал дверей

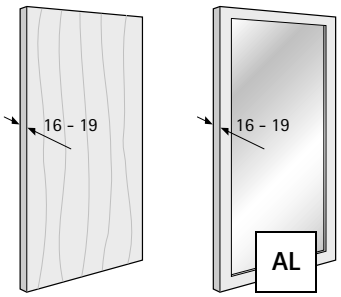

Silent System

	1 двері	2 двері		
Плавне закривання				

Розсувна система для внутрішнього положення дверей

- **TopLine 110 / верхній монтаж**
- **Монтажні розміри стисло**

Монтажні розміри для дерев'яних дверей

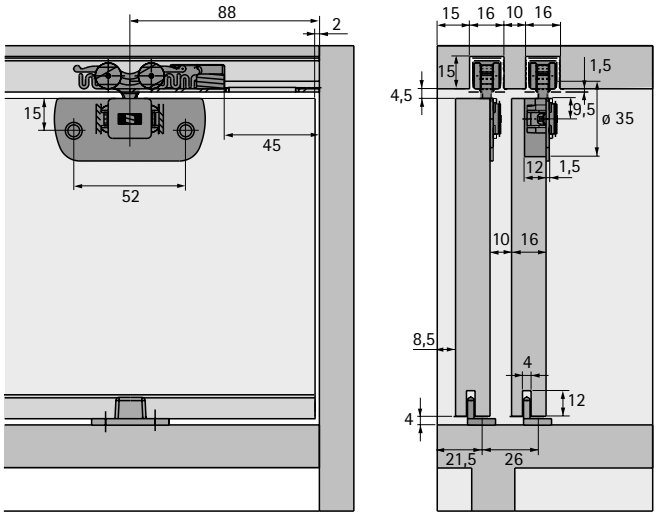

Монтажні розміри для дверей з алюмінієвою рамою

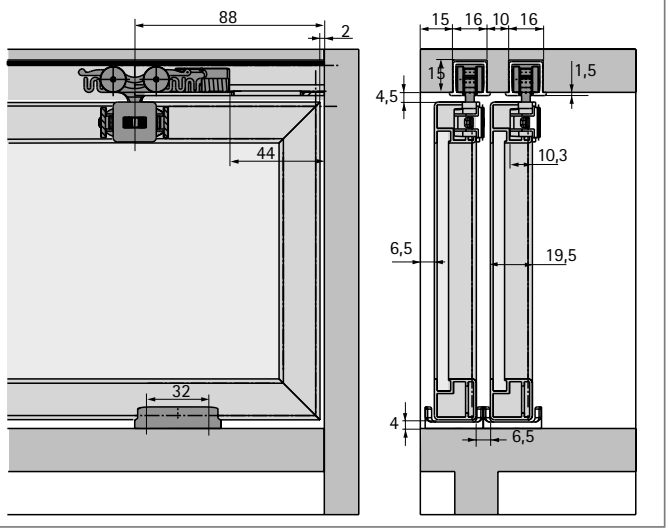

Схема свердління для дерев'яних дверей

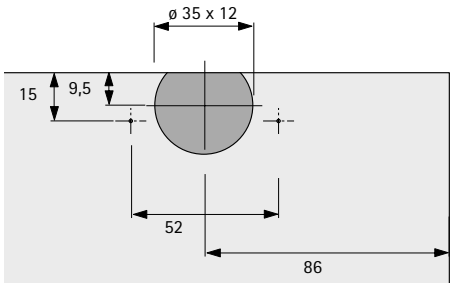

Схема свердління для дверей з алюмінієвою рамою

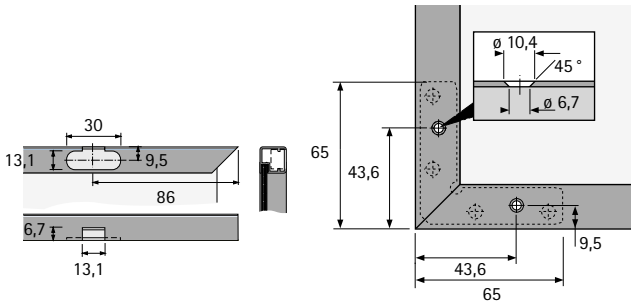

Монтажні розміри Silent System

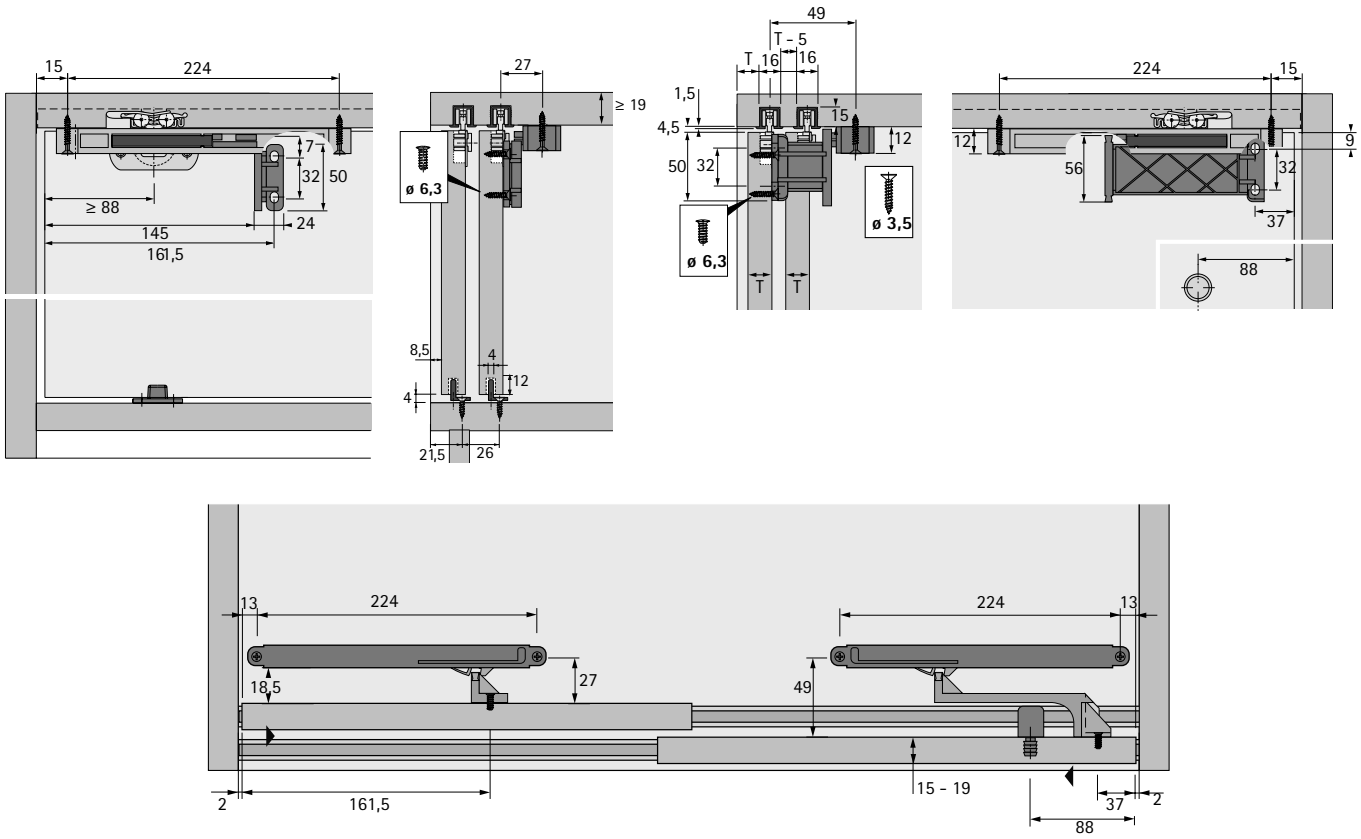

Загальна інформація

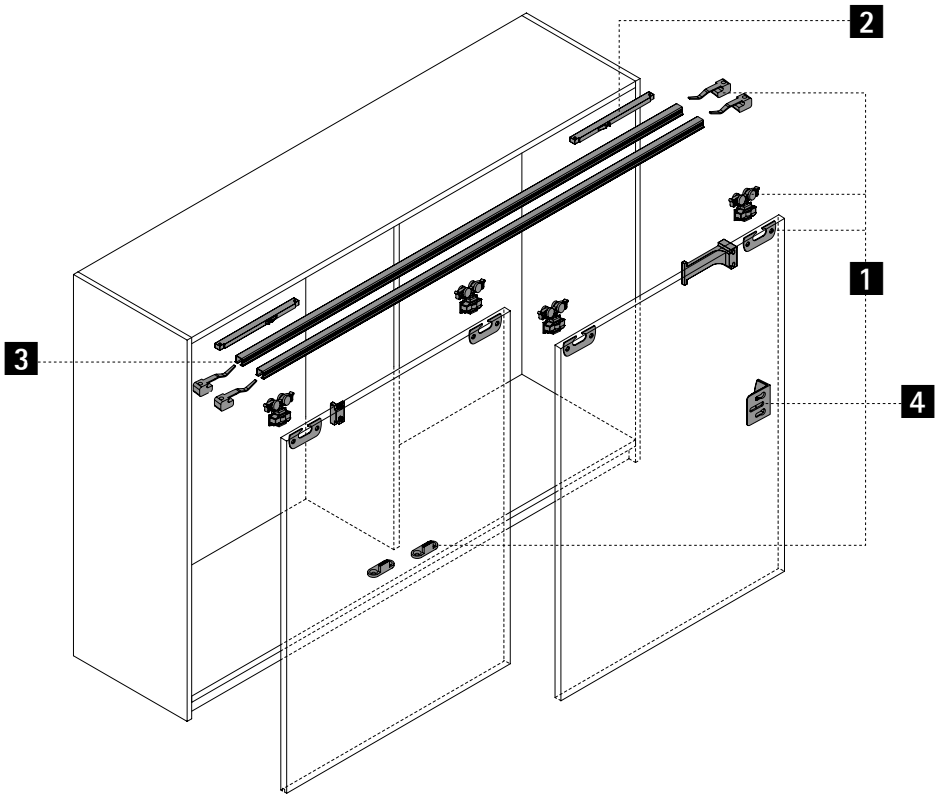

1 Ходові та направляючі елементи



2 Silent System



3 Ходовий профіль

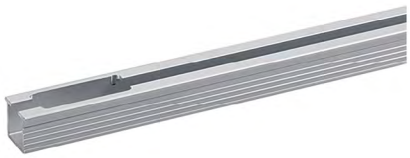

4 Аксесуари



1 Ходові та направляючі елементи

Комплекти "все включено"

Зображення	Опис	Артикул	Упаковка
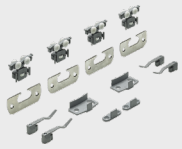	▸ Комплект містить всі ходові елементи, направляючі елементи, адаптери для дерев'яних дверей, та кінцеві упори для 2-дверної шафи	**0 045 317**	1 компл.

Оптова упаковка

Ходовий елемент

Зображення	Опис	Кількість для 2 дверей	Артикул	Упаковка
	▸ Інтегроване регулювання висоти без інструментів ± 2 мм ▸ Пластик, сірий	4	**9 036 901**	400 шт.

Останов

Зображення	Опис	Кількість для 2 дверей	Артикул	Упаковка
	▸ Пластик, сірий	4	**9 036 904**	400 шт.

Адаптер для дерев'яних дверей, прямий

Зображення	Опис	Варіант монтажу	Кількість для 2 дверей	Артикул	Упаковка
	▸ Сталь, нікельована	Для прикручування	4	**9 036 905**	400 шт.
		Для пресування	4	**9 153 523**	500 шт.

Нижні направляючі елементи

Зображення	Опис	Кількість для 2 дверей	Артикул	Упаковка
	▸ Для прикручування ▸ Для дерев'яних дверей ▸ Пластик, сірий	2	**9 037 212**	500 шт.
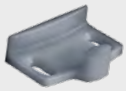	▸ Для прикручування ▸ Особливо підходить для дверей з алюмінієвими рамами, оскільки передня частина не потребує фрезерування ▸ Товщина дверей 19 мм ▸ Пластик, сірий	2	**9 036 903**	400 шт.

Додатково

- Системи замків 1239
- Комплектуючі для систем розсувних та складаних дверей 1071

hettich.com/short/ae0ab2

2 Silent System плавне закривання

Комплекти "все включено"

Зображення	Опис	Артикул	Упаковка
	▸ Комплект містить усі компоненти, необхідні для плавного закривання 2-дверної шафи ▸ Не можна використовувати з дверима з алюмінієвими рамами	**9 079 731**	1 компл.

3 Ходовий профіль

Комплекти "все включено"

Зображення	Опис	Артикул	Упаковка
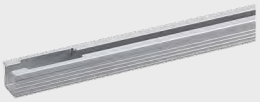	▸ Для вклеювання Довжина 3000 мм ▸ Алюміній, анодований	**9 040 230**	1/4 шт

Оптова упаковка

Зображення	Опис	Поздовжній переріз профілю	Артикул	Упаковка
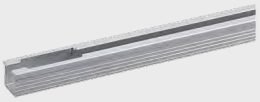	▸ Для вклеювання ▸ Алюміній, анодований ▸ Ця позиція використовуються лише для пошуку цінових пропозицій. Це товар **не** для продажу. ▸ Базова довжина 1000 мм	LA 2585	**9 261 410**	100 шт.

4 Аксесуари

Дверний останов для прикручування / дистанційна прокладка

Зображення	Опис	Артикул	Упаковка
	▸ Для 2-дверної шафи з висотою дверей < 1000 мм потрібен 1 обмежувач / останов для дверей	**9 115 216**	1/100 шт
	▸ Для 2-дверної шафи з висотою дверей > 1000 мм потрібні 2 обмежувачі / останови для дверей ▸ Пластик, сірий	**9 102 993**	500 шт

Додатково

- Системи замків 1239
- Комплектуючі для систем розсувних та складаних дверей 1071

hettich.com/short/ae0ab2



Класична система для гардеробних кімнат

Перевірена система розсувних дверей TopLine 25/27 - це економічно вигідне рішення для внутрішніх дверей вагою до 25 кг. 1- або 2-доріжкові профілі можна легко прикріпити до верхньої панелі та просто приховати декоративною планкою. Ви можете комбінувати верхню систему розсувних дверей з різними системами направляючих, що забезпечує повну гнучкість конструкції цоколя.



Більше спокою та тиші:
Адаптивна система плавного закривання Silent System.



Просте налаштування:
Регулювання по висоті за допомогою довгастих отворів.

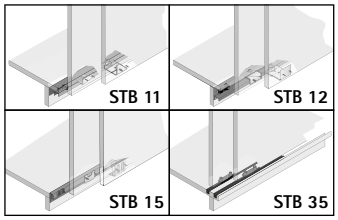

Оформіть цоколь будь-яким способом:
Можна обрати будь-яку направляючу систему.



Також для обмежених бюджетів:
Економічне рішення для гардеробних.

hettich.com/short/802f17

Дізнайтеся більше:
Отримайте натхнення, а також додаткові відомості про продукт на нашому веб-сайті.

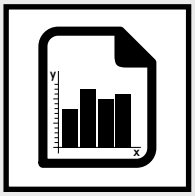

Загальна інформація 940
- Принцип конструкції
- Основна інформація
- Формат та вага дверей

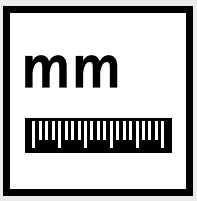

Монтажні розміри стисло 941



Компоненти системи 942 – 947



Системи замків 1239



Аксесуари 1071



Технічна інформація
- Критерії якості 1085





hettich.com/short/729678

Hettich Technical Assistant
- Планування та монтажні розміри
- Встановлення
- Сервіс

Принцип конструкції

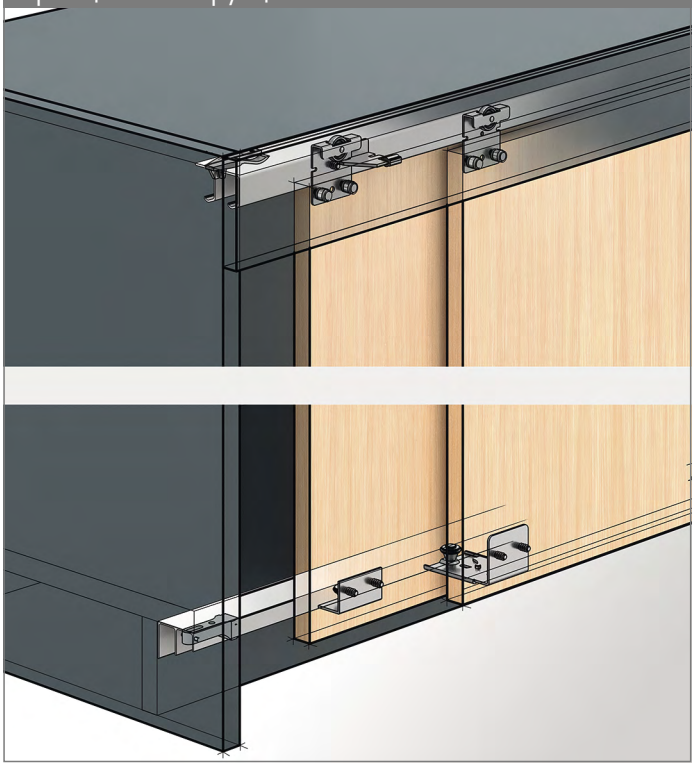

Основна інформація

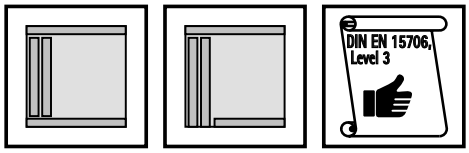

Формат та вага дверей

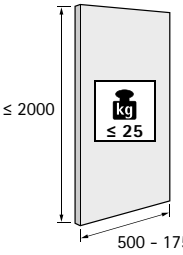

hettich.com/short/8681f2

Кількість дверей та положення дверей

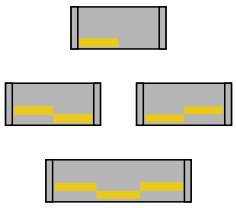

Регулювання по висоті

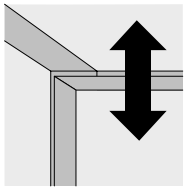

± 2

Матеріал дверей

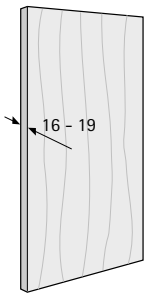

Silent System

	2 двері			
Плавне закривання				

Схема свердління

TopLine 25 / 27

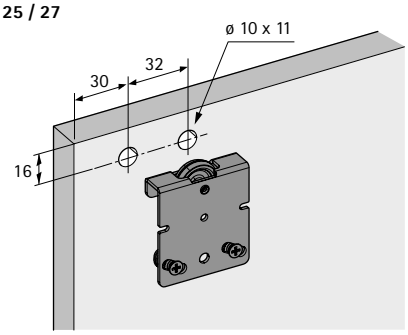

TopLine 27 із Silent System

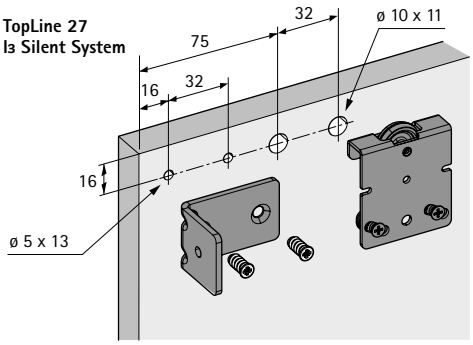

Монтаж ходових профілів

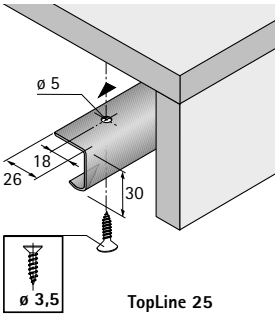

TopLine 25

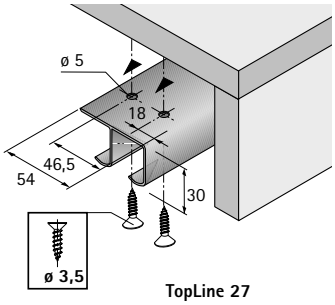

TopLine 27

Запобіжник від зняття

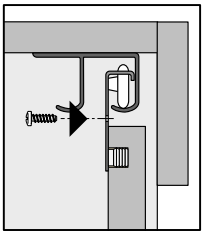

TopLine 25

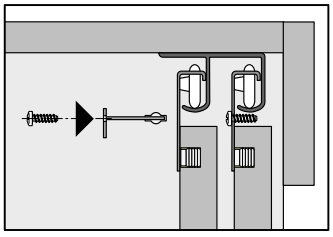

TopLine 27

Монтажні розміри

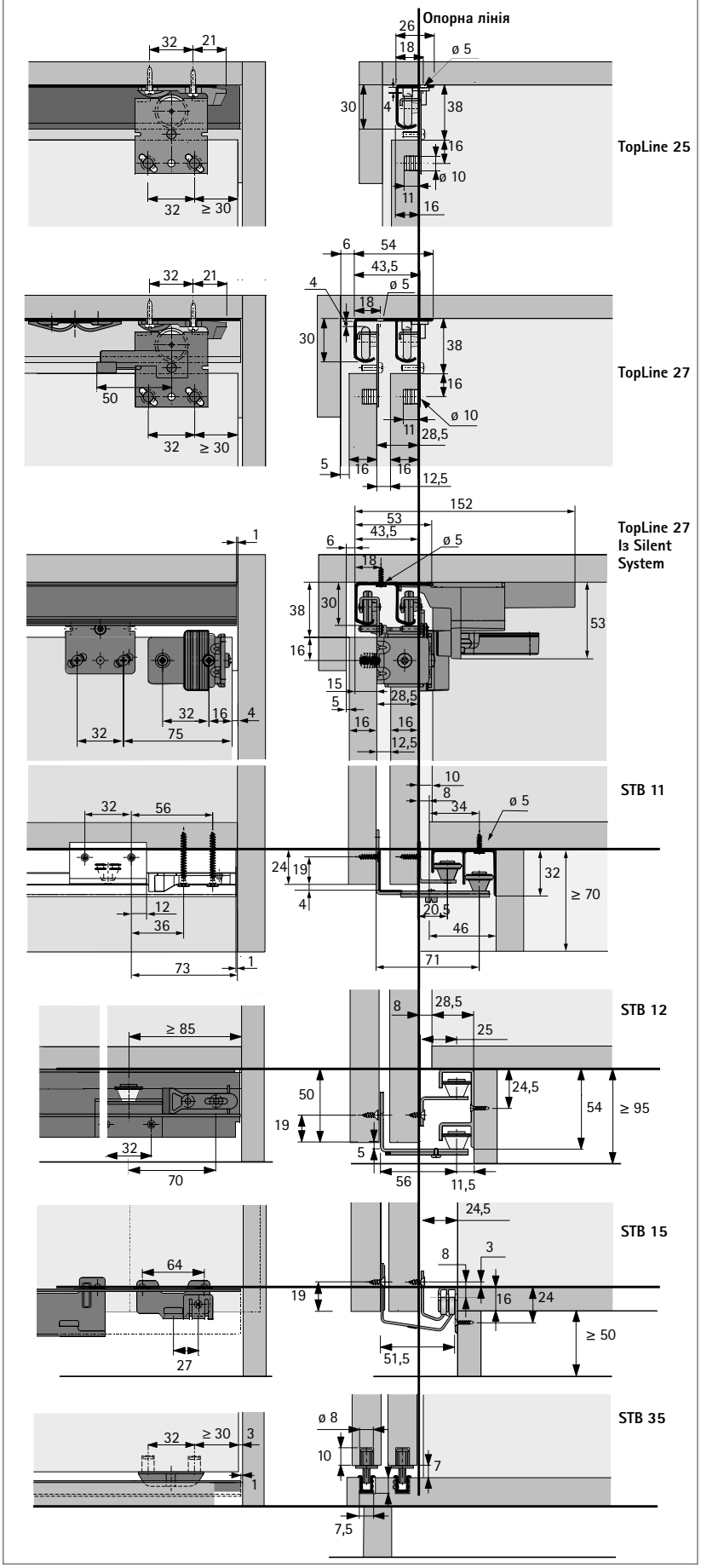

Загальна інформація

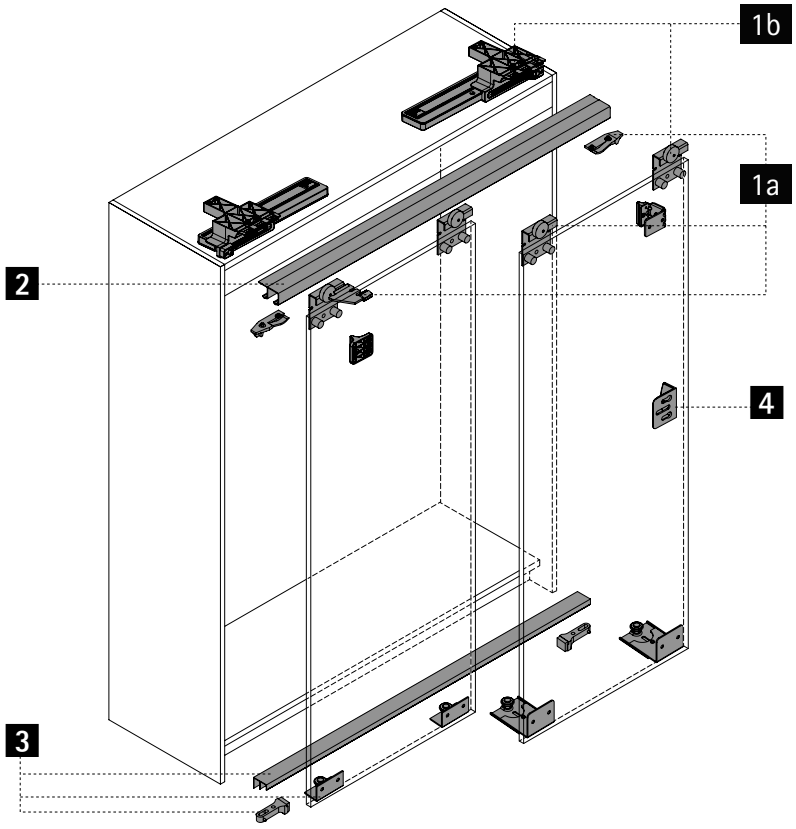

1a Роликові елементи



1b Комплекти із Silent System

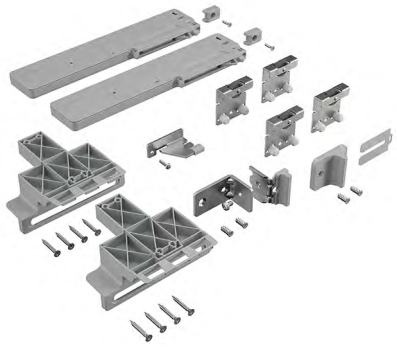

2 Ходові профілі



3 Направляюча система

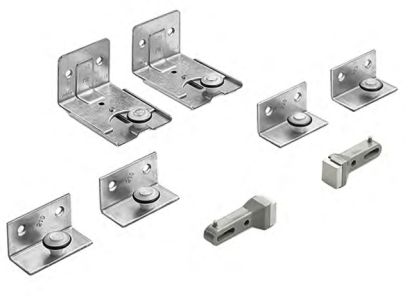

4 Аксесуари



1a Ходові елементи

Комплекти "все включено"

Зображення	Опис	Арт. / кількість дверей			Упаковка
		1-двері (TopLine 25)	2-двері (TopLine 27)	3-двері (TopLine 27)	
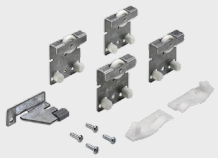	▸ Комплект містить верхні компоненти для 1, 2 або 3-дверної шафи ▸ Регулювання по висоті за допомогою довгастих отворів ± 1.5 мм ▸ Максимальна вага дверей 25 кг	**0 026 081**	**0 026 082**	**0 026 083**	1 компл.

Оптова упаковка

Зображення	Версія	Кількість для			Артикул	Упаковка
		1 двері	2 двері	3 двері		
	Для пресування	2	4	6	**1 005 796**	200 шт
	Для прикручування	2	4	6	**1 005 803**	300 шт.
	Зміщення дверей 75 мм (макс. вага дверей 40 кг)	2	4	6	**1 023 921**	100 шт.
	Зміщення дверей 60 мм (макс. вага дверей 40 кг)	2	4	6	**1 075 878**	100 шт.

Кінцевий упор для ходового профілю
- З функцією фіксації
- Пластик, білий

Зображення	Версія	Кількість для			Артикул	Упаковка
		1 двері	2 двері	3 двері		
	справа	1	1	1	**1 005 537**	500 шт.
	зліва	1	1	1	**1 005 528**	500 шт.

Додатково

- Системи замків 1239
- Комплектуючі для систем розсувних та складаних дверей 1071

hettich.com/short/21c901

1a Ходові елементи

Оптова упаковка

Центральний останов

Зображення	Опис	Кількість для 3 двері	Артикул	Упаковка
	▸ Для 3-дверних шаф ▸ Пластик, білий	1	**3 107 800**	1000 шт

Дистанційний елемент

Зображення	Опис	Кількість для 1 двері	2 двері	3 двері	Артикул	Упаковка
	▸ Для 2 та 3-дверних шаф ▸ Оцинкована сталь	0	1	2	**9 021 207**	300 шт.

Захисний гвинт

Зображення	Опис	Кількість для 1 двері	2 двері	3 двері	Артикул	Упаковка
	▸ M4 x 14 мм ▸ Оцинкована сталь	2	4	6	**1 006 053**	1000 шт

1b Комплект ходових елементів TopLine 27 із Silent System для 2-дверної шафи

Комплект "все включено"

Зображення	Опис	Артикул	Упаковка
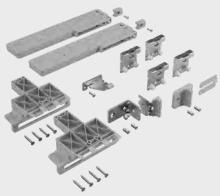	▸ Комплект містить верхні компоненти, та плавне закривання для 2-дверної шафи ▸ Регулювання по висоті за допомогою довгастих отворів ± 1.5 мм ▸ Будь ласка, замовляйте профілі окремо	**9 323 120**	1 компл.

Додатково

- Системи замків 1239
- Комплектуючі для систем розсувних та складаних дверей 1071

hettich.com/short/21c901

2 Ходові профілі

Комплекти "все включено"

- Довжина 3500 мм
- Алюміній, без покриття

Зображення	Версія / Опис	Артикул	Упаковка
	TopLine 25 ▸ Ходовий профіль, 1-доріжковий для 1-дверної шафи	**0 046 416**	1/4 шт
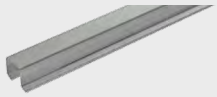	TopLine 27 ▸ Ходовий профіль, 2-доріжковий для 2 або 3-дверної шафи	**0 046 417**	1/4 шт

Оптова упаковка

- Ходовий профіль, 2-доріжковий для 2 або 3-дверної шафи
- Монтаж під верхньою панеллю
- Направляючі профілі з номером замовлення 9 261 273 / 9 262 336 служать лише основою для пошуку цін для пропозиції (базова довжина 1000 мм). Вони **не** підлягають продажу.

Зображення	Довжина мм	Матеріал	Покриття	Поздовжній переріз профілю	Артикул	Упаковка
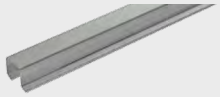	2000	сталь	оцинкований	LA 01027	**1 014 039**	100 шт.
	2500				**1 026 913**	100 шт.
	3000				**1 014 040**	100 шт.
	індивідуально				**9 261 273**	100 шт.
	індивідуально	алюміній	блискучий	LA 00527	**9 262 336**	100 шт.

Додатково

- Системи замків 1239
- Комплектуючі для систем розсувних та складаних дверей 1071

hettich.com/short/21c901

3 Направляюча система

3a STB 11 направляюча система

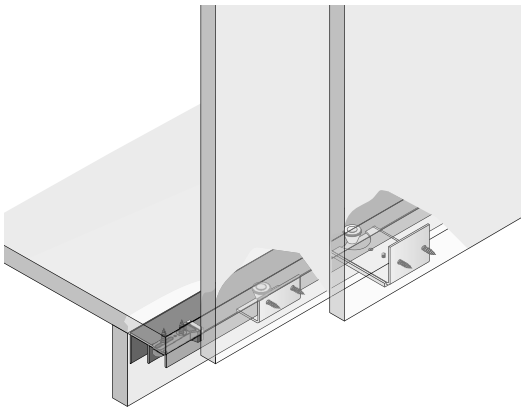

- Монтаж під нижньою панеллю
- Пластикові направляючі ролики з гумовим кільцем для низького рівня шуму
- Цоколь з глибоким фрезеруванням, 46 мм
- Висота цоколя 70 мм мін.
- Регулювання, що дозволяє використовувати двері товщиною 16 - 19 мм

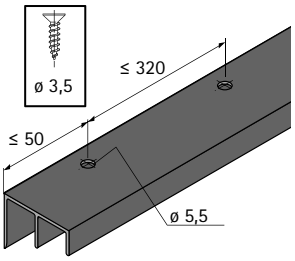

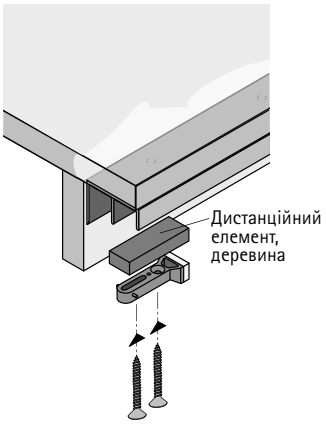

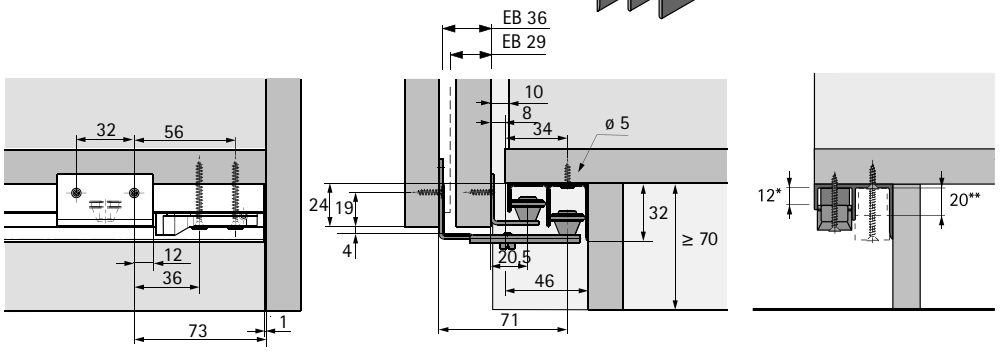

* Дистанційний елемент, деревина (Розміри 12 x 50 x 15 мм) останов для задніх дверей
** Дистанційний елемент, деревина (Розміри 20 x 50 x 15 мм) останов для передніх дверей

Комплекти "все включено"

STB 11 направляючі комплекти

Зображення	Опис	Арт. / кількість дверей		Упаковка
		2 двері	**3 двері**	
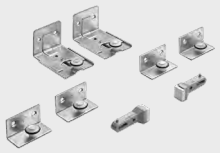	Комплект містить усі направляючі елементи та кінцеві упори, необхідні для 2-дверної або 3-дверної шафи	**0 045 080**	**0 045 081**	1 компл.

STB 11 направляючий профіль

- Без отворів
- Алюміній, без покриття

Зображення	Довжина мм	Артикул	Упаковка
	3000	**0 071 117**	1/4 шт
	6000	**0 046 419**	1/4 шт

3 Направляюча система

3a STB 11 направляюча система

Оптова упаковка

Направляючі елементи
- Направляючий ролик виготовлений з пластику
- З гумовим кільцем
- Регулюється
- Оцинкована сталь

Зображення	Версія	Кількість для			Артикул	Упаковка
		1 двері	2 двері	3 двері		
	Передні двері	2	2	2	**1 006 706**	50 шт
	Задні двері	2	2	4	**1 005 380**	200 шт

Упор
- Пластик, сірий

Зображення	Кількість для			Артикул	Упаковка
	1 двері	2 двері	3 двері		
	2	2	2	**1 005 193**	500 шт.

Направляючий профіль
- Алюміній

Порада:
- Індивідуальні довжини, свердління та попередньо встановлені кінцеві упори за запитом
- Направляючі профілі з номером замовлення 9 261 270 / 9 261 281 служать лише основою для пошуку цін для пропозиції (базова довжина 1000 мм). Вони **не** підлягають продажу.

Зображення	Довжина мм	Покриття	Версія	Поздовжній переріз профілю	Артикул	Упаковка
	2100	анодований, сріблястий	зі свердліннями	LA 00619	**9 127 432**	100 шт.
	2500				**9 127 433**	100 шт.
	3000				**9 184 615**	100 шт.
	4000				**9 127 434**	100 шт.
	6000				**9 203 059**	100 шт.
	індивідуально	блискучий	індивідуально	LA 00619	**9 261 270**	100 шт.
		анодований, сріблястий			**9 261 281**	100 шт.

Додатково

- Системи замків 1239
- Комплектуючі для систем розсувних та складаних дверей 1071

hettich.com/short/21c901

3 Направляюча система

3b STB 12 направляюча система

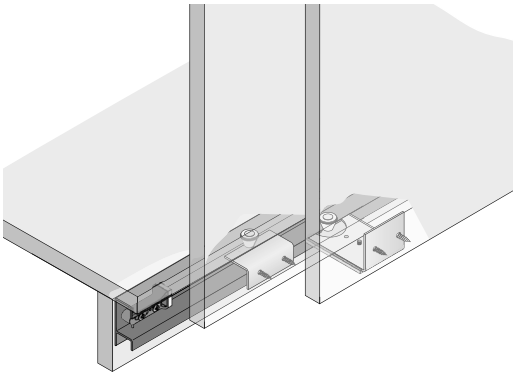

- Монтаж під нижньою панеллю
- Пластикові направляючі ролики з гумовим кільцем для низького рівня шуму
- Цоколь з неглибоким фрезеруванням, 28.5 мм
- Висота цоколя 95 мм мін.
- Регулювання, що дозволяє використовувати двері товщиною 16 - 19 мм

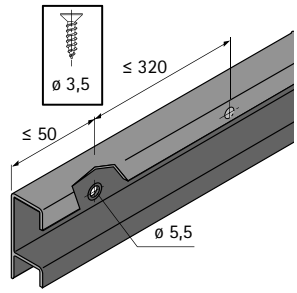

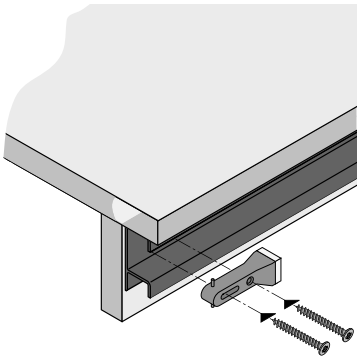

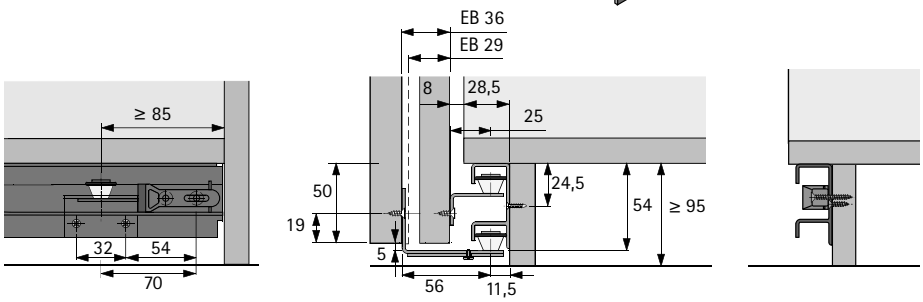

Комплекти "все включено"

STB 12 направляючі комплекти

Зображення	Опис	Арт. / кількість дверей		Упаковка
		2 двері	**3 двері**	
	Комплект містить усі направляючі елементи та кінцеві упори, необхідні для 2-дверної або 3-дверної шафи	**0 045 082**	**0 045 083**	1 компл.

STB 12 направляючий профіль

- Алюміній, без покриття

Зображення	Довжина мм	Артикул	Упаковка
	3000	**0 071 116**	1/4 шт
	6000	**0 046 420**	1/4 шт

3 Направляюча система

3b STB 12 направляюча система

Оптова упаковка

Направляючі елементи
- Направляючий ролик виготовлений з пластику
- З гумовим кільцем
- Регулюється
- Оцинкована сталь

Зображення	Версія	Кількість для		Артикул	Упаковка
		2 двері	3 двері		
	Передні двері	2	2	**1 009 204**	50 шт
	Задні двері	2	4	**1 005 252**	200 шт

Упор
- Пластик, сірий

Зображення	Кількість для			Артикул	Упаковка
	1 двері	2 двері	3 двері		
	2	2	2	**1 005 193**	500 шт.

Направляючий профіль
- Алюміній

Порада:
- Індивідуальна довжина за запитом
- Ця позиція використовуються лише для пошуку цінових пропозицій. Це товар **не** для продажу.
- Базова довжина 1000 мм

Зображення	Довжина мм	Покриття	Поздовжній переріз профілю	Артикул	Упаковка
	індивідуально	блискучий	LA 00610	**9 316 245**	100 шт.

Додатково

- Системи замків 1239
- Комплектуючі для систем розсувних та складаних дверей 1071

hettich.com/short/21c901

3 Направляюча система

3c STB 15 направляюча система

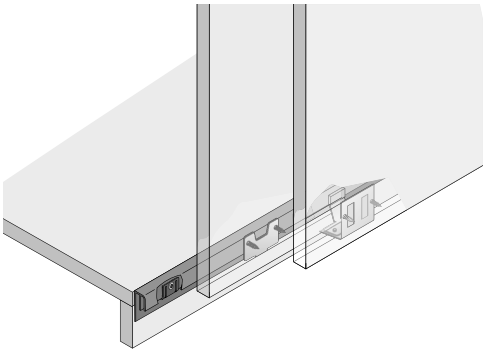

- Монтаж перед нижньою панеллю
- Направляючий елемент дозволяє використовувати вузький профіль
- Висота цоколя 50 мм мін.
- Регулювання, що дозволяє використовувати двері товщиною 16 - 19 мм

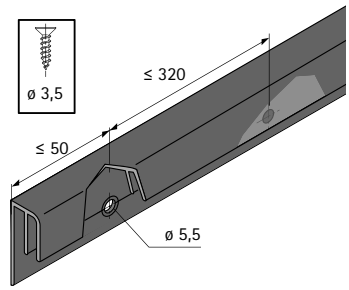

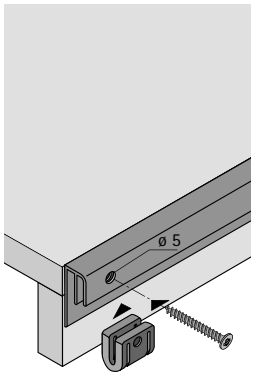

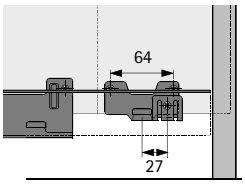

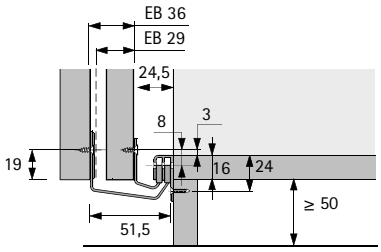

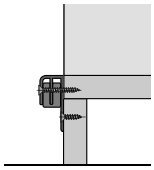

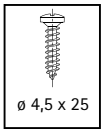

Комплекти "все включено"

STB 15 направляючі комплекти

Зображення	Опис	Арт. / кількість дверей		Упаковка
		2 двері	3 двері	
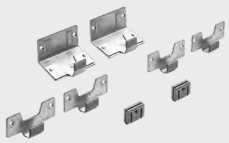	Комплект містить усі направляючі елементи та кінцеві упори, необхідні для 2-дверної або 3-дверної шафи	**0 045 199**	**0 045 200**	1 компл.

STB 15 направляючий профіль

- Алюміній сріблястий, анодований

Зображення	Довжина мм	Артикул	Упаковка
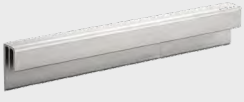	3000	**0 071 115**	1/4 шт
	6000	**0 045 201**	1/4 шт

3 Направляюча система

3c STB 15 направляюча система

Оптова упаковка

Направляючі елементи
- Направляючий елемент має покриття з пластику
- Регулюється
- Оцинкована сталь

Зображення	Версія	Кількість для		Артикул	Упаковка
		2 двері	3 двері		
	Передні двері - регулюється	2	2	**1 010 552**	1 шт
	Передні двері	2	2	**1 009 063**	50 шт
	Задні двері	2	4	**1 009 011**	50 шт

Упор

Зображення	Опис	Кількість для		Артикул	Упаковка
		2 двері	3 двері		
	▸ Кріплення шурупами з круглою головкою, ø 4.5 x 25 мм ▸ Пластик, сірий	2	2	**9 112 511**	1000 шт

Кріплення останова

Зображення	Опис	Кількість для		Артикул	Упаковка
		2 двері	3 двері		
	▸ Гвинт, кругла головка, ø 4.5 x 25 мм	2	2	**1 997 315**	1000 шт

Направляючий профіль
- Направляюча система перед нижньою панеллю STB 15

Порада:
- Індивідуальні довжини, свердління та попередньо встановлені кінцеві упори за запитом
- Направляючі профілі з номером замовлення 261 301 / 9 261 302 / 9 261 519 служать лише основою для пошуку цін для пропозиції (базова довжина 1000 мм). Вони **не** підлягають продажу.

Зображення	Довжина мм	Покриття	Версія	Поздовжній переріз профілю	Артикул	Упаковка
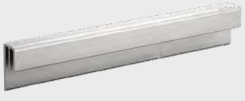	2100	анодований, сріблястий	зі свердліннями	LA 01171	**9 127 435**	100 шт.
	2500				**9 127 436**	100 шт.
	3000				**9 210 946**	100 шт.
	4000				**9 127 437**	100 шт.
	6000				**9 203 060**	100 шт.
	індивідуально	блискучий	індивідуально	LA 01171	**9 261 301**	100 шт.
		анодований, сріблястий		LA 01171	**9 261 302**	100 шт.
		сірий		LA 10495	**9 261 519**	100 шт.

3 Направляюча система

3d STB 35 направляюча система

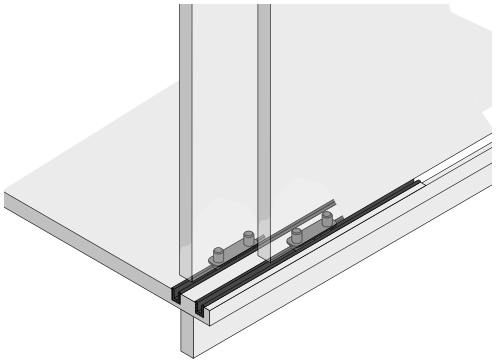

- Для внутрішніх дверей
- Пластикові профілі встановлюються шляхом пресування в нижню панель з пазами
- Альтернативно, профілі можна встановити на дверях. На нижній панелі повинні бути встановлені направляючі елементи.

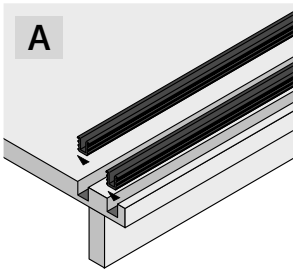

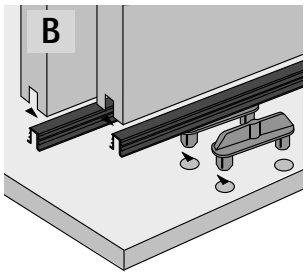

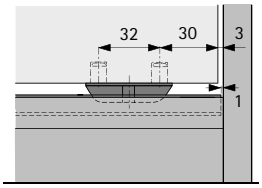

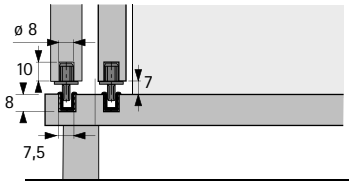

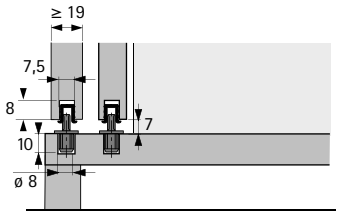

Комплекти "все включено"

STB 35 направляючі комплекти

Зображення	Опис	Артикул	Упаковка
	▸ Для пресування ▸ Комплект містить 2 направляючі елемента ▸ Коричневий пластик	**0 025 119**	1/100 компл.

STB 35 направляючий профіль

- Довжина 3500 мм
- Пластик

Зображення	Колір	Артикул	Упаковка
	білий	**0 046 789**	1/25 шт
	коричневий	**0 046 790**	1/25 шт
	вигляд сосни	**0 046 791**	1/25 шт

3 Направляюча система

3d STB 35 направляюча система

Оптова упаковка

Направляючий елемент

Зображення	Опис	Артикул	Упаковка
	▸ Для пресування ▸ Коричневий пластик Порада: ▸ Будь ласка, замовляйте профілі окремо	**1 005 650**	1000 шт

Направляючий профіль
- Пластик
- Ці позиції використовуються лише для пошуку цінових пропозицій. Вони **не** підлягають продажу.
- Базова довжина 1000 мм

Зображення	Колір	Довжина мм	Поздовжній переріз профілю	Артикул	Упаковка
	білий	індивідуально	LA 00489	**9 316 244**	250 шт.
	коричневий			**9 316 307**	
	вигляд сосни			**9 261 643**	
	Чорний			**9 316 811**	
	сірий			**9 316 308**	

4 Аксесуари

Дверний останов для прикручування / дистанційна прокладка

Зображення	Опис	Артикул	Упаковка
	▸ Для 2-дверної шафи з висотою дверей < 1000 мм потрібен 1 обмежувач / останов для дверей	**9 115 216**	1/100 шт
	▸ Для 2-дверної шафи з висотою дверей > 1000 мм потрібні 2 обмежувачі / останови для дверей ▸ Пластик, сірий	**9 102 993**	500 шт

Додатково

- Системи замків 1239
- Комплектуючі для систем розсувних та складаних дверей 1071

hettich.com/short/21c901



Перевірено часом

З TopLine 1 ви можете надійно встановити важкі внутрішні двері. Ця система розсувних дверей без зусиль підтримує двері шафи вагою до 75 кг. Направляючий профіль легко прикріпити до верхньої панелі та просто приховати накладкою. Ви можете комбінувати верхню систему розсувних дверей з іншими системами направляючих, дозволяючи спроектувати конструкцію цоколя будь-яким способом.



Легкий та плавний рух:
Ролики великого діаметру, встановлені на кулькових підшипниках.



Більше спокою та тиші:
Адаптивна система плавного закривання Silent System.



Точне регулювання:
Опціональне регулювання висоти для ідеальних результатів.

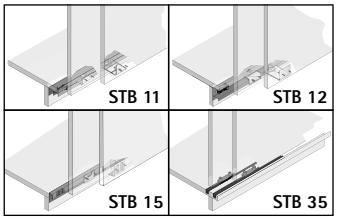

Оформіть цоколь будь-яким способом:
Можна обрати будь-яку направляючу систему.

hettich.com/short/14b925

Дізнайтеся більше:
Отримайте натхнення, а також додаткові відомості про продукт на нашому веб-сайті.

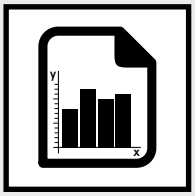

Загальна інформація 956
- Принцип конструкції
- Основна інформація
- Формат та вага дверей

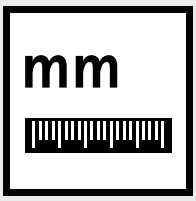

Монтажні розміри стисло 957

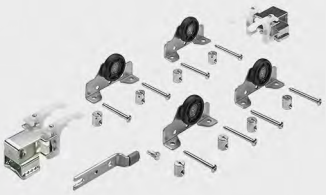

Компоненти системи 958 – 969



Системи замків 1239



Аксесуари 1071



Технічна інформація
- Критерії якості 1085





hettich.com/short/a54b42

Hettich Technical Assistant
- Планування та монтажні розміри
- Встановлення
- Сервіс

Принцип конструкції

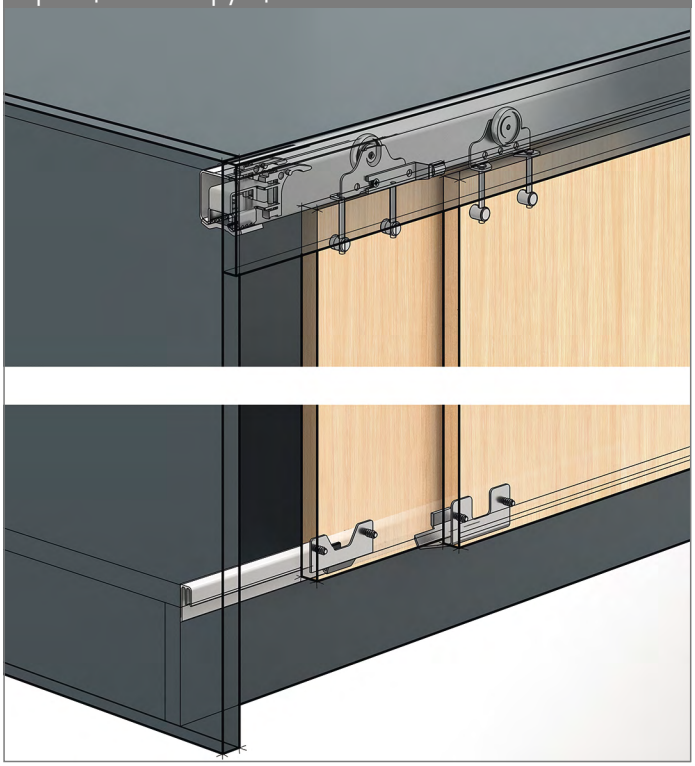

Основна інформація

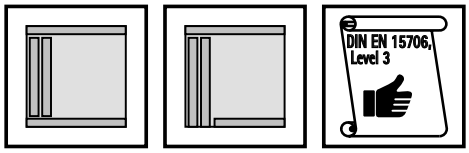

Формат та вага дверей

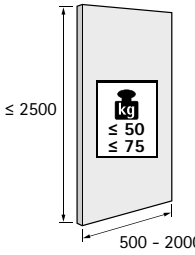

hettich.com/short/8681f2

Кількість дверей та положення дверей

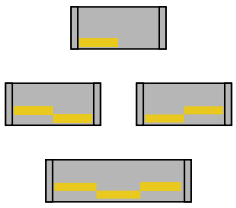

Регулювання по висоті

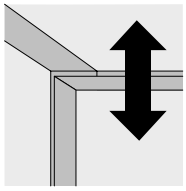

± 2

Матеріал дверей

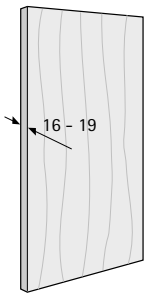

Silent System

	2 двері			
Плавне закривання				

Схема свердління

TopLine 1

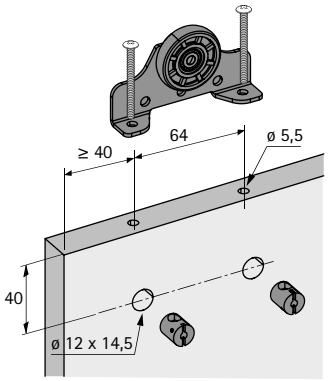

TopLine 1 із Silent System

50 кг= 60
75 кг= 72

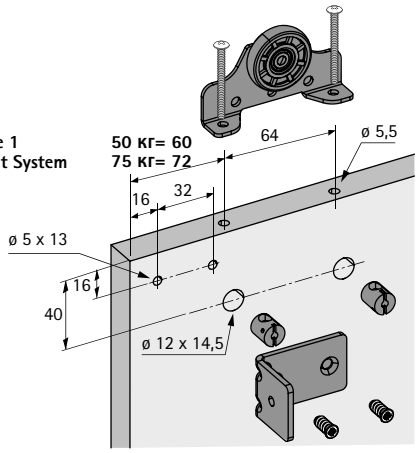

Монтаж ходових профілів

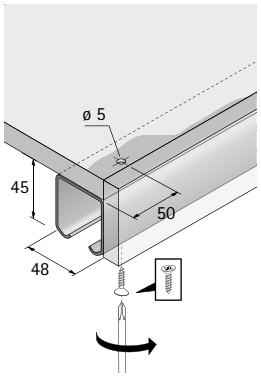

Встановлення ходових елементів / останова

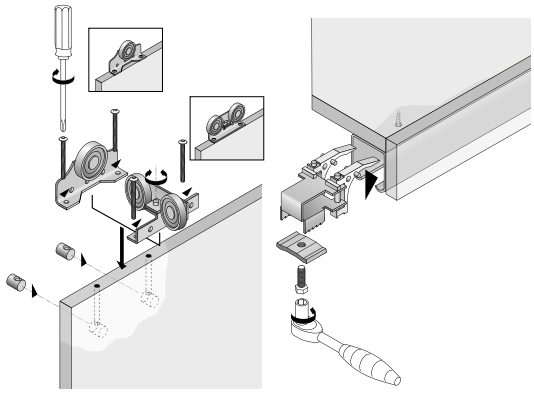

Монтажні розміри

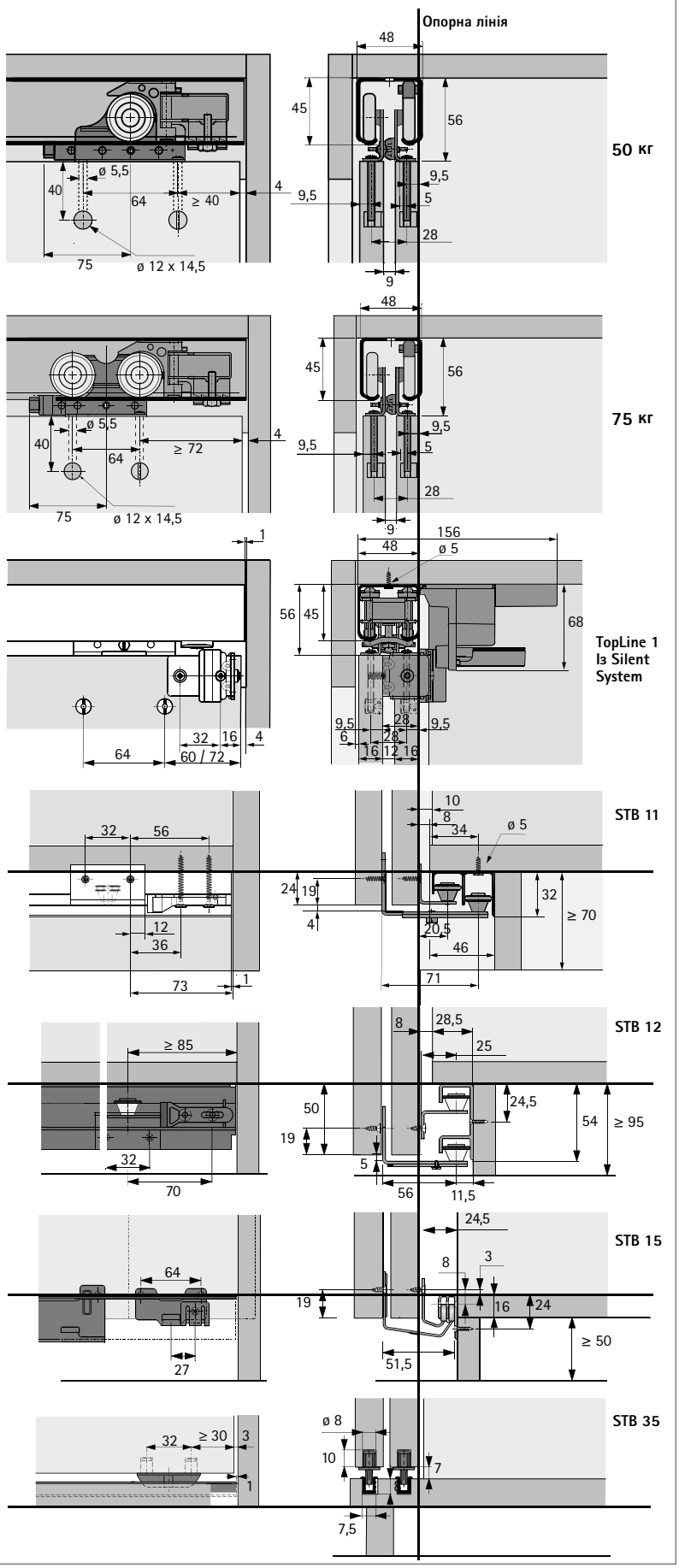

Загальна інформація

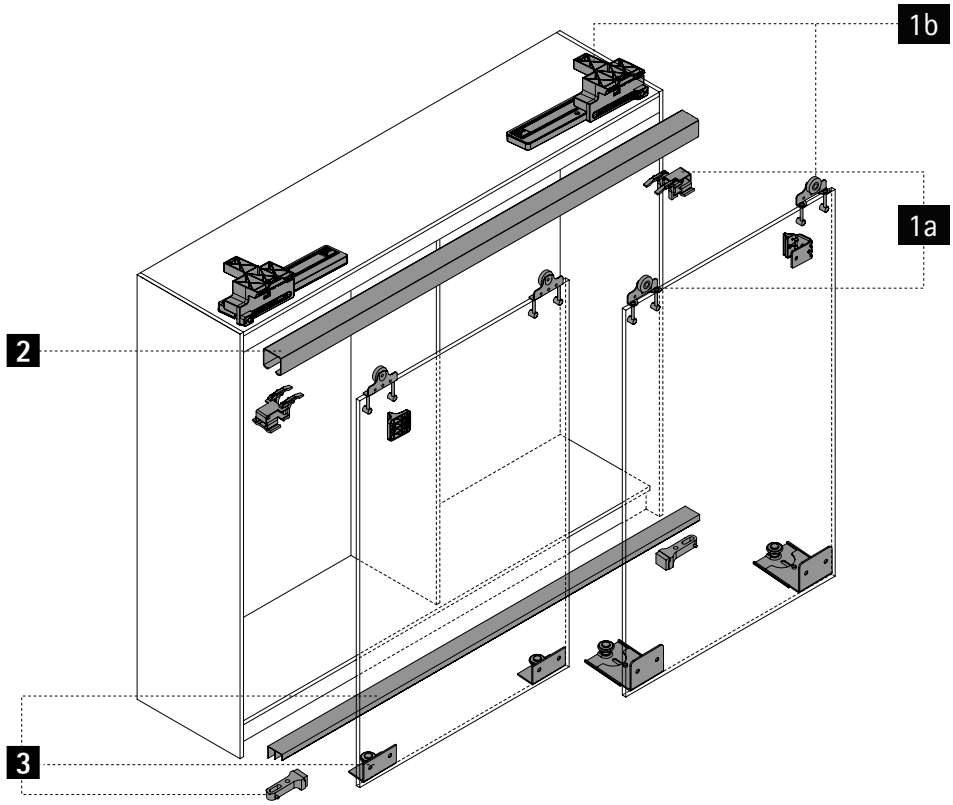

1a Роликові елементи

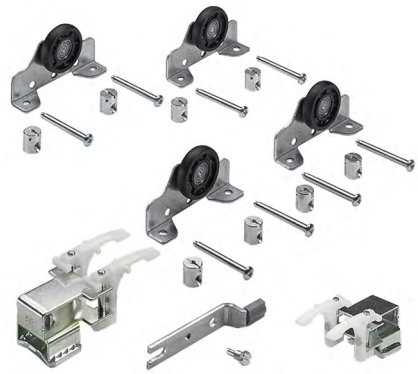

1b Комплекти із Silent System

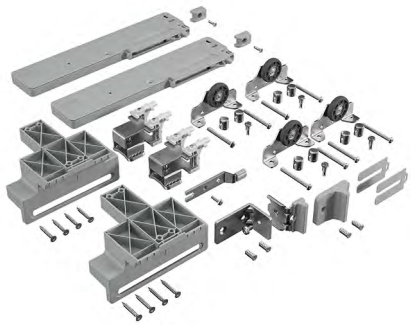

2 Ходові профілі



3 Направляюча система

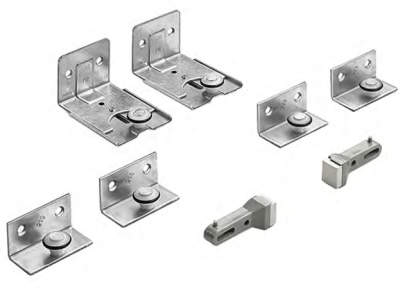

1a Ходові елементи

Комплекти "все включено"

Комплект ходових елементів

Зображення	Опис	Макс. вага дверей кг	Арт. / кількість дверей		Упаковка
			2 двері	3 двері	
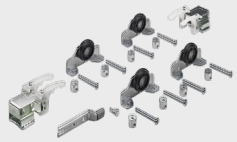	▸ Комплект містить верхні компоненти для 2 або 3-дверної шафи	50	**0 045 076**	**0 045 077**	1 компл.
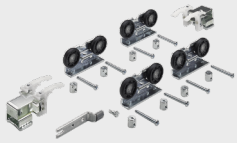		75	**0 045 078**	**0 045 079**	1 компл.

Регульоване по висоті кріплення для ходових елементів

Зображення	Примітка до монтажу	Опис	Артикул	Упаковка
	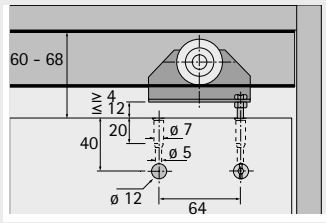	▸ Необхідна кількість: 2 комплекти на ходовий елемент	**0 023 994**	1/50 шт

1a Комплект ходових елементів із Silent System для 2-дверної шафи

Комплекти "все включено"

Зображення	Опис	Макс. вага дверей кг	Артикул	Упаковка
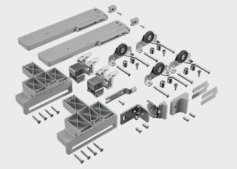	▸ Комплект містить верхні компоненти для 2 або 3-дверної шафи	50	**9 323 131**	1 компл.
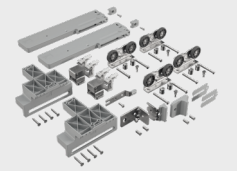		75	**9 323 130**	1 компл.

Додатково

- Системи замків 1239
- Комплектуючі для систем розсувних та складаних дверей 1071

hettich.com/short/5572dd

2 Ходові профілі

Комплекти "все включено"

- Алюміній, без покриття

Зображення	Довжина мм	**Артикул**	Упаковка
	3000	**0 071 113**	1/4 шт
	6000	**0 045 097**	1/4 шт

Оптова упаковка

- Алюміній, без покриття
- Ця позиція використовуються лише для пошуку цінових пропозицій. Це товар **не** для продажу.
- Базова довжина 1000 мм

Зображення	Довжина мм	Поздовжній переріз профілю	**Артикул**	Упаковка
	індивідуально	LA 00603	**9 316 803**	100 шт.

3 Направляюча система

3a STB 11 направляюча система

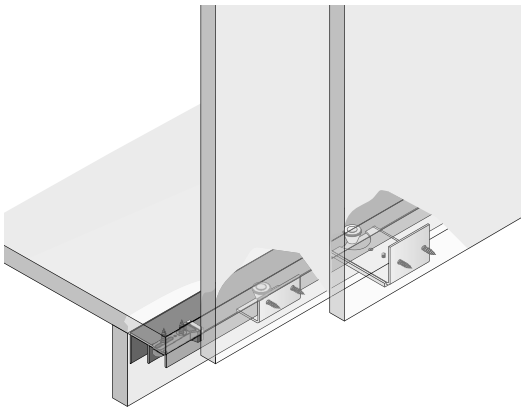

- Монтаж під нижньою панеллю
- Пластикові направляючі ролики з гумовим кільцем для низького рівня шуму
- Цоколь з глибоким фрезеруванням, 46 мм
- Висота цоколя 70 мм мін.
- Регулювання, що дозволяє використовувати двері товщиною 16 - 19 мм

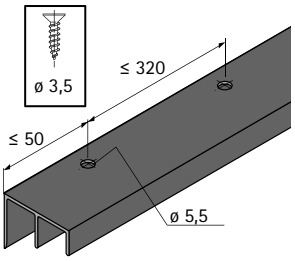

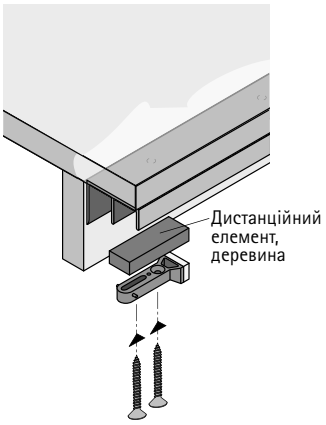

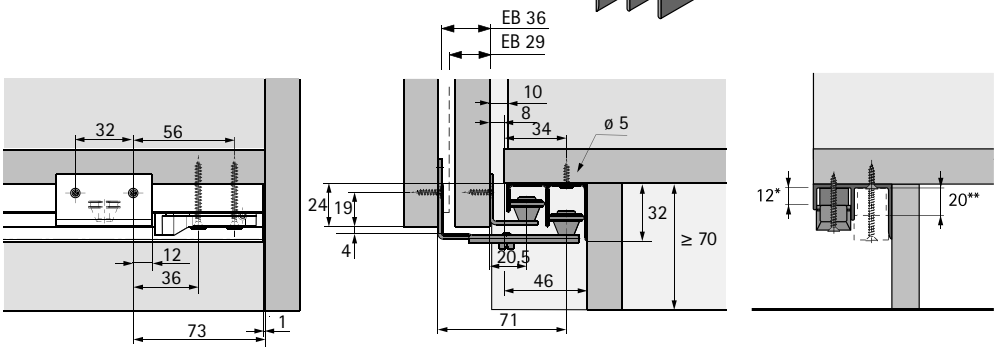

* Дистанційний елемент, деревина (Розміри 12 x 50 x 15 мм) останов для задніх дверей
** Дистанційний елемент, деревина (Розміри 20 x 50 x 15 мм) останов для передніх дверей

Комплекти "все включено"

STB 11 направляючі комплекти

Зображення	Опис	Арт. / кількість дверей		Упаковка
		2 двері	**3 двері**	
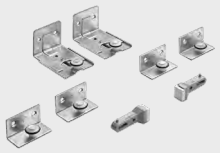	Комплект містить усі направляючі елементи та кінцеві упори, необхідні для 2-дверної або 3-дверної шафи	**0 045 080**	**0 045 081**	1 компл.

STB 11 направляючий профіль

- Без отворів
- Алюміній, без покриття

Зображення	Довжина мм	Артикул	Упаковка
	3000	**0 071 117**	1/4 шт
	6000	**0 046 419**	1/4 шт

3 Направляюча система

3a STB 11 направляюча система

Оптова упаковка

Направляючі елементи
- Направляючий ролик виготовлений з пластику
- З гумовим кільцем
- Регулюється
- Оцинкована сталь

Зображення	Версія	Кількість для			Артикул	Упаковка
		1 двері	2 двері	3 двері		
	Передні двері	2	2	2	**1 006 706**	50 шт
	Задні двері	2	2	4	**1 005 380**	200 шт

Упор
- Пластик, сірий

Зображення	Кількість для			Артикул	Упаковка
	1 двері	2 двері	3 двері		
	2	2	2	**1 005 193**	500 шт.

Направляючий профіль
- Алюміній

Порада:
- Індивідуальні довжини, свердління та попередньо встановлені кінцеві упори за запитом
- Направляючі профілі з номером замовлення 9 261 270 / 9 261 281 служать лише основою для пошуку цін для пропозиції (базова довжина 1000 мм). Вони **не** підлягають продажу.

Зображення	Довжина мм	Покриття	Версія	Поздовжній переріз профілю	Артикул	Упаковка
	2100	анодований, сріблястий	зі свердліннями	LA 00619	**9 127 432**	100 шт.
	2500				**9 127 433**	100 шт.
	3000				**9 184 615**	100 шт.
	4000				**9 127 434**	100 шт.
	6000				**9 203 059**	100 шт.
	індивідуально	блискучий	індивідуально	LA 00619	**9 261 270**	100 шт.
		анодований, сріблястий			**9 261 281**	100 шт.

Додатково

- Системи замків 1239
- Комплектуючі для систем розсувних та складаних дверей 1071

hettich.com/short/5572dd

3 Направляюча система

3b STB 12 направляюча система

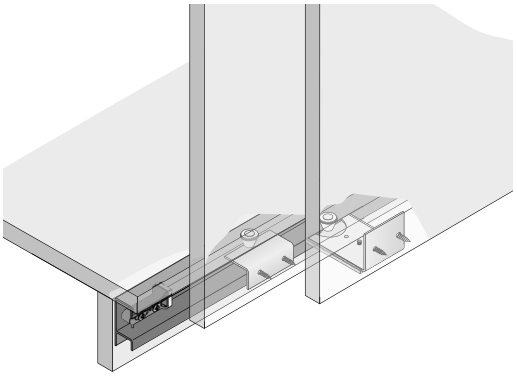

- Монтаж під нижньою панеллю
- Пластикові направляючі ролики з гумовим кільцем для низького рівня шуму
- Цоколь з неглибоким фрезеруванням, 28.5 мм
- Висота цоколя 95 мм мін.
- Регулювання, що дозволяє використовувати двері товщиною 16 - 19 мм

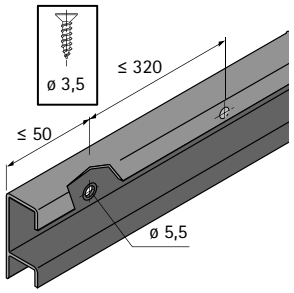

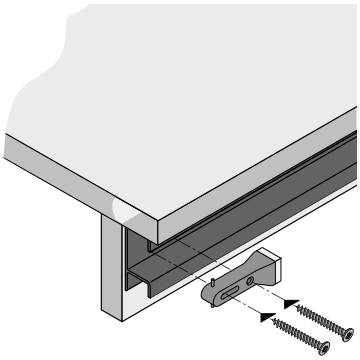

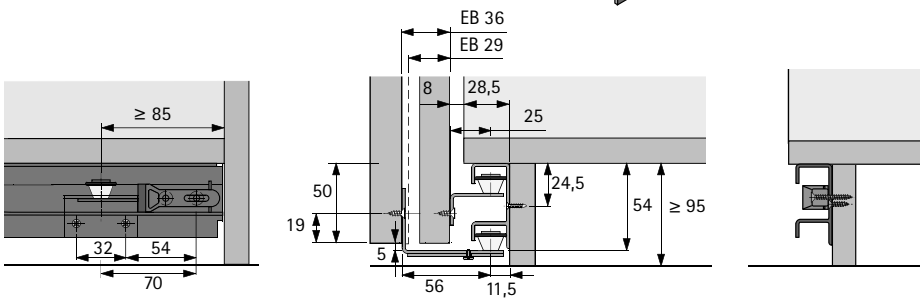

Комплекти "все включено"

STB 12 направляючі комплекти

Зображення	Опис	Арт. / кількість дверей		Упаковка
		2 двері	3 двері	
	Комплект містить усі направляючі елементи та кінцеві упори, необхідні для 2-дверної або 3-дверної шафи	**0 045 082**	**0 045 083**	1 компл.

STB 12 направляючий профіль

- Алюміній, без покриття

Зображення	Довжина мм	Артикул	Упаковка
	3000	**0 071 116**	1/4 шт
	6000	**0 046 420**	1/4 шт

3 Направляюча система

3b STB 12 направляюча система

Оптова упаковка

Направляючі елементи
- Направляючий ролик виготовлений з пластику
- З гумовим кільцем
- Регулюється
- Оцинкована сталь

Зображення	Версія	Кількість для		Артикул	Упаковка
		2 двері	3 двері		
	Передні двері	2	2	**1 009 204**	50 шт
	Задні двері	2	4	**1 005 252**	200 шт

Упор
- Пластик, сірий

Зображення	Кількість для			Артикул	Упаковка
	1 двері	2 двері	3 двері		
	2	2	2	**1 005 193**	500 шт.

Направляючий профіль
- Алюміній

Порада:
- Індивідуальна довжина за запитом
- Ця позиція використовуються лише для пошуку цінових пропозицій. Це товар **не** для продажу.
- Базова довжина 1000 мм

Зображення	Довжина мм	Покриття	Поздовжній переріз профілю	Артикул	Упаковка
	індивідуально	блискучий	LA 00610	**9 316 245**	100 шт.

Додатково

- Системи замків 1239
- Комплектуючі для систем розсувних та складаних дверей 1071

hettich.com/short/5572dd

3 Направляюча система

3c STB 15 направляюча система

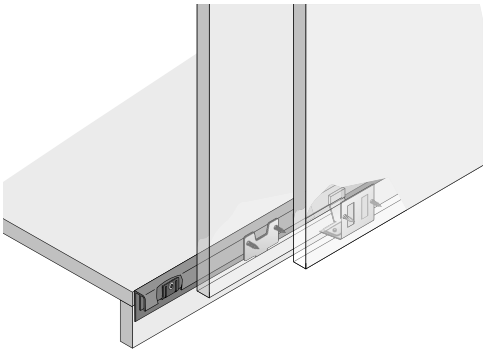

- Монтаж перед нижньою панеллю
- Направляючий елемент дозволяє використовувати вузький профіль
- Висота цоколя 50 мм мін.
- Регулювання, що дозволяє використовувати двері товщиною 16 - 19 мм

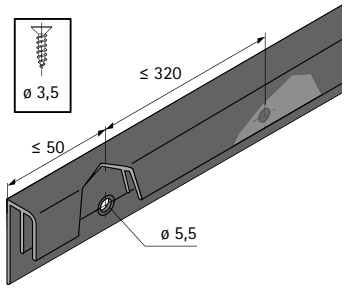

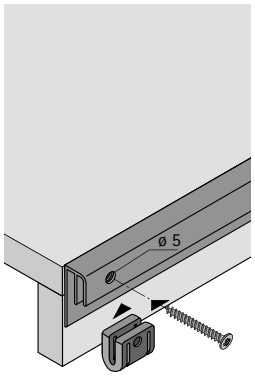

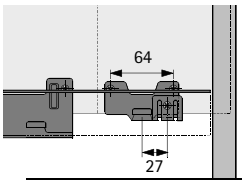

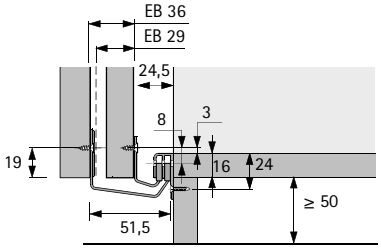

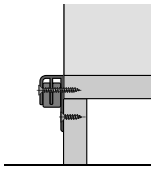

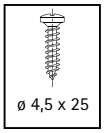

Комплекти "все включено"

STB 15 направляючі комплекти

Зображення	Опис	Арт. / кількість дверей		Упаковка
		2 двері	3 двері	
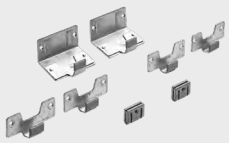	Комплект містить усі направляючі елементи та кінцеві упори, необхідні для 2-дверної або 3-дверної шафи	**0 045 199**	**0 045 200**	1 компл.

STB 15 направляючий профіль

- Алюміній сріблястий, анодований

Зображення	Довжина мм	Артикул	Упаковка
	3000	**0 071 115**	1/4 шт
	6000	**0 045 201**	1/4 шт

3 Направляюча система

3c STB 15 направляюча система

Оптова упаковка

Направляючі елементи
- Направляючий елемент має покриття з пластику
- Регулюється
- Оцинкована сталь

Зображення	Версія	Кількість для		Артикул	Упаковка
		2 двері	3 двері		
	Передні двері - регулюється	2	2	**1 010 552**	1 шт
	Передні двері	2	2	**1 009 063**	50 шт
	Задні двері	2	4	**1 009 011**	50 шт

Упор

Зображення	Опис	Кількість для		Артикул	Упаковка
		2 двері	3 двері		
	▸ Кріплення шурупами з круглою головкою, ø 4.5 x 25 мм ▸ Пластик, сірий	2	2	**9 112 511**	1000 шт

Кріплення останова

Зображення	Опис	Кількість для		Артикул	Упаковка
		2 двері	3 двері		
	▸ Гвинт, кругла головка, ø 4.5 x 25 мм	2	2	**1 997 315**	1000 шт

Направляючий профіль
- Направляюча система перед нижньою панеллю STB 15

Порада:
- Індивідуальні довжини, свердління та попередньо встановлені кінцеві упори за запитом
- Направляючі профілі з номером замовлення 261 301 / 9 261 302 / 9 261 519 служать лише основою для пошуку цін для пропозиції (базова довжина 1000 мм). Вони **не** підлягають продажу.

Зображення	Довжина мм	Покриття	Версія	Поздовжній переріз профілю	Артикул	Упаковка
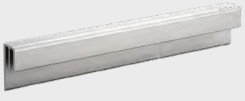	2100	анодований, сріблястий	зі свердліннями	LA 01171	**9 127 435**	100 шт.
	2500				**9 127 436**	100 шт.
	3000				**9 210 946**	100 шт.
	4000				**9 127 437**	100 шт.
	6000				**9 203 060**	100 шт.
	індивідуально	блискучий	індивідуально	LA 01171	**9 261 301**	100 шт.
		анодований, сріблястий		LA 01171	**9 261 302**	100 шт.
		сірий		LA 10495	**9 261 519**	100 шт.

3 Направляюча система

3d STB 35 направляюча система

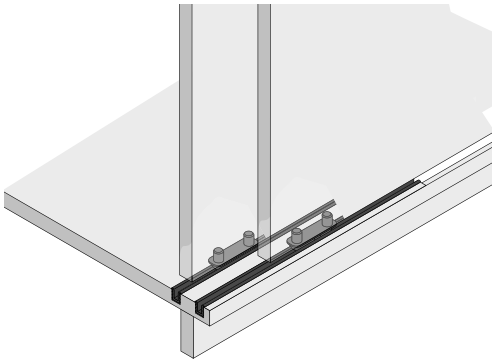

- Для внутрішніх дверей
- Пластикові профілі встановлюються шляхом пресування в нижню панель з пазами
- Альтернативно, профілі можна встановити на дверях. На нижній панелі повинні бути встановлені направляючі елементи.

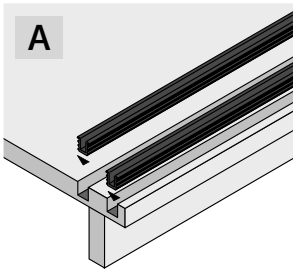

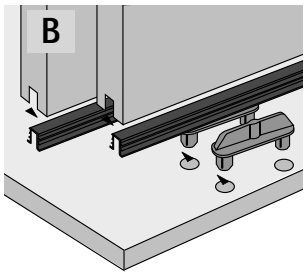

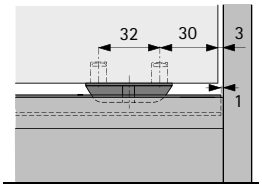

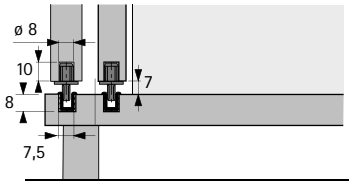

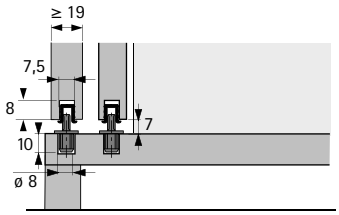

Комплекти "все включено"

STB 35 направляючі комплекти

Зображення	Опис	Артикул	Упаковка
	▸ Для пресування ▸ Комплект містить 2 направляючі елемента ▸ Коричневий пластик	**0 025 119**	1/100 компл.

STB 35 направляючий профіль

- Довжина 3500 мм
- Пластик

Зображення	Колір	Артикул	Упаковка
	білий	**0 046 789**	1/25 шт
	коричневий	**0 046 790**	1/25 шт
	вигляд сосни	**0 046 791**	1/25 шт

3 Направляюча система

3d STB 35 направляюча система

Оптова упаковка

Направляючий елемент

Зображення	Опис	Артикул	Упаковка
	▸ Для пресування ▸ Коричневий пластик Порада: ▸ Будь ласка, замовляйте профілі окремо	**1 005 650**	1000 шт

Направляючий профіль
- Пластик
- Ці позиції використовуються лише для пошуку цінових пропозицій. Вони **не** підлягають продажу.
- Базова довжина 1000 мм

Зображення	Колір	Довжина мм	Поздовжній переріз профілю	Артикул	Упаковка
	білий	індивідуально	LA 00489	**9 316 244**	250 шт.
	коричневий			**9 316 307**	
	вигляд сосни			**9 261 643**	
	Чорний			**9 316 811**	
	сірий			**9 316 308**	

Додатково

- Системи замків 1239
- Комплектуючі для систем розсувних та складаних дверей 1071

hettich.com/short/5572dd



Великі можливості

Проста технологія. Зручність у щоденному використанні. SlideLine 56 - це система розсувних дверей нижнього монтажу із багатьма можливостями. Ви можете використовувати її для дверей висотою до 2000 мм і вагою до 40 кг – розумне рішення не тільки для сервантів, але й для шаф меншого типу. Встановлення не може бути простішим: зробіть по два однакових пази в верхній та нижній панелях.



Швидкість встановлення:
Профілі для порізки запресовуються в два однаково фрезеровані пази.



Простий монтаж прикручуванням:
Завдяки ходовим елементам, що встановлюються в отвір.



Безпомилкове позиціонування:
Двері легко монтуються на нижній профіль.



Швидкий монтаж дверей:
Підніміть направляючий елемент, зафіксуйте в направляючому профілі, готово!

hettich.com/short/dfdf13

Дізнайтеся більше:
Отримайте натхнення, а також додаткові відомості про продукт на нашому веб-сайті.

Загальна інформація 972
- Принцип конструкції
- Основна інформація
- Формат та вага дверей

Монтажні розміри стисло 973

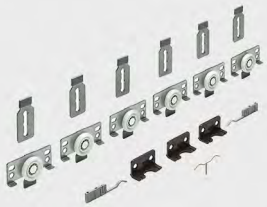
Компоненти системи 974 – 975


Системи замків 1239


Аксесуари 1071

Технічна інформація
- Критерії якості 1085

Hettich Technical Assistant
- Планування та монтажні розміри
- Встановлення
- Сервіс

hettich.com/short/93b60f

Принцип конструкції



Основна інформація

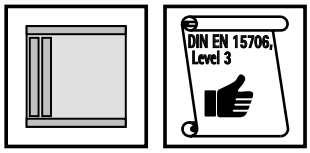

Формат та вага дверей

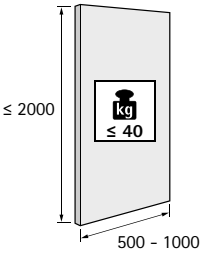

hettich.com/short/8681f2

Кількість дверей та положення дверей

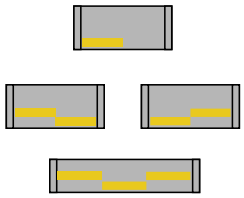

Матеріал дверей

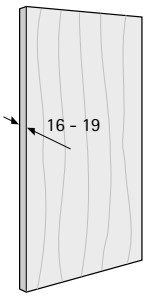

Silent System

	1 двері	2 двері		
Плавне закривання				

Монтажні розміри

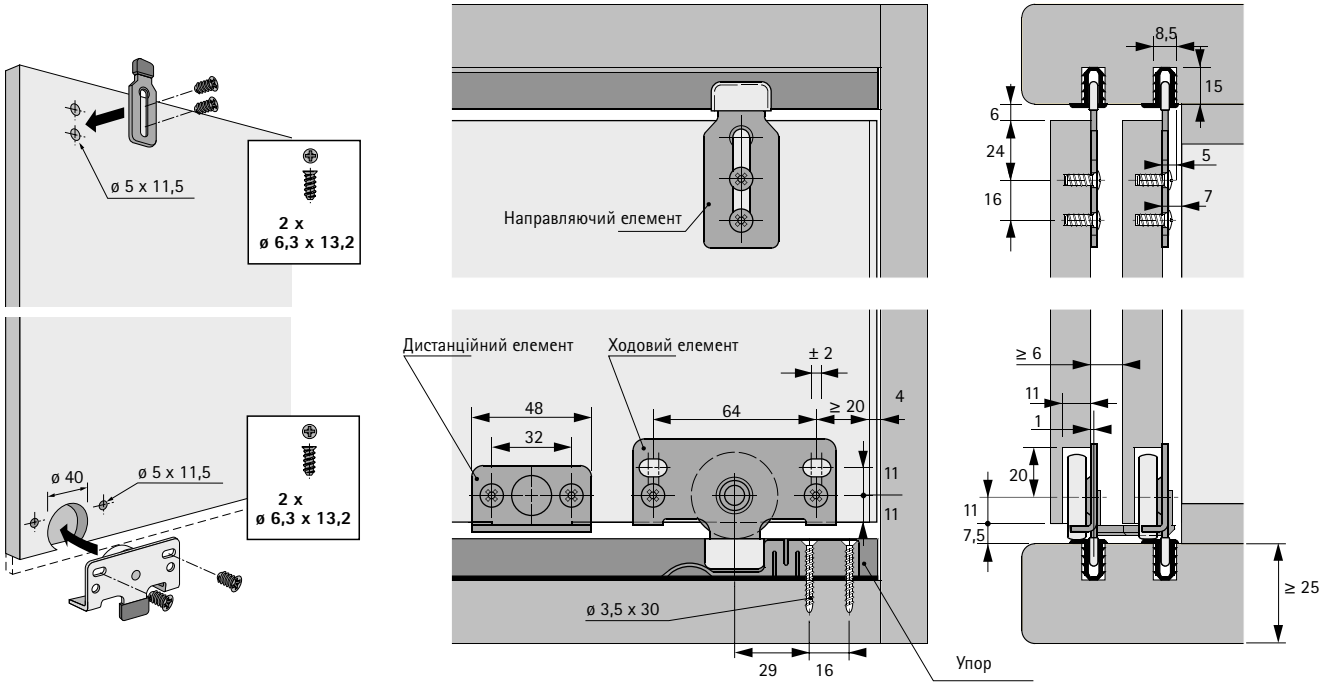

Монтажні розміри Silent System

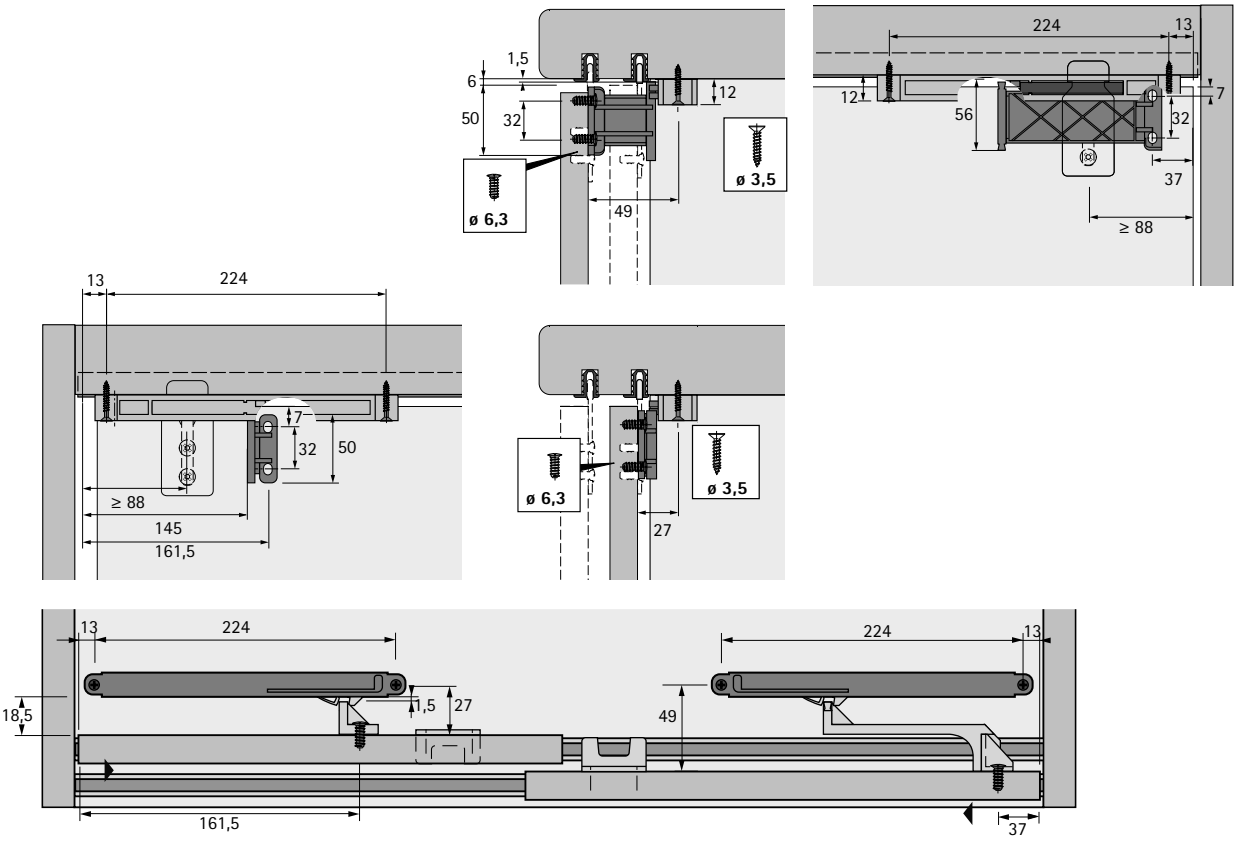

Загальна інформація

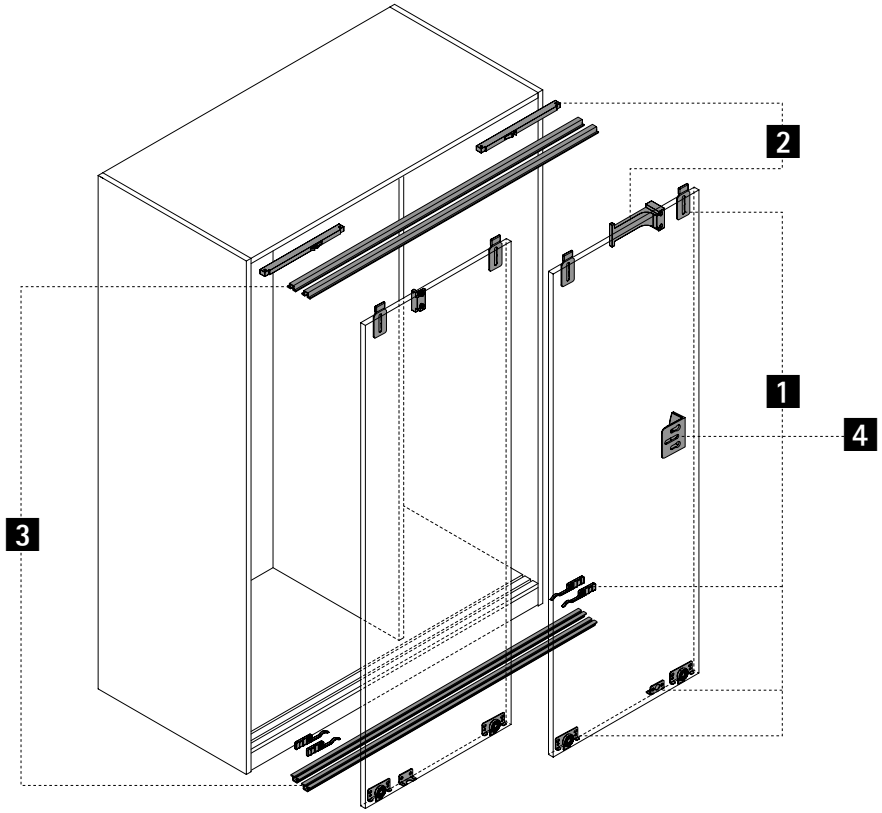

1 Ходові та направляючі елементи



2 Silent System



3 Ходові та направляючі профілі



4 Аксесуари



1 Ходові та направляючі елементи

Зображення	Опис	Арт. / кількість дверей		Упаковка
		2 двері	3 двері	
	▸ Комплект містить всі ходові елементи, направляючі елементи, дверні останови, дистанційні прокладки, необхідні для однієї шафи	**0 045 234**	**0 045 235**	1 компл.

2 Silent System плавне закривання

Зображення	Опис	Артикул	Упаковка
	▸ Комплект містить усі компоненти, необхідні для плавного закривання 2-дверної шафи ▸ Максимальна вага дверей 20 кг	**9 079 731**	1 компл.

3 Ходові та направляючі профілі

- На шафу необхідно встановити 4 профілі
- Алюміній

Зображення	Покриття	Довжина мм	Артикул	Упаковка
	анодований, сріблястий	3000	**0 071 110**	1/4 шт
		6000	**0 046 788**	1/4 шт
	темний анодований	3000	**0 071 109**	1/4 шт
		6000	**0 047 221**	1/4 шт

4 Аксесуари

Дверний останов для прикручування / дистанційна прокладка

Зображення	Опис	Артикул	Упаковка
	▸ Для 2-дверної шафи з висотою дверей < 1000 мм потрібен 1 обмежувач / останов для дверей	**9 115 216**	1/100 шт
	▸ Для 2-дверної шафи з висотою дверей > 1000 мм потрібні 2 обмежувачі / останови для дверей	**9 102 993**	500 шт
	▸ Пластик, сірий		

Додатково

- Системи замків 1239
- Комплектуючі для систем розсувних та складаних дверей 1071

hettich.com/short/79789e



Приголомшливий вигляд скла
Фурнітура для скляних розсувних дверей SlideLine 97 дозволяє створювати скляні вітрини найвищого класу. Скляні дверцята рухаються по спеціально розробленим овальним профілям, що забезпечує точність та надійність руху. З неперевершеним відчуттям розкоші: кулькові підшипники зі сталевим зовнішнім кільцем і звукопоглинаючою пластиковою оболонкою забезпечують постійну плавну та тиху роботу. Для скла товщиною 5, 6 або 8 мм та дверей вагою до 25 або 50 кг.



Надійність та безпека:
SlideLine 97 для внутрішніх скляних розсувних дверей з нижнім ходовим елементом.



З урахуванням індивідуальних потреб:
Економічні рішення з модульною системою.

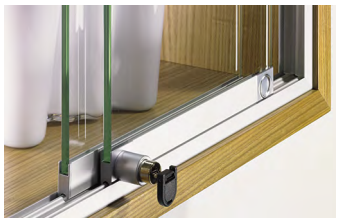

Захист від несанкціонованого доступу:
Циліндричний натискний замок Prestige 2000.

hettich.com/short/560539

Дізнайтеся більше:
Отримайте натхнення, а також додаткові відомості про продукт на нашому веб-сайті.

Загальна інформація 978
- Принцип конструкції
- Основна інформація
- Формат та вага дверей

Монтажні розміри стисло 979



Компоненти системи 980 – 984



Системи замків 1239



Аксесуари 1071

Технічна інформація
- Критерії якості 1085

Hettich Technical Assistant
- Планування та монтажні розміри
- Встановлення
- Сервіс

hettich.com/short/dfad0d

Принцип конструкції



Основна інформація

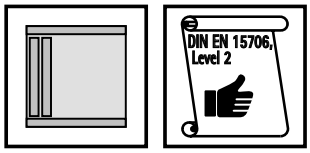

Формат та вага дверей

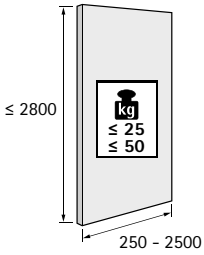

hettich.com/short/8681f2

Кількість дверей та положення дверей

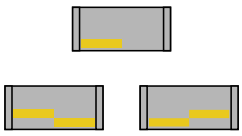

Матеріал дверей

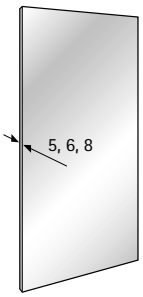

Монтажні розміри

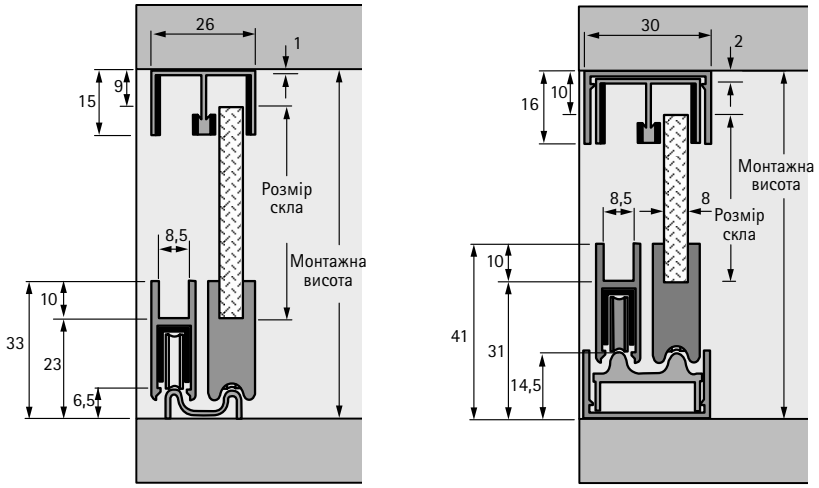

Базова версія

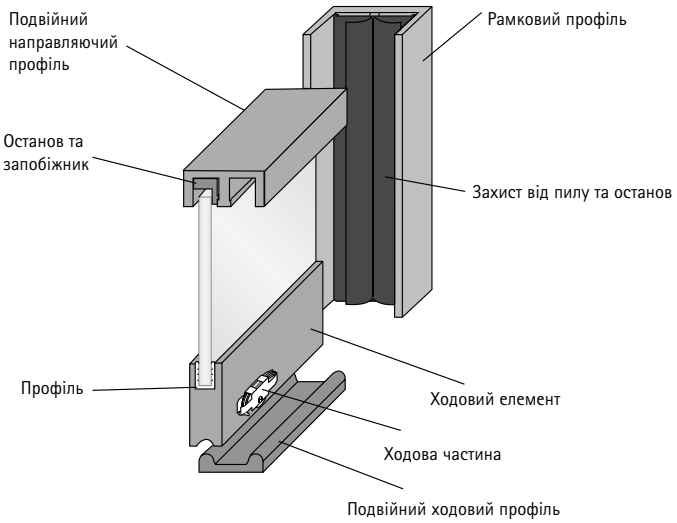

Розмір скла без напрямної в профіль:
монтажна висота – 32 мм
Розмір скла з напрямною в профіль: (0 076 473):
монтажна висота – 34 мм
Розмір скла з напрямною в профіль: (0 076 474):
монтажна висота – 33,5 мм

Максимальне навантаження на двері:
з 2 ходовими елементами 25 кг
з 4 ходовими елементами 50 кг

Базова версія з універсальним рамним профілем

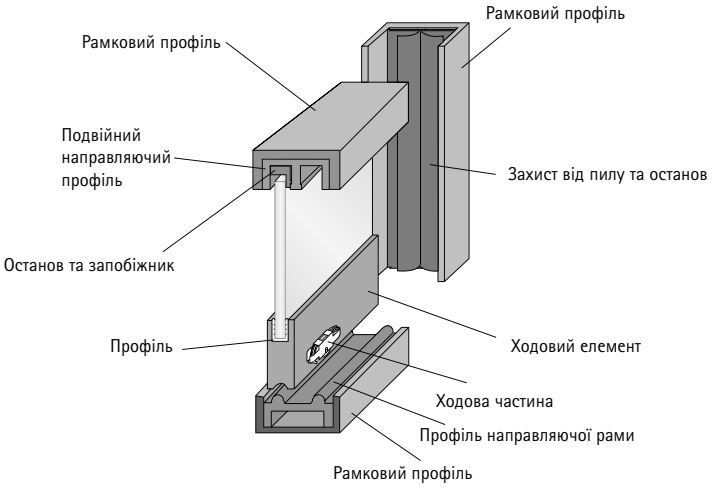

Розмір скла без напрямної в профіль:
монтажна висота – 41 mm
Розмір скла з напрямною в профіль: (0 076 473):
монтажна висота – 43 mm
Розмір скла з напрямною в профіль: (0 076 474):
монтажна висота – 42,5 mm

Maximale Belastung pro Tür:
з 2 ходовими елементами 25 кг
з 4 ходовими елементами 50 кг

Базова версія

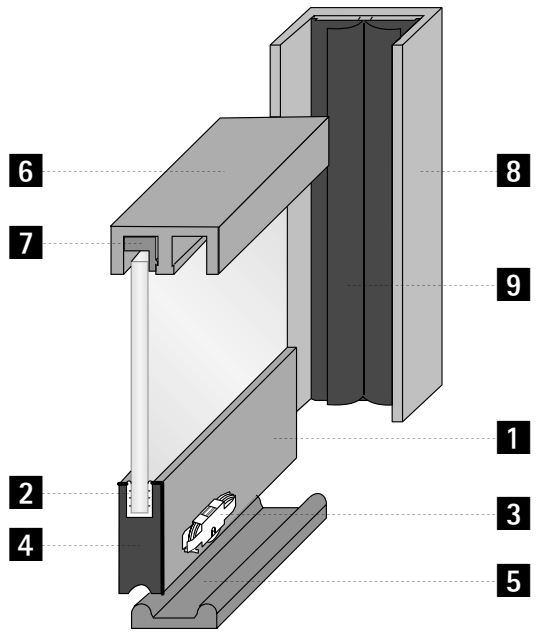

Базова версія з універсальним рамним профілем

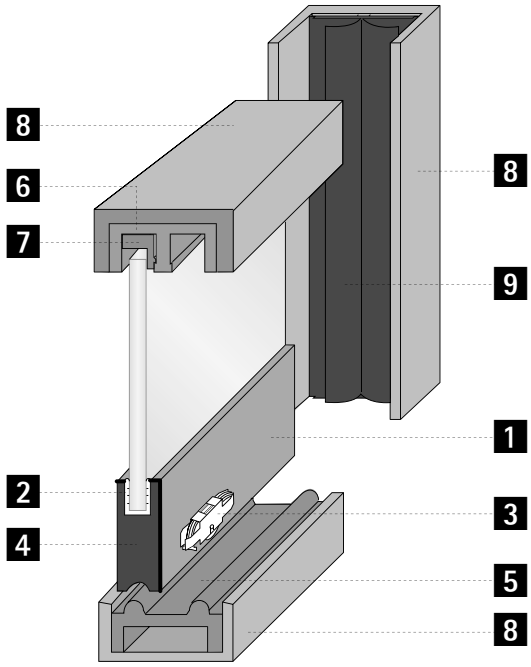

Додатково

- Системи замків 1239
- Комплектуючі для систем розсувних та складаних дверей 1071

hettich.com/short/f88c70

1 Ходовий елемент

Зображення	Опис	Артикул	Упаковка
	▸ Довжина 5000 мм ▸ Алюміній, анодований	**0 076 471**	1/4 шт

2 Профіль

Зображення	Опис	Товщина скла в мм	Артикул	Упаковка
	▸ Довжина 5000 мм ▸ Профіль-вставка для скла товщиною 8 мм не потрібен ▸ Пластик, прозорий	5	**0 076 473**	1/4 шт
		6	**0 076 474**	1/4 шт

Інформація про замовлення ходового профіля

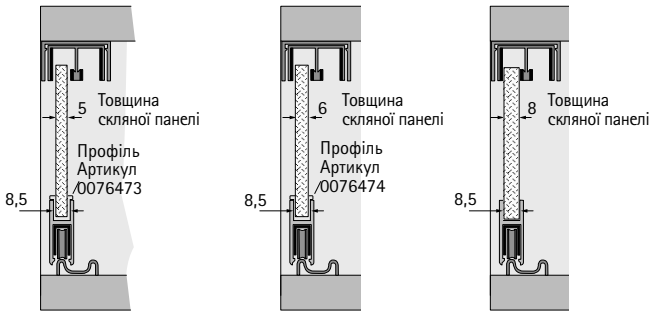

3 Ходова частина

Зображення	Опис	Артикул	Упаковка
	▸ Максимальне навантаження на двері: - з 2 ходовими елементами 25 кг - з 4 ходовими елементами 50 кг ▸ Зі сталевим кулькопідшипником, пластикове покриття ▸ Корпус із пружинної сталі, оцинкований	**0 076 472**	1/4 шт

Додатково

- Системи замків 1239
- Комплектуючі для систем розсувних та складаних дверей 1071

hettich.com/short/f88c70

4 Наконечник ходового елементу

Зображення	Найменування	Опис	Артикул	Упаковка
	Торцева пластина	▸ Хромований пластик	**0 076 480**	1/10 шт
	Ходовий елемент-ручка	▸ Підходить для використання зліва або справа ▸ Хромований пластик	**0 076 481**	1/10 шт
	Адаптер для циліндричного натискного замка	▸ Підходить для використання зліва або справа ▸ Хромований цинк	**0 076 482**	1 шт
	Циліндричний натискний замок	▸ Підходить для використання зліва або справа ▸ Матове хромоване покриття ▸ Будь ласка, замовляйте серцевину Z 23 окремо	**0 076 483**	1 шт

Інформація для замовлення наконечника ходових профілів

Варіант монтажу з торцевими пластинами 0 076 480



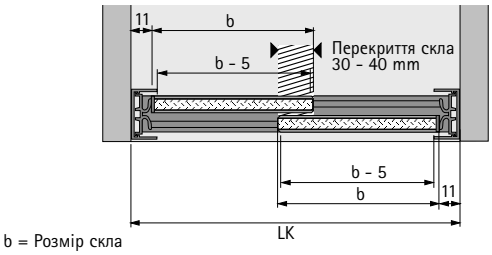

b = Розмір скла

Варіант монтажу з ручкою ходового елемента 0 076 481 та торцевою пластиною 0 076 480



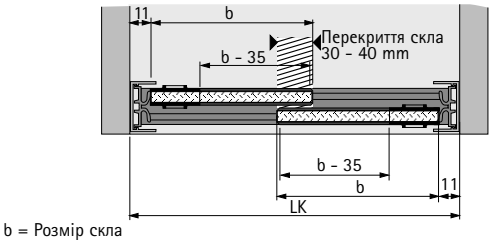

b = Розмір скла

Варіант монтажу з адаптером 0 076 482 та циліндричним натискним замком 0 076 483



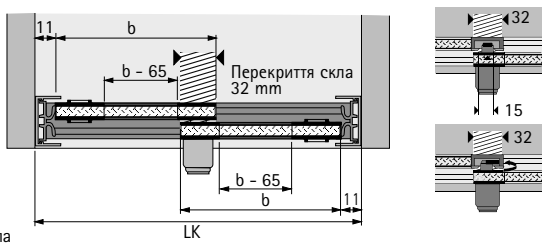

b = Розмір скла

Якщо внутрішня ширина шафи є непарним числом, округліть її до наступного парного числа.

5 Ходовий профіль

Зображення	Найменування	Опис	Артикул	Упаковка
	Подвійний ходовий профіль	▸ З двосторонньою клейкою стрічкою для швидкого монтажу ▸ Довжина 5000 мм ▸ Алюміній, анодований	**0 076 478**	1/4 шт
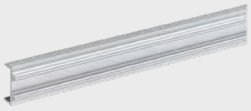	Рамковий ходовий профіль	▸ Для установки в каркасний профіль ▸ Довжина 5000 мм ▸ Алюміній, анодований	**0 076 479**	1/4 шт

6 Подвійний направляючий профіль

Зображення	Опис	Артикул	Упаковка
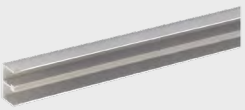	▸ Флокове покриття ▸ Довжина 5000 мм ▸ Алюміній, анодований	**0 076 470**	1/4 шт

7 Демпфер та захист від демонтажу

Зображення	Примітка до монтажу	Опис	Артикул	Упаковка
	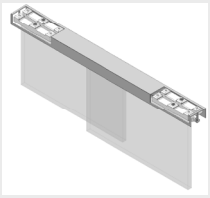	▸ Пластик, прозорий	**0 076 475**	1/10 шт

8 Рамковий профіль

Зображення	Опис	Артикул	Упаковка
	▸ Довжина 5000 мм ▸ Алюміній, анодований	**0 076 476**	1/4 шт

Додатково

▸ Системи замків	1239
▸ Комплектуючі для систем розсувних та складаних дверей	1071

hettich.com/short/f88c70

9 Захист від пилу та упор для профілю рами

Зображення	Опис	Артикул	Упаковка
	▸ Довжина 5000 мм ▸ Пластик, прозорий	**0 076 477**	1/4 шт

10 Інструмент для встановлення ходового елемента

Зображення	Опис	Артикул	Упаковка
	▸ Оцинкована сталь / пластик	**0 076 484**	1 шт

Монтаж ходового елемента

1. Фіксація

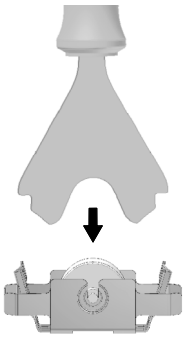

2. Монтаж

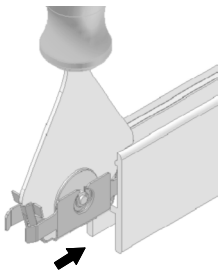

3. Вивільнення

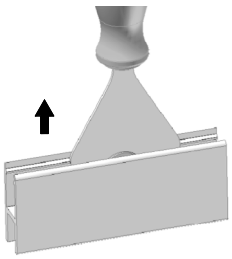

Додатково

▸ Системи замків	1239
▸ Комплектуючі для систем розсувних та складаних дверей	1071

hettich.com/short/f88c70

	VerticoSynchro	KA 5740
		
Сторінка	986 - 991	992 - 999
Опис	Розсувна система для дверей вертикального руху, синхронної дії, для двох дверей, що відкриваються одночасно	Система поворотно-відкатних дверей, які при відкриванні ховаються в бічні частини корпусу шафи
Кількість доріжок	1	-
Дія дверей	Вертикальний рух	Горизонтальний рух
Позиція дверей	Внутрішня / Накладна	Внутрішня
Вага дверей	15 кг макс.	8 кг макс.
Матеріал дверей	Деревина / деревина, алюміній	Деревина
Ширина дверей мм	1500 мм макс.	300 - 600 мм
Висота дверей мм	300 - 600 мм	1500 мм макс.
Система блокування	▸ Механічна	▸ Механічна



Вертикально-синхронно

VerticoSynchro, 1-доріжкова система розсувних дверей, рухає двоє дверей одночасно – вгору та вниз. Двері вагою до 15 кг рухаються у внутрішньому або накладному алюмінієвому профілі. У профіль попередньо вмонтований механізм синхронізації.



Вертикально розташовані фасади:
Привабливий вигляд для будь-якого випадку.



Розсувні двері як елемент дизайну:
Захоплююча взаємодія відкритих та закритих поверхонь.



Практичний дизайн:
Лише один рух відкриває вміст та забезпечує доступ до предметів у двох місцях зберігання.

hettich.com/short/6bbcde

Дізнайтеся більше:
Отримайте натхнення, а також додаткові відомості про продукт на нашому веб-сайті.

Загальна інформація 988
- Принцип конструкції
- Основна інформація
- Формат та вага дверей

Монтажні розміри стисло 989



Компоненти системи 990 – 991



Системи замків 1239

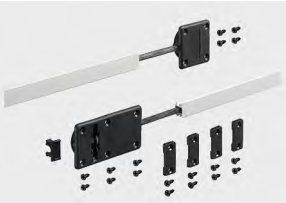

Аксесуари 1071

Технічна інформація
- Критерії якості 1085

Hettich Technical Assistant
- Планування та монтажні розміри
- Встановлення
- Сервіс

hettich.com/short/0ca1b0

Принцип конструкції



Основна інформація

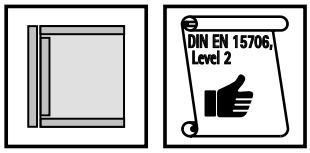

Формат та вага дверей

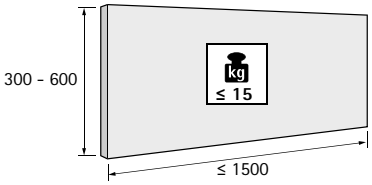

hettich.com/short/8681f2

Кількість дверних стулок

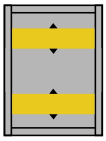

Матеріал дверей

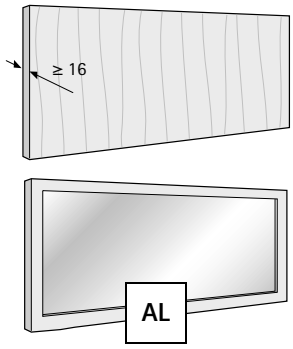

Монтажні розміри для дерев'яних дверей / дверей з алюмінієвою рамою

Дерев'яні двері

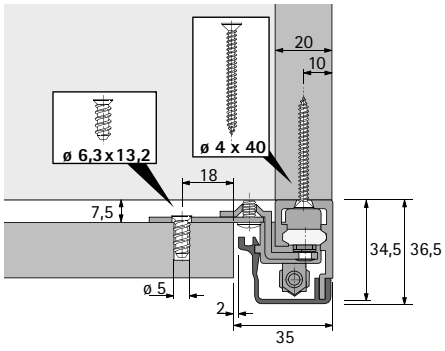

Двері з алюмінієвою рамою, ширина 19 мм

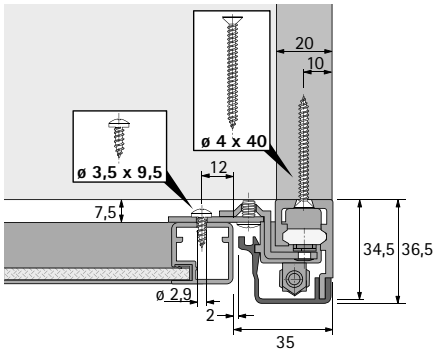

Двері з алюмінієвою рамою, ширина 55 мм

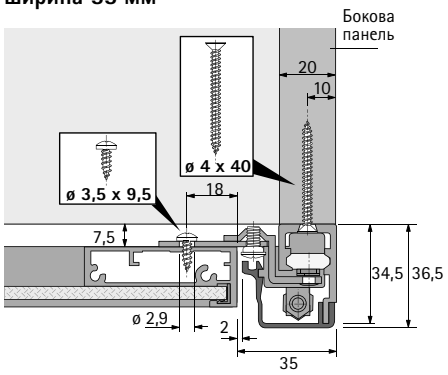

Монтажні розміри, монтажні пластини

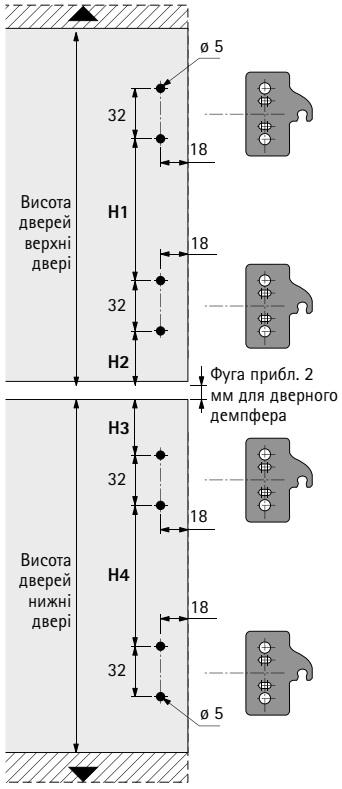

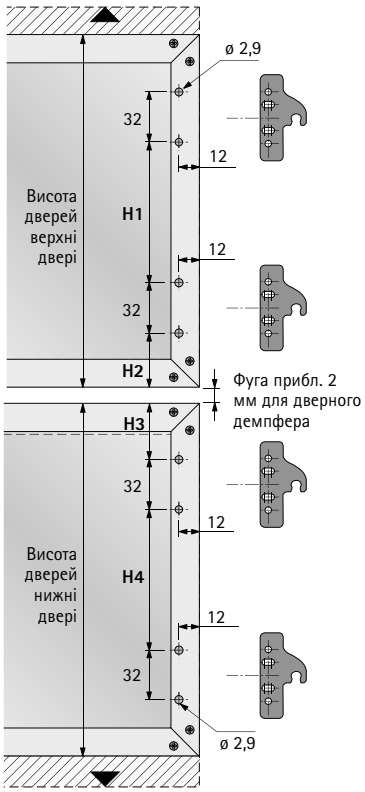

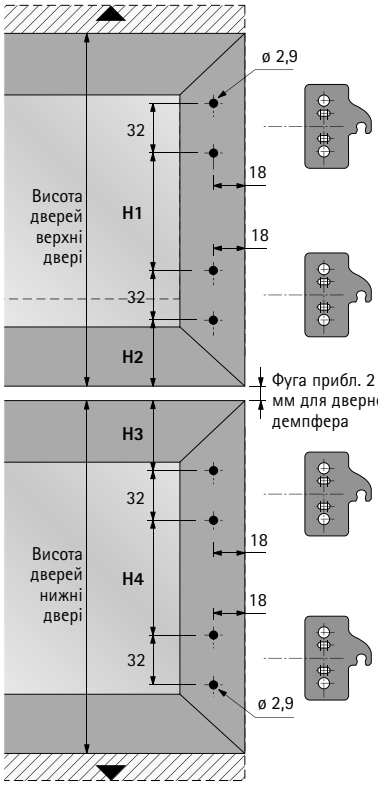

Карта свердління, монтажні пластини

Висота дверей мм	**Хід мм**	H1 мм	H2 мм	H3 мм	H4 мм
300 – 400	300	128	54	54	128
350 – 400	350	128	54	54	128
400 – 600	400	224	54	54	224
450 – 600	450	224	54	54	224
500 – 600	500	224	54	54	224

Загальна інформація

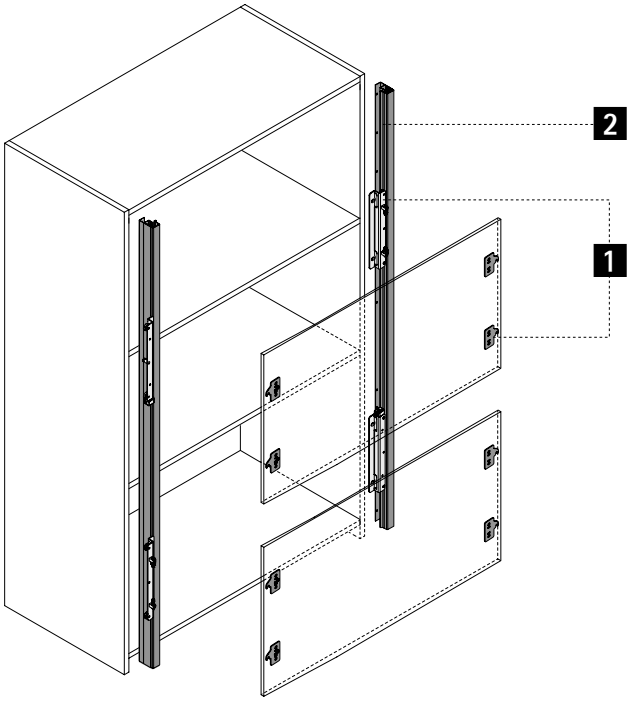

1 Дверний комплект

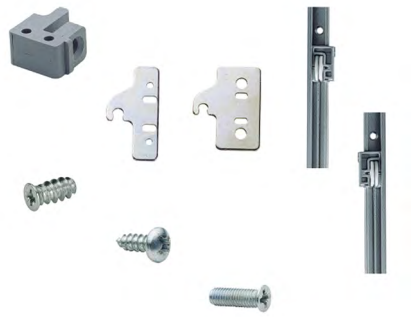

2 Захисний профіль



1 Дверний комплект

- Комплект містить усі компоненти, необхідні для 2-х розсувних дверей з деревини або з алюмінієвою рамою, які синхронно рухаються
- Комплект включає ходові профілі
- Довжина 2500 мм
- Ходові профілі можна вкоротити залежно від висоти та ходу дверей

Порада:
- Верхні двері діють як противага для нижніх дверей
- Обидві двері повинні мати однакову вагу

Зображення	Висота дверей мм	Хід мм	Довжина ходового профілю мм		Арт. / варіант монтажу дверей		Упаковка
			мін.	макс.	**внутрішня**	**накладна**	
	300 - 400	300	1200	2500	**0 020 392**	**0 020 383**	1 комплект
	350 - 400	350	1400	2500	**0 020 393**	**0 020 384**	1 комплект
	400 - 600	400	1600	2500	**0 020 395**	**0 020 386**	1 комплект
	450 - 600	450	1800	2500	**0 020 396**	**0 020 387**	1 комплект
	500 - 600	500	2000	2500	**0 020 397**	**0 020 388**	1 комплект

Інформація про замовлення

Накладний монтаж
Із захисним профілем

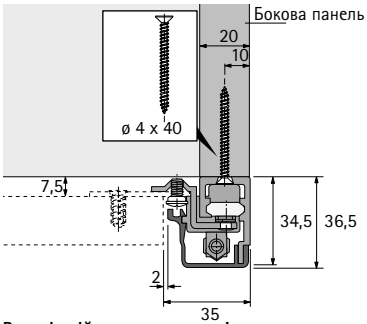

Внутрішній монтаж з дерев'яною передньою панеллю

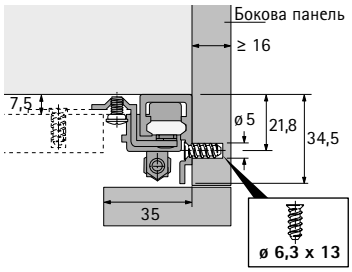

Внутрішній монтаж Із захисним профілем

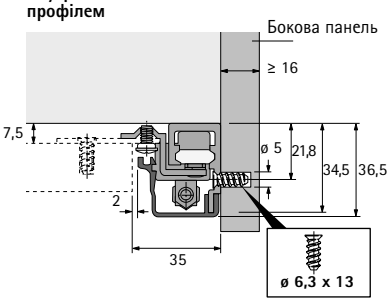

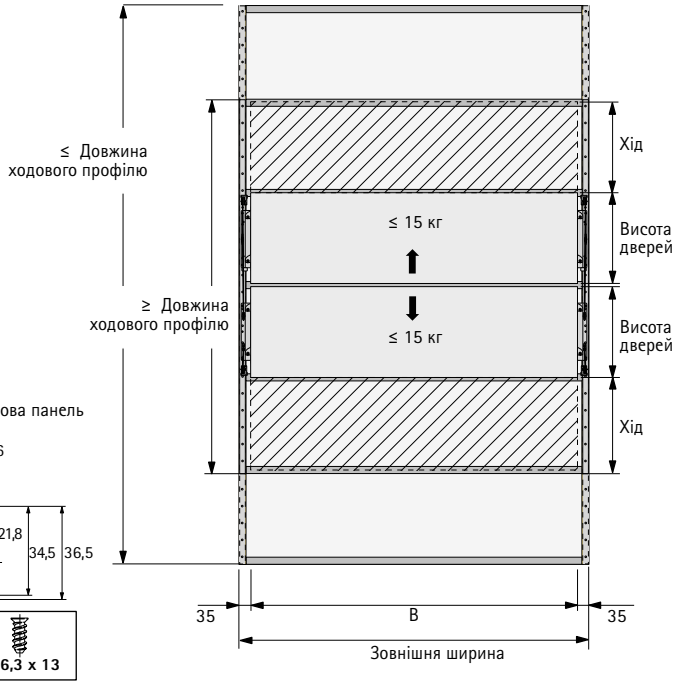

2 Захисний профіль для направляючого профілю лівий / правий

Зображення	Примітка до монтажу	Опис	**Артикул**	Упаковка
	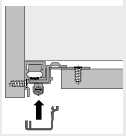	▸ Довжина 2500 мм ▸ Алюміній, анодований	**0 020 400**	1 шт

Додатково

- Системи замків 1239
- Комплектуючі для систем розсувних та складаних дверей 1071

hettich.com/short/f71df5



Геніальний хід

Встановлені на поворотно-відкатну фурнітуру KA 5740, дверцята можуть повертатися назад у стінки корпусу шафи, коли їх відкривають, що ідеально підходить для телевізора та мультимедійних меблів або, наприклад, підсобного приміщення. Пральну та сушильну машини видно лише під час використання – потім їх можна знову заховати за дверцята лише одним легким рухом. Усі версії з захистом від викочування.



Універсальність меблів:
Весь вміст відкритий та організований миттєво і акуратно.



Створення простору:
Завдяки KA 5740 дверцята повністю зникають у корпусі шафи після їх відкривання.



Приховані робочі частини:
Велику побутову техніку можна заховати за поворотно-відкатними дверцятами.

hettich.com/short/684bd6

Дізнайтеся більше:
Отримайте натхнення, а також додаткові відомості про продукт на нашому веб-сайті.

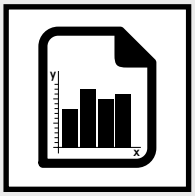

Загальна інформація 994
- Принцип конструкції
- Основна інформація
- Формат та вага дверей

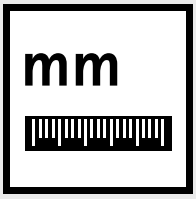

Монтажні розміри стисло 995 – 997



Компоненти системи 998 – 999



Системи замків 1239



Аксесуари 1071



Технічна інформація
- Критерії якості 1085





hettich.com/short/b8af11

Hettich Technical Assistant
- Планування та монтажні розміри
- Встановлення
- Сервіс

Принцип конструкції



Основна інформація



Формат та вага дверей

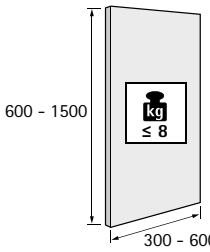

hettich.com/short/8681f2

Кількість дверних стулок

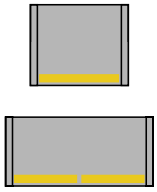

Матеріал дверей

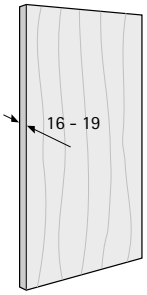

Декоративні елементи

Варіант проектування дверей

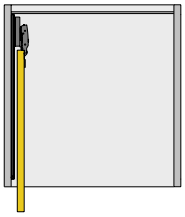

Повністю прихований варіант конструкції дверей

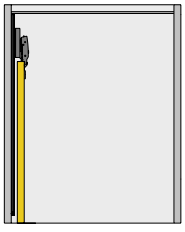

Монтажні розміри

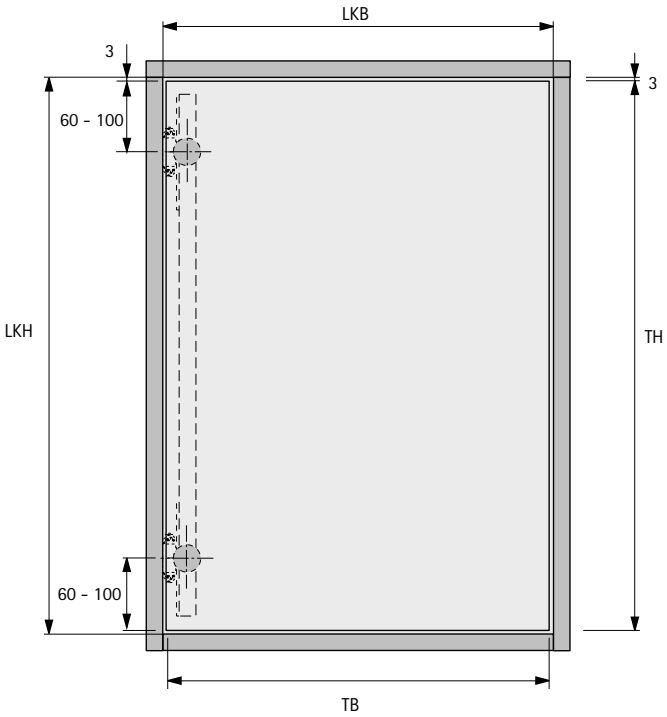

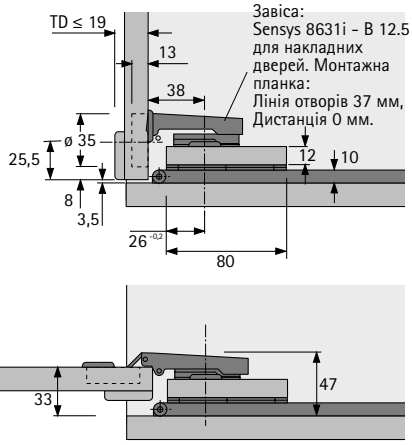

Висота дверей (TH) = внутрішня висота корпусу шафи (LKH) - 6 мм
Ширина дверей (BB) = внутрішня ширина корпусу шафи (LKB) - 7 мм

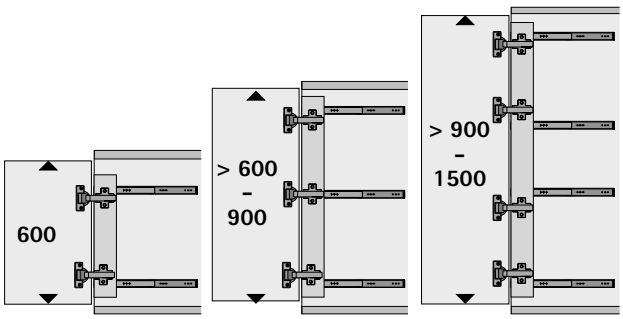

Рекомендована кількість фурнітури
для поворотно-відкатних дверей
КА 5740 залежить від висоти дверей.

Монтажні розміри

Варіант проектування дверей

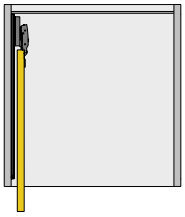

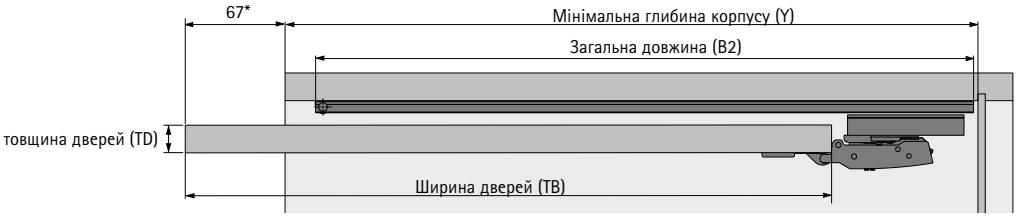

* для TB (ширина дверей) 600 мм та TD (товщина дверей) 19 мм

Приклад розрахунку
- товщина дверей (TD): 19 мм
- Ширина дверей (TB): 600 мм
- Загальна довжина (B2): 602 мм
- Відстань до задньої панелі: 3 мм
- **Розрахункова мінімальна глибина корпусу шафи (Y): 626 мм**

Глибина установки = товщина дверей (TD) + 2 + 48
Мінімальна глибина корпусу (Y) = товщина дверей (TD) + 2 + Загальна довжина (B2) + мін. 3 мм

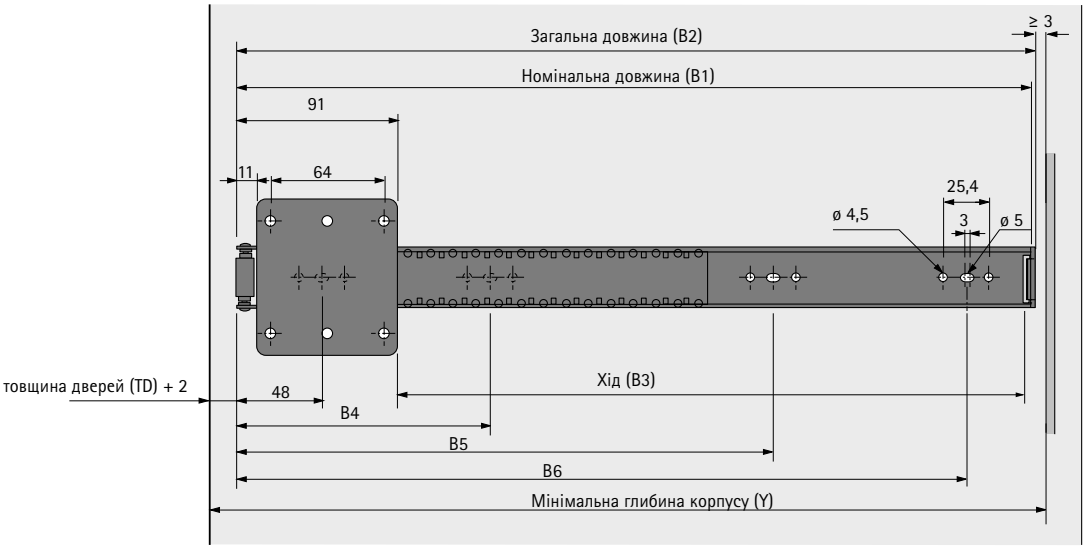

Найменування	Розміри B1	B2	B3	B4	B5	B6	Y**	TB
KA 5740/300	300	302	206	272	-	-	326	300
KA 5740/350	350	352	256	304	-	-	376	350
KA 5740/400	400	402	306	368	-	-	426	400
KA 5740/450	450	452	356	144	304	400	476	450
KA 5740/500	500	502	406	176	336	464	526	500
KA 5740/550	550	552	456	208	368	528	576	550
KA 5740/600	600	602	506	240	400	560	626	600

** для TD 19 мм

Монтажні розміри

Повністю прихований варіант конструкції дверей

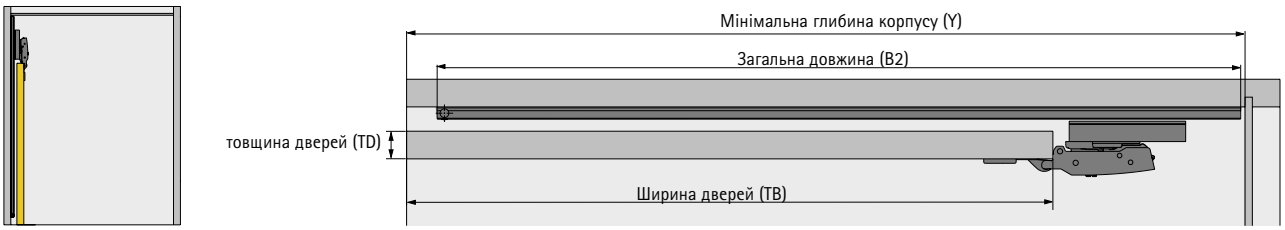

Приклад розрахунку
- товщина дверей (TD): 19 мм
- Ширина дверей (TB): 600 мм
- Загальна довжина (B2): 702 мм
- Відстань до задньої панелі: 3 мм
- **Розрахункова мінімальна глибина корпусу шафи (Y): 726 мм**

Глибина установки = товщина дверей (TD) + 2 + 48
Мінімальна глибина корпусу (Y) = товщина дверей (TD) + 2 + Загальна довжина (B2) + мін. 3 мм

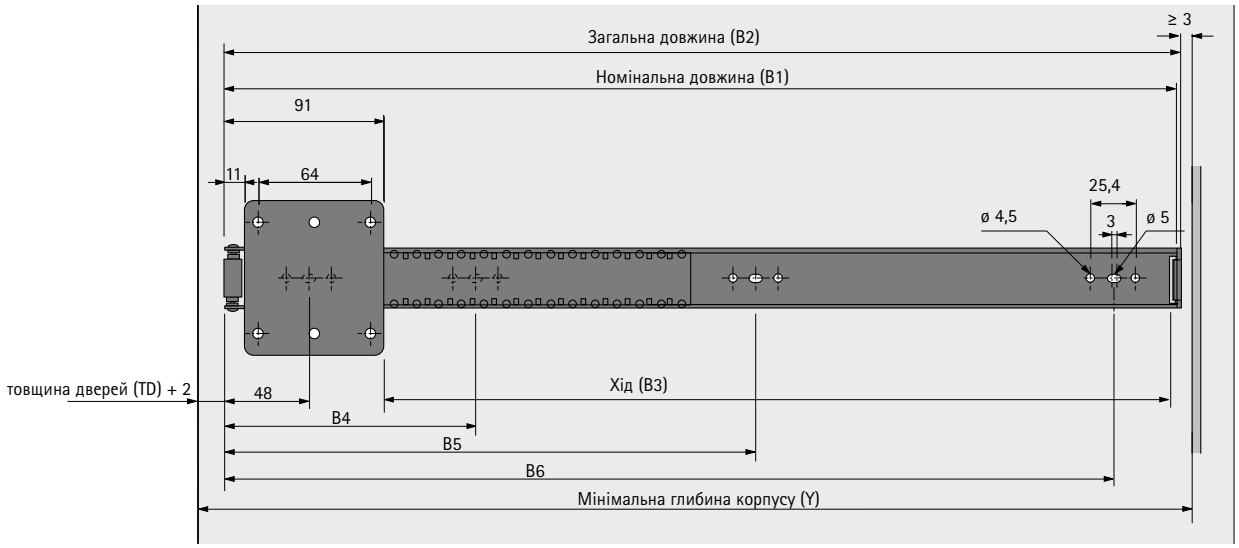

Найменування	Розміри B1	B2	B3	B4	B5	B6	Y**	TB
KA 5740/400	400	402	306	368	-	-	426	300
KA 5740/450	450	452	356	144	304	400	476	350
KA 5740/500	500	502	406	176	336	464	526	400
KA 5740/550	550	552	456	208	368	528	576	450
KA 5740/600	600	602	506	240	400	560	626	500
KA 5740/650	650	652	556	272	432	624	676	550
KA 5740/700	700	702	606	304	464	656	726	600

** для TD 19 мм

Загальна інформація

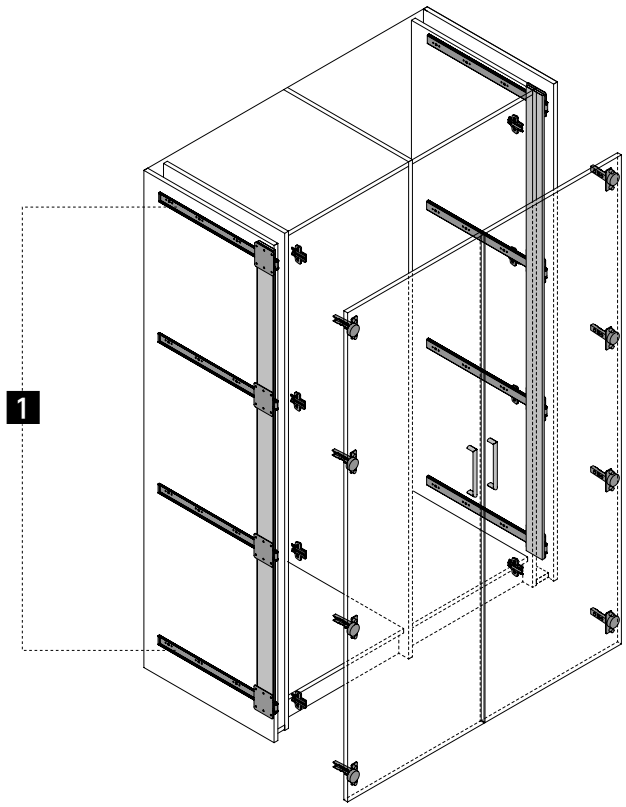

1 Дверний комплект



2 Аксесуари систем



1 Дверний комплект

- Пара містить 2 кулькові напрямні
- Будь ласка, виберіть кількість напрямних на двері залежно від висоти дверей
- Напрямні повинні бути обрані відповідно до ширини дверей
- Технічні умови для рекомендованих завісів передбачають, що макс. ширина дверей не повинна перевищувати 600 мм
- У поєднанні з напрямними номінальною довжиною 700 мм, двері шириною 600 мм, можна сховати повністю
- Будь ласка, зважайте на рішення для ручки / пальця
- Приховані завіси та монтажні планки замовляються окремо

Зображення	Номінальна довжина, мм	**Артикул**	Упаковка
	300	**0 041 371**	1 пара
	350	**0 041 372**	1 пара
	400	**0 041 373**	1 пара
	450	**0 041 374**	1 пара
	500	**0 041 375**	1 пара
	550	**0 041 376**	1 пара
	600	**0 041 377**	1 пара
	650	**0 041 378**	1 пара
	700	**0 041 379**	1 пара

2 Комплект аксесуарів системи

Зображення	Опис	**Артикул**	Упаковка
	▸ Комплект містить дверні упори, опорні ролики, заклепки та кріпильний матеріал для 2-х стулок ▸ Комплект аксесуарів також дозволяє позиціонувати клапани всередині верхньої частини корпусу шафи після їх відкривання вверх ▸ Комплект аксесуарів сприяє позиціонуванню дверей, та надійно утримує їх у горизонтальному положенні	**9 079 526**	1 комплект

Додатково

- Системи замків 1239
- Комплектуючі для систем розсувних та складаних дверей 1071

hettich.com/short/a9036d

Системи складаних дверей
Огляд асортименту /
технічне порівняння **1002 – 1003**



Аксесуари
- **Карнизи для шаф** **1072 – 1078**
- **Вирівнювальні фітинги** **1081 – 1082**
- **Інші аксесуари** **1079 – 1080 / 1083 – 1084**



Технічна інформація
- **Критерії якості** **1086**



Додаткові продукт
- **Механічні системи замикання меблів – Огля** **1239**
- **Технологія обробки – огляд** **1477**



	WingLine L	WingLine S	WingLine 220
			
Сторінка	1004 - 1026	1028 - 1042	1044 - 1049
Опис	Фурнітура для складаних дверей з бічним кріпленням, з ходовим профілем зверху / направляючим профілем знизу	Фурнітура для складаних дверей з бічним кріпленням, з направляючим профілем зверху, без ходового профіля	Фурнітура для складаних дверей, бічний монтаж, з ходовим профілем зверху / направляючим профілем знизу, без видимої фурнітури / профілів
Кількість дверних стулок	2	2	2
Вага дверної стулки	25 кг макс.	5 кг макс.	25 кг макс.
Бічне кріплення	Так	Так	Так
Матеріал дверей	Деревина	Деревина	Деревина
Ширина стулки мм	600 мм макс.	450 мм макс.	500 мм макс.
Висота стулки дверей мм	2600 мм макс.	1000 мм макс.	2400 мм макс.
Блок "комфорт"	▸ Pull to move Silent ▸ Push to move ▸ Pull to move	▸ Pull to move Silent ▸ Push to move ▸ Pull to move	-
Система блокування	▸ Механічна	▸ Механічна	▸ Механічна

WingLine 230	WingLine 77	Wing 77
		
1050 - 1057	1058 - 1063	1064 - 1070
Фурнітура для складаних дверей з бічним кріпленням, з верхнім ходовим профілем, для великогабаритних дверей	Фурнітура для складаних дверей з бічним кріпленням, з ходовим профілем зверху / направляючим профілем знизу, для важких дверей	Система складаних дверей без бічного кріплення, з ходовим профілем зверху / направляючим профілем знизу, для складаних дверей, які вільно рухаються перед корпусом шафи
2	2	2 або 4
20 - 25 кг	25 кг макс.	25 кг макс. для 2 дверних стулок, 20 кг макс. для 4 дверних стулок
Так	Так	Ні
Деревина	Деревина	Деревина
600 мм макс.	500 мм макс.	500 мм макс. для 2 дверних стулок, 400 мм. макс. для 4 дверних стулок
3000 мм макс.	2400 мм макс.	2400 мм макс.
▸ Pull to move Silent	-	-
▸ Механічна	▸ Механічна	▸ Механічна

New



Відчуйте складані двері по-новому

WingLine L дозволяє виробляти складані двері в абсолютно новому вимірі зручності. Революційні механізми Push to move / Pull to move / Pull to move Silent забезпечують доступ до всього вмісту шафи лише одним рухом руки. Вражаючий ефект панорами! Інші переваги: оптимізована робоча продуктивність, плавне відкривання та закривання, встановлення без інструментів, а також мінімальний виступ дверей. Талановитий універсал для спальні, кухні та офісу.



Ефект панорами:
Доступ до 6 м^2 вмісту шафи, залишаючи все в ідеальному порядку.



Для легкого та зручного відкривання:
Push to move / Pull to move / Pull to move Silent, першокласна практична зручність.



Оптимальне використання простору:
Мінімальний виступ дверей, двері надійно зафіксовані, коли вони відкриті.



Пуристичність та зручність:
Профіль на нижній панелі практично непомітний.



Досконалість без ручок:
Дверний пакет відкривається одним натисканням.



Дійсно вражаюче:
WingLine L підходить для всіх поширених форматів дверних стулок.



Легко та економічно:
Ефективне встановлення однією людиною.

Дізнайтеся більше:
Отримайте натхнення, а також додаткові відомості про продукт на нашому веб-сайті.

hettich.com/short/41ad0f

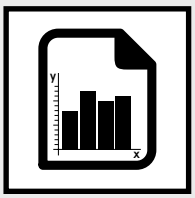

Загальна інформація **1006**
- Принцип конструкції
- Формат та вага дверей
- Основна інформація

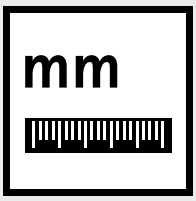

Короткий посібник з вибору та розміри для планування **1007 – 1013**



Компоненти системи **1014 – 1026**



Системи замків **1239**



Аксесуари **1071**



Технічна інформація
- Критерії якості **1086**





Hettich Technical Assistant
- Планування та монтажні розміри
- Встановлення
- Сервіс

hettich.com/short/d7b7fb

Принцип конструкції

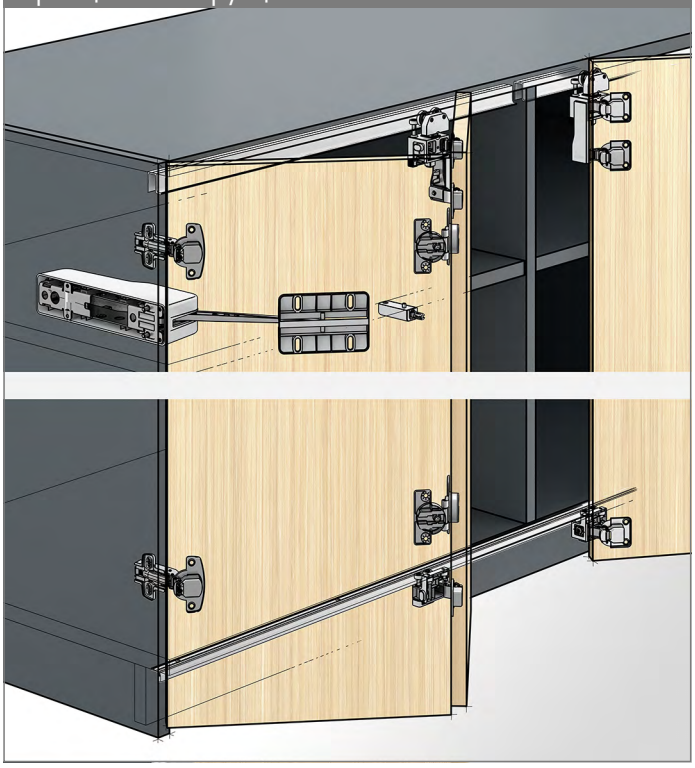

Основна інформація

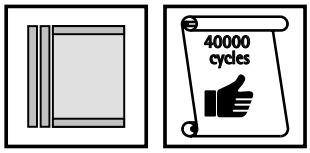

Формат та вага дверей

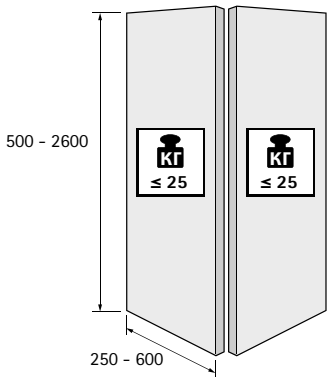

hettich.com/short/8681f2

Кількість дверних стулок

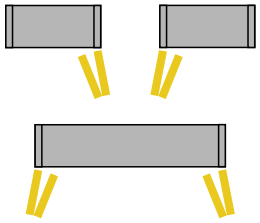

Параметри встановлення

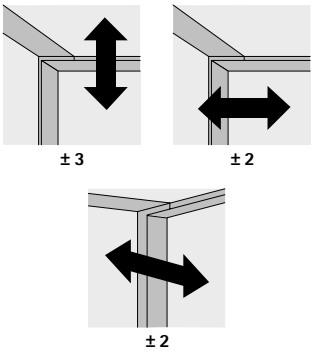

Матеріал дверей

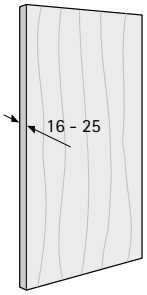

Автоматичне відкривання

Дверні стулки повністю відкриваються
... у відповідь на натискання

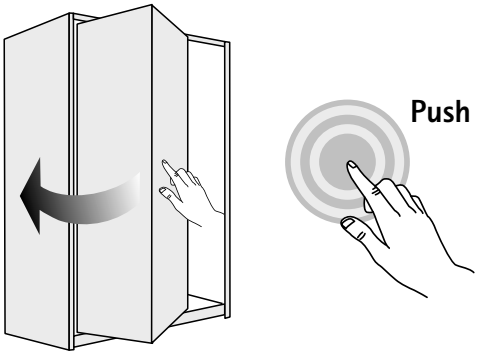

без ручок:

... у відповідь на рух руки

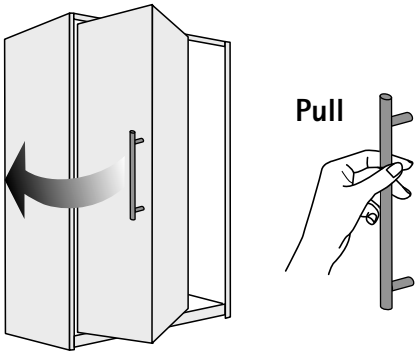

з ручкою / відкривання вручну

Загальна інформація

1 Ходові та направляючі елементи
2 Ходові та направляючі профілі
3 Середні завіси
4 Блоки "комфорт"
5 Функції "Stay closed"

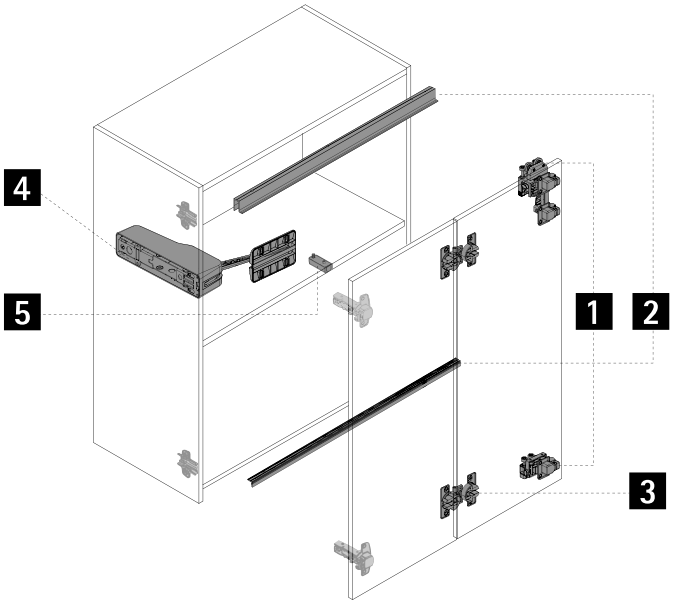

1 2 Посібник для вибору ходових та направляючих елементів / ходових та направляючих профілів

Зображення	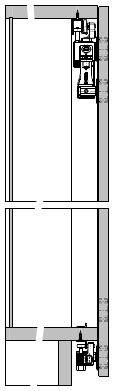	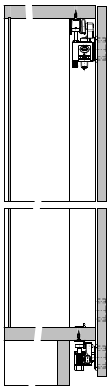	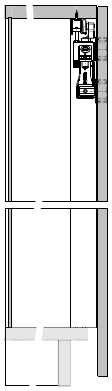
Варіант дизайну	важкий	середній	легкий
Вага дверної стулки	≤ 25 кг	≤ 12 кг	≤ 12 кг
Висота дверей	≤ 2600 мм	≤ 2400 мм	≤ 1700 мм
Ширина дверей	250 - 600 мм	250 - 600 мм	250 - 600 мм
Ходовий елемент, зверху	Потрібен механізм із подвійною завісою	Потрібен механізм з одинарною завісою	Потрібен механізм із подвійною завісою
Ходовий профіль, зверху	обов'язково	обов'язково	обов'язково
Направляючий елемент, знизу	обов'язково	обов'язково	неможливо
Направляючий профіль, знизу	обов'язково	обов'язково	неможливо
Позиція направляючого елемента / направляючого профіля	під нижньою панеллю на нижній панелі	під нижньою панеллю на нижній панелі	неможливо
Нижня панель відведена назад від переднього краю корпусу шафи	макс. 16 мм	макс.16 мм	мін. 5 мм

3 Посібник з вибору середніх завісів

Зображення	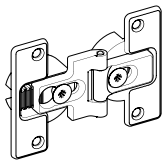	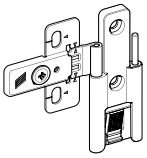	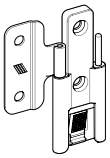
Позначення	Середня завіса з чашкою, регульована	Середня завіса, швидкий монтаж, регульована	Середня завіса, швидкий монтаж, стандарт
Матеріал	Цинк литий під тиском	Пластик / сталь	Пластик / сталь
Тип кріплення	Для прикручування Для пресування	Для прикручування	Для прикручування
Можливість регулювання зазору	± 2 мм	± 1 мм	неможливо
Можливість регулювання по висоті	неможливо	± 2 мм	неможливо
Регулювання осі обертання	0 мм (неможливо) 3 мм (можливо) 6 мм (рекомендовано)	неможливо	неможливо
Позиція осі обертання	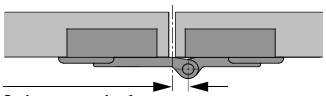 **Зміщення осі обертання**	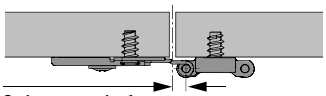 **Зміщення осі обертання**	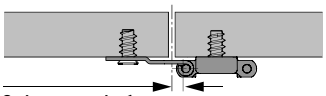 **Зміщення осі обертання**

Рекомендована кількість завісів для корпусу шафи та середніх завісів

Ширина, висота та вага дверей, а також якість матеріалу дверей є вирішальними факторами, що визначають кількість необхідних завісів.

Фактори, які зустрічаються на практиці, можуть відрізняються від випадку до випадку. З цієї причини кількість завісів, зазначену на схемі, слід розуміти лише як орієнтовну. Якщо є сумніви, рекомендується провести пробний монтаж і за необхідності відкорегувати кількість завісів. З міркувань стабільності розмір X між завісами завжди повинен бути якомога більшим. Відстань X має бути не менше 280 мм.

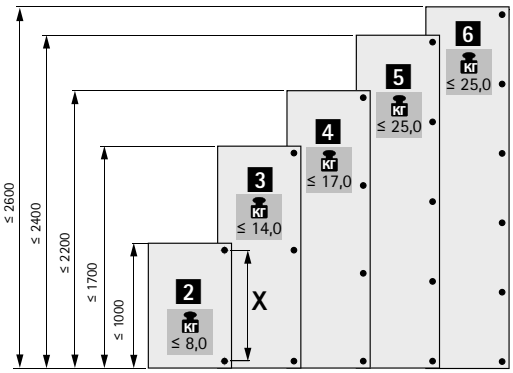

Позиція ручки / позиція осі обертання

Позиція ручки	Рекомендовано для першої дверної стулки, що закріплена до корпусу, але також можливо для другої складаної дверної стулки
Відстань до центрального зазору	Рекомендований мінімальний зазор
Зміщення осі обертання	0 мм = неможливо для складаних дверей 3 мм = можливо для складаних дверей 6 мм = рекомендовано для складаних дверей

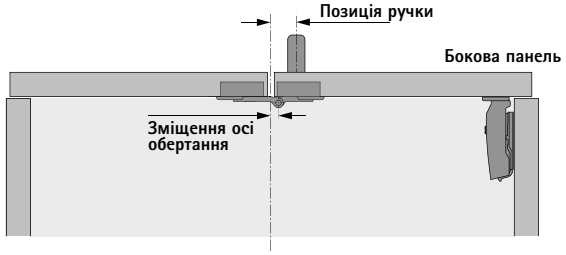

Завіси корпусу шафи / виступ дверей / зміщення дверей

Виступ дверей для рекомендованої конфігурації із Sensys 110°, накладна або напівнакладна завіса

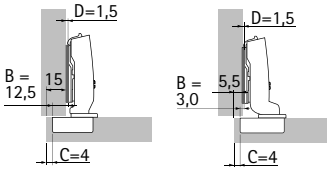

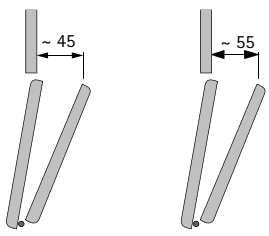

Деталі зміщення дверей A: використовуйте QR-код

hettich.com/short/k6p32sa

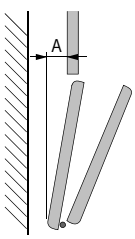

1 2 3 Монтажні розміри для ходових та направляючих елементів / ходових та направляючих профілів / середньої завіси

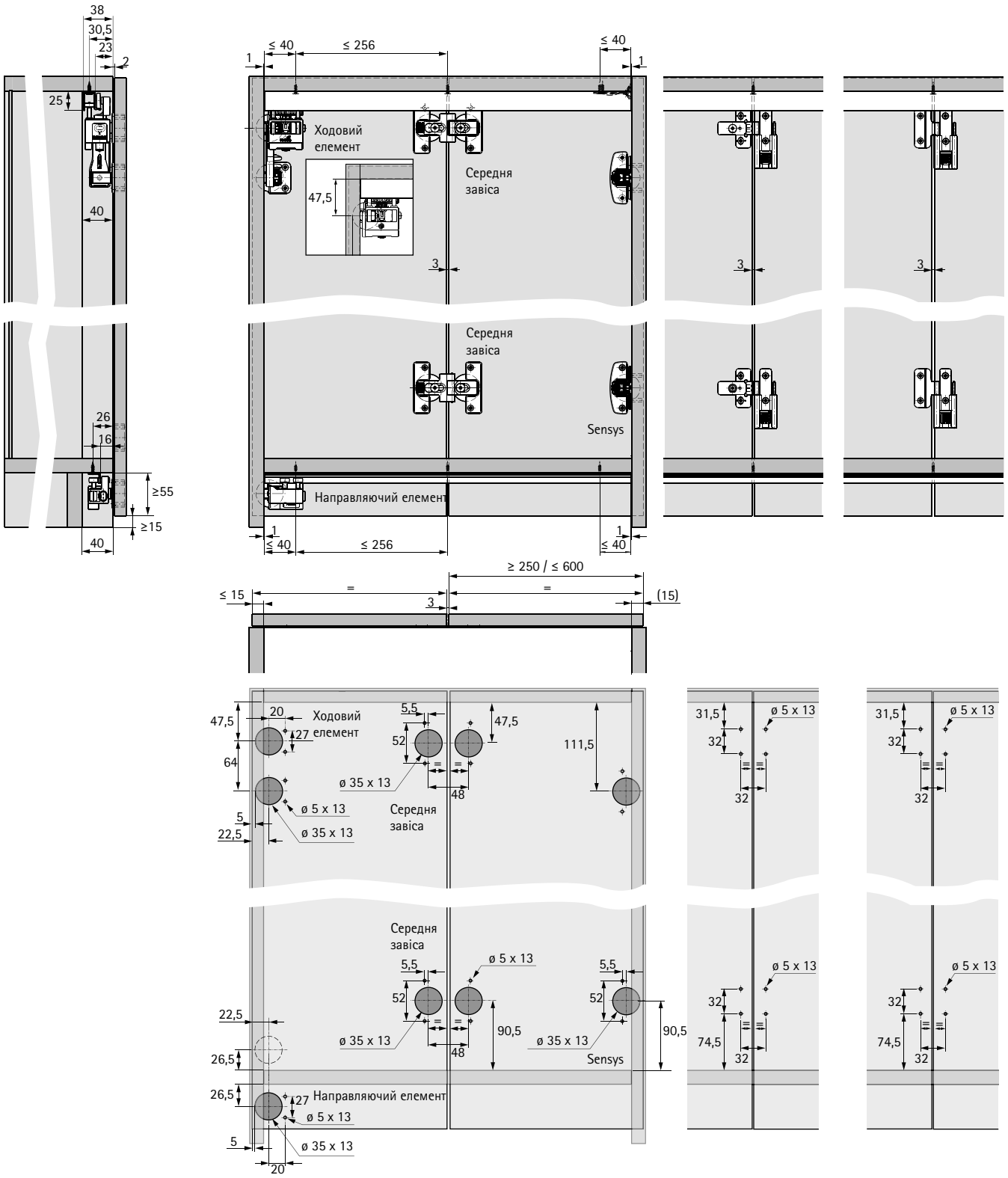

*** Рекомендується використовувати опору профіля, якщо відстань між отворами > 40 мм.**

4 Керівництво по підбору блоків "комфорт" для автоматичного відкривання

Конфігурація дверей	**без ручок:** Push	**з ручкою / відкривання вручну** Pull		
опція "комфорт"	**Push to move**	**Pull to move**	**Pull to move Silent**	**Без блоку "комфорт"**
Принцип дії Автоматично / Вручну	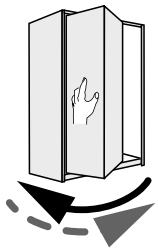	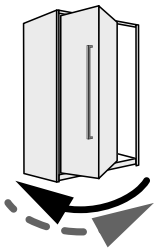	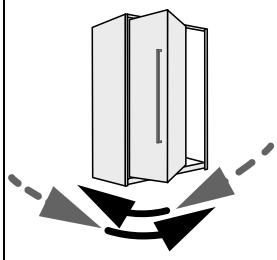	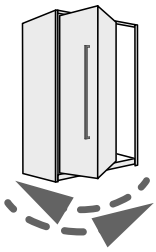
Принцип дії	Двері відкриваються автоматично після мінімального натискання на передню частину та знову плавно закриваються вручну.	Двері відкриваються автоматично у відповідь на мінімальне тягнення ручки та знову плавно закриваються вручну.	Двері відкриваються автоматично у відповідь на коротке тягнення ручки та повертаються в закрите положення м'яким рухом.	Двері відкриваються та закриваються вручну
Функція самозакривання за допомогою пружини в завісі корпусу шафи та в ходовому / направляючому елементі	неможливо	неможливо	неможливо	обов'язково
Використання фіксатора для утримання дверей відкритими	неможливо	неможливо	неможливо	обов'язково
Використання функції фіксації	обов'язково	обов'язково	неможливо	неможливо
Читати більше	www.hettich.com/short/ayxce5w	www.hettich.com/short/xbqvp8y	www.hettich.com/short/t9k10cz	www.hettich.com/short/p3jxl9u

Керівництво по підбору категорій навантаження

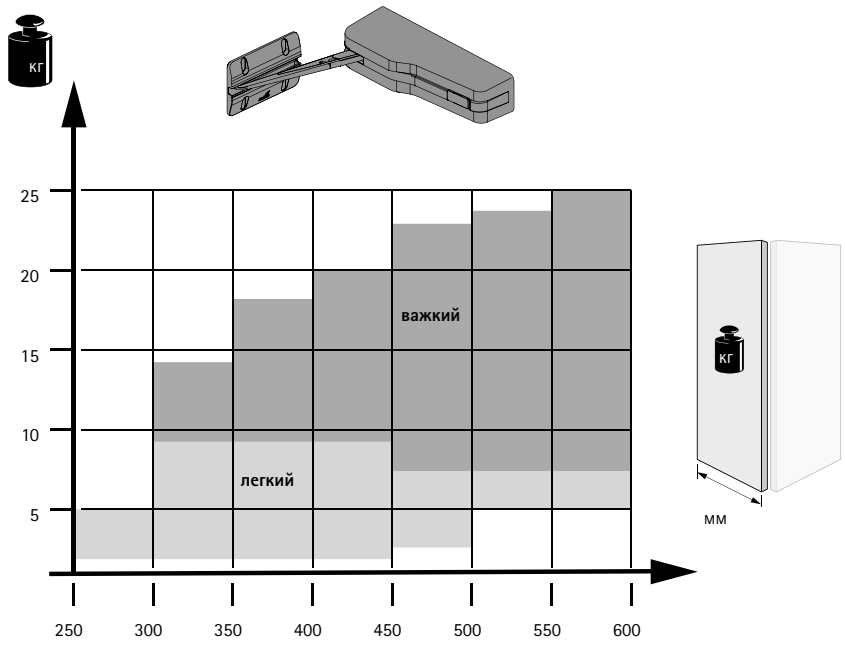

Модулі Push to move, Pull to move та Pull to move Silent ідеально підходять для будь-якого розміру та ваги дверних стулок, доступні в різних категоріях навантаження.

"Technical Assistant" швидко та легко допоможе підібрати потрібний комфортний варіант відкривання. Просто виберіть комплект, який підходить для вашої конкретної програми, використовуючи наведене нижче веб-посилання або відсканувавши QR-код.

Фактори, які зустрічаються на практиці, можуть відрізнятися від випадку до випадку. З цієї причини ми також рекомендуємо пробний монтаж дверей.

Приклади
Важкий варіант:
Підходить для великих складаних дверей, напр. для гардеробних, меблів у передпокій та прихованих кухонь
Легкий варіант:
Підходить для невеликих складаних дверей, напр. для настінних блоків, базових блоків, верхніх блоків та тумб
https://www.hettich.com/short/674f44

4 Розміри для встановлення блоків "комфорт"

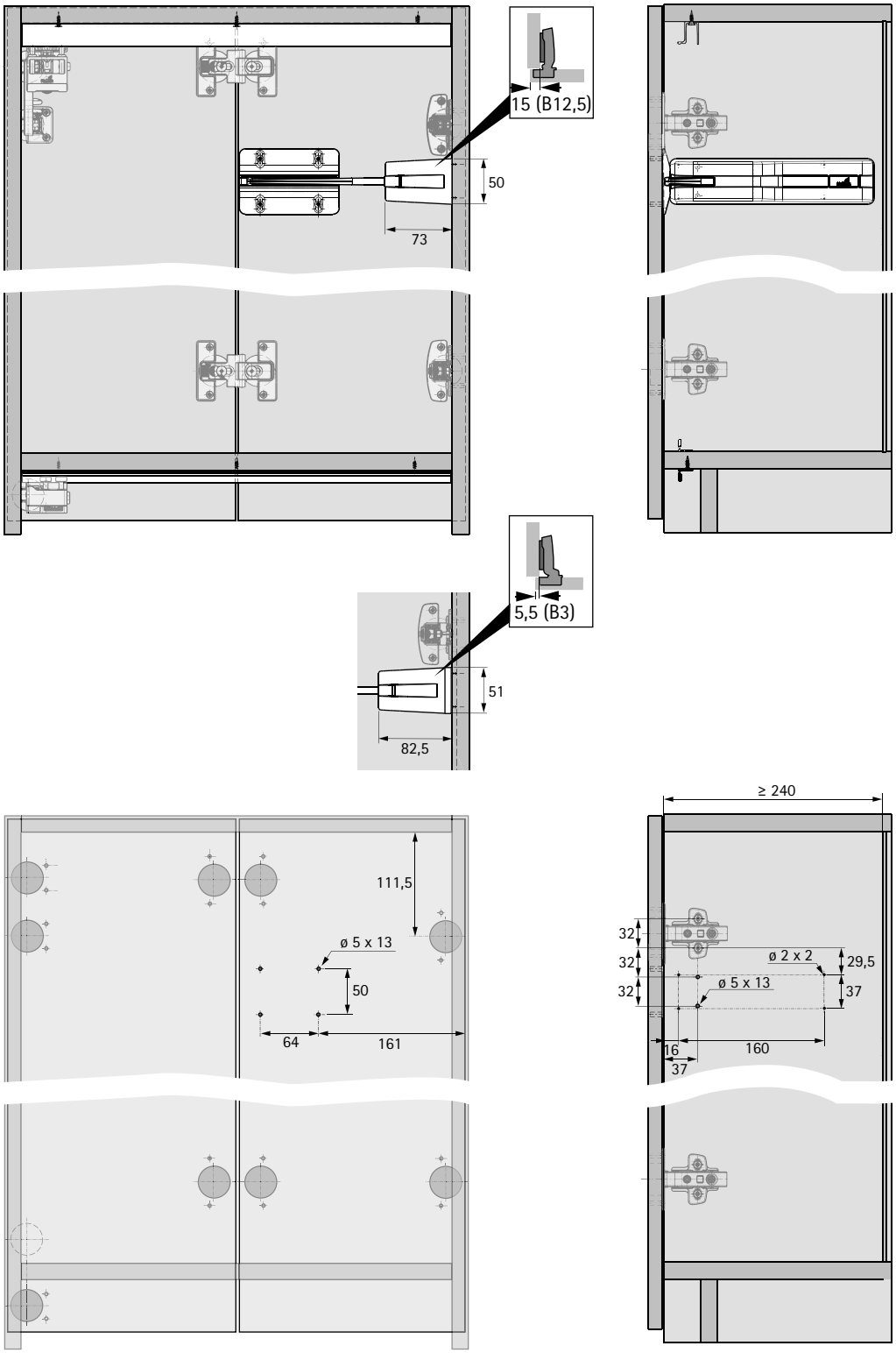

5 Керівництво по вибору функції фіксації для автоматичного відкривання

Конфігурація дверей	без ручок: 			з ручкою / відкривання вручну 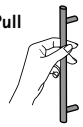			
опція "комфорт"	Push to move			Pull to move		Pull to move Silent	Без блоку "комфорт"
Принцип дії	Фіксатор утримує двері в закритому положенні, відкриваючи їх у відповідь на легке натискання	Магніт утримує двері в закритому положенні, відкриваючи їх у відповідь на легке натискання		Магніт утримує двері в закритому положенні, відкриваючи їх у відповідь на легке тягнення		Функція фіксації неможлива	
Технологія	Функція механічної фіксації з виштовхувачем	Функція магнітної фіксації з виштовхувачем, стандартна опція	Функція магнітної фіксації з виштовхувачем, дизайнерський варіант	Функція магнітної фіксації, стандартна опція	Функція магнітної фіксації, дизайнерський варіант		
Монтажна позиція	Під структурною полицею	Перед структурною полицею	Перед структурною полицею	Перед структурною полицею	Перед структурною полицею		
Конструктивний відступ полиці	3 мм	13 мм	8 мм	13 мм	8 мм		
Зображення	A 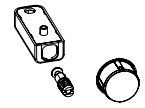	B 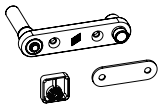	C 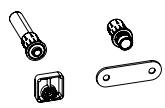	D 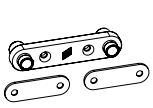	E 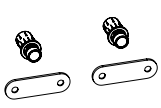		

Встановлення механізмів "Stay closed" для блоків комфорту Push to move

Функція механічної фіксації

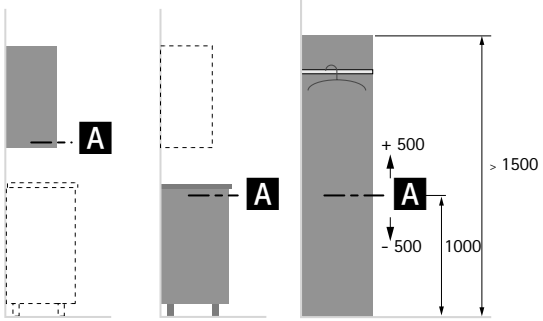

Магнітна функція фіксації (стандартний і дизайнерський тип)

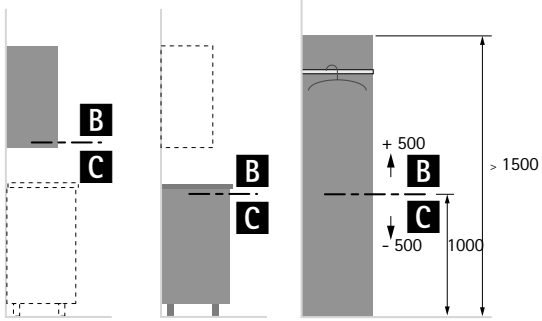

Встановлення механізмів "Stay closed" для блоків комфорту Pull to move

Магнітна функція фіксації (стандартний і дизайнерський тип)

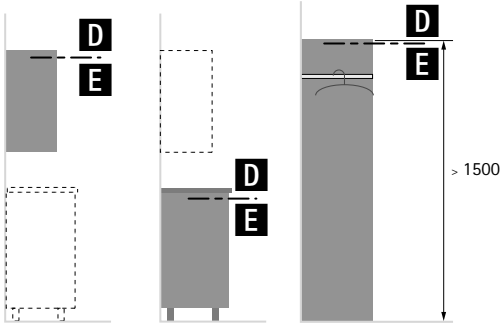

5 Розміри для встановлення фіксаторів Push to move

A



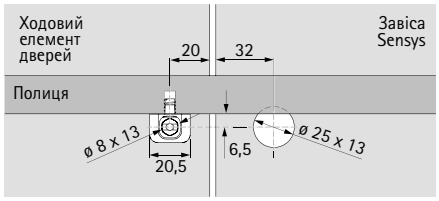

Завіса

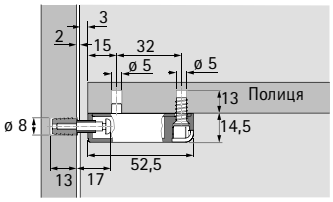

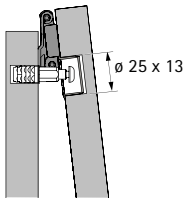

B

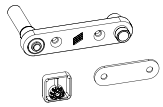

Завіса

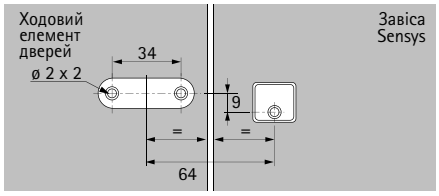

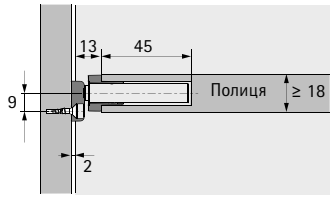

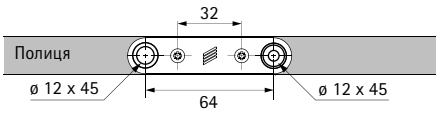

C



Завіса

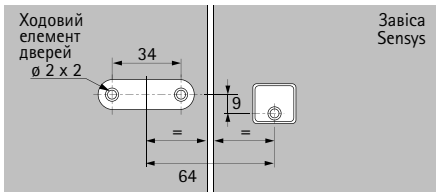

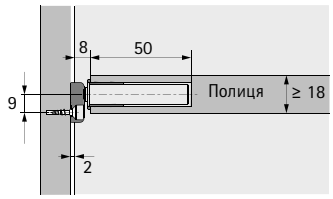

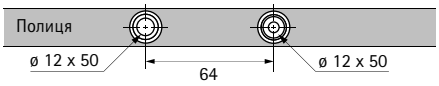

5 Розміри для встановлення фіксаторів Pull to move

D

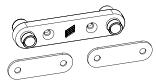

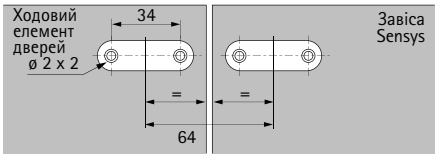

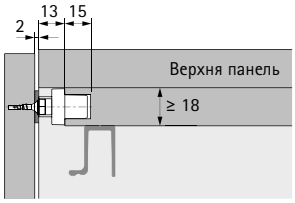

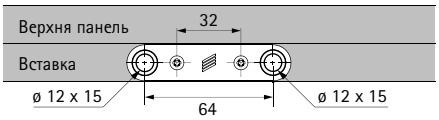

E

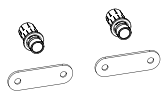

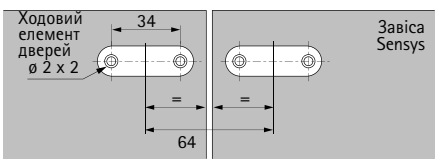

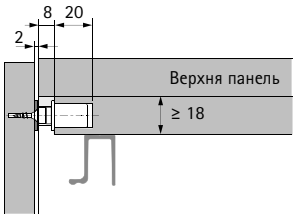

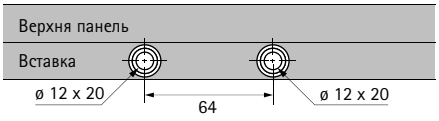

Загальна інформація

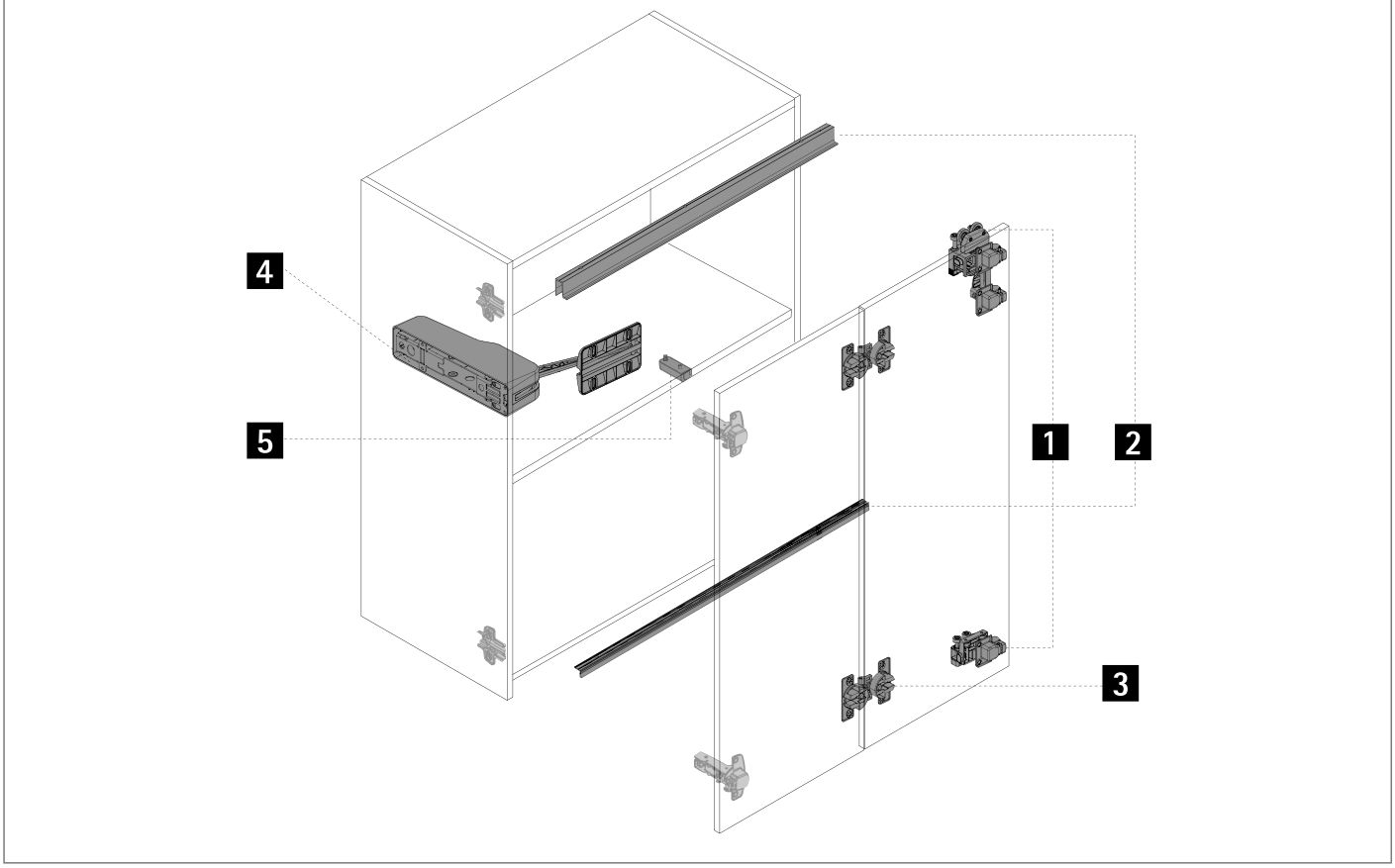

1 Ходові та направляючі елементи



2 Ходові та направляючі профілі



3 Середні завіси



4 Блоки "комфорт"



5 Функції "Stay closed"



1 Ходові та направляючі елементи

Упаковка комплекта

Комплект фурнітури "велике навантаження", з нижньою направляючою
- Комплект містить усі компоненти фурнітури для однієї складної двері з 2 стулками, що складається з ходового елемента з подвійною завісою, направляючого елемента, заглушки та кріпильного матеріалу
- Будь ласка, замовляйте середні завіси окремо

Зображення	Опис	Макс. вага дверної стулки	Колір	Артикул / Сторона кріплення		Упаковка
				ліва	права	
	▸ З функцією самозакривання ▸ Для застосувань без "блоку комфорту"	25 кг	сірий	9 339 352	9 339 344	1 комплект
			білий	9 339 354	9 339 346	1 комплект
			антрацит	9 339 356	9 339 347	1 комплект
	▸ Без функції самозакривання ▸ Для застосувань із "блоком комфорту"	25 кг	сірий	9 339 357	9 339 348	1 комплект
			білий	9 339 363	9 339 349	1 комплект
			антрацит	9 339 364	9 339 350	1 комплект

Комплект фурнітури "середнє навантаження", з нижньою направляючою
- Комплект містить усі компоненти фурнітури для однієї складної двері з 2 стулками, що складається з ходового елемента з одиночною завісою, направляючого елемента, заглушки та кріпильного матеріалу
- Будь ласка, замовляйте середні завіси окремо

Зображення	Опис	Макс. вага дверної стулки	Колір	Артикул / Сторона кріплення		Упаковка
				ліва	права	
	▸ З функцією самозакривання ▸ Для застосувань без "блоку комфорту"	12 кг	сірий	9 339 382	9 339 366	1 комплект
			білий	9 339 383	9 339 367	1 комплект
			антрацит	9 339 384	9 339 368	1 комплект
	▸ Без функції самозакривання ▸ Для застосувань із "блоком комфорту"	12 кг	сірий	9 339 386	9 339 369	1 комплект
			білий	9 339 387	9 339 370	1 комплект
			антрацит	9 339 388	9 339 381	1 комплект

Комплект фурнітури "мале навантаження", без нижньої направляючої
- Комплект містить усі компоненти фурнітури для однієї складної двері з 2 стулками, що складається з ходового елемента з подвійною завісою, заглушки та кріпильного матеріалу
- Будь ласка, замовляйте середні завіси окремо

Зображення	Опис	Макс. вага дверної стулки	Колір	Артикул / Сторона кріплення		Упаковка
				ліва	права	
	▸ З функцією самозакривання ▸ Для застосувань без "блоку комфорту"	12 кг	сірий	9 339 477	9 339 389	1 комплект
			білий	9 339 478	9 339 390	1 комплект
			антрацит	9 339 479	9 339 391	1 комплект
	▸ Без функції самозакривання ▸ Для застосувань із "блоком комфорту"	12 кг	сірий	9 339 481	9 339 392	1 комплект
			білий	9 339 482	9 339 393	1 комплект
			антрацит	9 339 483	9 339 394	1 комплект

Додатково

- Системи замків 1239
- Комплектуючі для систем розсувних та складаних дверей 1071

hettich.com/short/1b88ca

New

1 Ходові та направляючі елементи

Оптова упаковка

Ходові елементи, подвійні завіси
- Оптимізована конструкція з покращеними роликами та кріпленнями роликів для надзвичайних характеристик руху
- Будь ласка, замовляйте відбійники та заглушки окремо

Зображення	Опис	Макс. вага дверної стулки	Колір	Артикул / Сторона кріплення		Упаковка
				ліва	права	
	▸ З функцією самозакривання ▸ Для застосувань без "блоку комфорту"	25 кг	сірий	9 338 564	9 338 842	1/50 шт
			білий	9 338 565	9 338 909	1/50 шт
			антрацит	9 338 566	9 338 910	1/50 шт
	▸ Без функції самозакривання ▸ Для застосувань із "блоком комфорту"	25 кг	сірий	9 338 567	9 338 941	1/50 шт
			білий	9 338 568	9 338 942	1/50 шт
			антрацит	9 338 626	9 338 943	1/50 шт

Заглушки, ходові елементи, подвійні завіси

Зображення	Опис	Колір	Артикул / Сторона кріплення		Упаковка
			ліва	права	
	▸ Пластик	сірий	9 329 806	9 329 760	1/500 шт
		білий	9 329 805	9 329 759	1/500 шт
		антрацит	9 329 807	9 329 821	1/500 шт

Ходові елементи, одиночні завіси
- Оптимізована конструкція з покращеними роликами та кріпленнями роликів для надзвичайних характеристик руху
- Будь ласка, замовляйте відбійники та заглушки окремо

Зображення	Опис	Макс. вага дверної стулки	Колір	Артикул / Сторона кріплення		Упаковка
				ліва	права	
	▸ З функцією самозакривання ▸ Для застосувань без "блоку комфорту"	12 кг	сірий	9 338 653	9 338 945	1/50 шт
			білий	9 338 654	9 338 946	1/50 шт
			антрацит	9 338 655	9 338 947	1/50 шт
	▸ Без функції самозакривання ▸ Для застосувань із "блоком комфорту"	12 кг	сірий	9 338 656	9 338 950	1/50 шт
			білий	9 338 657	9 338 971	1/50 шт
			антрацит	9 338 658	9 338 976	1/50 шт

Заглушки, ходові елементи, одиночні завіси

Зображення	Опис	Колір	Артикул	Упаковка
	▸ Пластик	сірий	9 329 803	1/500 шт
		білий	9 329 802	1/500 шт
		антрацит	9 329 804	1/500 шт

Додатково

- Системи замків 1239
- Комплектуючі для систем розсувних та складаних дверей 1071

hettich.com/short/1b88ca

1 Ходові та направляючі елементи

Оптова упаковка

Направляючі елементи
- Оптимізована конструкція з покращеними роликами та кріпленнями роликів для надзвичайних характеристик руху
- Будь ласка, замовляйте відбійники окремо

Зображення	Опис	Монтажна позиція	Колір	Артикул / Елемент / Сторона кріплення		Упаковка
				1 зліва	**2 справа**	
 	▸ З функцією самозакривання ▸ Для застосувань без "блоку комфорту"	на цоколі	сірий	9 338 659	9 338 977	1/10 шт
				9 338 687	9 338 978	100 шт
			білий	9 338 688	9 338 979	1/10 шт
				9 338 689	9 338 980	100 шт
			антрацит	9 338 690	9 339 051	1/10 шт
				9 338 701	9 339 053	100 шт
				2 зліва	**1 справа**	
		під цоколем	сірий	9 338 977	9 338 659	1/10 шт
				9 338 978	9 338 687	100 шт
			білий	9 338 979	9 338 688	1/10 шт
				9 338 980	9 338 689	100 шт
			антрацит	9 339 051	9 338 690	1/10 шт
				9 339 053	9 338 701	100 шт
 	▸ Без функції самозакривання ▸ Для застосувань із "блоком комфорту"	на цоколі	сірий	9 338 702	9 339 054	1/10 шт
				9 338 703	9 339 056	100 шт
			білий	9 338 704	9 339 057	1/10 шт
				9 338 705	9 339 058	100 шт
			антрацит	9 338 706	9 339 059	1/10 шт
				9 338 707	9 339 061	100 шт
				2 зліва	**1 справа**	
		під цоколем	сірий	9 339 054	9 338 702	1/10 шт
				9 339 056	9 338 703	100 шт
			білий	9 339 057	9 338 704	1/10 шт
				9 339 058	9 338 705	100 шт
			антрацит	9 339 059	9 338 706	1/10 шт
				9 339 061	9 338 707	100 шт

Інформація про замовлення ходових елементів

Сторона кріплення, зліва

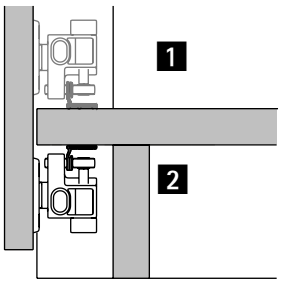

Сторона кріплення, справа

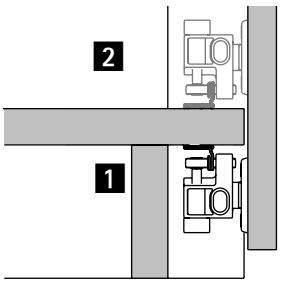

1 Ходові та направляючі елементи

Оптова упаковка

Ходові елементи, подвійні завіси
- Для оптимізованого виробництва меблів
- Будь ласка, замовляйте відбійники та заглушки окремо

Зображення	Опис	Макс. вага дверної стулки	Колір	Артикул / Сторона кріплення		Упаковка
				ліва	права	
	▸ З функцією самозакривання ▸ Для застосувань без "блоку комфорту"	25 кг	сірий	**9 237 492**	**9 237 493**	1/50 шт

Заглушки, ходові елементи, подвійні завіси

Зображення	Опис	Артикул	Упаковка
	▸ Пластик, сірий	**9 227 326**	1/500 шт

Ходові елементи, одиночні завіси
- Для оптимізованого виробництва меблів
- Будь ласка, замовляйте відбійники окремо

Зображення	Опис	Макс. вага дверної стулки	Колір	Артикул / Сторона кріплення		Упаковка
				ліва	права	
	▸ З функцією самозакривання ▸ Для застосувань без "блоку комфорту"	12 кг	сірий	**9 237 488**	**9 237 484**	1/50 шт

Направляючі елементи
- Для оптимізованого виробництва меблів
- Будь ласка, замовляйте відбійники окремо

Зображення	Опис	Монтажна позиція	Колір	Артикул / Сторона кріплення		Упаковка
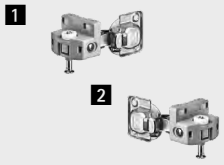	▸ З функцією самозакривання ▸ Для застосувань без "блоку комфорту"	на цоколі		**1** зліва	**2** справа	1/100 шт
			сірий	**9 237 431**	**9 237 432**	
		під цоколем		**2** зліва	**1** справа	1/100 шт
			сірий	**9 237 432**	**9 237 431**	

Інформація про замовлення ходових елементів

Сторона кріплення, зліва

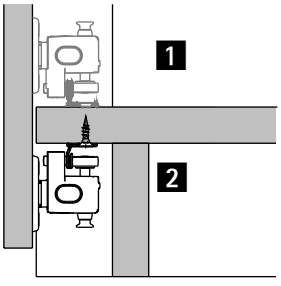

Сторона кріплення, справа

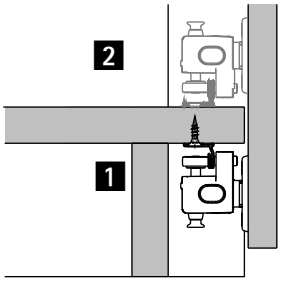

1 Аксесуари для ходових та направляючих елементів

Оптова упаковка

Демпфер дверний

Зображення	Додатково	Колір	Артикул	Упаковка
	▸ Для кожного ходового та направляючого елемента необхідно встановити один дверний демпфер ▸ За потреби можна вкоротити в залежності від накладання дверей	сірий	**9 283 265**	1/10 шт
			9 236 926	500 шт
		білий	**9 283 267**	1/10 шт
			9 277 489	500 шт
		антрацит	**9 339 594**	1/10 шт
			9 329 906	500 шт

Елемент з функцією "Stay open"

Зображення	Опис	Колір	Артикул / Сторона кріплення		Упаковка
			ліва	права	
	▸ Надійно утримує дверний пакет у відкритому положенні ▸ Запобігає відскакуванню дверного пакету ▸ Один елемент "Stay open" необхідно використовувати для кожного дверного пакету ▸ Не можна використовувати в поєднанні з блоками комфорту	сірий	**9 237 710**	**9 237 711**	1/500 шт
		білий	**9 276 579**	**9 276 611**	1/500 шт
		антрацит	**9 339 596**	**9 339 648**	1/500 шт

Кліпса для захисту дверей

Зображення	Опис	Артикул	Упаковка
	▸ Запобігає зіткненню дверей із центральною панеллю під час закривання ▸ Встановлюється на бічній панелі в лінії отворів 37 або 28 мм ▸ Пластик, сірий	**9 236 460**	1/500 шт

Додатково

- Системи замків 1239
- Комплектуючі для систем розсувних та складаних дверей 1071

hettich.com/short/1b88ca

2 Ходові та направляючі профілі

Упаковка комплекта

Комплект профілів "велике навантаження", з нижньою направляючою

- Комплект містить один ходовий та один направляючий профіль із попередньо просвердленими отворами, включаючи кріпильний матеріал та монтажні фіксатори профілів
- Рекомендується використовувати опору профіля, якщо відстань між отворами > 40 мм.
- Алюміній

Зображення	Довжина мм	Покриття / колір	Артикул	Упаковка
	1200	анодований, сріблястий	9 339 500	1 комплект
		білий, з порошковим покриттям	9 279 168	1 комплект
		антрацит, з порошковим покриттям	9 339 502	1 комплект
	2400	анодований, сріблястий	9 339 503	1 комплект
		білий, з порошковим покриттям	9 279 169	1 комплект
		антрацит, з порошковим покриттям	9 339 505	1 комплект

Комплект профілів "мале навантаження", без нижньої направляючої

- Комплект містить один ходовий профіль із попередньо просвердленими отворами, включаючи кріпильний матеріал та монтажні фіксатори профілів
- Рекомендується використовувати опору профіля, якщо відстань між отворами > 40 мм.
- Алюміній

Зображення	Довжина мм	Покриття / колір	Артикул	Упаковка
	1200	анодований, сріблястий	9 339 507	1 комплект
		білий, з порошковим покриттям	9 279 166	1 комплект
		антрацит, з порошковим покриттям	9 339 509	1 комплект
	2400	анодований, сріблястий	9 339 510	1 комплект
		білий, з порошковим покриттям	9 279 170	1 комплект
		антрацит, з порошковим покриттям	9 339 512	1 комплект

Додатково

- Системи замків 1239
- Комплектуючі для систем розсувних та складаних дверей 1071

hettich.com/short/1b88ca

2 Ходові та направляючі профілі

Оптова упаковка

Ходовий профіль
- Отвори для кріплення попередньо просвердлені
- Рекомендується використовувати опору профіля, якщо відстань між отворами > 40 мм.
- Алюміній

Зображення	Довжина мм	Покриття / колір	Артикул	Упаковка
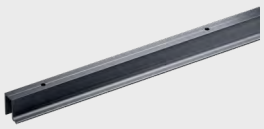	1200	блискучий	9 339 601	1/100 шт
		анодований, сріблястий	9 339 602	1/100 шт
		білий, з порошковим покриттям	9 279 058	1/100 шт
		антрацит, з порошковим покриттям	9 339 603	1/100 шт
	2400	блискучий	9 339 604	1/100 шт
		анодований, сріблястий	9 339 605	1/100 шт
		білий, з порошковим покриттям	9 279 059	1/100 шт
		антрацит, з порошковим покриттям	9 339 606	1/100 шт

Направляючий профіль
- Отвори для кріплення попередньо просвердлені
- Алюміній

Зображення	Довжина мм	Покриття / колір	Артикул	Упаковка
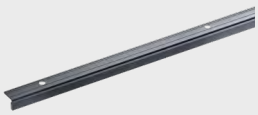	1200	блискучий	9 237 987	1/100 шт
		анодований, сріблястий	9 237 989	1/100 шт
		білий, з порошковим покриттям	9 279 057	1/100 шт
		антрацит, з порошковим покриттям	9 339 607	1/100 шт
	2400	блискучий	9 237 988	1/100 шт
		анодований, сріблястий	9 237 990	1/100 шт
		білий, з порошковим покриттям	9 279 060	1/100 шт
		антрацит, з порошковим покриттям	9 339 608	1/100 шт

Довідкові позиції для персоналізованих ходових та направляючих профілів
- Ці позиції використовуються лише для пошуку цінових пропозицій. Вони **не** підлягають продажу.
- Базова довжина 1000 мм
- Алюміній

Зображення	поздовжній переріз профілю	Покриття / колір	Артикул	Упаковка
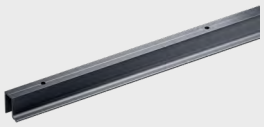	LA 12070	блискучий	9 339 609	100 шт
		анодований, сріблястий	9 339 610	100 шт
	LA 22070	білий, з порошковим покриттям	9 284 937	100 шт
		антрацит, з порошковим покриттям	9 339 611	100 шт
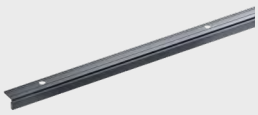	LA 12130	блискучий	9 261 648	100 шт
		анодований, сріблястий	9 261 647	100 шт
	LA 22130	білий, з порошковим покриттям	9 284 971	100 шт
		антрацит, з порошковим покриттям	9 339 612	100 шт

Додатково

- Системи замків 1239
- Комплектуючі для систем розсувних та складаних дверей 1071

hettich.com/short/1b88ca

2 Ходові та направляючі профілі

Оптова упаковка

Опора профілю

Зображення	Опис	Артикул	Упаковка
	▸ Підтримує ходовий профіль в кінці профілю ▸ Рекомендується використовувати, якщо останнє положення гвинта не може бути використано в профілі з конструктивних причин ▸ Пластик, сірий	**9 236 461**	1/500 шт

Пристосування для монтажу профілів

Зображення	Опис	Артикул	Упаковка
	▸ Пристосування для монтажу ходових та направляючих профілів ▸ Спрощує монтаж профілів однією людиною ▸ Пластик, чорний	**9 298 326**	1/100 шт

Додатково

- Системи замків 1239
- Комплектуючі для систем розсувних та складаних дверей 1071

hettich.com/short/1b88ca

3 Середні завіси

Упаковка комплекта

Середні завіси зі свердлінням під чашку, комплект
- Комплект складається з середніх завісів з регульованим зазором та віссю обертання, для складаних дверей з 2 стулками та кріпильного матеріалу

Зображення	Опис	Тип	Артикул	Упаковка
	2 середні завіси зі свердлінням під чашку	для прикручування	9 278 694	1 комплект
		для пресування	9 278 788	1 комплект
	3 середні завіси зі свердлінням під чашку	для прикручування	9 278 742	1 комплект
		для пресування	9 278 787	1 комплект

Середня завіса, швидкий монтаж, регульована, комплект
- Комплект містить середні завіси з точним регулюванням по вертикалі та горизонталі, для складних дверей з 2 стулками, кріпильний матеріал та шаблон для свердління

Зображення	Опис	Колір	Артикул	Упаковка
	2 середні завіси, регульовані	сірий	9 339 492	1 комплект
		білий	9 339 493	1 комплект
		антрацит	9 339 494	1 комплект
	3 середні завіси, регульовані	сірий	9 339 496	1 комплект
		білий	9 339 498	1 комплект
		антрацит	9 339 499	1 комплект

Середня завіса, швидкий монтаж, стандарт, комплект
- Комплект містить середні завіси для складних дверей з 2 стулками, кріпильний матеріал та шаблон для свердління

Зображення	Опис	Колір	Артикул	Упаковка
	2 середні завіси, стандарт	сірий	9 339 480	1 комплект
		білий	9 339 484	1 комплект
		антрацит	9 339 485	1 комплект
	3 середні завіси, стандарт	сірий	9 339 486	1 комплект
		білий	9 339 487	1 комплект
		антрацит	9 339 491	1 комплект

Додатково

- Системи замків 1239
- Комплектуючі для систем розсувних та складаних дверей 1071

hettich.com/short/1b88ca

3 Середні завіси

Оптова упаковка

Середня завіса з чашкою

Зображення	Опис	Тип	Артикул	Упаковка
	Середня завіса з регульованим зазором та віссю обертання	для прикручування	**0 046 787**	1/10 шт
			1 004 126	100 шт
		для пресування	**0 052 095**	1/10 шт
			1 001 955	100 шт

Середня завіса, швидкий монтаж, для прикручування

Зображення	Найменування	Покриття / колір	Артикул	Упаковка
	**1** Компонент завіси	сірий	**9 330 193**	1/500 шт
		білий	**9 330 194**	1/500 шт
		антрацит	**9 330 191**	1/500 шт
	2 A Компонент завіси без можливості регулювання	нікельований	**9 236 605**	1/500 шт
	2 B Компонент завіси з можливістю регулювання зазору та по вертикалі	нікельований	**9 332 361**	1/500 шт

Шаблон для свердління для швидкої установки центральної завіси

Зображення	Опис	Артикул	Упаковка
	▸ Пристосування для середньої завіси швидкого монтажу для прикручування ▸ Пластик, чорний	**9 237 039**	1/300 шт

Додатково

- Системи замків 1239
- Комплектуючі для систем розсувних та складаних дверей 1071

hettich.com/short/1b88ca

4 Блоки "комфорт"

Pull to move Silent комплект

- Друге покоління в оптимізованому дизайні із чудовою продуктивністю відкривання та новими можливостями регулювання
- Комплект складається з механізму відкривання, заглушки, дверної рейки, кріпильного матеріалу та шаблону для свердління
- Функція "stay closed" не потрібна

Зображення	Використання	Колір	Артикул	Упаковка
	важкий ▸ Підходить для великих складаних дверей, напр. для гардеробних, меблів у передпокій та прихованих кухонь ▸ Дотримуйтеся таблиці планування	сірий	9 339 585	1 комплект
		білий	9 339 586	1 комплект
		антрацит	9 339 587	1 комплект
	легкий ▸ Підходить для невеликих складаних дверей, напр. для настінних блоків, базових блоків, верхніх блоків та тумб ▸ Дотримуйтеся таблиці планування	сірий	9 339 523	1 комплект
		білий	9 339 583	1 комплект
		антрацит	9 339 584	1 комплект

Push to move та Pull to move комплект

- Друге покоління в оптимізованому дизайні із чудовою продуктивністю відкривання та новими можливостями регулювання
- Комплект складається з механізму відкривання, заглушки, дверної рейки, кріпильного матеріалу та шаблону для свердління
- Функція механічної фіксації замовляється окремо, див. наступну сторінку

Зображення	Використання	Колір	Артикул	Упаковка
	важкий ▸ Підходить для великих складаних дверей, напр. для гардеробних, меблів у передпокій та прихованих кухонь ▸ Дотримуйтеся таблиці планування	сірий	9 339 520	1 комплект
		білий	9 339 521	1 комплект
		антрацит	9 339 522	1 комплект
	легкий ▸ Підходить для невеликих складаних дверей, напр. для настінних блоків, базових блоків, верхніх блоків та тумб ▸ Дотримуйтеся таблиці планування	сірий	9 339 516	1 комплект
		білий	9 339 517	1 комплект
		антрацит	9 339 518	1 комплект

Додатково

- Системи замків 1239
- Комплектуючі для систем розсувних та складаних дверей 1071

hettich.com/short/1b88ca

5 Функції "Stay closed"

Функція механічної фіксації для комплектів Push to move

- Необхідні аксесуари для комплектів Push to move
- Комплект складається з механізму фіксації та кріпильних матеріалів

Зображення	Тип	Колір	Артикул	Упаковка
	Функція механічної фіксації ▸ Для кріплення гвинтами під структурною полицею ▸ Глибина полиці зменьшена на 3 мм	сірий	**9 282 527**	1/10 компл.
			9 264 191	50 компл.
		білий	**9 282 600**	1/10 компл.
			9 264 170	50 компл.
		чорний	**9 282 601**	1/10 компл.
			9 264 192	50 компл.
	Стандартна магнітна функція фіксації ▸ Для кріплення гвинтами перед структурною полицею ▸ Глибина полиці зменьшена на 13 мм	сірий	**9 282 900**	1/10 компл.
			9 266 220	50 компл.
	Дизайнерська магнітна функція фіксації ▸ Для пресування в структурну полицю ▸ Глибина полиці зменьшена на 8 мм	білий	**9 282 901**	1/10 компл.
			9 266 242	50 компл.
		антрацит	**9 282 902**	1/10 компл.
			9 266 241	50 компл.

Функція механічної фіксації для комплектів Pull to move

- Необхідні аксесуари для комплектів Pull to move
- Комплект складається з механізму фіксації та кріпильних матеріалів

Зображення	Тип	Колір	Артикул	Упаковка
	Стандартна магнітна функція фіксації ▸ Для кріплення гвинтами перед структурною полицею ▸ Глибина полиці зменьшена на 13 мм	сірий	**9 266 219**	1/50 компл.
	Дизайнерська магнітна функція фіксації ▸ Для пресування в структурну полицю ▸ Глибина полиці зменьшена на 8 мм	білий	**9 266 244**	1/50 компл.
		антрацит	**9 266 243**	1/50 компл.

Додатково

- Системи замків 1239
- Комплектуючі для систем розсувних та складаних дверей 1071

hettich.com/short/1b88ca

New



Економічне диво

Захоплюючий ефект панорами за неперевершеним співвідношенням ціни та якості. Одним рухом руки повністю відкривається місце для зберігання, залишаючи все на виду, оптимізуючи доступ! Система складаних дверей WingLine S обходиться без будь-якої нижньої направляючої - ідеальне рішення для невеликих дверей. І величезна перевага з точки зору економічності та простоти встановлення. WingLine S - справжнє економічне диво.



Легкий шлях диференціації:
Модульний принцип полегшує роботу з модернізації шаф на завісах.



Плавне відкривання, тихе закривання:
Ще більша зручність та швидкий доступ до всього всередині завдяки блокам комфорта Push to move, Pull to move та Pull to move Silent.



Досконалість без ручок:
Елегантне рішення для високоякісного дизайну шаф та гардеробів.

hettich.com/short/08b89f

Дізнайтеся більше:
Отримайте натхнення, а також додаткові відомості про продукт на нашому веб-сайті.

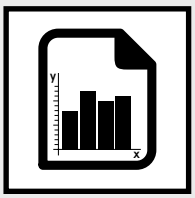

Загальна інформація 1030
- Принцип конструкції
- Формат та вага дверей
- Основна інформація

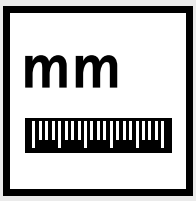

Короткий посібник з вибору та розміри для планування 1031 – 1037



Компоненти системи 1038 – 1042



Системи замків 1239



Аксесуари 1071



Технічна інформація
- Критерії якості 1086





hettich.com/short/b46cf2

Hettich Technical Assistant
- Планування та монтажні розміри
- Встановлення
- Сервіс

Принцип конструкції



Основна інформація

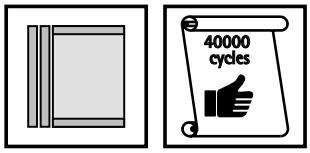

Формат та вага дверей

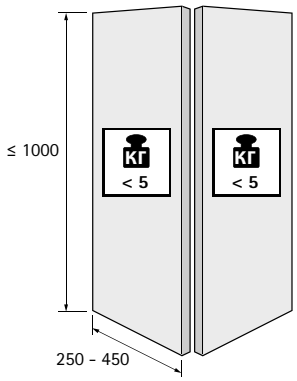

hettich.com/short/8681f2

Кількість дверних стулок

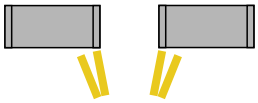

Матеріал дверей

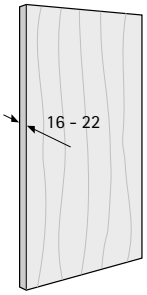

Автоматичне відкривання

Дверні стулки повністю відкриваються
... у відповідь на натискання

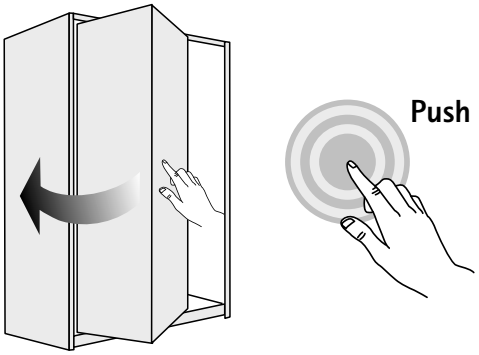

без ручок:

... у відповідь на рух руки

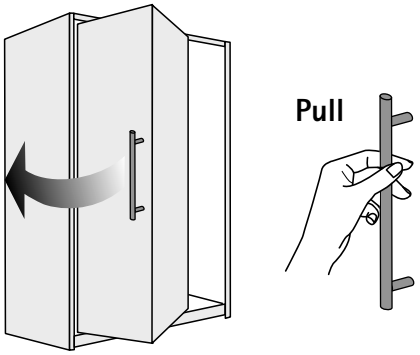

з ручкою / відкривання вручну

Загальна інформація

1 Направляючий елемент
2 Направляючий профіль
3 Середні завіси
4 Блоки "комфорт"
5 Функції "Stay closed"

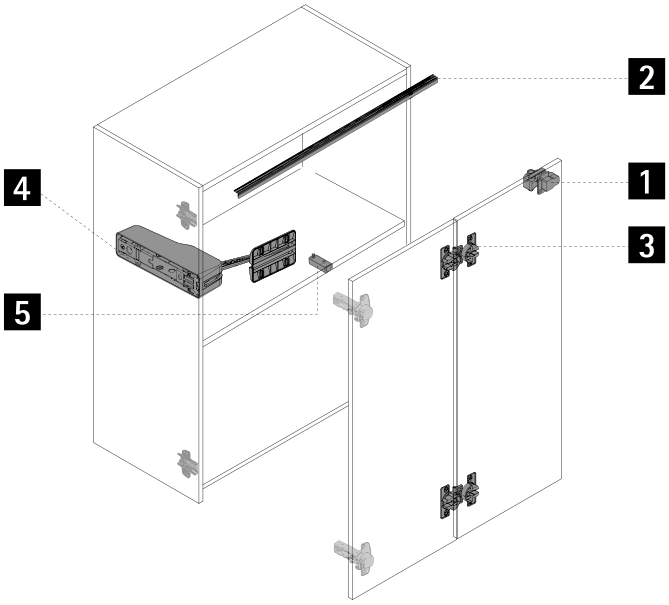

1 2 Використання ходових елементів / направляючих профілів

Варіант дизайну	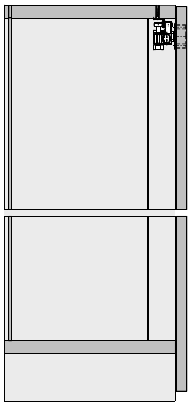
Вага дверної стулки	< 5 кг
Висота дверей	≤ 1000 мм
Ширина дверей	250 - 450 мм
Направляючий елемент, зверху	обов'язково
Направляючий профіль, зверху	обов'язково

3 Використання середніх завіс

Зображення	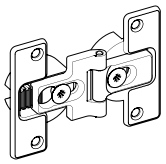
Позначення	Середня завіса з чашкою, регульована
Матеріал	Цинк литий під тиском
Тип кріплення	Для прикручування Для пресування
Можливість регулювання зазору	± 2 мм
Можливість регулювання по висоті	неможливо
Регулювання осі обертання	0 мм (неможливо) 3 мм (можливо) 6 мм (рекомендовано)
Позиція осі обертання	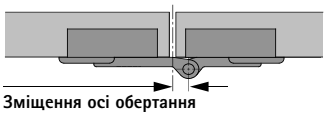 **Зміщення осі обертання**

Рекомендована кількість завісів для корпусу шафи та середніх завісів

Ширина, висота та вага дверей, а також якість матеріалу дверей є вирішальними факторами, що визначають кількість необхідних завісів.

Фактори, які зустрічаються на практиці, можуть відрізняються від випадку до випадку. З цієї причини кількість завісів, зазначену на схемі, слід розуміти лише як орієнтовну. Якщо є сумніви, рекомендується провести пробний монтаж і за необхідності відкорегувати кількість завісів. З міркувань стабільності розмір X між завісами завжди повинен бути якомога більшим. Відстань X має бути не менше 280 мм.

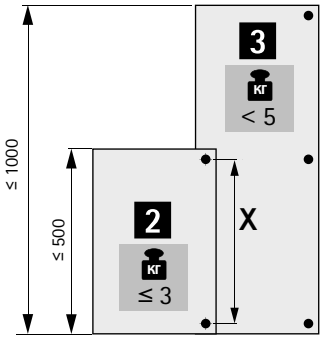

Позиція ручки / позиція осі обертання

Позиція ручки	Рекомендовано для першої дверної стулки, що закріплена до корпусу, але також можливо для другої складаної дверної стулки
Відстань до центрального зазору	Рекомендований мінімальний зазор
Зміщення осі обертання	0 мм = неможливо для складаних дверей 3 мм = можливо для складаних дверей 6 мм = рекомендовано для складаних дверей

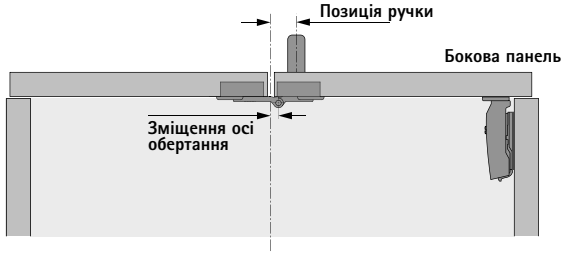

Завіси корпусу шафи / виступ дверей / зміщення дверей

Виступ дверей для рекомендованої конфігурації із Sensys 110°, накладна або напівнакладна завіса

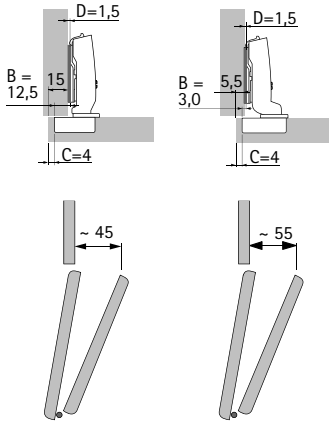

Деталі зміщення дверей A: використовуйте QR-код

hettich.com/short/k6p32sa

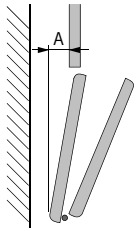

1 2 3 Монтажні розміри для направляючих елементів / направляючих профілів / середньої завіси

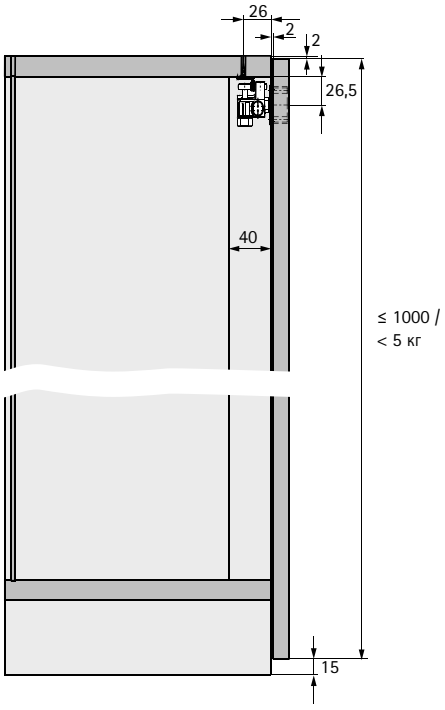

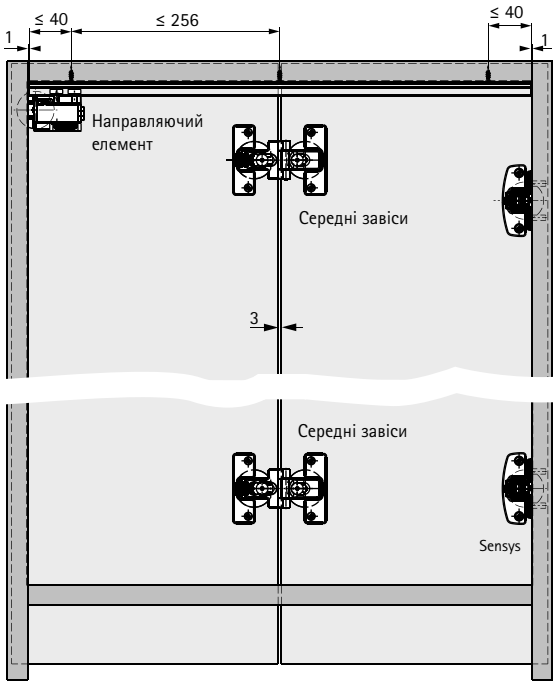

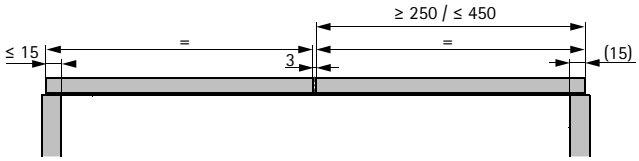

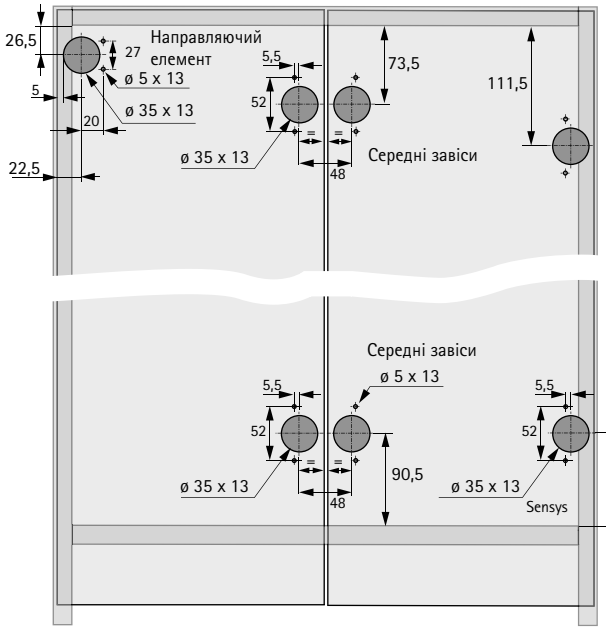

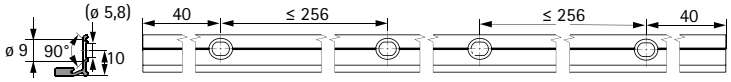

4 Керівництво по підбору блоків "комфорт" для автоматичного відкривання

Конфігурація дверей	**без ручок:** 	**з ручкою / відкривання вручну** 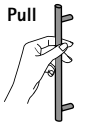		
опція "комфорт"	**Push to move**	**Pull to move**	**Pull to move Silent**	**Без блоку "комфорт"**
Принцип дії **Автоматично** **Вручну**		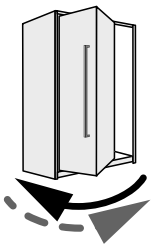	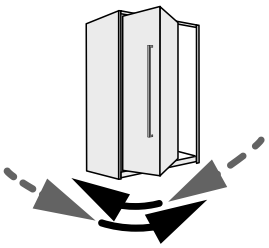	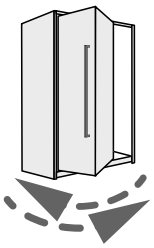
Принцип дії	Двері відкриваються автоматично після мінімального натискання на передню частину та знову плавно закриваються вручну.	Двері відкриваються автоматично у відповідь на мінімальне тягнення ручки та знову плавно закриваються вручну.	Двері відкриваються автоматично у відповідь на коротке тягнення ручки та повертаються в закрите положення м'яким рухом.	Двері відкриваються та закриваються вручну
Функція самозакривання за допомогою пружини в завісі корпусу шафи та в направляючому елементі	неможливо	неможливо	неможливо	обов'язково
Використання функції фіксації	обов'язково	обов'язково	неможливо	неможливо
Читати більше	www.hettich.com/short/ayxce5w	www.hettich.com/short/xbqvp8y	www.hettich.com/short/t9k10cz	www.hettich.com/short/p3jxl9u

Керівництво по підбору категорій навантаження

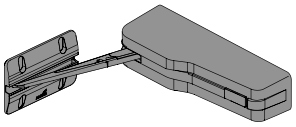

Варіант блоку комфорту **"легкий"** завжди використовується для системи WingLine S. Фактори, які зустрічаються на практиці, можуть відрізнятися від випадку до випадку. З цієї причини ми також рекомендуємо пробний монтаж дверей.

4 Розміри для встановлення блоків "комфорт"

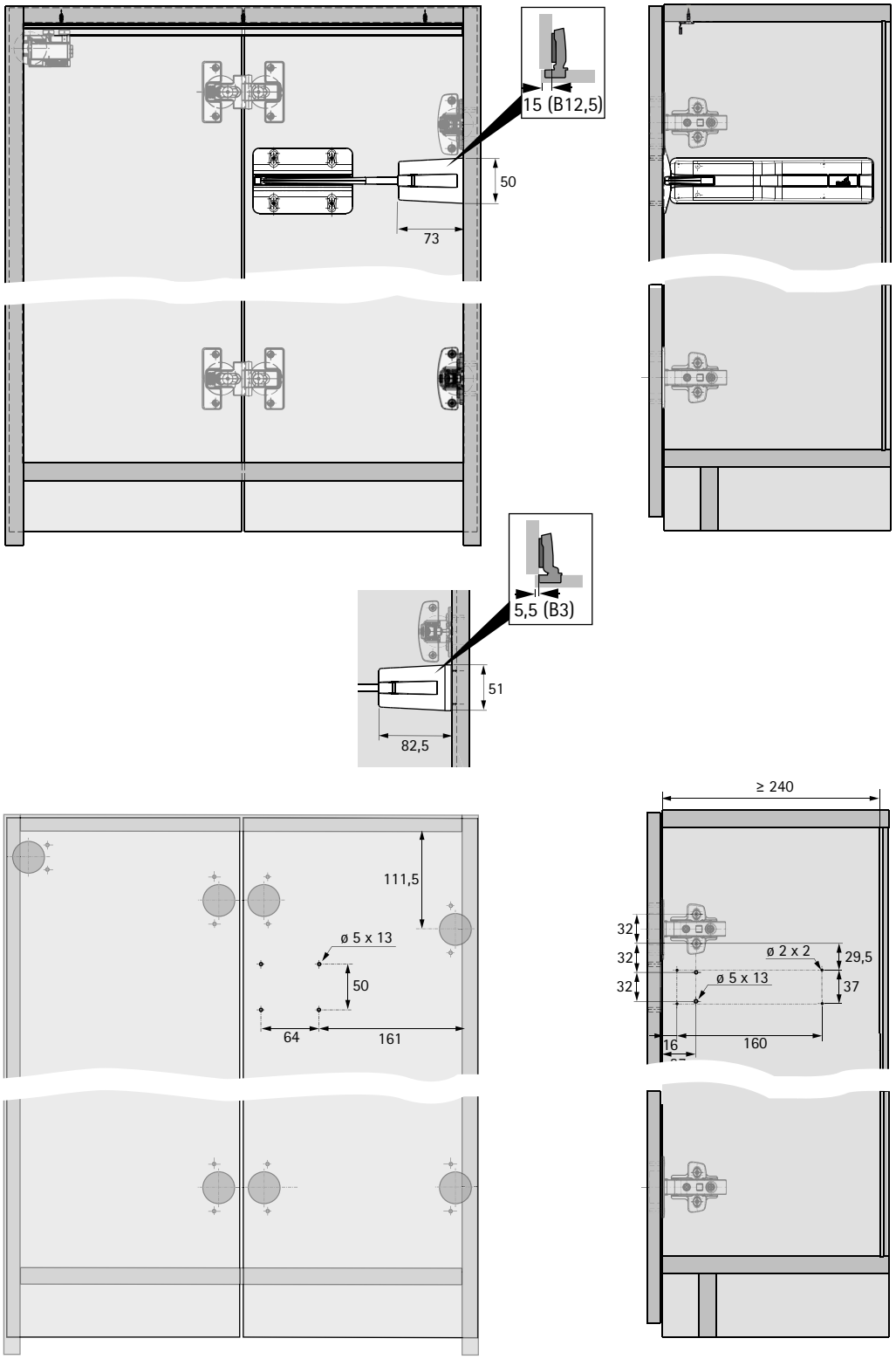

5 Керівництво по вибору функції фіксації для автоматичного відкривання

Конфігурація дверей	без ручок: Push			з ручкою / відкривання вручну Pull			
опція "комфорт"	Push to move			Pull to move		Pull to move Silent	Без блоку "комфорт"
Принцип дії	Фіксатор утримує двері в закритому положенні, відкриваючи їх у відповідь на легке натискання	Магніт утримує двері в закритому положенні, відкриваючи їх у відповідь на легке натискання		Магніт утримує двері в закритому положенні, відкриваючи їх у відповідь на легке тягнення		неможливо	
Технологія	Функція механічної фіксації з виштовхувачем	Функція магнітної фіксації з виштовхувачем, стандартна опція	Функція магнітної фіксації з виштовхувачем, дизайнерський варіант		Функція магнітної фіксації, дизайнерський варіант		
Монтажна позиція	Під структурною полицею	Перед структурною полицею	Перед структурною полицею	Перед структурною полицею	Перед структурною полицею		
Конструктивний відступ полиці	3 мм	13 мм	8 мм	13 мм	8 мм		
Зображення	A 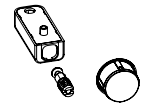	B 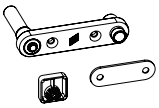	C 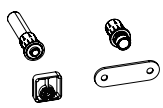	D 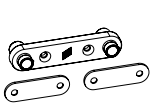	E 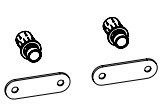		

Встановлення механізмів "Stay closed" для блоків комфорту Push to move

Функція механічної фіксації

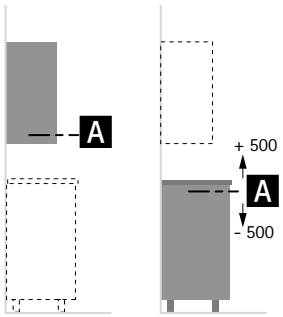

Магнітна функція фіксації (стандартний і дизайнерський тип)

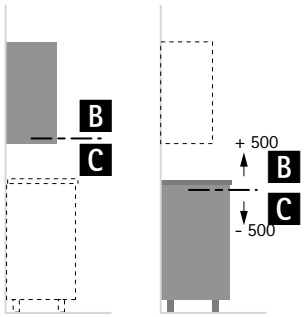

Встановлення механізмів "Stay closed" для блоків комфорту Pull to move

Магнітна функція фіксації (стандартний і дизайнерський тип)

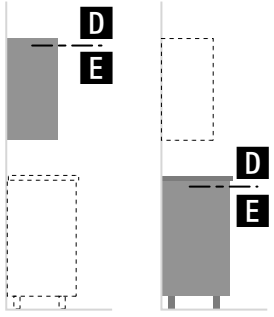

5 Розміри для встановлення фіксаторів Push to move

A

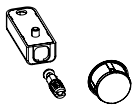

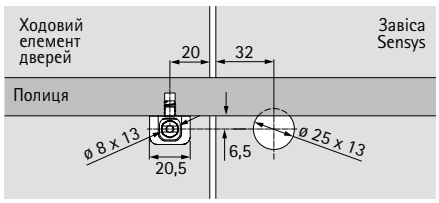

Завіса

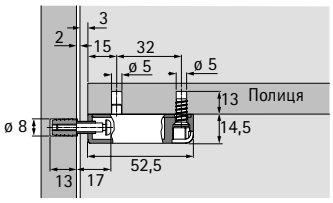

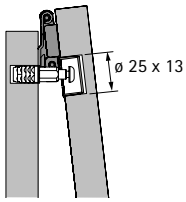

B

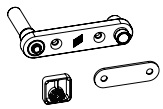

Завіса

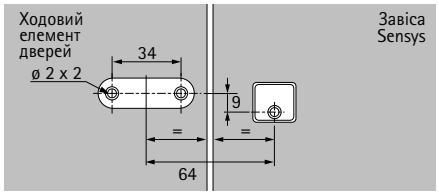

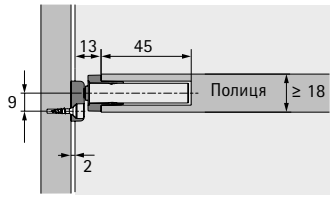

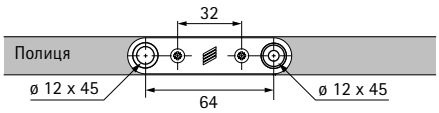

C

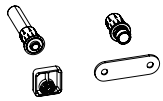

Завіса

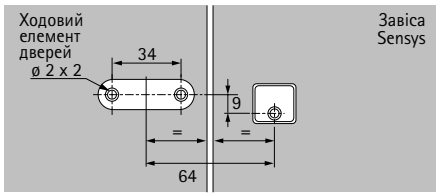

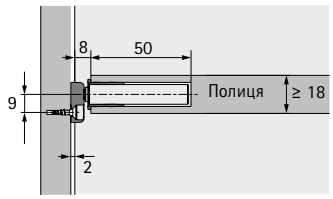

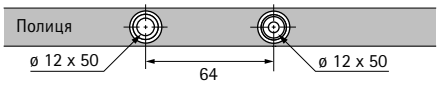

5 Розміри для встановлення фіксаторів Pull to move

D

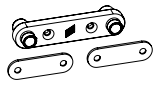

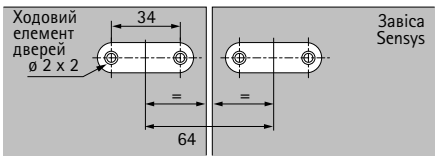

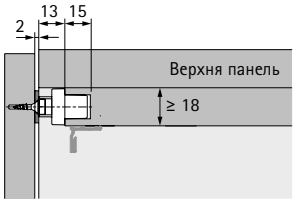

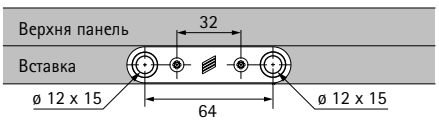

E

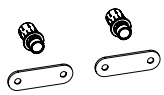

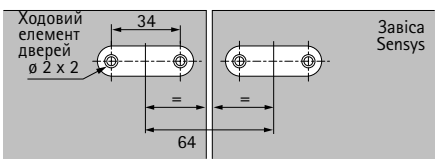



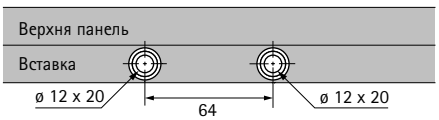

Загальна інформація

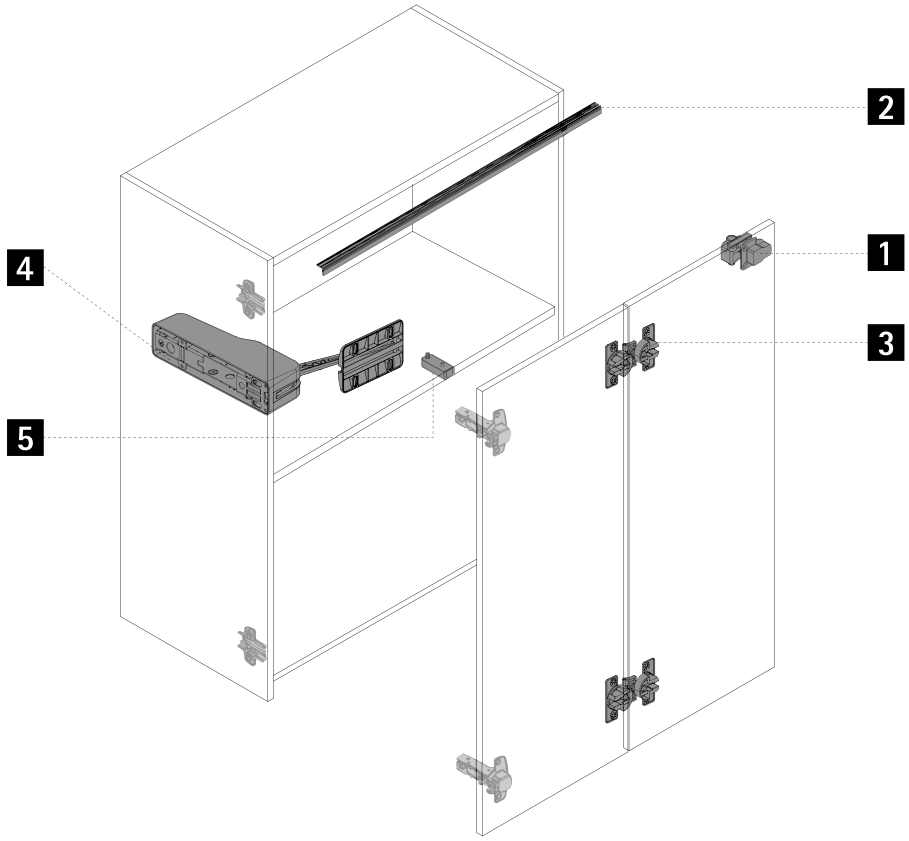

1 Направляючі елементи



2 Направляючі профілі



3 Середні завіси



4 Блоки "комфорт"



5 Функції "Stay closed"



1 Направляючі елементи

Оптова упаковка

Направляючі елементи
- Оптимізована конструкція з покращеними роликами та кріпленнями роликів для надзвичайних характеристик руху
- Будь ласка, замовляйте відбійники окремо

Зображення	Опис	Колір	Артикул / Елемент / Сторона кріплення		Упаковка
			ліва	**права**	
 	▸ З функцією самозакривання ▸ Для застосувань без "блоку комфорту"	сірий	**9 338 977**	**9 338 659**	1/10 шт
			9 338 978	**9 338 687**	100 шт
		білий	**9 338 979**	**9 338 688**	1/10 шт
			9 338 980	**9 338 689**	100 шт
		антрацит	**9 339 051**	**9 338 690**	1/10 шт
			9 339 053	**9 338 701**	100 шт
			ліва	**права**	
	▸ Без функції самозакривання ▸ Для застосувань із "блоком комфорту"	сірий	**9 339 054**	**9 338 702**	1/10 шт
			9 339 056	**9 338 703**	100 шт
		білий	**9 339 057**	**9 338 704**	1/10 шт
			9 339 058	**9 338 705**	100 шт
		антрацит	**9 339 059**	**9 338 706**	1/10 шт
			9 339 061	**9 338 707**	100 шт

1 Аксесуари для направляючих елементів

Оптова упаковка

Демпфер дверний

Зображення	Додатково	Колір	Артикул	Упаковка
	▸ Для кожного ходового та направляючого елемента необхідно встановити один дверний демпфер ▸ За потреби можна вкоротити в залежності від накладання дверей	сірий	**9 283 265**	1/10 шт
			9 236 926	500 шт
		білий	**9 283 267**	1/10 шт
			9 277 489	500 шт
		антрацит	**9 339 594**	1/10 шт
			9 329 906	500 шт

Кліпса для захисту дверей

Зображення	Опис	Артикул	Упаковка
	▸ Запобігає зіткненню дверей із центральною панеллю під час закривання ▸ Встановлюється на бічній панелі в лінії отворів 37 або 28 мм ▸ Пластик, сірий	**9 236 460**	1/500 шт

Додатково

- Системи замків 1239
- Комплектуючі для систем розсувних та складаних дверей 1071

hettich.com/short/c58da7

2 Направляючі профілі

Упаковка комплекта

Комплект профілів
- Комплект містить один ходовий профіль із попередньо просвердленими отворами, включаючи кріпильний матеріал та монтажні фіксатори профілів
- Алюміній

Зображення	Довжина мм	Покриття / колір	Артикул	Упаковка
	1200	анодований, сріблястий	9 279 130	1 комплект
		білий, з порошковим покриттям	9 279 167	1 комплект
		антрацит, з порошковим покриттям	9 339 513	1 комплект
	2400	анодований, сріблястий	9 279 162	1 комплект
		білий, з порошковим покриттям	9 279 181	1 комплект
		антрацит, з порошковим покриттям	9 339 514	1 комплект

Оптова упаковка

Направляючий профіль
- Отвори для кріплення попередньо просвердлені
- Алюміній

Зображення	Довжина мм	Покриття / колір	Артикул	Упаковка
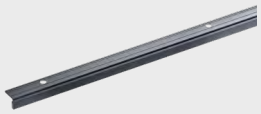	1200	блискучий	9 237 987	1/100 шт
		анодований, сріблястий	9 237 989	1/100 шт
		білий, з порошковим покриттям	9 279 057	1/100 шт
		антрацит, з порошковим покриттям	9 339 607	1/100 шт
	2400	блискучий	9 237 988	1/100 шт
		анодований, сріблястий	9 237 990	1/100 шт
		білий, з порошковим покриттям	9 279 060	1/100 шт
		антрацит, з порошковим покриттям	9 339 608	1/100 шт

Довідкові позиції для персоналізованих направляючих профілів
- Ці позиції використовуються лише для пошуку цінових пропозицій. Вони **не** підлягають продажу.
- Базова довжина 1000 мм
- Алюміній

Зображення	поздовжній переріз профілю	Покриття / колір	Артикул	Упаковка
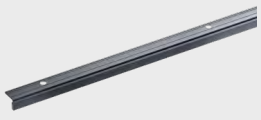	LA 12130	блискучий	9 261 648	100 шт
		анодований, сріблястий	9 261 647	100 шт
	LA 22130	білий, з порошковим покриттям	9 284 971	100 шт
		антрацит, з порошковим покриттям	9 339 612	100 шт

Пристосування для монтажу профілів

Зображення	Опис	Артикул	Упаковка
	▸ Пристосування для монтажу ходових та направляючих профілів ▸ Спрощує монтаж профілів однією людиною ▸ Пластик, чорний	9 298 326	1/100 шт

Додатково

- Системи замків 1239
- Комплектуючі для систем розсувних та складаних дверей 1071

hettich.com/short/c58da7

3 Середні завіси

Упаковка комплекта

Середні завіси зі свердлінням під чашку, комплект

- Комплект складається з середніх завісів з регульованим зазором та віссю обертання, для складаних дверей з 2 стулками та кріпильного матеріалу

Зображення	Опис	Тип	Артикул	Упаковка
	2 середні завіси зі свердлінням під чашку	для прикручування	**9 278 694**	1 комплект
		для пресування	**9 278 788**	1 комплект
	3 середні завіси зі свердлінням під чашку	для прикручування	**9 278 742**	1 комплект
		для пресування	**9 278 787**	1 комплект

Оптова упаковка

Середня завіса з чашкою

Зображення	Опис	Тип	Артикул	Упаковка
	Середня завіса з регульованим зазором та віссю обертання	для прикручування	**0 046 787**	1/10 шт
			1 004 126	100 шт
		для пресування	**0 052 095**	1/10 шт
			1 001 955	100 шт

Додатково

- Системи замків 1239
- Комплектуючі для систем розсувних та складаних дверей 1071

hettich.com/short/c58da7

4 Блоки "комфорт"

Pull to move Silent комплект

- Друге покоління в оптимізованому дизайні із чудовою продуктивністю відкривання та новими можливостями регулювання
- Комплект складається з механізму відкривання, заглушки, дверної рейки, кріпильного матеріалу та шаблону для свердління
- Функція "stay closed" не потрібна

Зображення	Використання	Колір	Артикул	Упаковка
	легкий ▸ Підходить для невеликих складаних дверей, напр. для настінних блоків, базових блоків, верхніх блоків та тумб ▸ Дотримуйтеся таблиці планування	сірий	9 339 523	1 комплект
		білий	9 339 583	1 комплект
		антрацит	9 339 584	1 комплект

Push to move та Pull to move комплект

- Друге покоління в оптимізованому дизайні із чудовою продуктивністю відкривання та новими можливостями регулювання
- Комплект складається з механізму відкривання, заглушки, дверної рейки, кріпильного матеріалу та шаблону для свердління
- Функція механічної фіксації замовляється окремо, див. наступну сторінку

Зображення	Використання	Колір	Артикул	Упаковка
	легкий ▸ Підходить для невеликих складаних дверей, напр. для настінних блоків, базових блоків, верхніх блоків та тумб ▸ Дотримуйтеся таблиці планування	сірий	9 339 516	1 комплект
		білий	9 339 517	1 комплект
		антрацит	9 339 518	1 комплект

5 Функції "Stay closed"

Функція механічної фіксації для комплектів Push to move

- Необхідні аксесуари для комплектів Push to move
- Комплект складається з механізму фіксації та кріпильних матеріалів

Зображення	Тип	Колір	Артикул	Упаковка
	Функція механічної фіксації ▸ Для кріплення гвинтами під структурною полицею ▸ Глибина полиці зменьшена на 3 мм	сірий	9 282 527	1/10 компл.
			9 264 191	50 компл.
		білий	9 282 600	1/10 компл.
			9 264 170	50 компл.
		чорний	9 282 601	1/10 компл.
			9 264 192	50 компл.
	Стандартна магнітна функція фіксації ▸ Для кріплення гвинтами перед структурною полицею ▸ Глибина полиці зменьшена на 13 мм	сірий	9 282 900	1/10 компл.
			9 266 220	50 компл.
	Дизайнерська магнітна функція фіксації ▸ Для пресування в структурну полицю ▸ Глибина полиці зменьшена на 8 мм	білий	9 282 901	1/10 компл.
			9 266 242	50 компл.
		антрацит	9 282 902	1/10 компл.
			9 266 241	50 компл.

Функція механічної фіксації для комплектів Pull to move

- Необхідні аксесуари для комплектів Pull to move
- Комплект складається з механізму фіксації та кріпильних матеріалів

Зображення	Тип	Колір	Артикул	Упаковка
	Стандартна магнітна функція фіксації ▸ Для кріплення гвинтами перед структурною полицею ▸ Глибина полиці зменьшена на 13 мм	сірий	9 266 219	1/50 компл.
	Дизайнерська магнітна функція фіксації ▸ Для пресування в структурну полицю ▸ Глибина полиці зменьшена на 8 мм	білий	9 266 244	1/50 компл.
		антрацит	9 266 243	1/50 компл.



Сильні враження
Ви завжди зможете вразити своїх клієнтів потужною системою WingLine 220: система складаних дверей верхнього монтажу легко та зручно пересуває навіть важкі та високі двері. Вага дверних стулок до 25 кг Встановлений на верхній панелі направляючий профіль елегантно ховається за дверима. Залишаючи повністю вільним, простір для зберігання використовується оптимально.



Елітний дизайн меблів:
Завдяки ходовому профілю, встановленому поверх верхньої панелі.



Більше вільного простору в шафі:
Немає видимої фурнітури чи профілів усередині завдяки направляючому профілю під нижньою панеллю, що ідеально підходить для неглибоких конструкцій.

hettich.com/short/d11cf7

Дізнайтеся більше:
Отримайте натхнення, а також додаткові відомості про продукт на нашому веб-сайті.

Загальна інформація 1046
▸ Принцип конструкції
▸ Основна інформація
▸ Формат та вага дверей

Монтажні розміри стисло 1047


Компоненти системи 1048 – 1049


Системи замків 1239


Аксесуари 1071

Технічна інформація
▸ Критерії якості 1086

Hettich Technical Assistant
▸ Планування та монтажні розміри
▸ Встановлення
▸ Сервіс

hettich.com/short/0c15df

Принцип конструкції

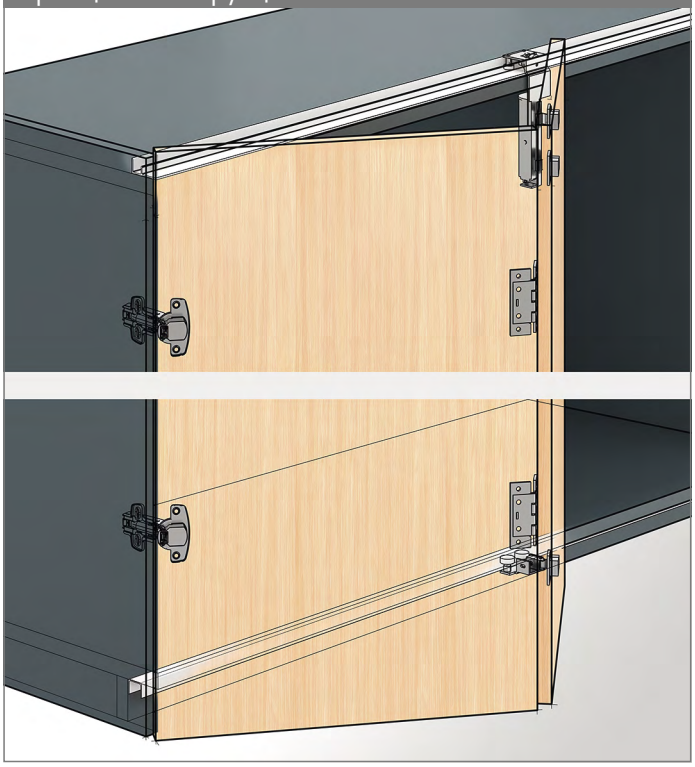

Основна інформація

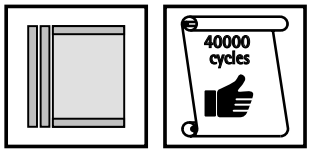

Формат та вага дверей

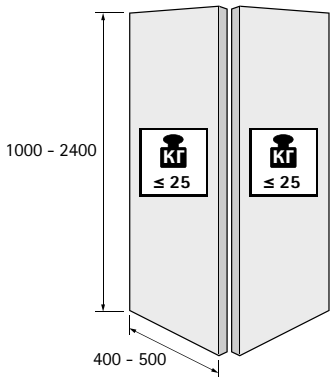

hettich.com/short/8681f2

Кількість дверних стулок

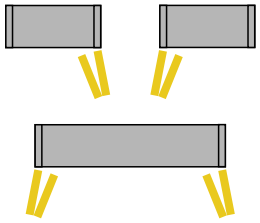

Регулювання по висоті

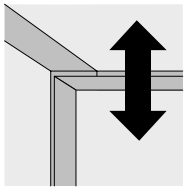

± 5

Матеріал дверей

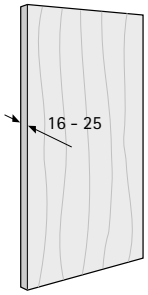

Принцип дії

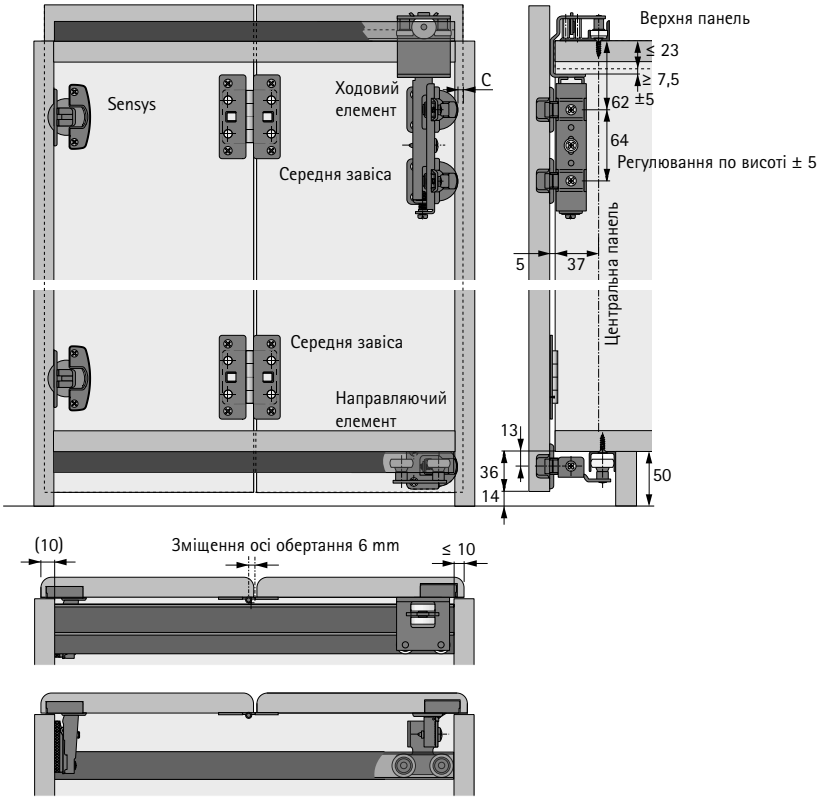

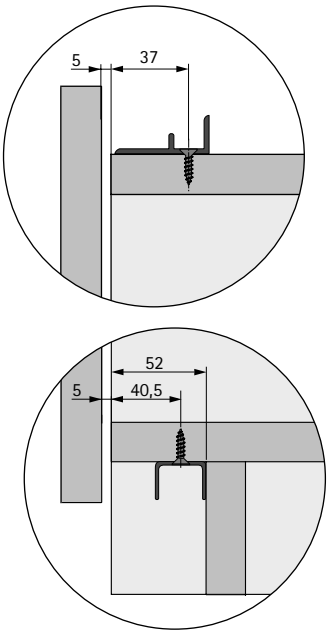

Монтажні розміри

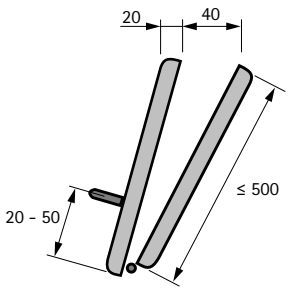

Схема свердління

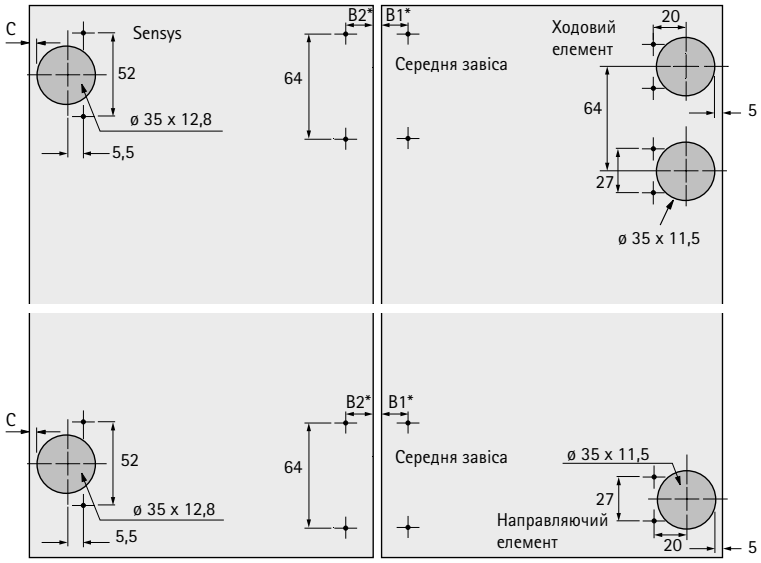

Відстань між отворами мм					
B1*	10,5	11	11,5	12	12,5
B2*	22,5	23	23,5	24	24,5
Фуга мм	5	4	3	2	1

Примітка: розмір C для завіси корпусу шафи визначається накладанням та монтажною планкою. (Див. Завіси корпусу шафи)

Загальна інформація

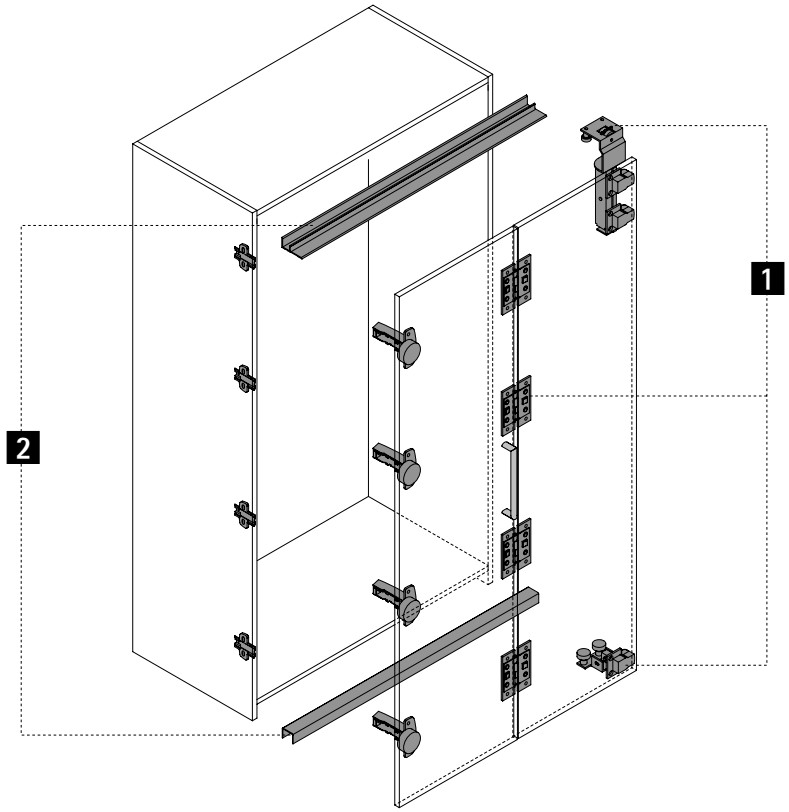

1 Ходові та направляючі елементи



2 Ходові та направляючі профілі



1 Ходові та направляючі елементи

Зображення	Опис	Артикул / Сторона кріплення ліва	Артикул / Сторона кріплення права	Упаковка
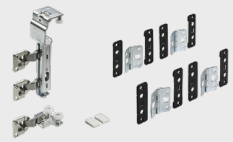	Комплект містить усі ходові / направляючі елементи, середні завіси, необхідні для одних складаних дверей з 2 стулками	**0 041 248**	**0 041 247**	1 комплект

2 Ходові та направляючі профілі

Ходовий профіль

Зображення	Опис	Артикул	Упаковка
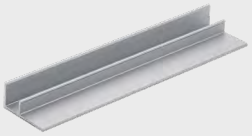	▸ для прикручування ▸ Довжина 2000 мм ▸ Алюміній, анодований	**0 041 249**	1/4 шт

Направляючий профіль

Зображення	Опис	Артикул	Упаковка
	▸ для прикручування ▸ Довжина 2000 мм ▸ Алюміній, анодований	**0 041 251**	1/4 шт

Додатково

- Системи замків 1239
- Комплектуючі для систем розсувних та складаних дверей 1071

hettich.com/short/fa6cb1

New



Для величезних завдань

WingLine 230 – це гігант серед складаних систем: площа понад 6 м^2 відкривається одним рухом. Ідеально підходить для великих шаф, наприклад в офісі або підсобному приміщенні. Також ідеально підходить як перегородка, що швидко відкривається. Або для різних шаф у житлових приміщеннях, які можна відкривати та закривати одним рухом руки. WingLine 230 має саме те, що потрібно, дозволяючи виготовляти двері з вагою стулки від 20 до 25 кг. Надзвичайна міцність: бічний монтаж за допомогою прихованої завіси швидкого монтажу Sensys 8645i. Для WingLine 230 не потрібні ні центральні панелі, ні будь-які нижні направляючі.



Універсальність:
Для широкого використання - як двері для шафи та як міжкімнатна перегородка.



До побачення, небезпека спіткнутися:
Навіть великі, важкі двері обходяться без нижньої направляючої.



Для автоматичного та зручного відкривання:
Pull to move Silent, першокласна практична зручність.

hettich.com/short/06f7bd

Дізнайтеся більше:
Отримайте натхнення, а також додаткові відомості про продукт на нашому веб-сайті.

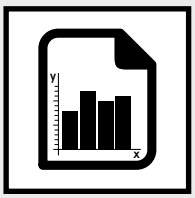

Загальна інформація **1052**
- Принцип конструкції
- Основна інформація
- Формат та вага дверей

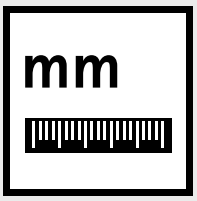

Монтажні розміри стисло **1053 – 1055**



Компоненти системи **1056 – 1057**



Системи замків **1239**



Аксесуари **1071**



Технічна інформація
- Критерії якості **1086**





hettich.com/short/71afe6

Hettich Technical Assistant
- Планування та монтажні розміри
- Встановлення
- Сервіс

Принцип конструкції

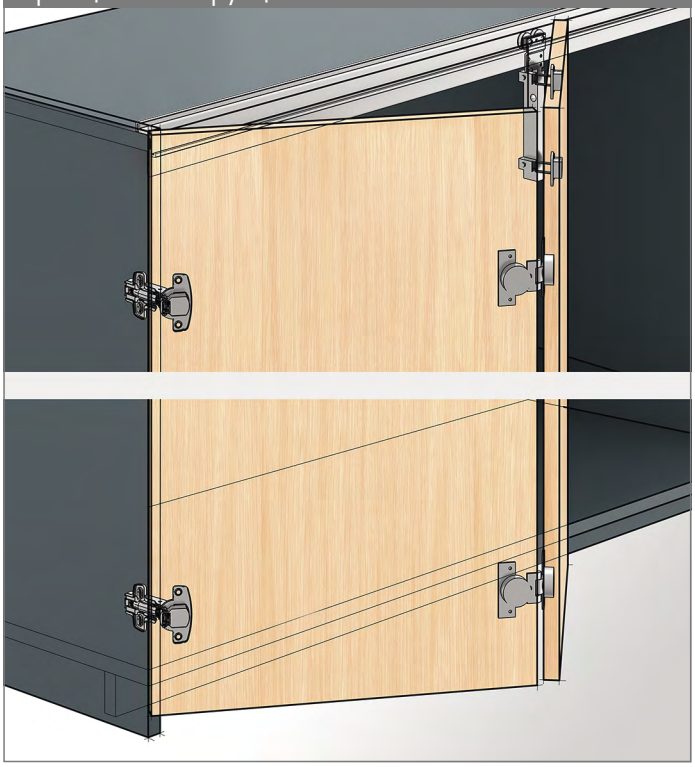

Основна інформація

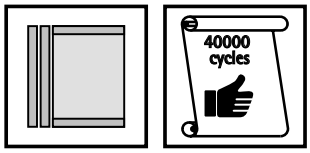

Формат та вага дверей

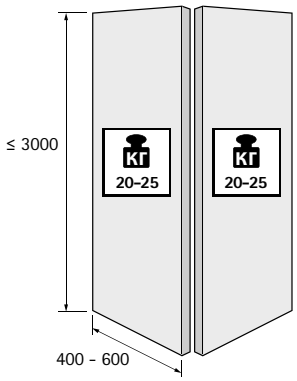

hettich.com/short/8681f2

Кількість дверних стулок

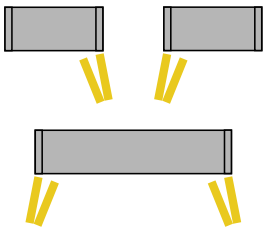

Матеріал дверей

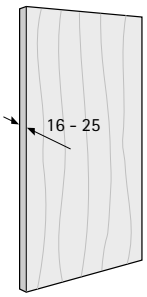

Автоматичне відкривання

Дверні стулки повністю відкриваються
... у відповідь на рух руки

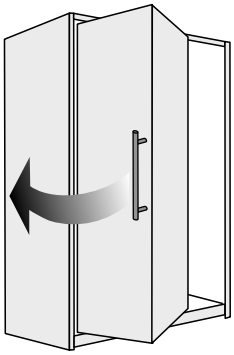

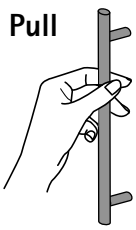

з ручкою / відкривання вручну

Монтажні розміри

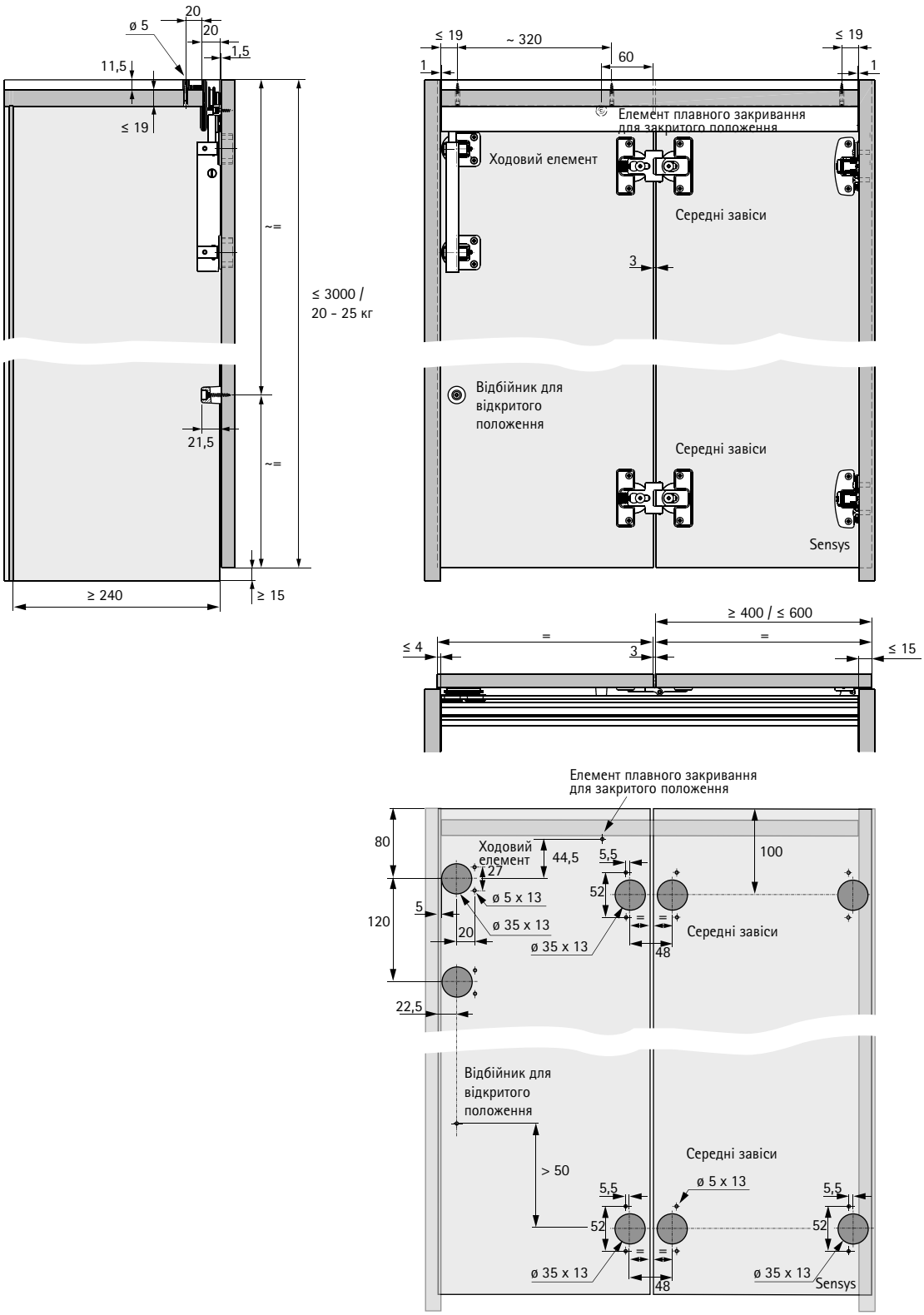

Керівництво по підбору блоків "комфорт" для автоматичного відкривання

Конфігурація дверей	**з ручкою / відкривання вручну** **Pull** 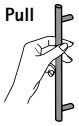	
опція "комфорт"	**Pull to move Silent**	**Без блоку "комфорт"**
Принцип дії **Автоматично** **Вручну**	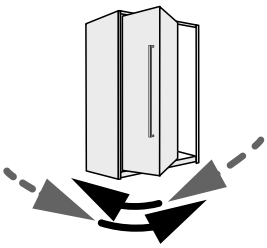	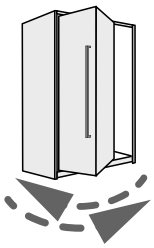
Принцип дії	Двері відкриваються автоматично у відповідь на коротке тягнення ручки та повертаються в закрите положення м'яким рухом.	Двері відкриваються та закриваються вручну
Функція самозакривання за допомогою пружини в ходовому елементі	доступний	доступний
Функція самозакривання за допомогою пружини в завісі корпусу шафи	неможливо	обов'язково
Використання функції фіксації	неможливо	неможливо
Читати більше	www.hettich.com/short/t9k10cz	www.hettich.com/short/p3jxl9u

Вибір категорій навантаження

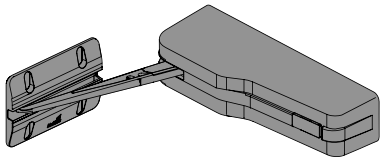

Варіант блоку комфорту **"важкий"** завжди використовується для системи WingLine 230. Фактори, які зустрічаються на практиці, можуть відрізнятися від випадку до випадку. З цієї причини ми також рекомендуємо пробний монтаж дверей.

Приклади
Важкий варіант:
Підходить для великих складаних дверей, напр. для гардеробних, меблів у передпокій та прихованих кухонь

Монтажні розміри

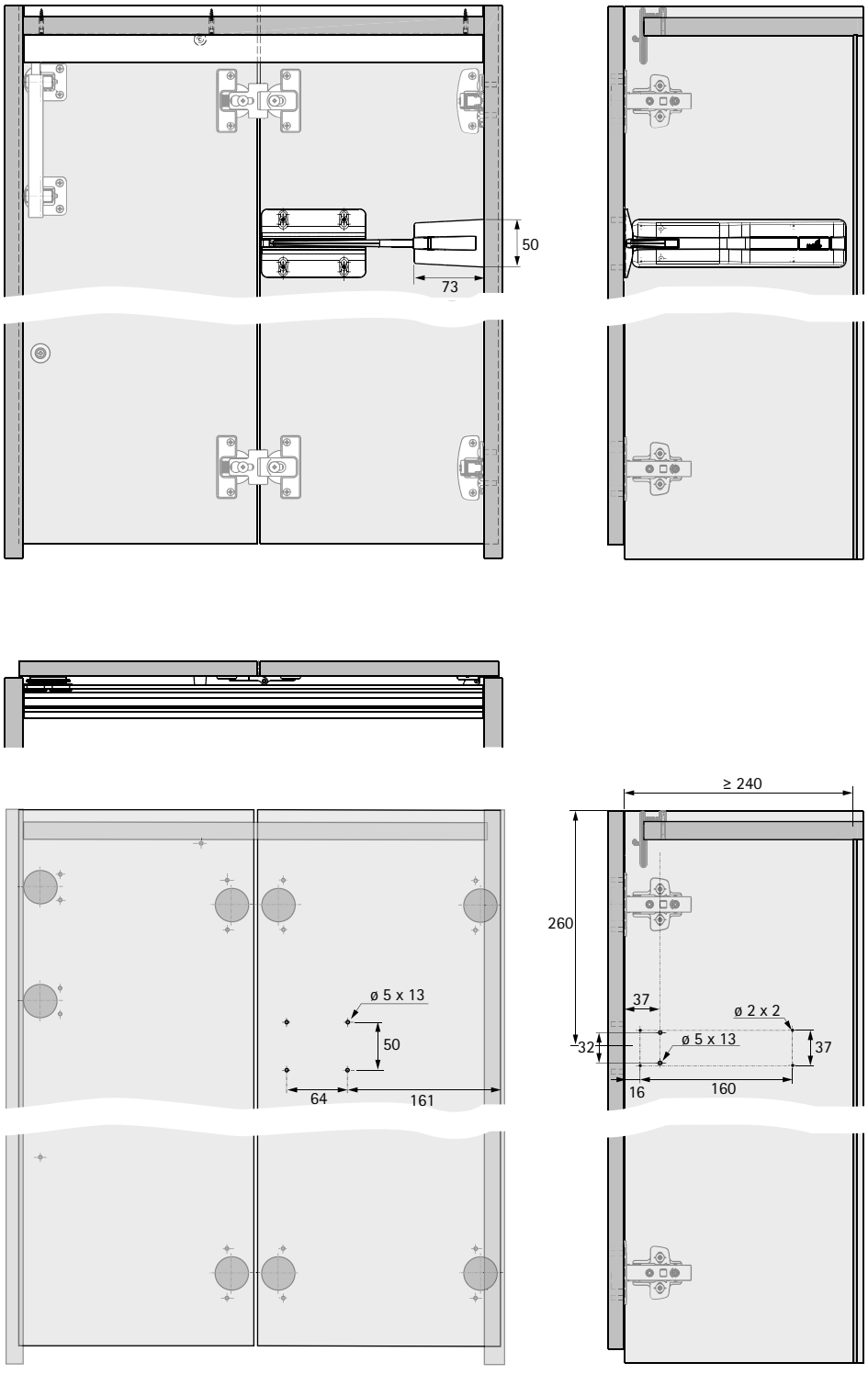

Загальна інформація

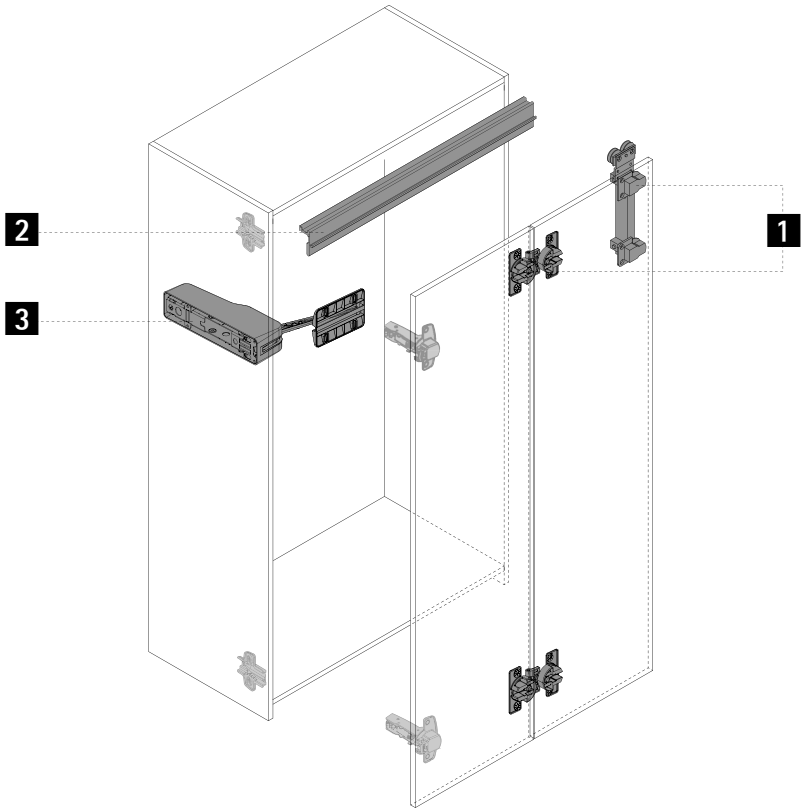

1 Ходові елементи



2 Ходовий профіль



3 Механізми для зручності користувача



New

1 Ходові елементи

Зображення	Опис	Артикул / Сторона кріплення			Упаковка
		ліва	**права**	**ліва і права**	
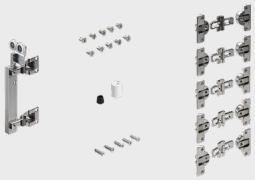	Комплект містить усі ходові елементи та середні завіси, необхідні для однієї складної двері з 2 стулками, зліва або справа, або 2 складних дверей з 2 стулками кожна, зліва та справа	**0 010 083**	**0 010 084**	**0 079 015**	1 комплект

2 Ходовий профіль

Зображення	Опис	Колір	Артикул	Упаковка
	▸ Для верхньої панелі 19 мм ▸ для прикручування ▸ Довжина 2400 мм ▸ Алюміній	білий, з порошковим покриттям	**0 079 013**	1/4 шт
		анодований, чорний	**0 079 014**	1/4 шт

3 Блоки "комфорт"

Pull to move Silent комплект

- Комплект складається з механізму відкривання, кріпильного матеріалу та шаблону для свердління

Зображення	Використання	Колір	Артикул	Упаковка
	важкий	сірий	**9 339 585**	1 комплект
		білий	**9 339 586**	1 комплект
		антрацит	**9 339 587**	1 комплект

Додатково

- Системи замків 1239
- Комплектуючі для систем розсувних та складаних дверей 1071

hettich.com/short/da9535



Потужне розгортання
Система складаних дверей WingLine 77, закріплена до корпусу шафи, без проблем пересуває дверні полотна вагою 25 кг. Рух контролюється точністю та надзвичайною плавністю. Бічне кріплення за допомогою прихованої завіси швидкого складання Sensys 8645i економить дорогоцінний час.



Без зусиль:
Високі двері також можна легко рухати.



Різноманітність застосування:
Складана система WingLine 77 універсальна у використанні.



Простий шлях до диференціації:
Перетворюйте шафи з дверцятами на завісах без витрат та зусиль на структурні зміни.

Дізнайтеся більше:
Отримайте натхнення, а також додаткові відомості про продукт на нашому веб-сайті.

hettich.com/short/a7be29

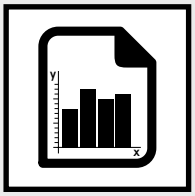

Загальна інформація **1060**
- Принцип конструкції
- Основна інформація
- Формат та вага дверей

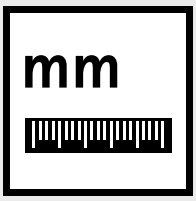

Монтажні розміри стисло **1061**



Компоненти системи **1062 – 1063**



Системи замків **1239**



Аксесуари **1071**



Технічна інформація
- Критерії якості **1086**





Hettich Technical Assistant
- Планування та монтажні розміри
- Встановлення
- Сервіс

hettich.com/short/3bc458

Принцип конструкції

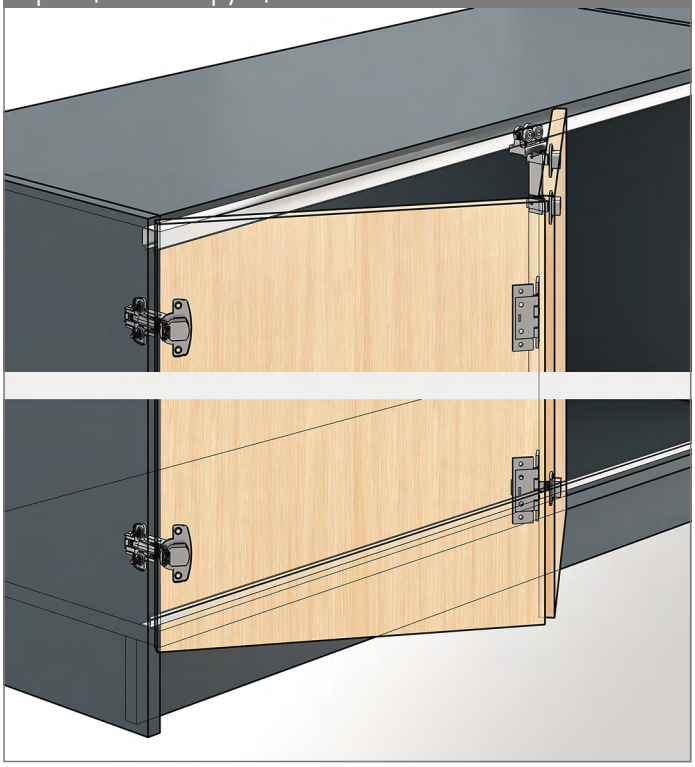

Основна інформація

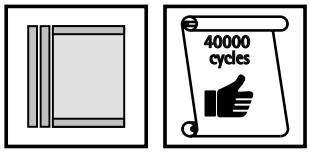

Формат та вага дверей

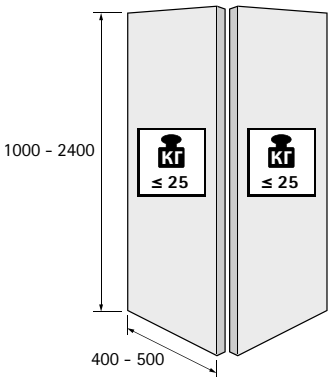

hettich.com/short/8681f2

Кількість дверних стулок

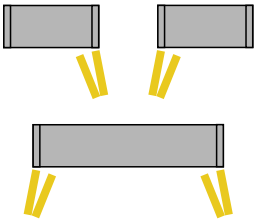

Регулювання по висоті

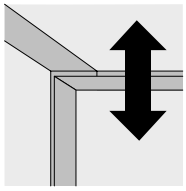

± 3

Матеріал дверей

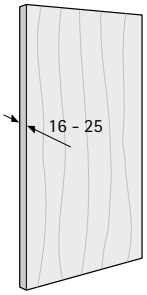

Принцип дії

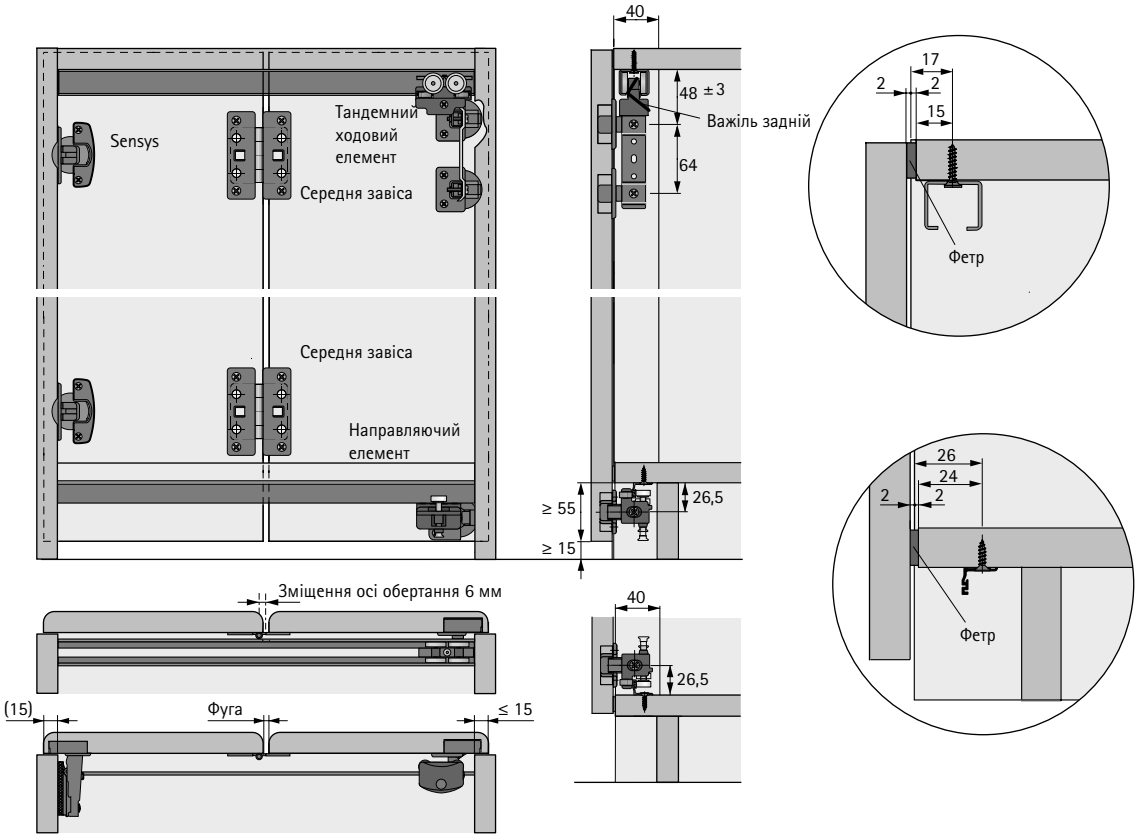

Монтажні розміри

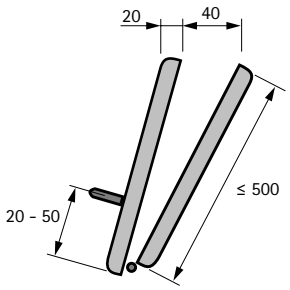

Схема свердління

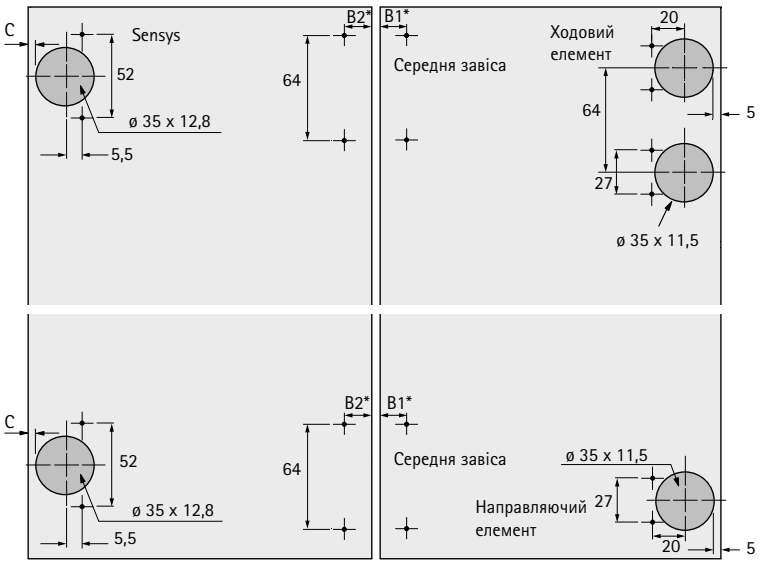

Відстань між отворами мм					
B1*	10,5	11	11,5	12	12,5
B2*	22,5	23	23,5	24	24,5
фуга мм	5	4	3	2	1

Примітка: розмір C для завіси корпусу шафи визначається накладанням та монтажною планкою. (Див. Завіси корпусу шафи)

Загальна інформація

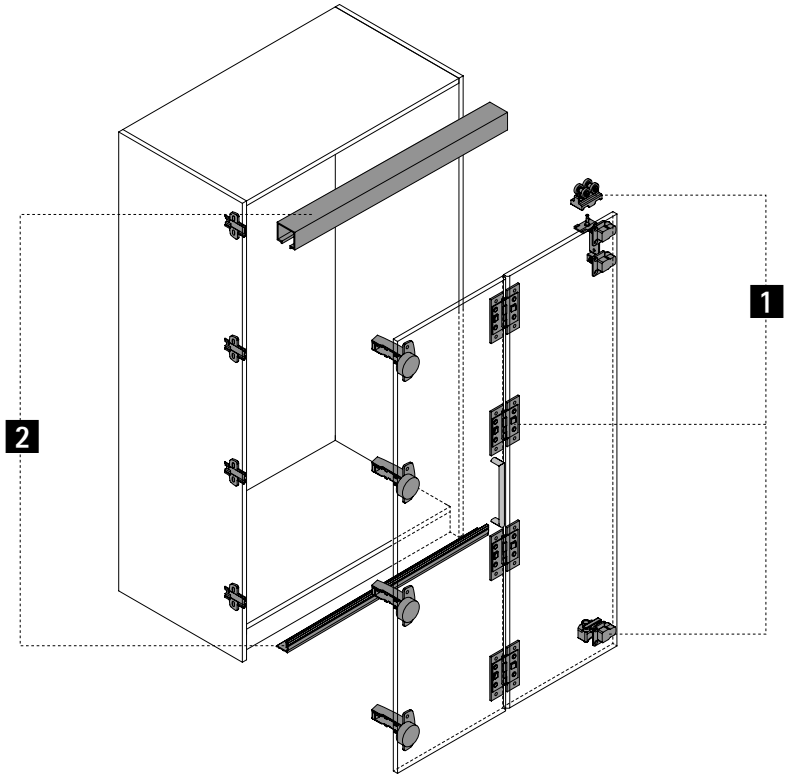

1 Ходові та направляючі елементи



2 Ходові та направляючі профілі



1 Ходові та направляючі елементи

Зображення	Опис	Артикул / Сторона кріплення		Упаковка
		ліва	права	
	Комплект містить усі ходові / направляючі елементи, середні завіси, тримачі з регулюванням висоти для 1 складаних дверей з 2 стулками	**0 070 983**	**0 070 984**	1 комплект

2 Ходові та направляючі профілі

Ходовий профіль

Зображення	Опис	Артикул	Упаковка
	▸ Для прикручування, позиції гвинтів попередньо просвердлені ▸ Довжина 2000 мм ▸ Алюміній, анодований	**9 193 573**	1/4 шт

Направляючий профіль

Зображення	Опис	Артикул	Упаковка
	▸ Для прикручування, позиції гвинтів попередньо просвердлені ▸ Довжина 2000 мм ▸ Алюміній, анодований	**0 072 919**	1/4 шт

Додатково

- Системи замків 1239
- Комплектуючі для систем розсувних та складаних дверей 1071

hettich.com/short/a08589



Фантастична гнучкість
З Wing 77 ви можете виготовляти фасади шаф з двома дверними полотнами (не більше 25 кг кожна) або чотирма дверними полотнами (не більше 20 кг кожна). Розумна особливість: весь дверний комплект вільно рухається! Дверні комплекти також можуть бути пов'язані між собою. Здивуйте своїх клієнтів індивідуальними рішеннями складаних дверей для спальні чи офісу. Wing 77 дає вам гнучкість дизайну для цього.



Залишає гарне враження:
Гнучкість дизайну з дверима до 4 стулок. Без кріплення до корпусу шафи.



Протестовано та перевірено:
Надійний верхній ходовий профіль та нижній направляючий профіль.

hettich.com/short/a5e4fd

Дізнайтеся більше:
Отримайте натхнення, а також додаткові відомості про продукт на нашому веб-сайті.

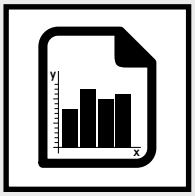

Загальна інформація **1066**
- Принцип конструкції
- Основна інформація
- Формат та вага дверей

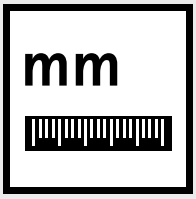

Монтажні розміри стисло **1067 – 1068**



Компоненти системи **1069 – 1070**



Системи замків **1239**



Аксесуари **1071**



Технічна інформація
- Критерії якості **1086**





Hettich Technical Assistant
- Планування та монтажні розміри
- Встановлення
- Сервіс

hettich.com/short/75ab41

Принцип конструкції

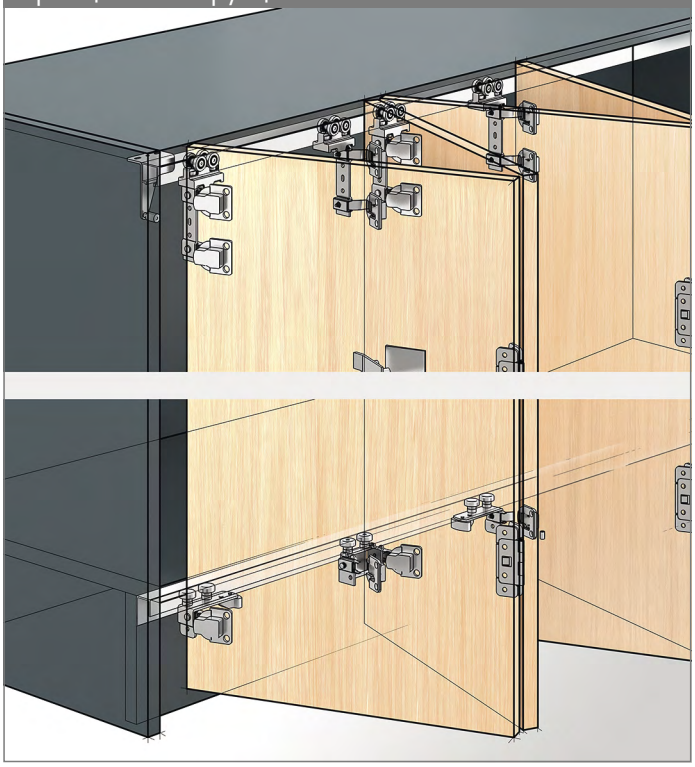

Основна інформація

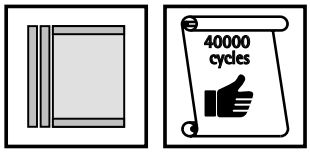

Формат та вага дверей

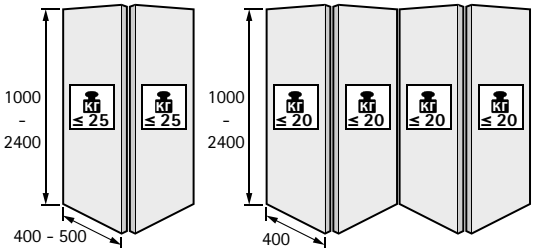

hettich.com/short/8681f2

Кількість дверних стулок

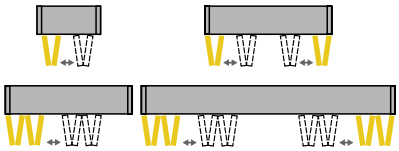

Регулювання по висоті / накладання / по глибині

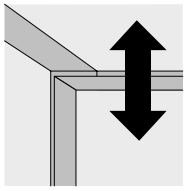

± 3

Матеріал дверей

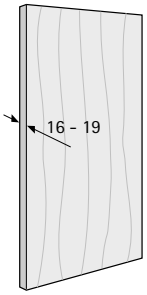

Принцип дії

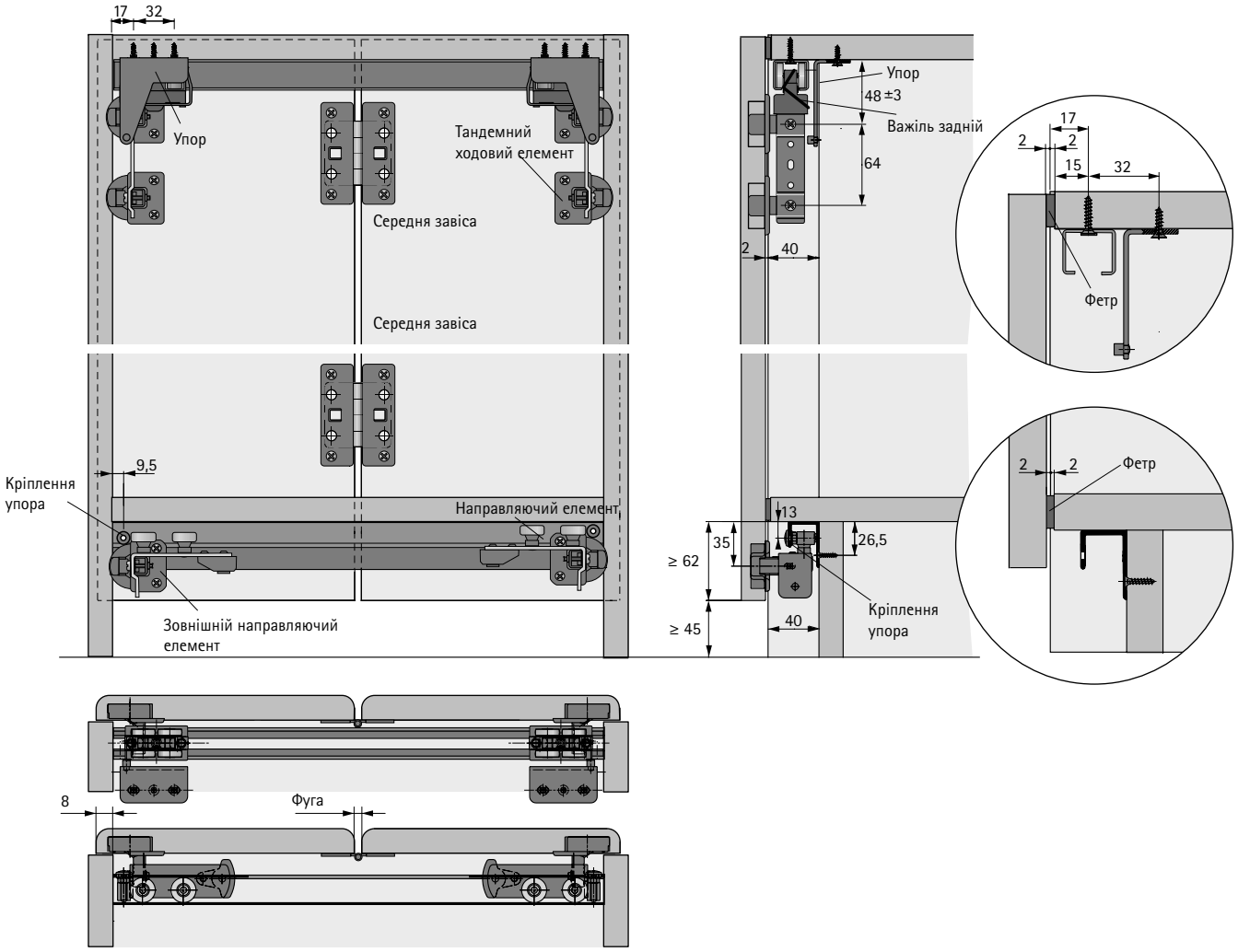

Монтажні розміри

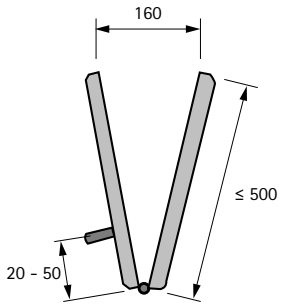

Схема свердління

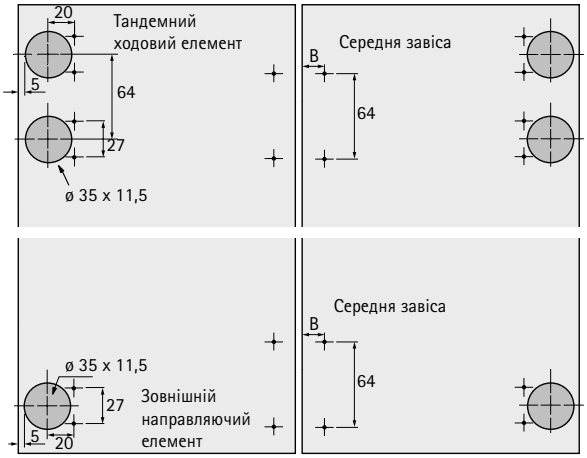

B мм	16,5	17	17,5	18	18,5
Фуга мм	5	4	3	2	1

Принцип дії

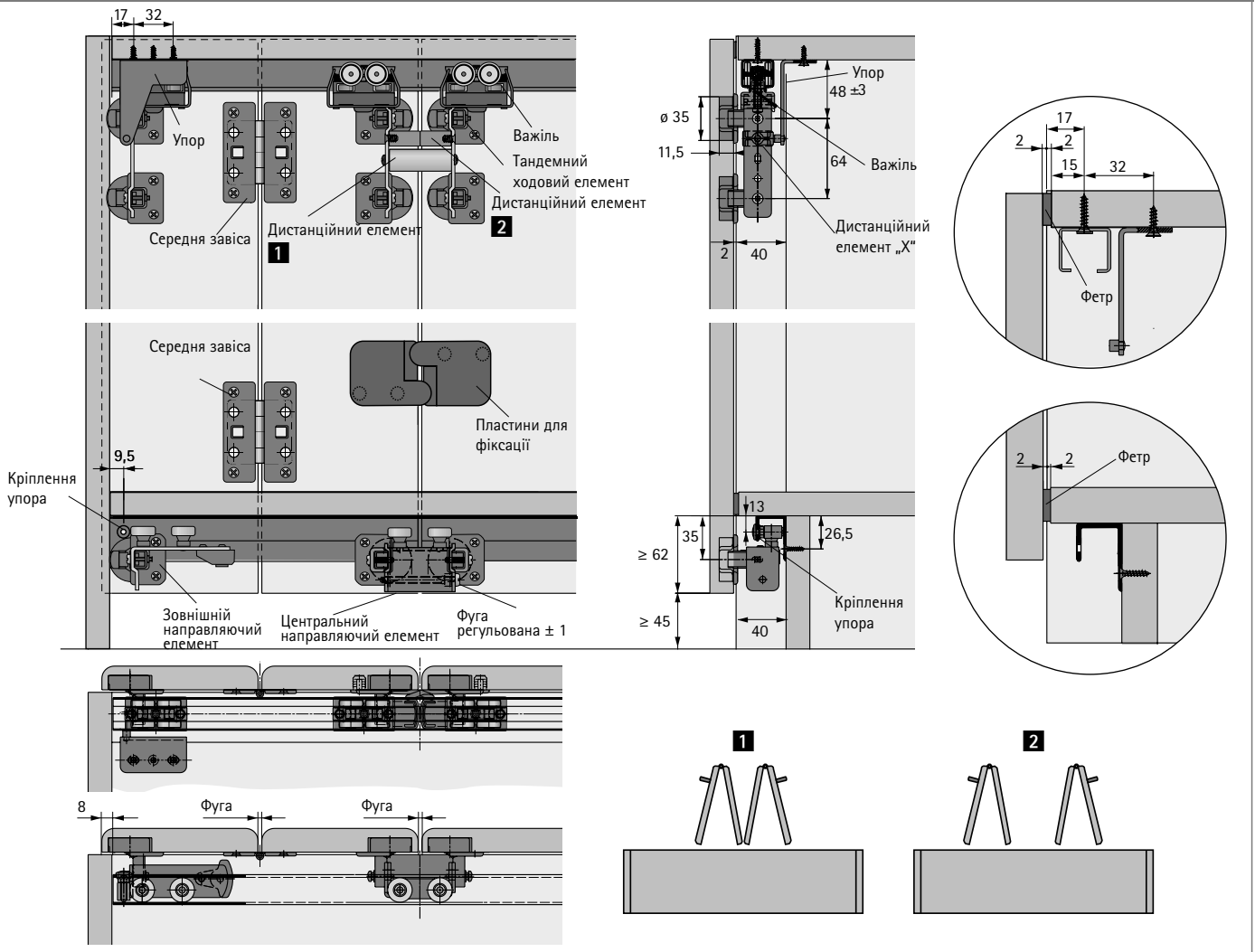

Монтажні розміри

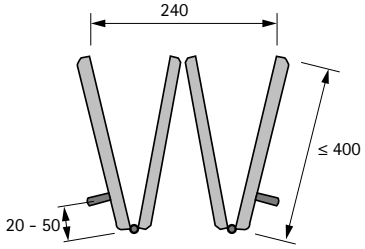

Схема свердління

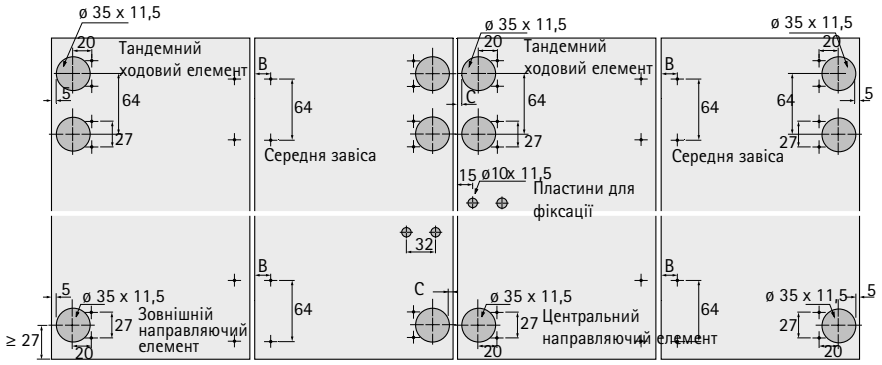

B	16,5	17	17,5	18	18,5
C	4	4,5	5	5,5	6
Фуга мм	5	4	3	2	1

Загальна інформація

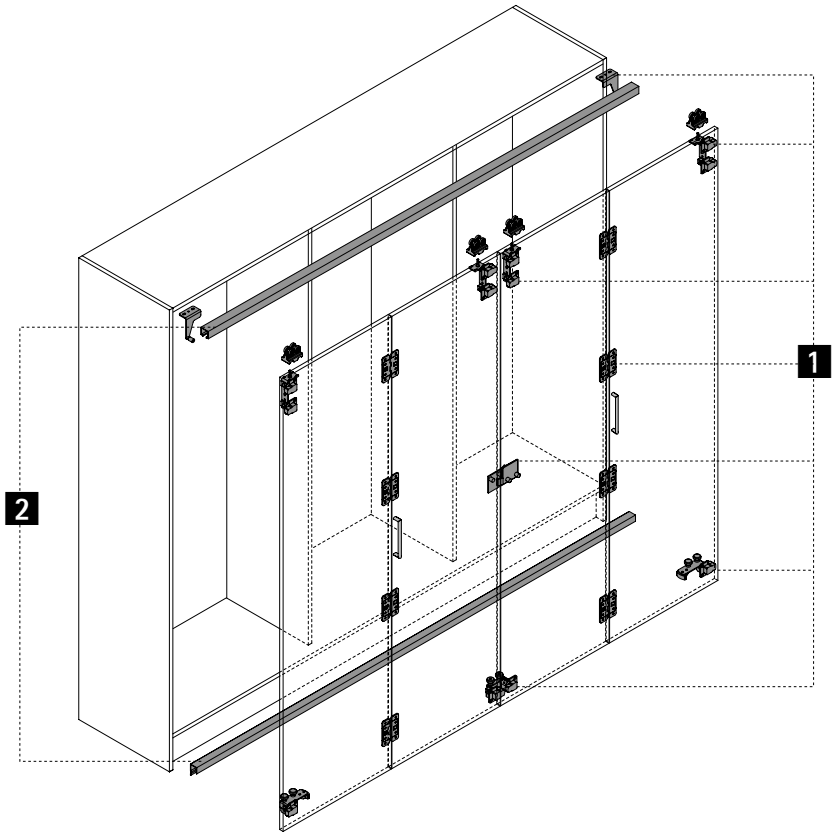

1 Ходові та направляючі елементи



2 Ходові та направляючі профілі



1 Ходові та направляючі елементи

Компл. 1 Wing 77

Зображення	Опис	Артикул	Упаковка
	▸ Комплект містить усі ходові / направляючі елементи, середні завіси, розпірки, кінцеві упори та кріпильний матеріал для 1 складаних дверей з 2 стулками ▸ Внутрішня ширина корпусу шафи не повинна перевищувати 800 мм. Верхня панель повинна бути сконструйована так, щоб вона не могла провиснути більш ніж на 1.5 мм під вагою складених дверей.	**0 070 986**	1 комплект

Компл. 2 Wing 77

Зображення	Опис	Артикул	Упаковка
	▸ Комплект містить усі ходові / направляючі елементи, розпірні шпинделі, середні завіси, вирівнювальні пластини, кінцеві упори та кріпильний матеріал для 2 складаних дверей з 4 стулками ▸ Внутрішня ширина корпусу шафи не повинна перевищувати 800 мм. Верхня панель повинна бути сконструйована так, щоб вона не могла провиснути більш ніж на 1.5 мм під вагою складених дверей.	**0 070 987**	1 комплект

2 Ходові та направляючі профілі

Ходовий профіль

Зображення	Опис	Артикул	Упаковка
	▸ Для прикручування, позиції гвинтів попередньо просвердлені ▸ Довжина 3200 мм ▸ Алюміній, анодований	**9 193 574**	1/4 шт

Направляючий профіль

Зображення	Опис	Артикул	Упаковка
	▸ Для прикручування, позиції гвинтів попередньо просвердлені ▸ Довжина 3200 мм ▸ Алюміній, анодований	**0 070 985**	1/4 шт

Додатково

- Системи замків 1239
- Комплектуючі для систем розсувних та складаних дверей 1071

hettich.com/short/342ea2

New



Аксесуари 1072 – 1084



Системи замків 1239

Hettich eShop

hettich.com/short/5c22e3

New

Профіль дверей

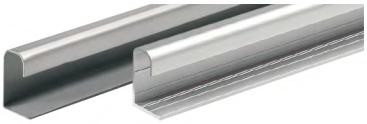

- Зі свердліннями
- Для товщини дверей 15 - 16 мм
- Індивідуальна довжина за запитом
- Мінімальна кількість на інд. довжину: 100 шт.
- Дверні профілі з номером замовлення 9 261 689 / 9 339 559 / 9 339 558 / 9 261 683 служать лише основою для пошуку цін для пропозиції (базова довжина 1000 мм). Вони не підлягають продажу.

Матеріал	Покриття	Довжина (макс)	Кількість для 2 дверей	Кількість для 3 дверей	**Артикул**	Упаковка
сталь	сріблясте покриття	індивідуально	3	4	**9 261 689**	100 шт
сталь	чорне покриття	індивідуально	3	4	**9 339 559**	100 шт
сталь	біле покриття	індивідуально	3	4	**9 339 558**	100 шт
сталь	сріблясте покриття	2500	3	4	**9 206 249**	1/1 шт
алюміній	анодований, сріблястий	індивідуально	3	4	**9 261 683**	100 шт
алюміній	анодований, сріблястий	2500	3	4	**9 130 038**	1 шт

Монтаж / креслення з розмірами

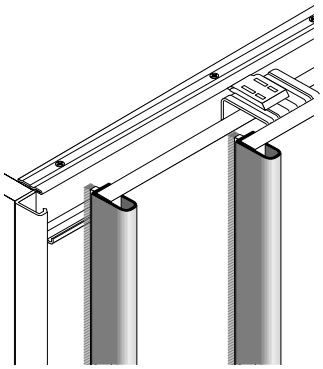

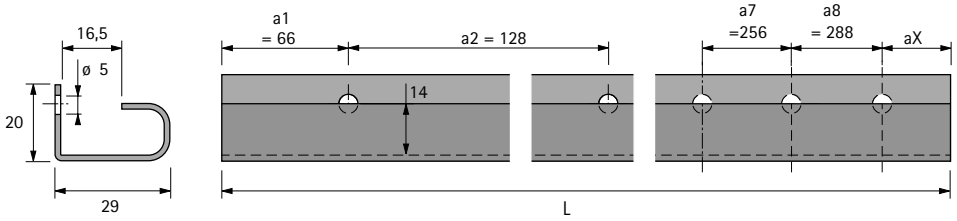

New

Профіль дверей



- Зі свердліннями
- Для товщини дверей 18 - 19 мм
- Індивідуальна довжина за запитом
- Мінімальна кількість на інд. довжину: 100 шт.
- Дверні профілі з номером замовлення 9 261 776 / 9 339 557 / 9 339 556 / 9 261 681 служать лише основою для пошуку цін для пропозиції (базова довжина 1000 мм). Вони не підлягають продажу.

Матеріал	Покриття	Довжина (макс)	Кількість для 2 дверей	Кількість для 3 дверей	**Артикул**	Упаковка
сталь	сріблясте покриття	індивідуально	3	4	**9 261 776**	100 шт
сталь	чорне покриття	індивідуально	3	4	**9 339 557**	100 шт
сталь	біле покриття	індивідуально	3	4	**9 339 556**	100 шт
сталь	сріблясте покриття	2500	3	4	**9 206 250**	1 шт
алюміній	анодований, сріблястий	індивідуально	3	4	**9 261 681**	100 шт
алюміній	анодований, сріблястий	2500	3	4	**9 136 121**	1 шт

Монтаж / креслення з розмірами

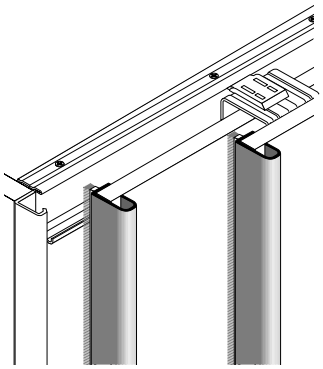

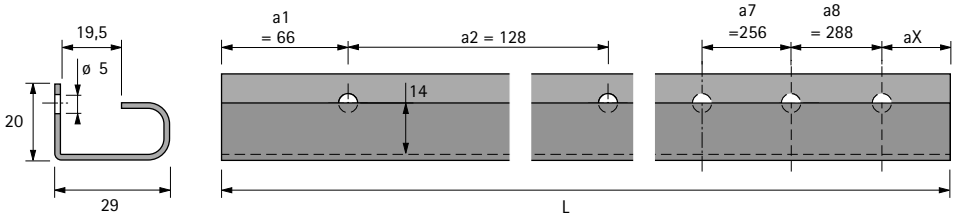

Дверний торцевий профіль, L подібний



- Зі свердліннями
- Для товщини дверей 15 - 16 мм
- Індивідуальна довжина за запитом
- Мінімальна кількість на інд. довжину: 100 шт.
- Дверні торцеві профілі з номером замовлення 9 261 696 / 9 261 686 служать лише основою для пошуку цін для пропозиції (базова довжина 1000 мм). Вони не підлягають продажу.

Матеріал	Покриття	Довжина (макс)	Кількість для 2 дверей	**Артикул**	Упаковка
сталь	оцинкований	індивідуально	1	**9 261 696**	100 шт
сталь	оцинкований	2500	1	**9 206 307**	1 шт
алюміній	анодований, сріблястий	індивідуально	1	**9 261 686**	100 шт
алюміній	анодований, сріблястий	2500	1	**9 136 123**	1 шт

Монтаж / креслення з розмірами

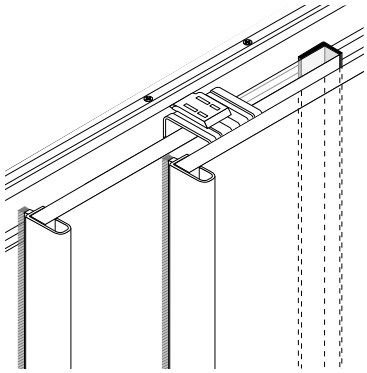

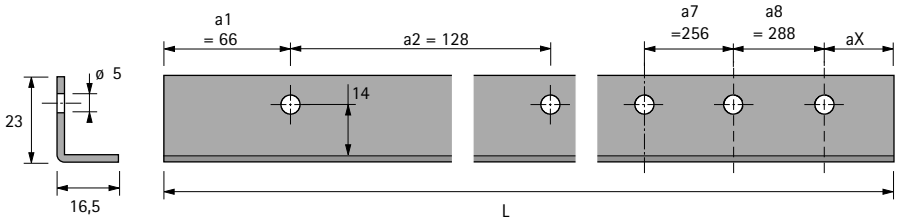

New

Дверний торцевий профіль, U подібний



- Зі свердліннями
- Для товщини дверей 15 - 16 мм
- Індивідуальна довжина за запитом
- Мінімальна кількість на інд. довжину: 100 шт.
- Дверні торцеві профілі з номером замовлення 9 261 694 / 9 339 555 / 9 339 554 / 9 261 670 служать лише основою для пошуку цін для пропозиції (базова довжина 1000 мм). Вони не підлягають продажу.

Матеріал	Покриття	Довжина (макс)	Кількість для 3 дверей	Артикул	Упаковка
сталь	оцинкований	індивідуально	2	**9 261 694**	100 шт
сталь	чорне покриття	індивідуально	2	**9 339 555**	100 шт
сталь	біле покриття	індивідуально	2	**9 339 554**	100 шт
сталь	сріблясте покриття	2500	2	**9 206 252**	1 шт
алюміній	анодований, сріблястий	індивідуально	2	**9 261 670**	100 шт
алюміній	анодований, сріблястий	2500	2	**9 130 062**	1 шт

Монтаж / креслення з розмірами

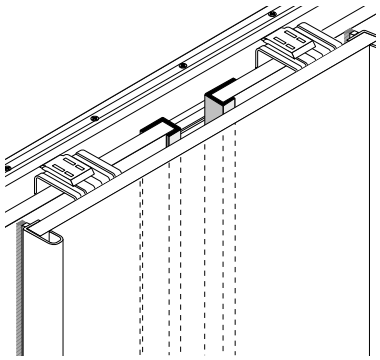

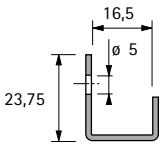

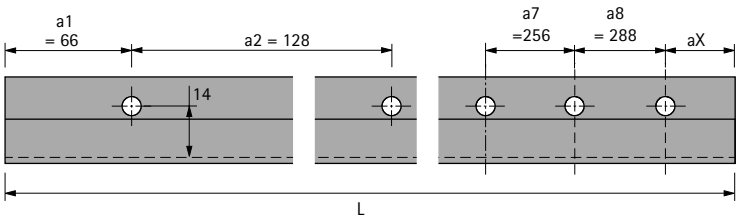

New

Дверний торцевий профіль, U подібний



- Зі свердліннями
- Для товщини дверей 18 - 19 мм
- Індивідуальна довжина за запитом
- Мінімальна кількість на інд. довжину: 100 шт.
- Дверні торцеві профілі з номером замовлення 9 261 691 / 9 339 540 / 9 339 539 / 9 261 682 служать лише основою для пошуку цін для пропозиції (базова довжина 1000 мм). Вони не підлягають продажу.

Матеріал	Покриття	Довжина (макс)	Кількість для 3 дверей	**Артикул**	Упаковка
сталь	оцинкований	індивідуально	2	**9 261 691**	100 шт
сталь	чорне покриття	індивідуально	2	**9 339 540**	100 шт
сталь	біле покриття	індивідуально	2	**9 339 539**	100 шт
сталь	сріблясте покриття	2500	2	**9 206 284**	1 шт
алюміній	анодований, сріблястий	індивідуально	2	**9 261 682**	100 шт
алюміній	анодований, сріблястий	2500	2	**9 136 122**	1 шт

Монтаж / креслення з розмірами

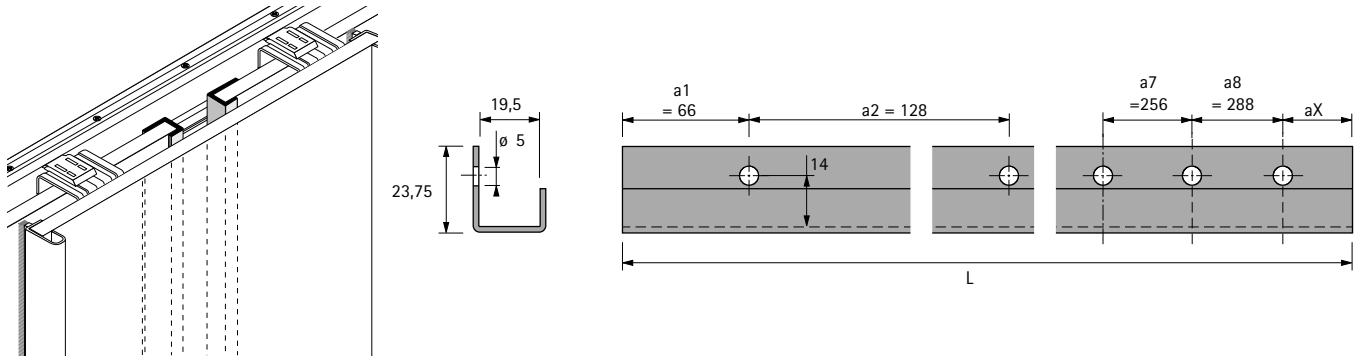

New

Торцевий профіль корпусу шафи для задніх дверей



- Зі свердліннями
- Індивідуальна довжина за запитом
- Мінімальна кількість на інд. довжину: 100 шт.
- Торцеві профілі корпусу шафи з номером замовлення 9 261 692 / 9 339 552 / 9 339 551 / 9 261 685 служать лише основою для пошуку цін для пропозиції (базова довжина 1000 мм). Вони не підлягають продажу.

Матеріал	Покриття	Довжина (макс)	Кількість для 2 дверей	Кількість для 3 дверей	**Артикул**	Упаковка
сталь	сріблясте покриття	індивідуально	1	2	**9 261 692**	100 шт
сталь	чорне покриття	індивідуально	1	2	**9 339 552**	100 шт
сталь	біле покриття	індивідуально	1	2	**9 339 551**	100 шт
сталь	сріблясте покриття	2500	1	2	**9 206 283**	1 шт
алюміній	анодований, сріблястий	індивідуально	1	2	**9 261 685**	100 шт
алюміній	анодований, сріблястий	2500	1	2	**9 146 622**	1 шт

Монтаж / креслення з розмірами

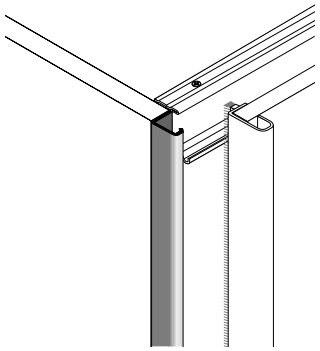

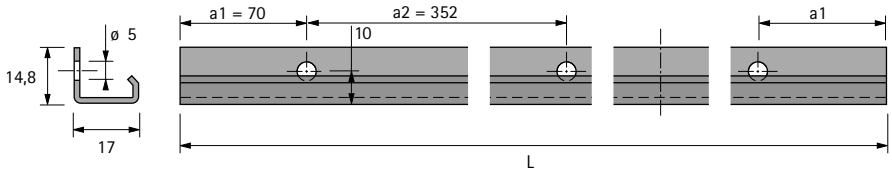

New

Торцевий профіль корпусу шафи для передніх дверей



- Зі свердліннями
- Індивідуальна довжина за запитом
- Мінімальна кількість на інд. довжину: 100 шт.
- Торцеві профілі корпусу шафи з номером замовлення 9 261 690 / 9 339 538 / 9 339 537 / 9 261 684 служать лише основою для пошуку цін для пропозиції (базова довжина 1000 мм). Вони не підлягають продажу.

Матеріал	Покриття	Довжина (макс)	Кількість для 2 дверей	Артикул	Упаковка
сталь	сріблясте покриття	індивідуально	1	**9 261 690**	100 шт
сталь	чорне покриття	індивідуально	1	**9 339 538**	100 шт
сталь	біле покриття	індивідуально	1	**9 339 537**	100 шт
сталь	сріблясте покриття	2500	1	**9 206 282**	1 шт
алюміній	анодований, сріблястий	індивідуально	1	**9 261 684**	100 шт
алюміній	анодований, сріблястий	2500	1	**9 146 624**	1 шт

Монтаж / креслення з розмірами

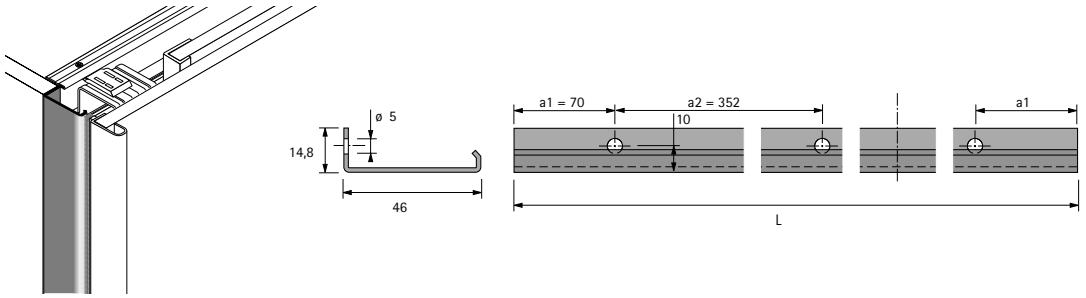

Адаптер ручки для розсувних / складаних дверей



- Адаптер можна використовувати для будь-яких ручок на дверях товщиною до 20 мм і монтажною поверхнею ручки не більше ø 12 мм

Покриття	Артикул	Упаковка
хромований, матовий	**0 115 365**	1/100 шт
нікельований, матовий	**0 115 366**	1/100 шт

Технічна інформація

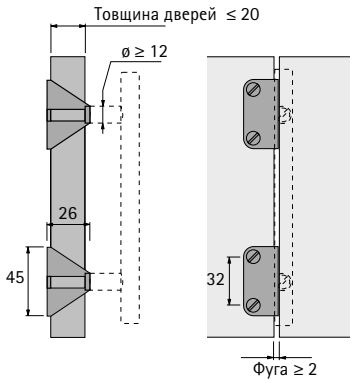

Щіткова ущільнювальна стрічка



- Для пилонепроникних ущільнень
- Довжина 2500 мм
- Самоклеюча
- Сіра

Висота мм	Кількість для 2 дверей	Кількість для 3 дверей	**Артикул**	Упаковка
6	3	4	**9 193 423**	1 шт
8	3	4	**9 200 386**	1 шт
10	3	4	**9 200 387**	1 шт

Монтаж / креслення з розмірами

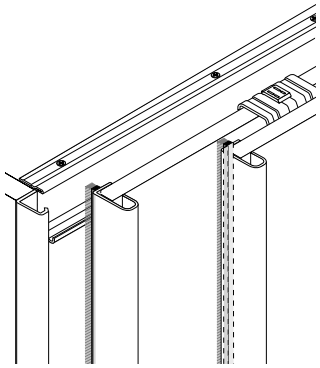

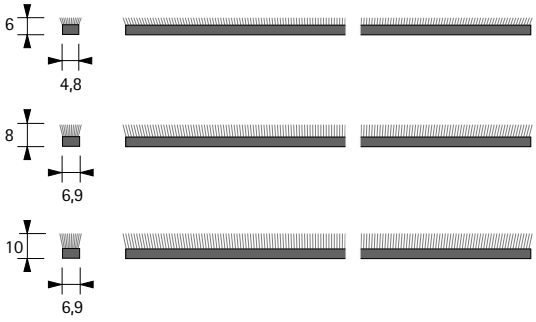

Щіткова ущільнювальна стрічка



- Для пилонепроникних ущільнень
- Довжина 2500 мм
- Висота 27 мм
- Коричневий пластик

Артикул	Упаковка
0 026 453	1/40 шт

Технічна інформація

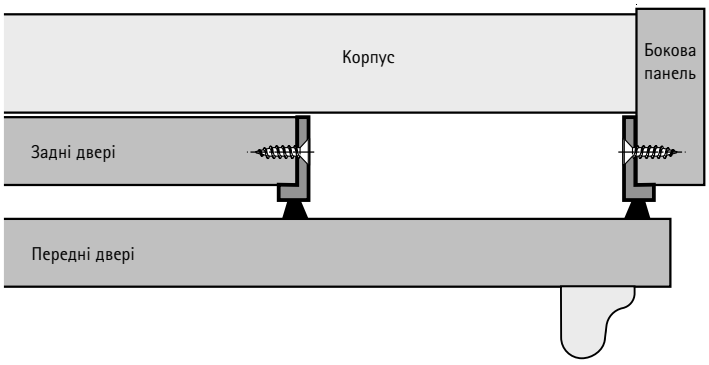

З'єднувальний елемент, маленький



- Для з'єднання сегментних розсувних дверей
- Інтегрована схема свердління для TopLine M / TopLine L

Оцинкована сталь

Комплект містить:
- 2 з'єднувальних елемента
- 8 шурупів

Артикул	Упаковка
9 277 155	1 комплект
9 277 157	780 шт

Технічна інформація

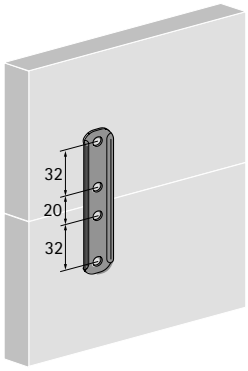

З'єднувальний елемент, великий



- Для з'єднання сегментних розсувних дверей
- Інтегрована схема свердління для TopLine M / TopLine L

Оцинкована сталь

Комплект містить:
- 2 з'єднувальних елемента
- 16 шурупів

Артикул	Упаковка
9 277 156	1 комплект
9 277 158	160 шт

Технічна інформація

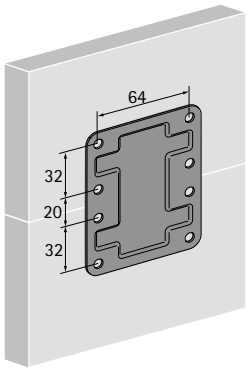

Регулювальна фурнітура з алюмінієвою накладкою

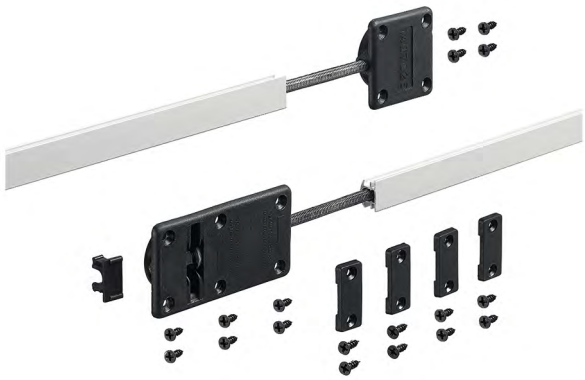

- Для вирівнювання деформованих дверей меблів
- Може використовуватися також як захід для запобігання деформації дверей
- Для дверей / фасадів товщиною 18 - 30 мм
- Максимальна висота дверей / передньої панелі 2600 мм
- Довжина регулювального фітінгу 1990 мм, за потреби можна вкоротити
- Вільний рух дверей / передні та задні двері
- Можна регулювати з однією сторони на кінцевій частині регулювального фітинга
- Наконечники для кріплення регулювального фітинга, чорний пластик
- Міцний профіль для кріплення стрижня з різьбою, анодований алюміній
- Затискачі для надійного утримання регулювального фітинга в пазу, чорний пластик
- Регулювальний фітинг також можна використовувати горизонтально
- Рекомендується встановити 2 фітінги для вертикального регулювання біля зовнішнього краю дверей кожен. На великих та широких дверях додатково можна використовувати 2 горизонтальні фітінги

Комплект містить:
- 2 регулювальних фітінги

Артикул	Упаковка
9 252 651	1 комплект

Технічна інформація

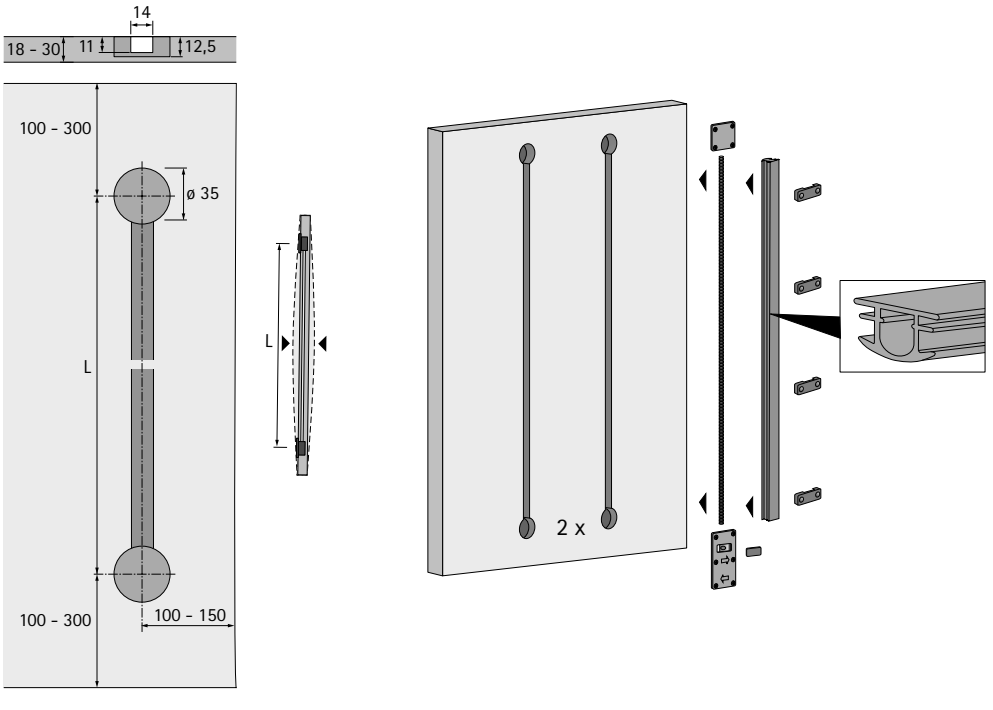

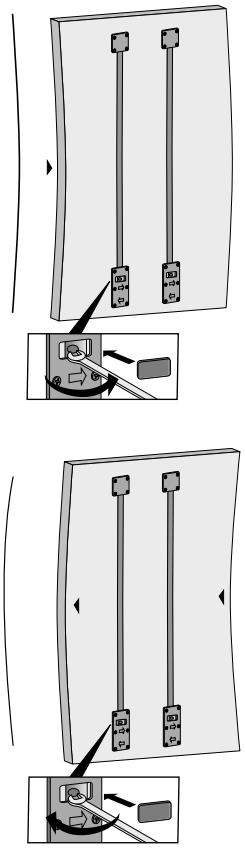

Регулювальна фурнітура, пластик

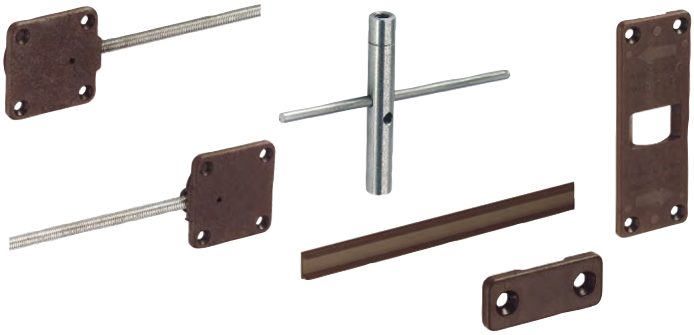

- Для вирівнювання деформованих дверей меблів
- Може використовуватися також як захід для запобігання деформації дверей
- Для дверей / передньої панелі товщиною від 16 мм
- Максимальна висота дверей / передньої панелі 2600 мм
- Встановлення фітинга просте та зрозуміле: пара різьбових стержнів, один з правою та другий з лівою різьбою, вкручуються в затискну втулку
- Кожен з різьбових стрижнів додатково підтримується в корпусі, який вставляється в отвір діаметром 35 мм, де він прикручується на двері
- Обертання затискної втулки створює силу розтягування або стиснення, яка виправляє деформацію або викривлення дверей
- Корпус, затискна втулка та різьбові стрижні закриті, щоб запобігти пошкодженню гардеробу та білизни
- Регулювальний фітинг також можна використовувати горизонтально
- Рекомендується встановити 2 фітінги для вертикального регулювання біля зовнішнього краю дверей кожен. На великих та широких дверях додатково можна використовувати 2 горизонтальні фітінги
- На двері потрібно 2 комплекти фітінгів для регулювання

Комплект містить:
- 1 корпус із стрижнем з правою різьбою
- 1 корпус із стрижнем з лівою різьбою
- 1 затискна втулка
- 1 пластикова заглушка
- 2 пластикові смуги
- 2 фіксатора для пластикових смуг

Артикул	Упаковка
0 045 198	2 компл.
0 073 347	50 компл.

Технічна інформація

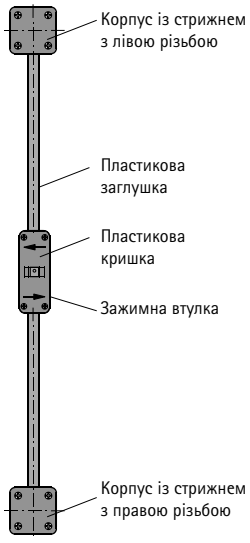

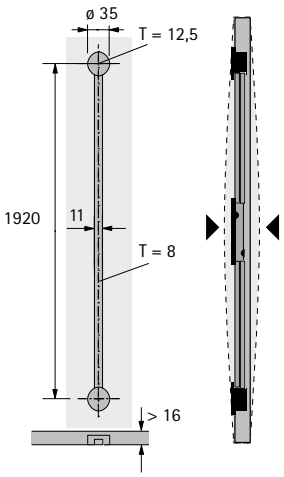

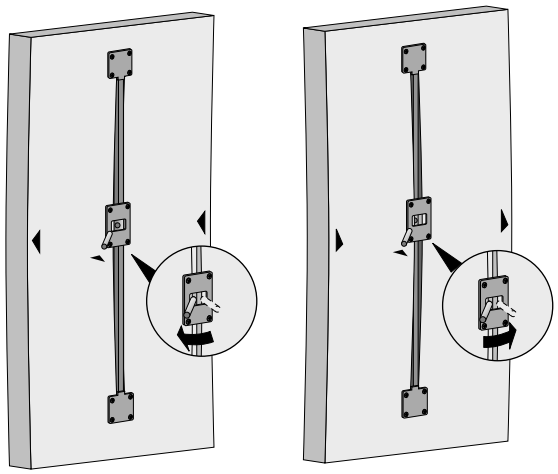

Дистанційний ролик



- Для підвищення ефективності розсувних систем з високими дверима зі схильністю до деформації
- Оцинкована сталь

Артикул	Упаковка
0 027 740	1/10 шт

Технічна інформація

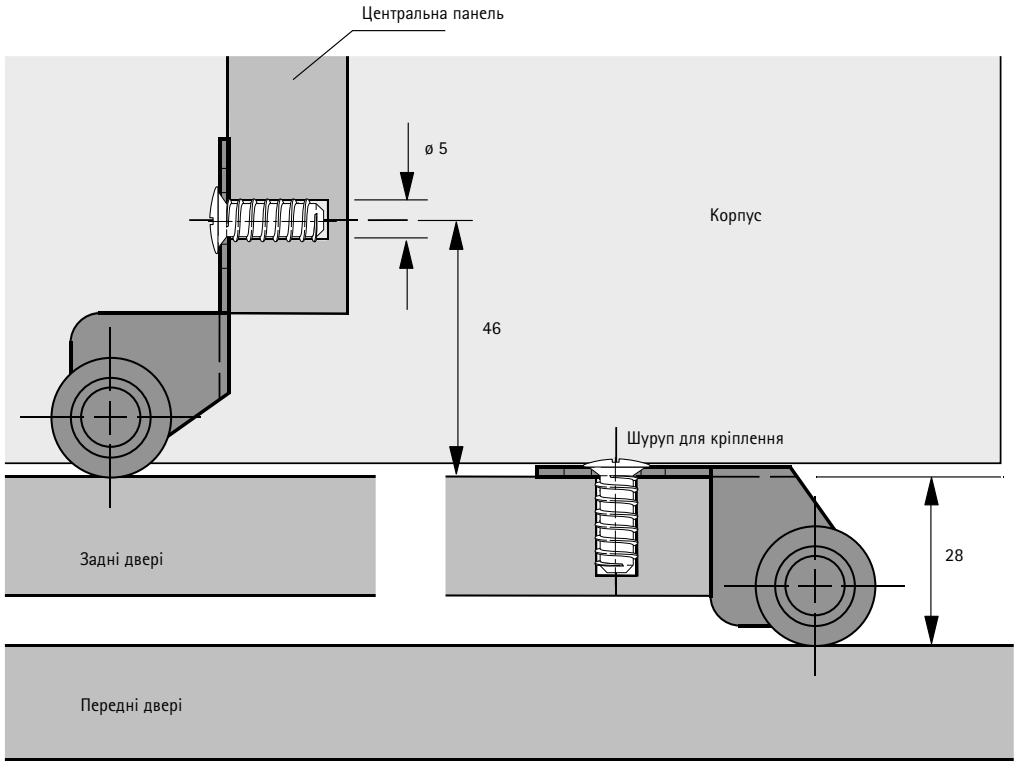

Адаптер для похилої стелі



- Для кутів 19° - 59°
- Навантаження макс. 50 кг
- Висота 125 мм
- Глибина 94 мм
- Ширина 57 мм
- Пластик білий

Комплект містить:
- 2 адаптера для похилої стелі

Артикул	Упаковка
0 045 319	1/5 компл.

Технічна інформація

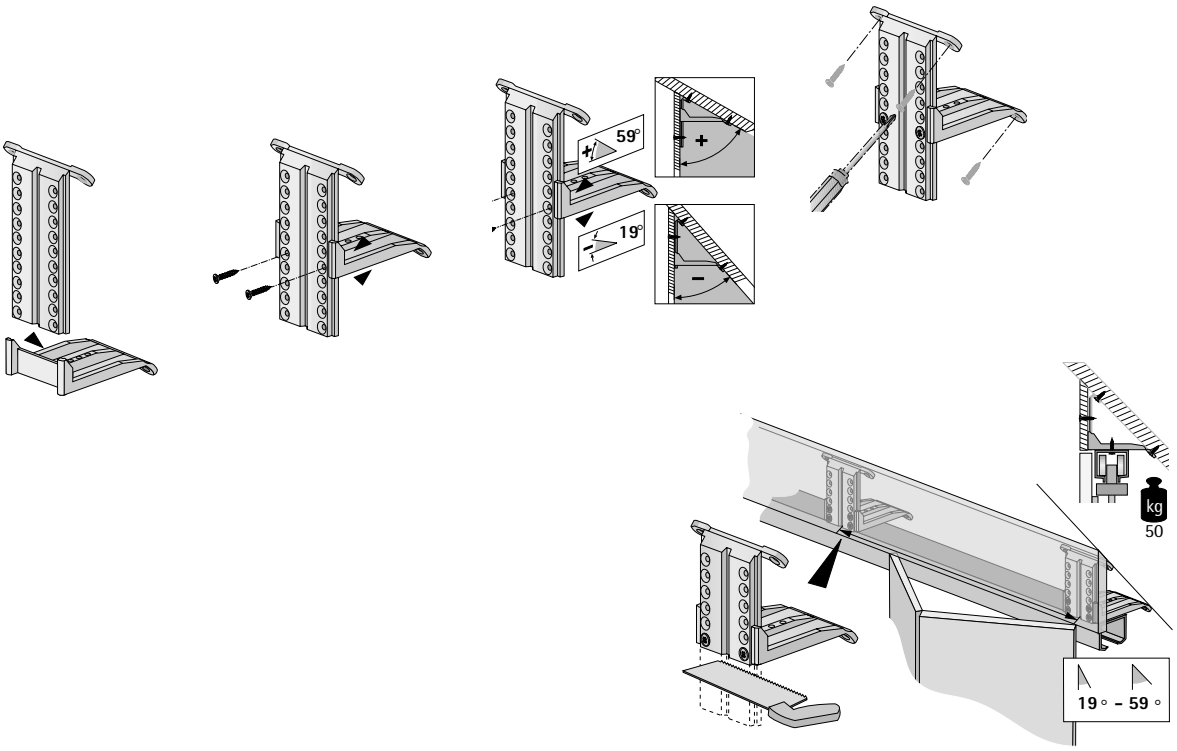

Якість, яка відповідає всім вимогам

Якість систем розсувних дверей постійно контролюється. Фурнітура Hettich відповідає національним і міжнародним стандартам якості ринків, на яких працюють наші клієнти. На діаграмах нижче показано деякі випробування, яким піддається фурнітура Hettich.

Навантаження
Значення, вказані в каталозі систем розсувних дверей Hettich, включають допустиму загальну вагу дверей у поєднанні з дозволеними розмірами дверей. Усі системи розсувних дверей Hettich витримують випробування на перевантаження відповідно до EN 15706. Системи розсувних дверей підходять для меблів згідно з EN 14749 за умови правильного монтажу, як зазначено в каталозі.

Випробовування на корозію
Системи розсувних дверей Hettich відповідають вимогам щодо корозії, визначеним у EN 15706, 72-годинний тест на конденсат відповідно до EN 6270.

Тест на витривалість

Двері повинні витримувати певну кількість циклів відкривання та закривання з певною швидкістю.

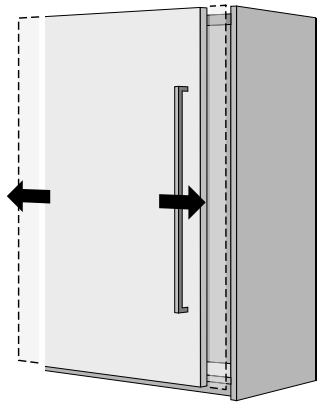

Запобіжник від зняття*

Двері підтягуються вгору та вперед під кутом із певним зусиллям, та вони не повинні відриватися чи випадати з корпусу шафи.
*Не для тестів BHMA, BIFMA

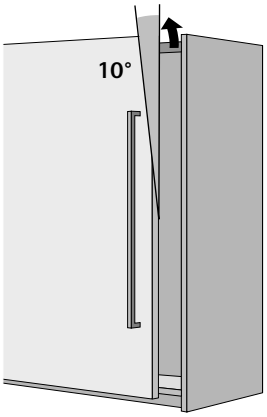

Тест на закривання*

Двері повинні витримувати певну кількість циклів закривання під певним додатковим навантаженням.*
*Не для випробувань BHMA

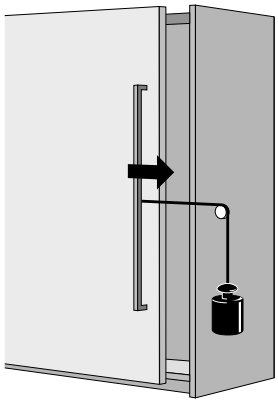

Тест на горизонтальну безпеку*

Тиск прикладається до середини дверей з певним зусиллям. Двері не повинні відриватися чи випадати з корпусу шафи.
*Не для тестів BHMA, BIFMA

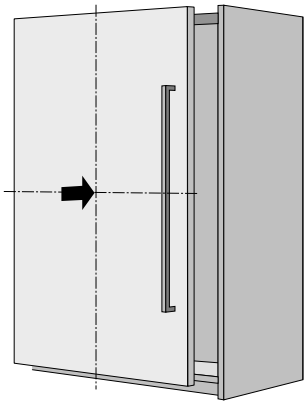

Якість, яка відповідає всім вимогам

Якість систем складаних дверей постійно контролюється. Фурнітура Hettich відповідає міжнародним і національним стандартам якості ринків, на яких працюють наші клієнти. На діаграмах нижче показано приклади принципів деяких процесів тестування.

Тест на витривалість

Двері повинні витримувати певну кількість циклів відкривання та закривання з певною швидкістю.

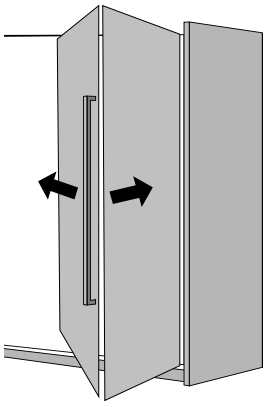

Тест на зупинку / висування дверей

Двері повинні витримувати певну кількість циклів закривання під певним додатковим навантаженням.

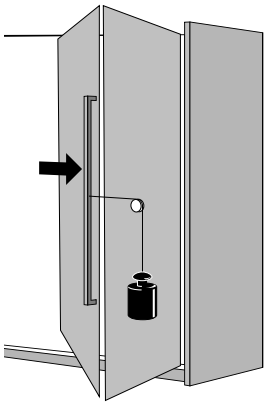

Опори столів
▸ Огляд асортименту / технічне порівняння 1089
▸ LegaDrive Systems 1090
▸ Steelforce 1118



Аксесуари для столів та офісні аксесуари
Загальна інформація 1160



Проведення кабелів
Загальна інформвція 1198



Огляд асортименту / технічне порівняння

	Системи LegaDrive	Steelforce
		
Сторінка	1090 - 1117	1118 - 1158
Привід	Залежно від обраної підйомної колони: ▸ З електроприводом ▸ Вручну	Залежно від вибраного комплекту підтримки столу: ▸ З електроприводом ▸ Рукоятка
Телескопічні	▸ Подвійна телескопічна (з елетроприводом) ▸ Одинарна телескопічна (вручну)	Залежно від вибраного комплекту підтримки столу: ▸ подвійна телескопічна (напр. 670 SLS, 470 SLS) ▸ одинарна телескопічна (напр. 570 SLS, 370 SLS, 300, 300 slim, 310 HC slim)
Діапазон підйому	▸ 675 мм (з елетроприводом) ▸ 140 мм (вручну)	Залежно від вибраного комплекту підтримки столу: ▸ 660 мм (з електроприводом, напр. 670 SLS, 470 SLS) ▸ 490 мм (з електроприводом, напр. 570 SLS, 370 SLS, 300, 300 slim) ▸ 480 мм (рукоятка, напр. 310 HC slim)
Вантажопідйомність	▸ 120 кг	Залежно від вибраного комплекту підтримки столу: ▸ 150 кг (з електроприводом, напр. 671 SLS, 673 SLS) ▸ 120 кг (з електроприводом, напр. 670 SLS, 570 SLS, 470 SLS, 370 SLS) ▸ 100 кг (з електроприводом, напр. 300, 300 slim) ▸ 60 кг (рукоятка, напр. 310 HC slim)
Геометрія опорної рами столу	▸ Прямокутна стільниця ▸ 90° кутова стільниця ▸ 135° кутова стільниця ▸ Подвійна стільниця Bench	▸ Прямокутна стільниця ▸ 90° / 135° кутова стільниця ▸ Подвійна стільниця Bench ▸ Мобільні столи з коліщатками ▸ Столи у вітальні
Колір опори столу	▸ Компоненти опорної рами, графітово-сірий, білий ▸ Підйомні колони: срібло, антрацит та білий	▸ Сріблястий, чорний, білий (напр. 670 SLS, 570 SLS, 470 SLS, 370 SLS) ▸ Чорний, білий (напр. 300, 300 slim, 310 HC slim)
Для ширини стільниці	▸ 1200 - 2000 мм ▸ Кутові варіанти та індивідуальні рішення	▸ 1200 - 2000 мм (напр. 670 SLS, 570 SLS, 470 SLS, 370 SLS) ▸ 1100 - 1800 мм (напр. 300, 300 slim) ▸ 1100 - 1600 мм (напр. 310 HC slim) ▸ Кутові варіанти та опори столу
Для глибини стільниці	▸ 800 - 1000 мм ▸ Кутові варіанти та індивідуальні рішення	▸ 750 - 900 мм (напр. 670 SLS, 570 SLS, 470 SLS, 370 SLS) ▸ 750 - 800 мм (напр. 300) ▸ 600 - 700 мм (напр. 300 slim, 310 HC slim) ▸ Кутові варіанти та опори столу
Пакувальна одиниця	Універсальна модульна система, яка також дозволяє індивідуальні рішення та нестандартні розміри, напр. конференц-столи до 12 підйомних колон	Комплекти, що містять усі компоненти, необхідні для вибраного дизайну



Здоровіший та ефективніший спосіб роботи:
З LegaDrive Systems. Робочі столи з регульованою висотою стають все більш популярними в офісних та комерційних меблях. Оскільки багато роботодавців знають: ергономічні робочі місця допомагають зберегти здоров'я персоналу та підвищити продуктивність праці в довгостроковій перспективі. Для продуктивності на найвищому рівні: системи LegaDrive. Чергування робочої пози сидячи та стоячи є ефективним способом уникнути болю в спині та розладів спини. В результаті LegaDrive Systems допомагає підтримувати здоров'я.



Міцна, надійна, потужна:
Підйомна колона LegaDrive має подвійне телескопічне регулювання.



Стіл під кутом 90 градусів:
Ідеально підходить для командної роботи та зустрічей.



Ергономічний, просторий, стильний:
Офіс керівника зі столом під кутом 135 градусів.



Зустрічі, визначені діями:
Системи LegaDrive для конференц-столів.



Завжди правильне положення сидячи:
Завдяки механічному регулюванню висоти.



Ідеально підходить для робочих столів:
Системи LegaDrive з безступінчатим висуванням опор.



Сучасний дизайн та інтуїтивно зрозуміле управління:
Регулювання висоти настільки просте, наскільки це можливо.

hettich.com/short/937efc

Дізнайтеся більше:
Отримайте натхнення, а також додаткові відомості про продукт на нашому веб-сайті.



Опори столу, комплекти 1094 – 1097

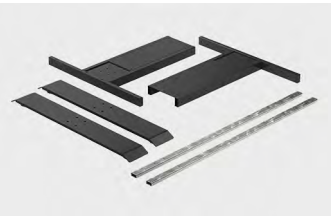

Каркасні модулі 1098 – 1099



Колони 1100 – 1103



Електронні модулі 1104



Компоненти 1105 – 1112



Монтажні розміри 1113 – 1116



Критерії якості 1117





hettich.com/short/6d297c

Hettich Technical Assistant
- Монтаж
- Регулювання
- Сервіс

Підсумок / конфігурація





Модуль / Комплект ⟶			Комплект опор столу Basic		Комплект опор столу 90° кут		Комплект опор столу 135° кут	
↓	Покриття		білий	сірий графіт	білий	сірий графіт	білий	сірий графіт
		Артикул	9 193 253	9 193 251	9 193 256	9 193 255	9 193 258	9 193 257
Каркасний модуль Basic 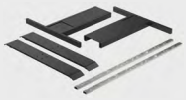	білий	9 186 404	1 x		1 x		1 x	
	сірий графіт	9 186 405		1 x		1 x		1 x
Каркасний модуль 90° кут 	білий	9 186 406			1 x			
	сірий графіт	9 186 407				1 x		
Каркасний модуль 135° кут 	білий	9 186 408					1 x	
	сірий графіт	9 186 409						1 x
Каркасний модуль Bench 	білий	9 243 052						
	сірий графіт	9 243 051						
LegaDrive підйомна колона 	білий	9 186 413	2 x		3 x		3 x	
	срібло	9 186 412		2 x		3 x		3 x
LegaDrive Колони з ручним регулюванням 	білий	9 243 046						
	срібло	9 243 045						
Електронний модуль 	чорний	9 190 608	1 x	1 x	1 x	1 x	1 x	1 x
Електронний модуль управління 	чорний	9 190 609						
Каскадний кабель 	чорний	9 188 864						

Усі наведені приклади конфігурацій можуть бути виготовлені з підйомними колонами з електронним чи ручним регулюванням або

Підсумок / конфігурація

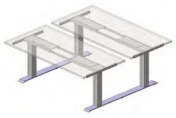





Комплект опор столу Bench		Конференц-стіл U-подібний		Конференц-стіл круглий		Конференц-стіл прямокутний		Опори для письмового столу з ручним регулюванням	
білий	сірий графіт	білий	сірий графіт	білий	сірий графіт	білий	сірий графіт	білий	сірий графіт
9 243 970	**9 243 969**	-	-	-	-	-	-	-	-
		1 x						1 x	
			1 x						1 x
		2 x				4 x			
			2 x				4 x		
		1 x		8 x					
			1 x		8 x				
1 x									
	1 x								
4 x		5 x		8 x		4 x			
	4 x		5 x		8 x		4 x		
								2 x	
									2 x
2 x	2 x	1 x	1 x	1 x	1 x	1 x	1 x		
		1 x	1 x	2 x	2 x	1 x	1 x		
		2 x	2 x	3 x	3 x	2 x	2 x		

з колонами фіксованої довжини (докладніше про колони див. на сторінках 14-17)

Опорна рама столу Basic, комплект



- Для різних розмірів стільниці:
  - Глибина 800 - 1000 мм
  - Ширина 1200 - 2000 мм
- Опорні рами столу регулюються по ширині з кроком 50 мм
- Регулювання по висоті з електроприводом від 620 - 1295 мм
- Діапазон підйому 675 мм
- Макс. навантаження 120 кг із рівномірним завантаженням столу (навантаження = вага + стільниця з опорою для столу)
- Регулювання по висоті з плавним стартом
- Номінальна напруга 230 В / 50 Гц
- Низьке енергоспоживання (в режимі очікування макс. 0,3 Вт)
- Швидкість 40 мм/с
- З виявленням зіткнення (без індивідуального захисту)

Комплект містить:
- 2 електричні телескопічні підйомні колони LegaDrive
- 2 подовжувачі опори, 720 мм
- 1 комплект регульованих по ширині опорних рам для столу
- 1 електронний блок управління
- 1 кабель електроживлення ЄС довжиною 3000 мм
- 1 базовий пульт керування
- Монтажний матеріал
- Інструкції по монтажу

Версія	Артикул	Упаковка
Компоненти опорної рами графітово-сірі, з порошковим покриттям; підйомні колони, анодований сріблястий алюміній	**9 193 251**	1 компл.
Компоненти опорної рами, білі, порошкове покриття, підйомні колони, білі, порошкове покриття	**9 193 253**	1 компл.

Приклад планування

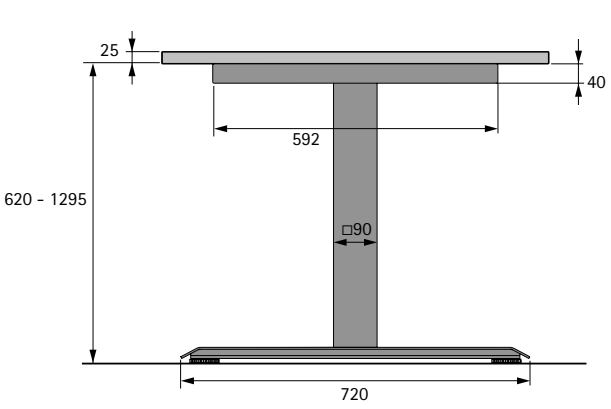

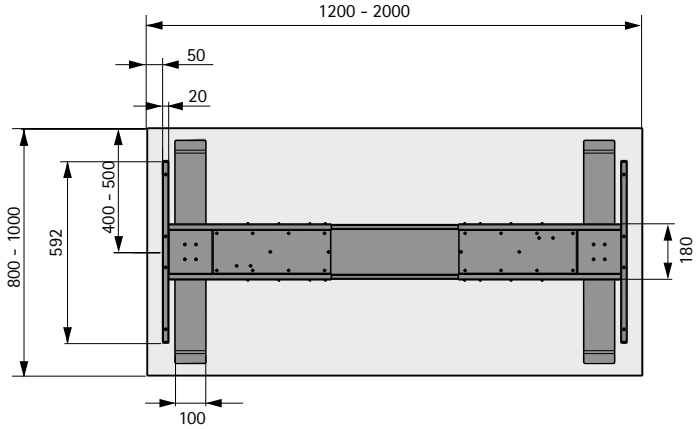

Додатково

Аксесуари	1160 - 1208

hettich.com/short/b85bef

Комплект опор столу, 90° кут

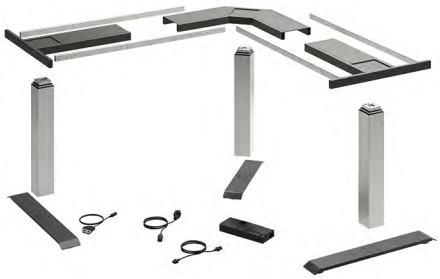

- Для різних розмірів стільниці
- Опорні рами столу регулюються по ширині з кроком 50 мм
- Регулювання по висоті з електроприводом від 620 - 1295 мм
- Діапазон підйому 675 мм
- Макс. навантаження 120 кг із рівномірним завантаженням столу (навантаження = вага + стільниця з опорою для столу)
- Регулювання по висоті з плавним стартом
- Номінальна напруга 230 В / 50 Гц
- Низьке енергоспоживання (в режимі очікування макс. 0,3 Вт)
- Швидкість 40 мм/с
- З виявленням зіткнення (без індивідуального захисту)

Комплект містить:
- 3 електричні телескопічні підйомні колони LegaDrive
- 2 подовжувачі опори, 720 мм
- 1 подовжувач опори, 520 мм
- 1 комплект регульованих по ширині опорних рам для столу, 90° кут
- 1 електронний блок управління
- 1 кабель електроживлення ЄС довжиною 3000 мм
- 1 подовжувач кабелю двигуна
- 1 базовий пульт керування
- Монтажний матеріал
- Інструкції по монтажу

Версія	**Артикул**	Упаковка
Компоненти опорної рами графітово-сірі, з порошковим покриттям; підйомні колони, анодований сріблястий алюміній	**9 193 255**	1 компл.
Компоненти опорної рами, білі, порошкове покриття, підйомні колони, білі, порошкове покриття	**9 193 256**	1 компл.

Приклад планування

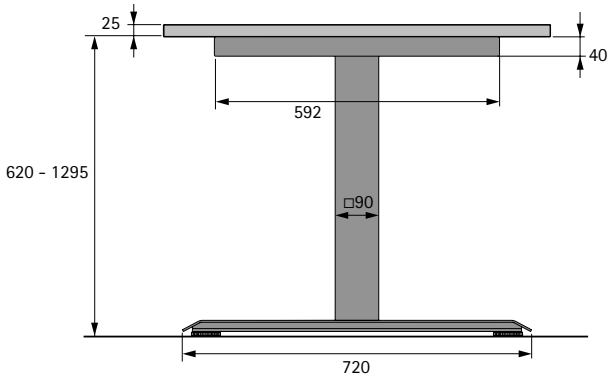

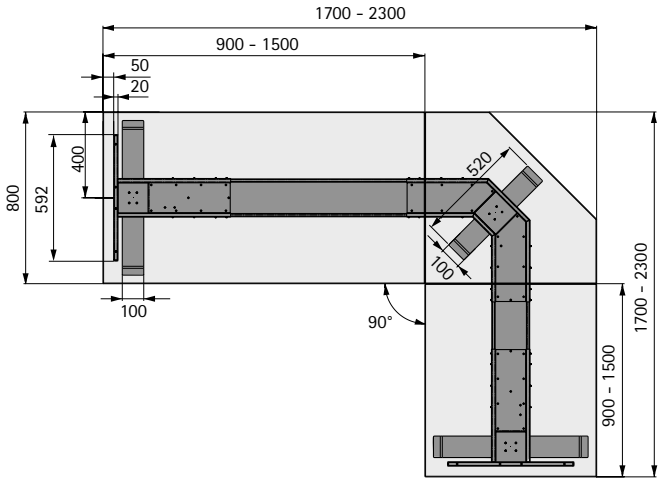

Додатково

- Аксесуари 1160 - 1208

hettich.com/short/702360

Комплект опор столу, 135° кут

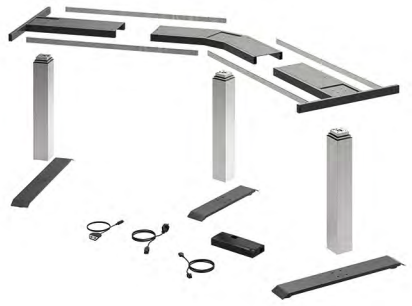

- Для різних розмірів стільниці
- Опорні рами столу регулюються по ширині з кроком 50 мм
- Регулювання по висоті з електроприводом від 620 - 1295 мм
- Діапазон підйому 675 мм
- Макс. навантаження 120 кг із рівномірним завантаженням столу (навантаження = вага + стільниця з опорою для столу)
- Регулювання по висоті з плавним стартом
- Номінальна напруга 230 В / 50 Гц
- Низьке енергоспоживання (в режимі очікування макс. 0,3 Вт)
- Швидкість 40 мм/с
- З виявленням зіткнення (без індивідуального захисту)

Комплект містить:
- 3 електричні телескопічні підйомні колони LegaDrive
- 2 подовжувачі опори, 720 мм
- 1 подовжувач опори, 520 мм
- 1 комплект регульованих по ширині опорних рам для столу, 135° кут
- 1 електронний блок управління
- 1 кабель електроживлення ЄС довжиною 3000 мм
- 1 подовжувач кабелю двигуна
- 1 базовий пульт керування
- Монтажний матеріал
- Інструкції по монтажу

Версія	Артикул	Упаковка
Компоненти опорної рами графітово-сірі, з порошковим покриттям; підйомні колони, анодований сріблястий алюміній	**9 193 257**	1 компл.
Компоненти опорної рами, білі, порошкове покриття, підйомні колони, білі, порошкове покриття	**9 193 258**	1 компл.

Приклад планування

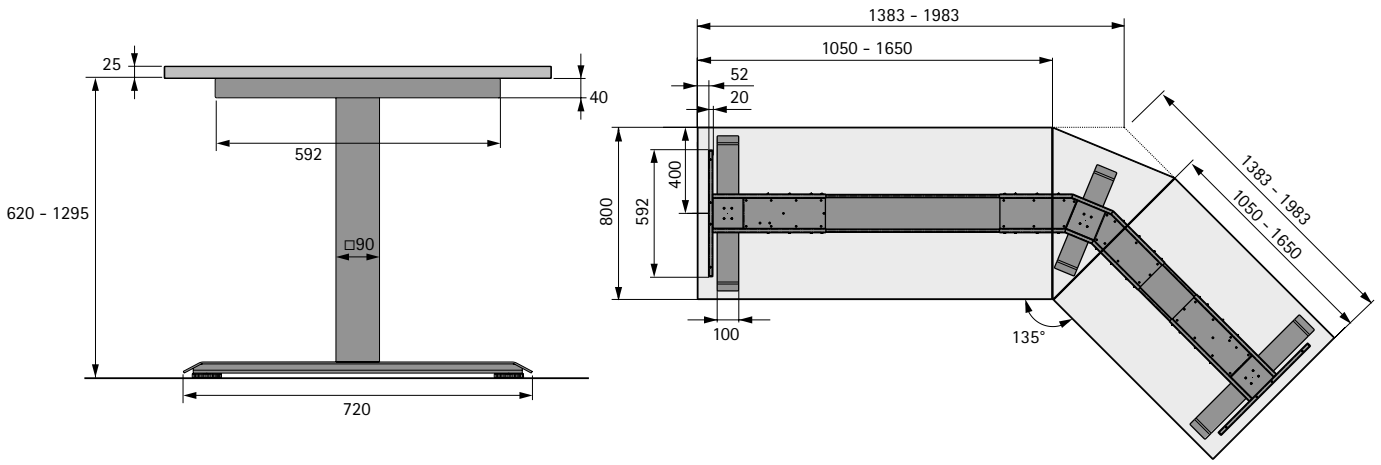

Додатково

- Аксесуари 1160 - 1208

hettich.com/short/fe4588

Комплект опор столу Bench

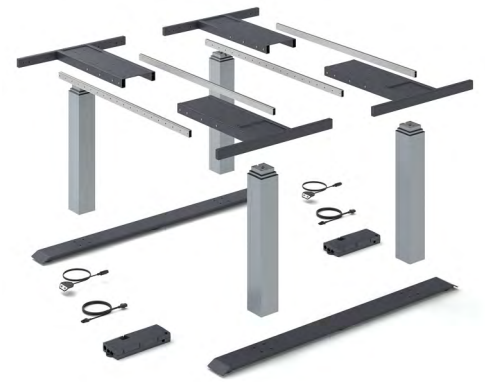

- Комплект опор для столу з безступінчастим висуненням опор для двох протилежних робочих місць
- Для різних розмірів стільниці:
  - Глибина 600 - 850 мм
  - Ширина 1200 - 2000 мм
- Опорні рами столу регулюються по ширині з кроком 50 мм
- Регулювання по висоті з електроприводом 620 - 1295 мм
- Діапазон підйому 675 мм
- Підйомна вага макс. 120 кг кожна для рівномірно навантажених столів (підйомна вага = корисне навантаження + стільниця з опорами для стільниці)
- Регулювання по висоті з плавним стартом
- Номінальна напруга 230 В / 50 Гц
- Низьке енергоспоживання (в режимі очікування макс. 0,3 Вт на блок)
- Швидкість 40 мм/с
- З виявленням зіткнення (без індивідуального захисту)

Комплект містить:
- 4 електричні телескопічні підйомні колони LegaDrive
- 2 подовжувачі опори, 1360 мм
- 2 комплекта регульованих по ширині опорних рам для столу
- 2 електронних блока управління
- 2 кабелі електроживлення ЄС довжиною 3000 мм
- 2 базові пульти керування
- Монтажний матеріал
- Інструкції по монтажу

Версія	Артикул	Упаковка
Компоненти опорної рами графітово-сірі, з порошковим покриттям; підйомні колони, анодований сріблястий алюміній	**9 243 969**	1 компл.
Компоненти опорної рами, білі, порошкове покриття, підйомні колони, білі, порошкове покриття	**9 243 970**	1 компл.

Приклад планування

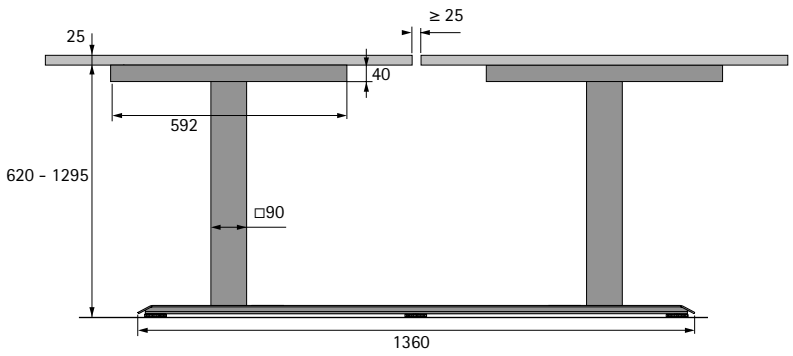

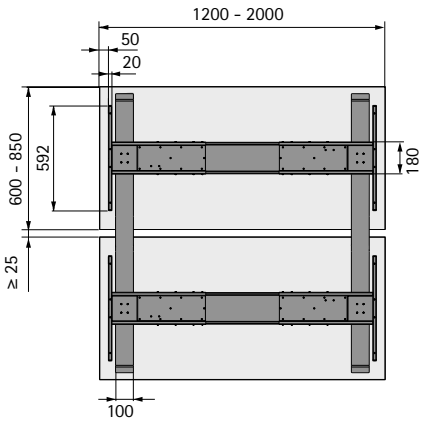

Додатково

- Аксесуари 1160 - 1208

hettich.com/short/b96bf7

Каркасний модуль Basic



- Для різних розмірів стільниці:
  - Глибина 800 - 1000 мм
  - Ширина 1200 - 2000 мм
- Ширина регулюється з кроком 50 мм
- Підйомні колони та електронні компоненти замовляйте окремо

Комплект містить:
- 2 опорні рами для стільниці
- 2 з'єднання профілів
- 2 подовжувачі опори, 720 мм
- Монтажний матеріал
- Інструкції по монтажу

Версія	**Артикул**	Упаковка
сірий графіт, порошкове покриття	**9 186 405**	1 компл.
білий, з порошковим покриттям	**9 186 404**	1 компл.

Каркасний модуль під кутом 90°



- Для різних розмірів стільниці
- Ширина регулюється з кроком 50 мм
- Підйомні колони та електронні компоненти замовляйте окремо

Комплект містить:
- 1 рама столу, під кутом 90°
- 2 з'єднання профілів
- 1 подовжувач опори, 520 мм
- 1 подовжувач кабелю двигуна
- Монтажний матеріал
- Інструкції по монтажу

Версія	**Артикул**	Упаковка
сірий графіт, порошкове покриття	**9 186 407**	1 компл.
білий, з порошковим покриттям	**9 186 406**	1 компл.

Каркасний модуль під кутом 135°



- Для різних розмірів стільниці
- Ширина регулюється з кроком 50 мм
- Підйомні колони та електронні компоненти замовляйте окремо

Комплект містить:
- 1 рама столу, під кутом 135°
- 2 з'єднання профілів
- 1 подовжувач опори, 520 мм
- 1 подовжувач кабелю двигуна
- Монтажний матеріал
- Інструкції по монтажу

Версія	**Артикул**	Упаковка
сірий графіт, порошкове покриття	**9 186 409**	1 компл.
білий, з порошковим покриттям	**9 186 408**	1 компл.

Каркасний модуль Bench



- Каркасний модуль з безступінчастим висуванням опор для двох протилежних робочих місць
- Для різних розмірів стільниці:
  - Глибина 600 - 850 мм
  - Ширина 1200 - 2000 мм
- Ширина регулюється з кроком 50 мм
- Підйомні колони та електронні компоненти замовляйте окремо

Комплект містить:
- 4 опори столу
- 4 з'єднання профілів
- 2 подовжувачі опор, 1360 мм, кожен з яких включає 3 гвинти компенсації висоти
- Монтажний матеріал
- Інструкції по монтажу

Версія	**Артикул**	Упаковка
сірий графіт, порошкове покриття	**9 243 051**	1 компл.
білий, з порошковим покриттям	**9 243 052**	1 компл.

Додатково

- Для різних розмірів стільниці 1113 - 1116
- Підйомні колони та електронні компоненти 1100 - 1109

hettich.com/short/cb8e4c

LegaDrive підйомна колона



- Підйомна колона з електроприводом, квадратний перетин 90 x 90 мм
- Регулювання по висоті з електроприводом від 575 до 1250 мм
- Діапазон підйому 675 мм
- Для виготовлення опорної рами столу висотою 620 - 1295 мм
- Висота столу 645 - 1320 мм при використанні стільниці 25 мм
- Динамічне навантаження 80 кг на одну підйомну колону
- Динамічне навантаження, інтегроване в стіл з 2-3 підйомними колонами: 120 кг при рівномірному навантаженні (+40 кг для кожної наступної підйомної колони)
- Швидкість регулювання прибл. 40 мм/с
- Довжина кабелю прибл. 1400 мм

Порада:
- Інші покриття за запитом
- Підйомна колона з сертифікатом UL за запитом

Версія	**Артикул**	Упаковка
Алюміній, анодований	**9 186 412**	1 шт.
Алюміній з порошковим покриттям, білий	**9 186 413**	1 шт.
Алюміній з порошковим покриттям, антрацит	**9 207 442**	1 шт.

Розміри

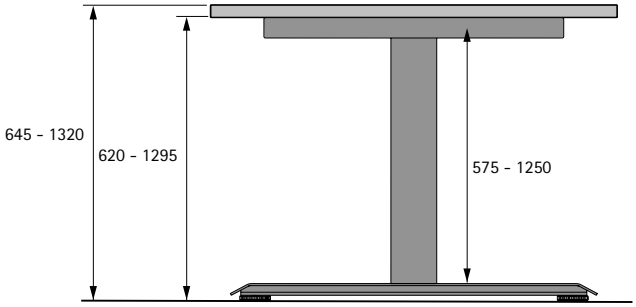

hettich.com/short/848436

Колони LegaDrive Systems, ручне регулювання по висоті

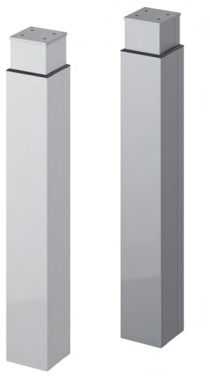

- Колона з ручним регулюванням по висоті для використання в LegaDrive Systems
- Дозволяє конструювати столи з ручним регулюванням по висоті у вигляді LegaDrive Systems
- Колона, квадрат 90 x 90 мм
- Діапазон підйому 140 мм
- Регульована довжина 610 – 750 мм забезпечує висоту опори столу 655 – 795 мм
- Висота столу 680 - 820 мм при використанні стільниці 25 мм
- Шкала для легкого встановлення висоти столу

Версія	**Артикул**	Упаковка
Алюміній, анодований	**9 243 045**	1 шт.
Алюміній з порошковим покриттям, білий	**9 243 046**	1 шт.

Розміри

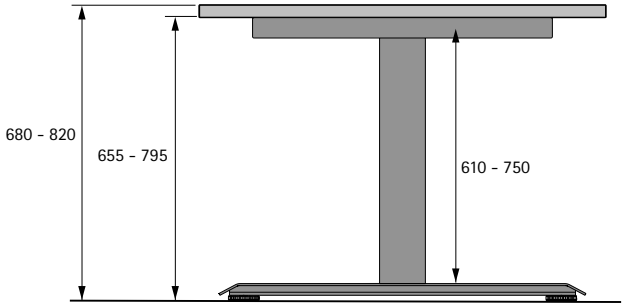

hettich.com/short/bc1b2f

Колона фіксованої довжини

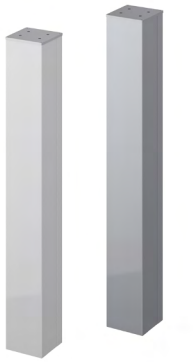

- Одиночна колона для використання в системі LegaDrive Systems
- Дозволяє конструювати столи без регулювання по висоті у вигляді LegaDrive Systems
- Колона, квадрат 90 x 90 мм
- Фіксована довжина 670 мм забезпечує висоту столу 715 мм
- Висота столу 740 мм при використанні стільниці 25 мм

Посилання на сторінку:
- Інформацію про монтаж див. на сторінці 1103

Версія	**Артикул**	Упаковка
Алюміній, анодований	**9 243 005**	1 шт.
Алюміній з порошковим покриттям, білий	**9 242 992**	1 шт.

Розміри

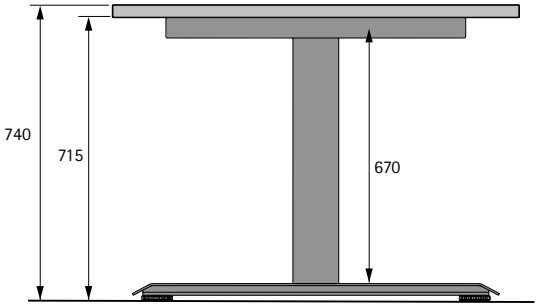

Монтаж

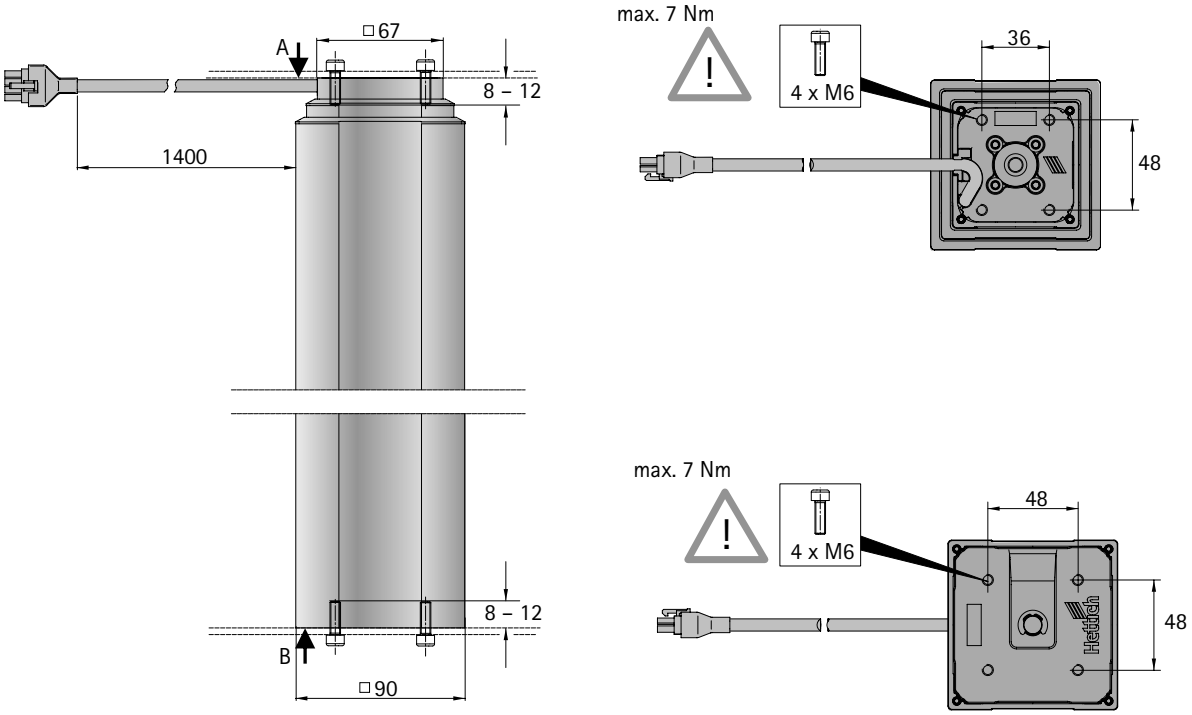

hettich.com/short/411aad

Електронний модуль



- Електронний модуль для використання в поєднанні з системами столів з більш ніж 3 підйомними колонами
- Регулювання по висоті з плавним стартом
- Номінальна напруга 230 В / 50 Гц
- Низьке енергоспоживання (в режимі очікування макс. 0,3 Вт)
- Швидкість 40 мм/с
- З виявленням зіткнення (без індивідуального захисту)

Комплект містить:
- 1 електронний блок управління Compact-e-3 для 3 підйомних колон
- 1 кабель електроживлення ЄС довжиною 3000 мм
- 1 базовий пульт керування
- Монтажний матеріал

Артикул	Упаковка
9 190 608	1 компл.

Електронні модулі розширення



- Електронний модуль розширення для використання в поєднанні з системами столів з більш ніж 3 підйомними колонами
- Регулювання по висоті з плавним стартом
- Номінальна напруга 230 В / 50 Гц
- Низьке енергоспоживання (в режимі очікування макс. 0,3 Вт)
- Швидкість 40 мм/с
- З виявленням зіткнення (без індивідуального захисту)

Комплект містить:
- 1 електронний блок управління Compact-e-3 для 3 підйомних колон
- 1 кабель електроживлення ЄС довжиною 3000 мм
- Монтажний матеріал

Артикул	Упаковка
9 190 609	1 компл.

hettich.com/short/6d4aa4

Блок управління Compact-e-3



- Електронний блок управління на основі імпульсного блоку живлення
- Керує та синхронізує підйомні рухи від 1 до 3 підйомних колон
- Виявлення зіткнень для зменшення пошкодження системи (без індивідуального захисту)
- Підйомна колона плавно запускається та зупиняється для відчуття високої якості
- Споживання електроенергії в режимі очікування 0,3 Вт макс.
- Пластик, чорний

Версія	**Артикул**	Упаковка
Compact-e-3, EU, 230 В / 50 Гц блок живлення	**9 142 062**	1/25 шт.

Compact-e-2 та Compact-e-3 блок управління

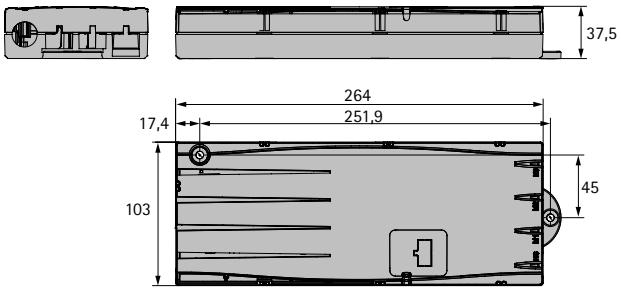

hettich.com/short/3de6c0

Кабель живлення



- Кабель електроживлення, довжина прибл. 3000 мм

Порада:
- * Можна використовувати в Німеччині, Австрії, Бельгії, Нідерландах, Люксембурзі, Іспанії, Франції, Швеції, Норвегії, Фінляндії.
- Інші країни за запитом.

Версія	**Артикул**	Упаковка
Тип E & F, штекер із заземленням "Schuko"*	**9 147 928**	1/50 шт.
Тип J, Швейцарія	**9 147 930**	1/25 шт.

hettich.com/short/c53696

Пульт Basic



- 3 кнопками вгору та вниз
- Для монтажу під стільницею
- Пластик чорний, сіра поверхня керування

Найменування	Артикул	Упаковка
Пульт Basic	**9 142 067**	1/50 шт.

Монтажні розміри для базового пульту

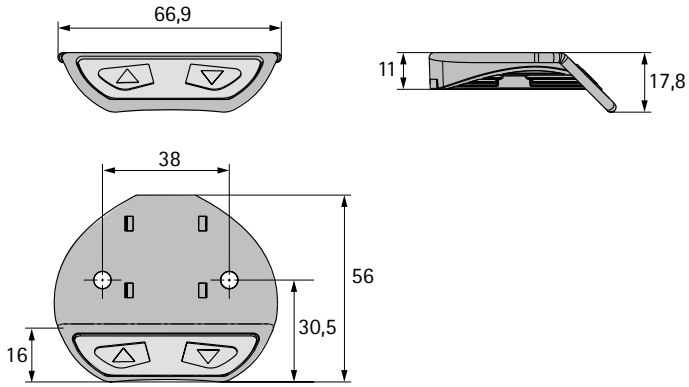

Comfort пульт керування



- 3 кнопками вгору та вниз
- Цифровий дисплей висоти столу (см або дюйми)
- 4 позиції пам'яті
- Для монтажу під стільницею
- Пластик, чорний

Найменування	Артикул	Упаковка
Comfort пульт керування	**9 277 919**	1/25 шт.

Розміри для встановлення пульту Touch Comfort

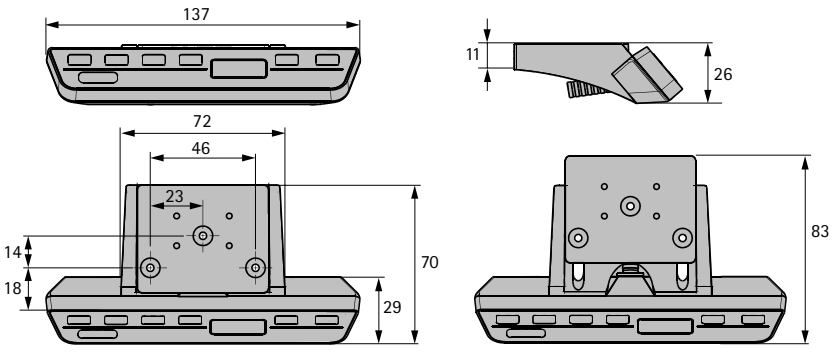

Easy2move пульт керування



- Стриманий, практичний дизайн
- Ергономічна робота
- Інтуїтивно зрозуміле регулювання по висоті натисканням корпусу перемикача вгору / вниз
- Для монтажу під стільницею
- Пластик, чорний

Найменування	**Артикул**	Упаковка
Easy2move пульт керування	**9 277 920**	1/50 шт.

Розміри для встановлення пульту Easy2move

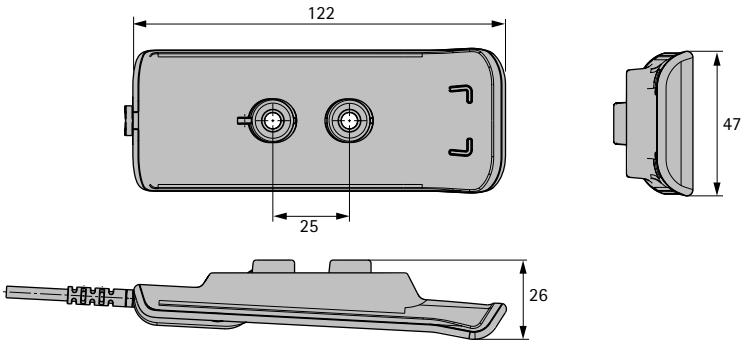

Пульт Touch Basic



- З високоякісним сенсорним дизайном
- З кнопками вгору та вниз
- Для монтажу під стільницею
- Пластик, чорний

Найменування	**Артикул**	Упаковка
Пульт Touch Basic	**9 155 200**	1/25 шт.

Монтажні розміри для пульту Touch Basic

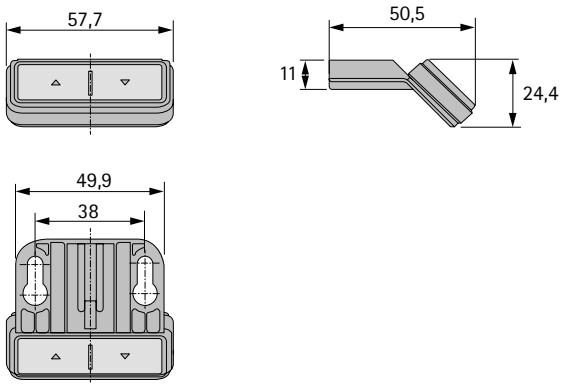

Пульт Touch Basic Inlay



- З високоякісним сенсорним дизайном
- З кнопками вгору та вниз
- Гумова вставка для легкого встановлення / кріплення на столі (гвинти не потрібні)
- Пластик, чорний

Найменування	**Артикул**	Упаковка
Пульт Touch Basic Inlay	**9 243 921**	1/25 шт.

Монтажні розміри для пульту Touch Basic Inlay

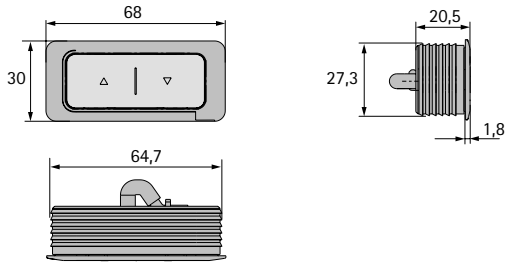

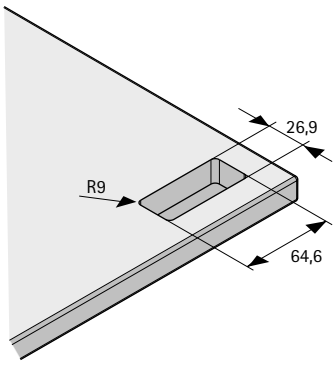

Пульт Touch Inlay



- З високоякісною сенсорною поверхнею
- Кнопки вгору та вниз
- Цифровий дисплей висоти столу (см або дюйми)
- 2 функції пам'яті
- Гумова вставка для легкого встановлення / кріплення на столі (гвинти не потрібні)
- Пластик, чорний

Найменування	**Артикул**	Упаковка
Пульт Touch Inlay	**9 155 201**	1/25 шт.

Монтажні розміри для пульту Touch Inlay

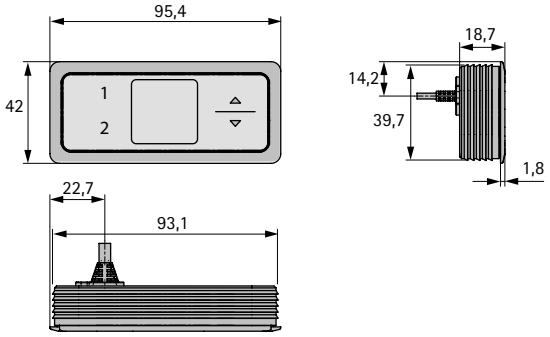

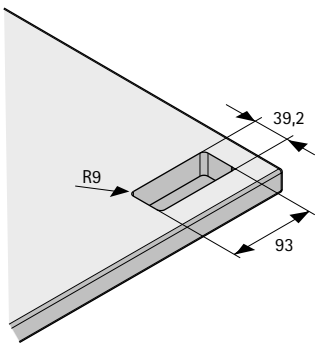

Подовжувач кабелю двигуна



- Подовжувач для підключення підйомної колони до блоку управління
- Довжина 1200 мм

Артикул	Упаковка
9 180 608	1/25 шт.

Каскадний кабель



- Каскадний кабель для підключення блоків управління LegaDrive
- 1 каскадний кабель потрібен для кожного блоку управління
- Довжина 1500 мм
- Інструкції

Артикул	Упаковка
9 188 864	1 шт.

Каскадний кабель, короткий

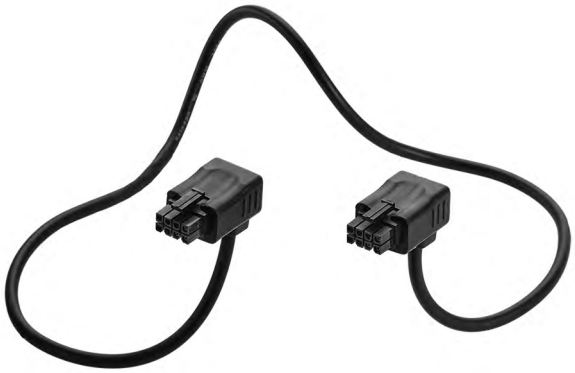

- Короткий каскадний кабель для підключення блоків управління LegaDrive
- 1 каскадний кабель з'єднує 2 блоки управління
- Довжина 500 мм
- Інструкції

Артикул	Упаковка
9 203 988	1 шт.

hettich.com/short/b9ea61

Опора столу



- Опора столу для використання з колонами лінійки LegaDrive Systems
- Дозволяє виготовляти столи без телескопічних ніжок
- Під'єднується до бази колон LegaDrive
- Квадратна форма 90 x 90 мм
- Така ж висота, як і опора, що дозволяє комбінувати
- Інтегрований гвинт компенсації рівня (+ 10 мм)

Комплект містить:
- Опора столу
- Гвинт компенсації рівня
- 4 гвинти для кріплення до підйомної колони

Версія	**Артикул**	Упаковка
білий, з порошковим покриттям	**9 243 048**	1 шт.
сірий графіт, порошкове покриття	**9 243 047**	1 шт.

З'єднувач для ніжок столу

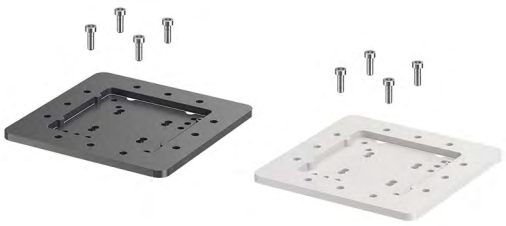

- З'єднувач опор для використання з колонами лінійки LegaDrive Systems
- Дозволяє конструкцію столів без рами
- Кріплення безпосередньо під стільницею в системі отворів 32 мм
- Гнучка схема отворів для кріплення до верхньої частини колон LegaDrive
- Квадратна форма 170 x 170 мм
- Така ж висота, як і рама, що дозволяє комбінувати

Комплект містить:
- З'єднувач для ніжок столу
- 4 гвинти для кріплення до підйомної колони
- 12 гвинтів для кріплення до стільниці

Версія	**Артикул**	Упаковка
білий, з порошковим покриттям	**9 243 050**	1 шт.
сірий, порошкове покриття	**9 243 049**	1 шт.

Примітка щодо встановлення роз'єму для ніжок столу

Ніжки столу з цим кріпленням ідеально підходять для монтажу під готові стільниці з отворами за системою System 32.

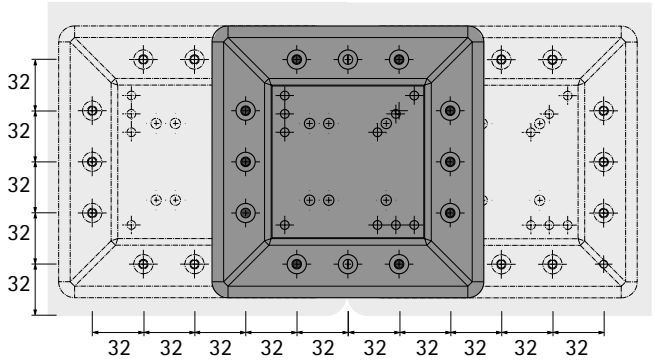

hettich.com/short/3d27b2

З'єднувальна пластина для кутових рішень



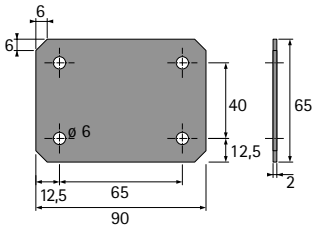

- Сталь з порошковим покриттям у вигляді алюмінію

Артикул	Упаковка
0 048 443	1/2 шт.

Тримач кабелю



- Для горизонтальної прокладки кабелю
- Пластик, сірий

Версія	Артикул	Упаковка
одиничний	**0 045 968**	1/5 шт.
подвійний	**0 045 969**	1/5 шт.

Монтажні розміри

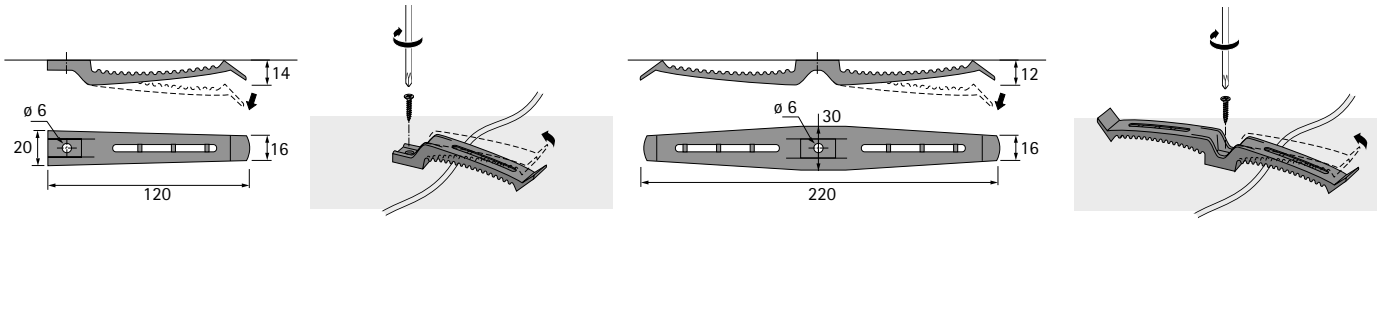

Кабельний канал



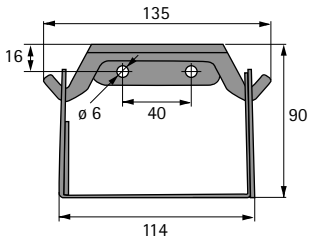

- Горизонтальний кабельний канал для настільних опор LegaDrive Systems
- Для встановлення на опорній рамі столу або під стільницею
- Змінна ширина від 1040 до 1840 мм
- Ширина регулюється з кроком 50 мм
- Завіси кабельного каналу відкриваються спереду або ззаду
- З'єднання для вертикального кабельного каналу

Комплект містить:
- Кабельний канал (2 половини)
- 6 пластикових заклепок
- 2 фіксатора
- 4 гвинти для кріплення до опорної рами столу
- 4 гвинти для кріплення до стільниці
- 2 гвинти для кріплення додаткового кабельного захвату
- Інструкції по монтажу

Версія	Артикул	Упаковка
Сталь з порошковим покриттям, біла	**9 243 064**	1 шт.
Сталь, сірий графіт, порошкове покриття	**9 243 053**	1 шт.

Захват кабелю



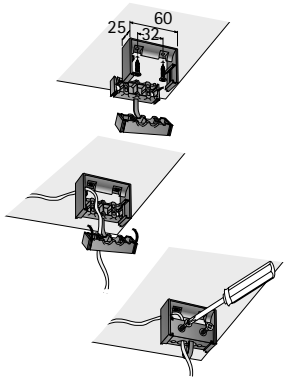

- Захват кабелю для прикручування до 4 кабелів
- Пластик, чорний

Артикул	Упаковка
0 046 053	1 шт.

hettich.com/short/7bc326

Кріплення панелі



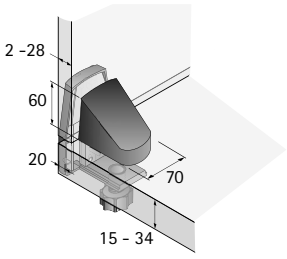

- Накладний монтаж на край столу, затискний тип
- Для стільниць товщиною 15 - 34 мм
- Пластик, чорний

Артикул	Упаковка
0 046 840	1/2 шт.

hettich.com/short/290141

Приклад планування: комплект письмового столу Basic

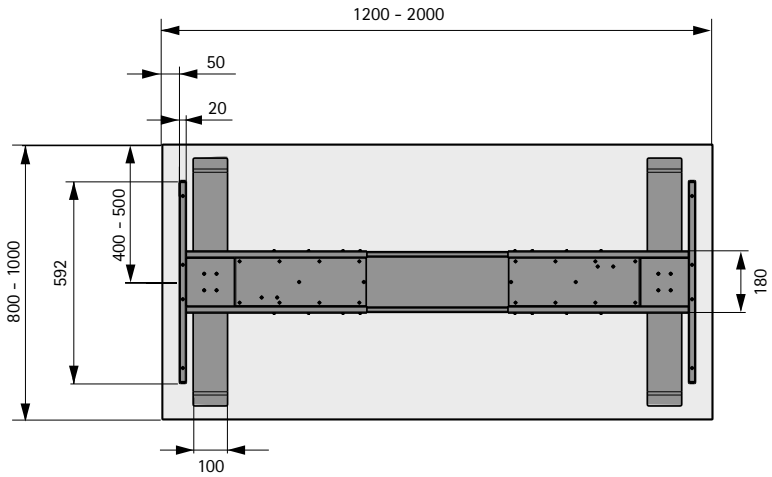

Приклад планування: опорна рама письмового столу під кутом 90°

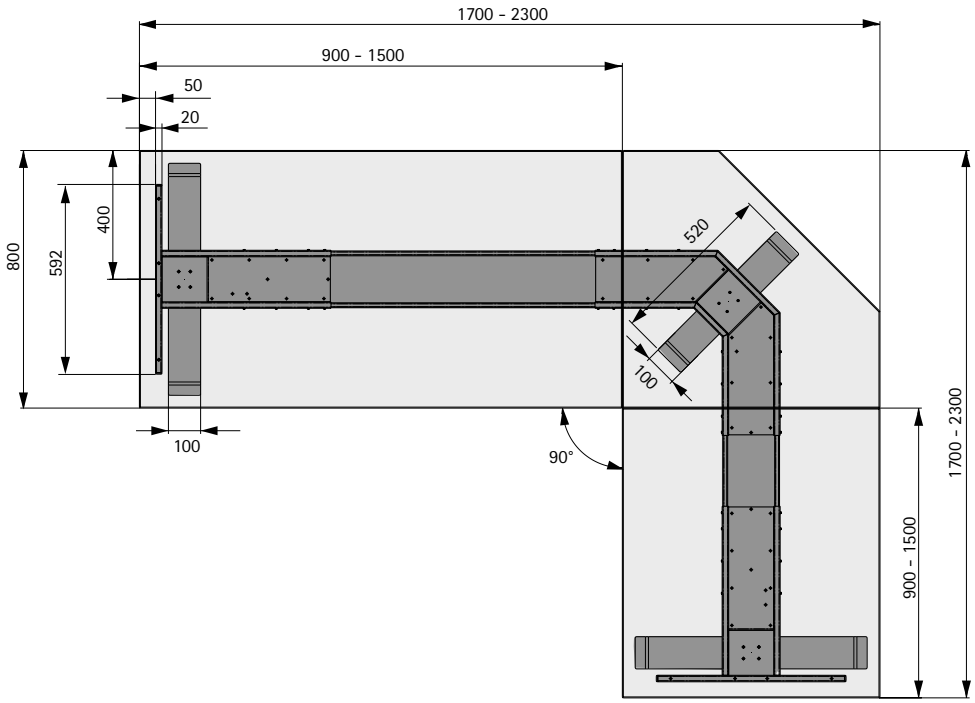

Приклад планування: опорна рама письмового столу під кутом 135°

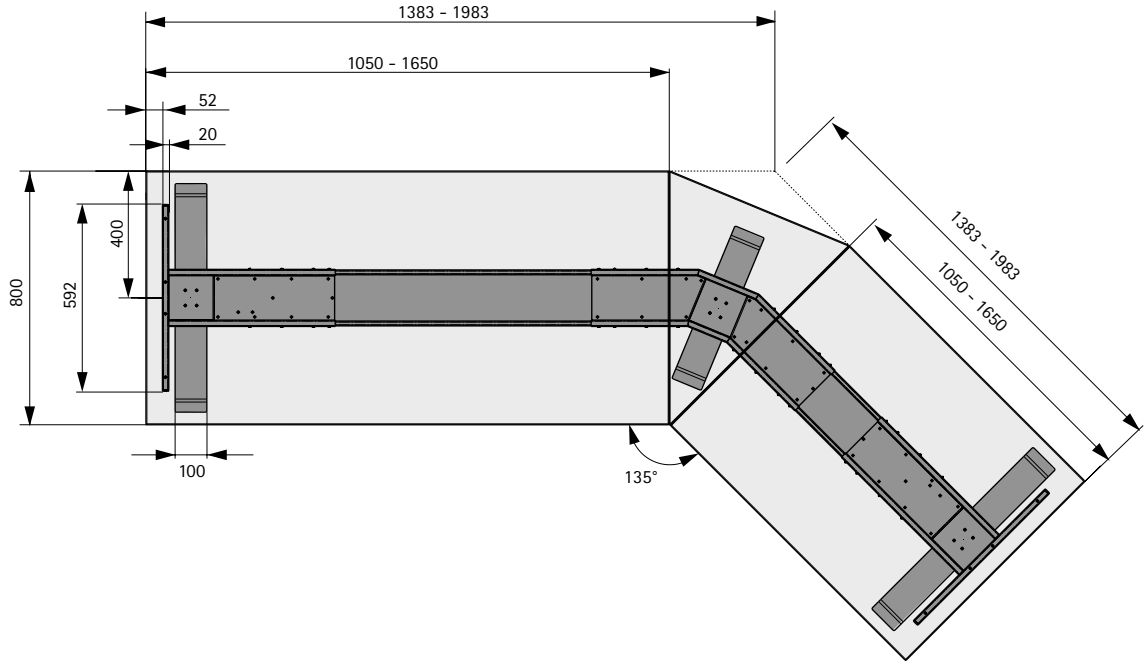

Приклад планування базового набору опор для письмового столу, робочої поверхні

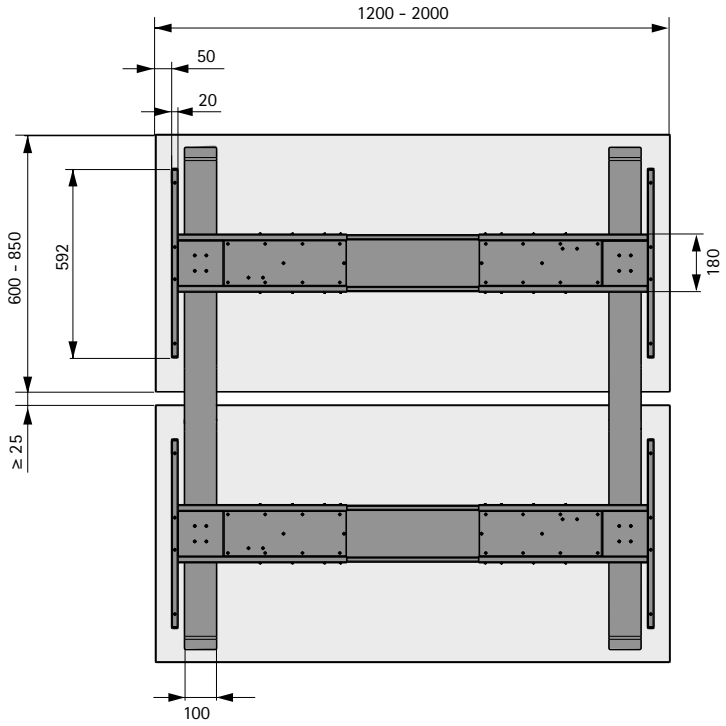

Приклад планування: U-подібна опора для столу

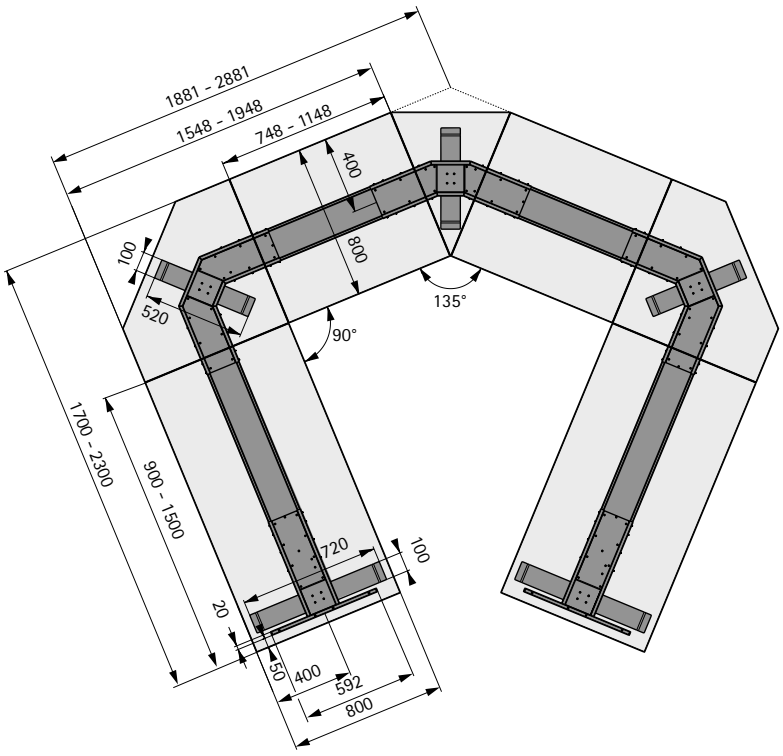

Приклад планування: конференц-стіл, круглий

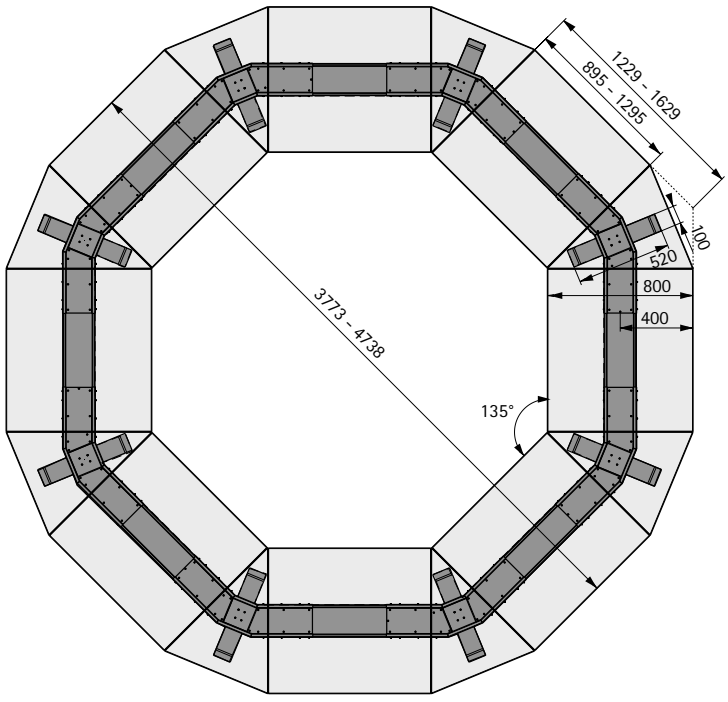

Приклад планування: конференц-стіл, прямокутний

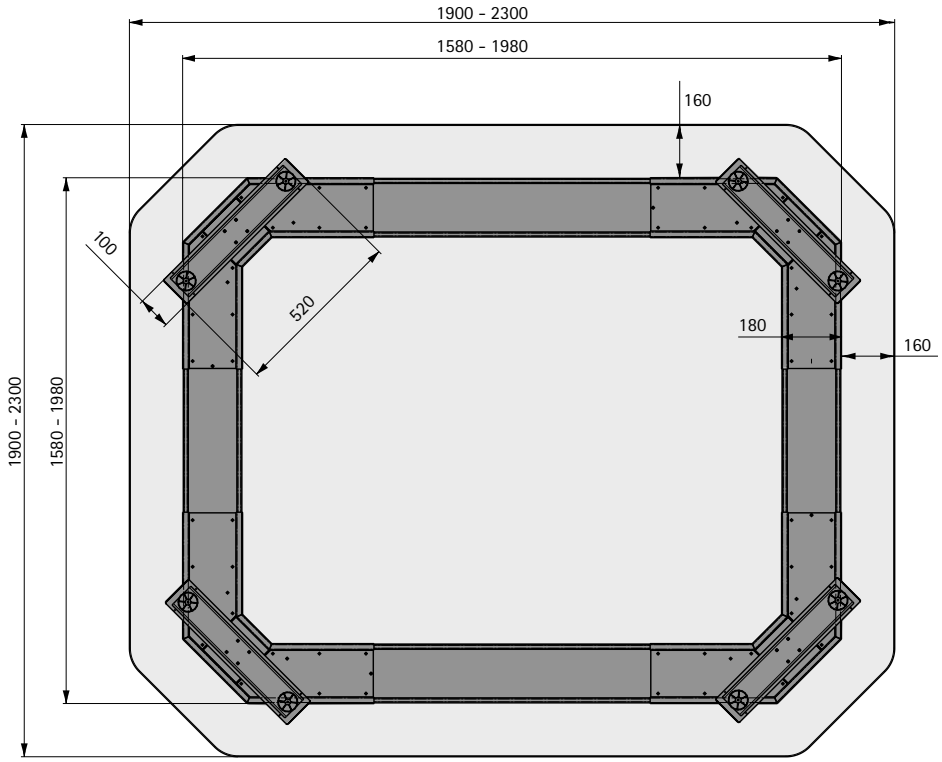

Приклади планування: приставний столик, квадратний і круглий

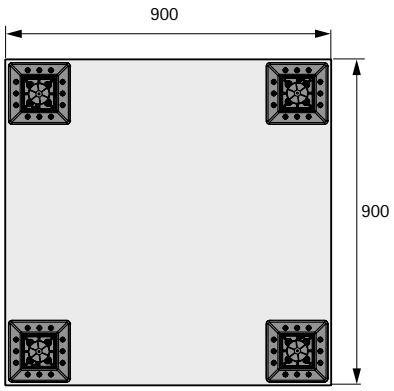

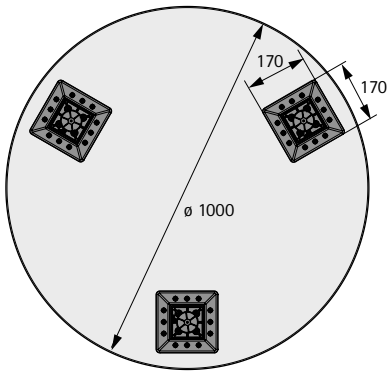

Критерії якості

- Тест на статичні та динамічні навантаження
- Тест на витривалість
- Підйомні колони проходять 100% тестування
- Опорна система для столів зі стільницею протестована по TÜV

Тест столу на витривалість

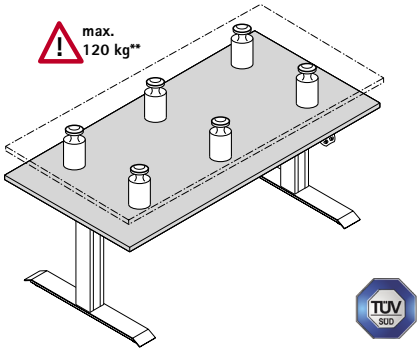

Підйомні колони, встановлені на столі з навантаженням 120 кг**, циклічно переміщується вгору та вниз.

** включаючи вагу опорної рами та стільниці

Стандарти та настанови

1. Декларація ЄС про реєстрацію LegaDrive була підготовлена на основі наступних директив:

   2006 / 42 / EC Директива про машинобудування
   2014 / 35 / EU Директива щодо низьковольтного обладнання
   2014 / 30 / EU Директива щодо електромагнітної сумісності

   Також були застосовані наступні європейські гармонізовані стандарти:

   EN ISO 12100 Безпека обладнання
   Загальні принципи проектування, оцінки та зменшення ризику

   EN 13845 Безпека обладнання
   Мінімальні зазори, щоб уникнути защемлення частин людського тіла

   EN ISO 13857 Безпека обладнання
   Безпечні відстані для запобігання потрапляння в небезпечні зони верхніх і нижніх кінцівок

   DIN EN 60335-1 Безпека електроприладів
   та аналогічні електричні прилади - Частина 1: Загальні вимоги

   EN 61000-6-2
   EN 61000-6-3
   EN 61000-3-2
   EN 61000-3-3

   EN 62479 Електромагнітні поля (ЕМП)

2. На додаток до стандартів і директив, які необхідно виконати для ЄС Декларації про вбудовування, система LegaDrive відповідає наступним стандартам, нормативам і граничним значенням:

   DIN EN ISO 13849-1 Категорія B, рівень продуктивності b

   2011 / 65 / EU RoHS

   REACH

   DIN EN 527-1 / DIN EN 527-2 /
   AfPS GS 2014 : 01 PAK / EK5 / AK3 13-01

3. Система LegaDrive із настільною поверхнею відповідає вимогам GS (Перевірена безпека).

4. Після виготовлення, підйомні колони LegaDrive проходять 100% тестування.

5. Система LegaDrive має низьке споживання в режимі очікування ≤ 0,3 Вт.

6. При виготовленні компонентів системи увага приділяється мінімізації використання ресурсів, необхідних для виробництва (зокрема енергії).

7. Важливе значення надається вибору матеріалів, які можна якомога більше переробляти в кінці терміну служби системи.

8. Система LegaDrive проходить суворі випробування на довговічність, щоб переконатися, що вона забезпечує багаторічну надійну роботу.

New



Здоров'я та продуктивність на робочому місці

Регульовані по висоті опорні рами Steelforce додають динаміки офісній рутині. Це підтримує організм, покращує здатність до концентрації та збільшує силу мозку. Домашнє завдання в тісному місці? Наша опорна рама столу з короткими подовжувачами забезпечує кращу ергономіку та комфорт також для маленьких столів. Галасливі офіси відкритого планування? Наші акустичні перегородки з привабливим повстяним виглядом забезпечують професійне рішення, коли багато столів розташовано поруч, а людям все одно потрібно зосередитися на своїй роботі. Широкий асортимент систем зберігання та організації кабелів також гарантує охайну та комфортну атмосферу на кожному робочому місці. Для роботи вдома чи в офісі: наші системи легко монтуються, мають якісну обробку та призначені для надійного та безпечного постійного використання.

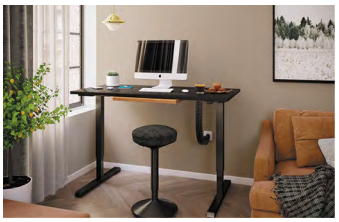

Оновлення для роботи вдома:
Економія місця та ергономічність - серія Steelforce Pro, з ручним або електроприводом.



Чудовий вибір для офіса:
Серія Steelforce Pro SLS вражає високим рівнем стабільності та привабливим дизайном.



Привабливі варіанти дизайну та застосування:
Дизайнерські акцентовані ніжки столу з бамбука або будь-якого обраного матеріалу.

hettich.com/short/cfafbd

Дізнайтеся більше:
Отримайте натхнення, а також додаткові відомості про продукт на нашому веб-сайті.



Опори столу, комплекти
▸ Огляд асортименту / технічне порівняння **1120 – 1121**



Опори столу, компоненти **1132 – 1135**



Проведення кабелів **1136 – 1144**

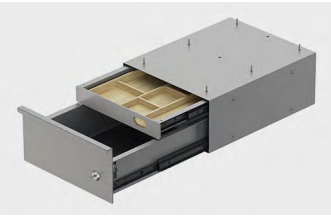

Місце для зберігання **1145 – 1152**



Аксесуари для столів **1153 – 1154**



Електричні аксесуари **1155 – 1157**

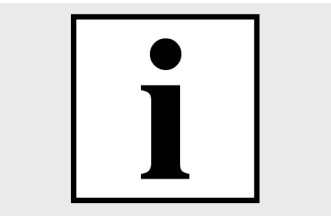

Критерії якості **1158**

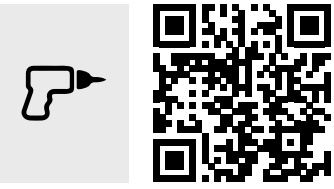

hettich.com/short/eju6gv3

Hettich Technical Assistant
▸ Монтаж
▸ Регулювання
▸ Сервіс

Опорні рами Steelforce

Огляд асортименту / технічне порівняння

	670 / 671 / 673 / 670 Bench	570	470
			
Сторінка	1122 - 1125	1126	1127
Привід	▸ З електроприводом	▸ З електроприводом	▸ З електроприводом
Телескопічні	▸ Подвійна телескопічна	▸ Одинарна телескопічна	▸ Подвійна телескопічна
Діапазон підйому	▸ 660 мм	▸ 490 мм	▸ 660 мм
Діапазон регулювання	▸ 625 - 1285 мм	▸ 700 - 1190 мм	▸ 617 - 1277 мм
Вантажопідйомність	▸ 120 кг ▸ Кутові варіанти: 150 кг	▸ 120 кг	▸ 120 кг
Геометрія опорної рами столу	▸ Прямокутна стільниця ▸ 90° кутова стільниця ▸ 135° кутова стільниця ▸ Подвійна стільниця Bench	▸ Прямокутна стільниця	▸ Прямокутна стільниця
Колір опори столу	▸ Срібло ▸ Чорний ▸ Білий	▸ Срібло ▸ Чорний ▸ Білий	▸ Срібло ▸ Чорний ▸ Білий
Розмір підйомної колони	▸ 60 x 90 мм	▸ 60 x 90 мм	▸ 70 x 70 мм
Для ширини стільниці	▸ 1200 - 2000 мм (інші кутові варіанти)	▸ 1200 - 2000 мм	▸ 1200 - 2000 мм
Для глибини стільниці	▸ 750 - 900 мм (інші варіанти столів)	▸ 750 - 900 мм	▸ 750 - 900 мм

370	300 / 300 slim / 310 HC slim
	
1128	1129 - 1131
▸ З електроприводом	▸ Підйом вручну ▸ З електроприводом
▸ Одинарна телескопічна	▸ Одинарна телескопічна
▸ 490 мм	▸ Підйом вручну: 480 мм ▸ Мотор: 490 мм
▸ 692 - 1182 мм	▸ Підйом вручну: 700 - 1180 мм ▸ Мотор: 690 - 1180 мм
▸ 120 кг	▸ Підйом вручну: 60 кг ▸ Мотор: 100 кг
▸ Прямокутна стільниця	▸ Прямокутна стільниця
▸ Срібло ▸ Чорний ▸ Білий	▸ Чорний ▸ Білий
▸ 70 x 70 мм	▸ Підйом вручну: 64 x 64 мм ▸ Мотор: 60 x 60 мм
▸ 1200 - 2000 мм	▸ Підйом вручну: 1100 - 1600 мм ▸ Мотор: 1100 - 1800 мм
▸ 750 - 900 мм	▸ 750 - 800 мм ▸ Опції Slim: 600 - 700 мм

Steelforce Pro 670 SLS Highline



- Опорна рама столу з електроприводом, регульована по висоті
- Подвійні телескопічні підйомні колони 60 x 90 мм
- Для різних розмірів стільниці:
  - глибина 750 - 900 мм
  - ширина 1200 - 2000 мм
- Регулювання по висоті від 625 - 1285 мм
- Діапазон підйому 660 мм
- Макс. навантаження 120 кг з рівномірним завантаженням столу (навантаження = вага + стільниця)
- Регулювання по висоті з плавним стартом
- Номінальна напруга 100 - 240 В / 50 - 60 Гц
- Низьке енергоспоживання (в режимі очікування макс. 0.3 Вт)
- Швидкість регулювання 39 мм/с
- Виявлення зіткнень (без індивідуального захисту)
- Сталь з порошковим покриттям

Комплект містить:

- 2 підйомні колони
- 2 подовжувачі опор, Highline, 736 мм
- 2 опори столу, Highline, 600 мм
- 2 телескопічні поперечки
- 1 електронний блок управління
- 1 ручний перемикач
- 1 кабель живлення, 1800 мм, з Євровилкою
- Монтажний матеріал
- Інструкції по монтажу

Колір	**Артикул**	Упаковка
срібло	**9 309 760**	1 компл.
чорний	**9 309 761**	1 компл.
білий	**9 309 762**	1 компл.

Приклад планування

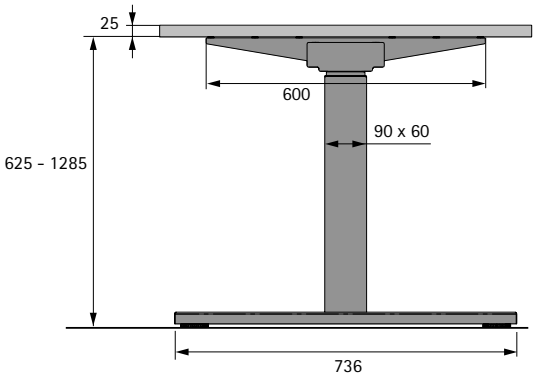

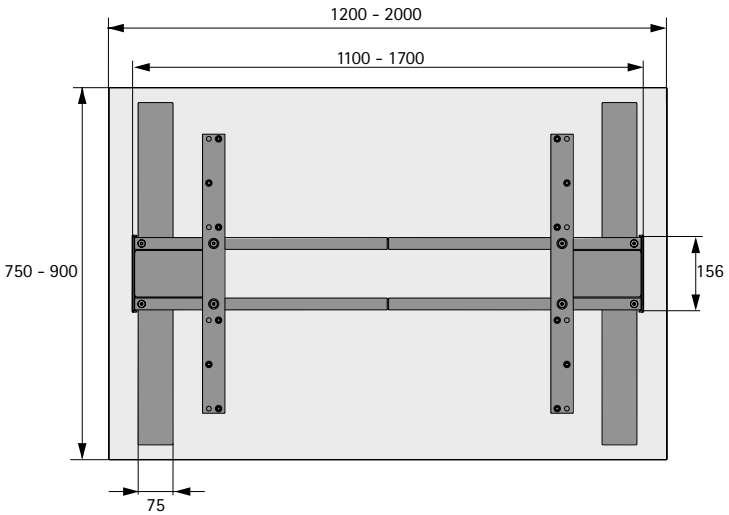

Додатково

- Проведення кабелів 1136 - 1144
- Місце для зберігання 1145 - 1152
- Акустичний екран 1153 - 1154
- Аксесуари 1155 - 1157

hettich.com/short/5i2qwec

Steelforce Pro 671 SLS Highline 90° XL



- Опорна рама столу з електроприводом, регульована по висоті, для кутових стільниць
- Подвійні телескопічні підйомні колони 60 x 90 мм
- Для різних розмірів стільниці:
  - глибина 750 - 900 мм
  - ширина 1200 - 2000 мм / 1400 - 2000 мм
- Регулювання по висоті від 625 - 1285 мм
- Діапазон підйому 660 мм
- Макс. навантаження 150 кг з рівномірним завантаженням столу (навантаження = вага + стільниця)
- Регулювання по висоті з плавним стартом
- Номінальна напруга 100 - 240 В / 50 - 60 Гц
- Низьке енергоспоживання (в режимі очікування макс. 0.3 Вт)
- Швидкість регулювання 39 мм/с
- Виявлення зіткнень (без індивідуального захисту)
- Сталь з порошковим покриттям

Комплект містить:
- 3 підйомні колони
- 2 подовжувачі опор, Highline, 736 мм
- 1 подовжувач опори, Highline, 584 мм
- 3 опори столу, Highline, 600 мм
- 4 телескопічні поперечки
- 1 електронний блок управління
- 1 ручний перемикач
- 1 кабель живлення, 1800 мм, із заземлюючим контактом (вилка Schuko)
- Монтажний матеріал
- Інструкції по монтажу

Колір	**Артикул**	Упаковка
срібло	**9 311 358**	1 компл.
чорний	**9 311 391**	1 компл.
білий	**9 311 392**	1 компл.

Приклад планування

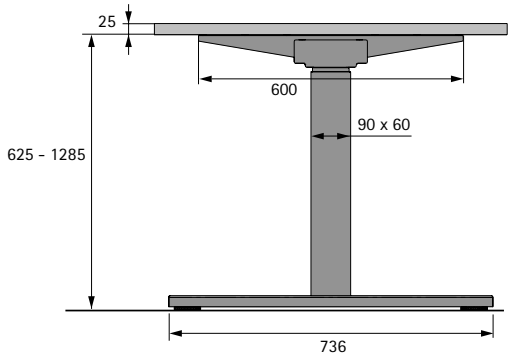

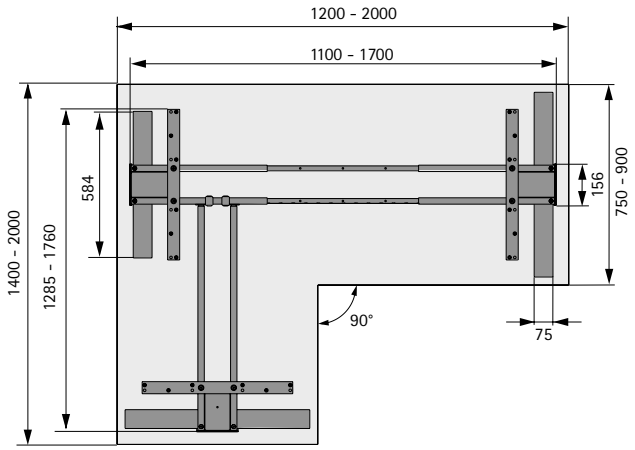

Додатково

- Проведення кабелів 1136 - 1144
- Місце для зберігання 1145 - 1152
- Акустичний екран 1153 - 1154
- Аксесуари 1155 - 1157

hettich.com/short/587rcdx

Steelforce Pro 673 SLS Highline 135° XL



- Опорна рама столу з електроприводом, регульована по висоті, для кутових стільниць
- Подвійні телескопічні підйомні колони 60 x 90 мм
- Для різних розмірів стільниці:
  - глибина 750 - 900 мм
  - ширина 1325 - 2000 мм / 1290 - 2000 мм
- Регулювання по висоті від 625 - 1285 мм
- Діапазон підйому 660 мм
- Макс. навантаження 150 кг з рівномірним завантаженням столу (навантаження = вага + стільниця)
- Регулювання по висоті з плавним стартом
- Номінальна напруга 100 - 240 В / 50 - 60 Гц
- Низьке енергоспоживання (в режимі очікування макс. 0.3 Вт)
- Швидкість регулювання 39 мм/с
- Виявлення зіткнень (без індивідуального захисту)
- Сталь з порошковим покриттям

Комплект містить:
- 3 підйомні колони
- 2 подовжувачі опор, Highline, 736 мм
- 1 подовжувач опори, Highline, 584 мм
- 2 опори столу, Highline, 600 мм
- 2 опори столу, Highline, 400 мм
- 4 телескопічні поперечки
- 1 електронний блок управління
- 1 ручний перемикач
- 1 кабель живлення, 1800 мм, із заземлюючим контактом (вилка Schuko)
- Монтажний матеріал
- Інструкції по монтажу

Колір	**Артикул**	Упаковка
срібло	**9 311 393**	1 компл.
чорний	**9 311 394**	1 компл.
білий	**9 311 395**	1 компл.

Приклад планування

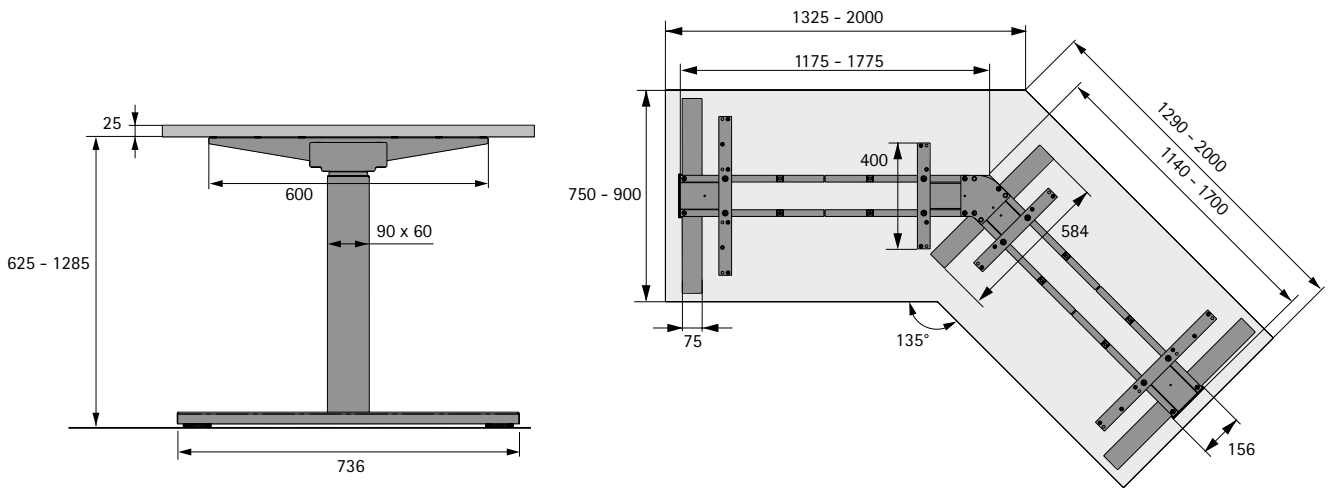

Додатково

- Проведення кабелів 1136 - 1144
- Місце для зберігання 1145 - 1152
- Акустичний екран 1153 - 1154
- Аксесуари 1155 - 1157

hettich.com/short/n0wnuy2

Steelforce Pro 670 SLS Highline Bench



- Опорна рама столу з електроприводом, регульована по висоті, для двох осіб у формі столу
- Подвійні телескопічні підйомні колони 60 x 90 мм
- Для різних розмірів стільниці:
  - глибина 650 - 800 мм
  - ширина 1200 - 2000 мм
- Регулювання по висоті від 625 - 1285 мм
- Діапазон підйому 660 мм
- Макс. навантаження 120 кг з рівномірним завантаженням столу (навантаження = вага + стільниця) на робочу станцію
- Регулювання по висоті з плавним стартом
- Номінальна напруга 100 - 240 В / 50 - 60 Гц
- Низьке енергоспоживання (в режимі очікування макс. 0.3 Вт) на робочу станцію
- Швидкість регулювання 39 мм/с
- Виявлення зіткнень (без індивідуального захисту)
- Сталь з порошковим покриттям

Комплект містить:
- 4 підйомні колони з регульованою опорою
- 4 опори столу, Highline, 600 мм
- 4 телескопічні поперечки
- 2 поперечки
- 2 електронних блока управління
- 2 ручних перемикача
- 2 кабеля живлення, 1800 мм, з Євровилкою
- Монтажний матеріал
- Інструкції по монтажу

Колір	**Артикул**	Упаковка
срібло	**9 311 397**	1 компл.
чорний	**9 311 398**	1 компл.
білий	**9 311 400**	1 компл.

Приклад планування

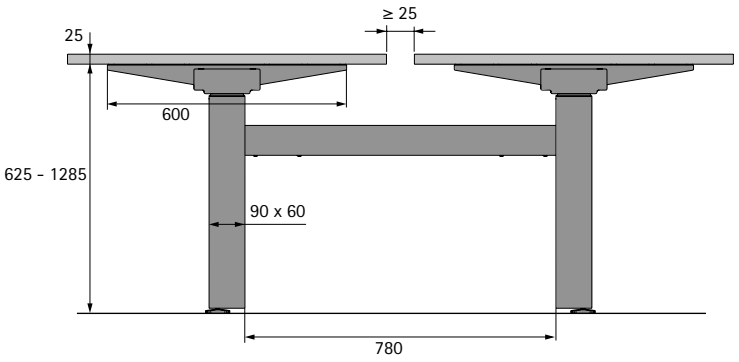

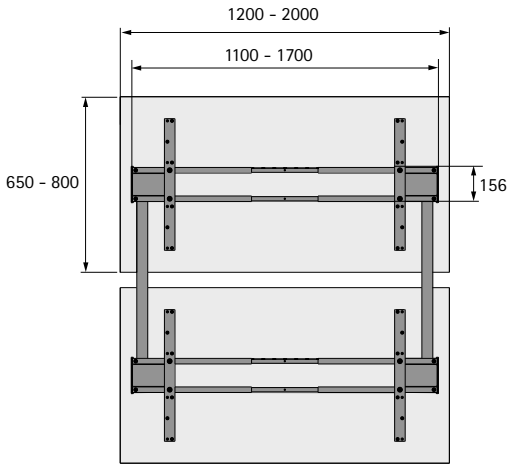

Додатково

- Проведення кабелів 1136 - 1144
- Місце для зберігання 1145 - 1152
- Акустичний екран 1153 - 1154
- Аксесуари 1155 - 1157

hettich.com/short/hqz98mz

Steelforce Pro 570 SLS Highline



- Опорна рама столу з електроприводом, регульована по висоті
- Одинарні телескопічні підйомні колони 60 x 90 мм
- Для різних розмірів стільниці:
  - глибина 750 - 900 мм
  - ширина 1200 - 2000 мм
- Регулювання по висоті від 700 - 1190 мм
- Діапазон підйому 490 мм
- Макс. навантаження 120 кг з рівномірним завантаженням столу (навантаження = вага + стільниця)
- Регулювання по висоті з плавним стартом
- Номінальна напруга 100 - 240 В / 50 - 60 Гц
- Низьке енергоспоживання (в режимі очікування макс. 0.3 Вт)
- Швидкість регулювання 39 мм/с
- Виявлення зіткнень (без індивідуального захисту)
- Сталь з порошковим покриттям

Комплект містить:

- 2 підйомні колони
- 2 подовжувачі опор, Highline, 736 мм
- 2 опори столу, Highline, 600 мм
- 2 телескопічні поперечки
- 1 електронний блок управління
- 1 ручний перемикач
- 1 кабель живлення, 1800 мм, з Євровилкою
- Монтажний матеріал
- Інструкції по монтажу

Колір	**Артикул**	Упаковка
срібло	**9 309 757**	1 компл.
чорний	**9 309 758**	1 компл.
білий	**9 309 759**	1 компл.

Приклад планування

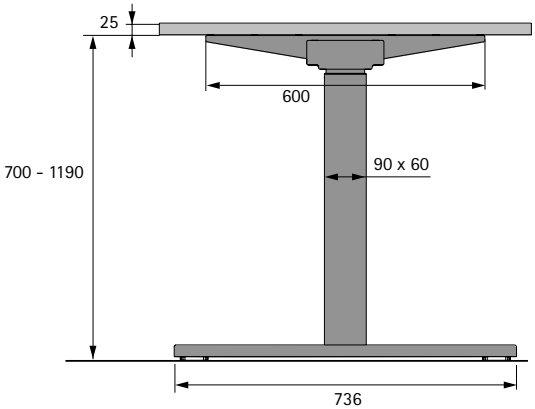

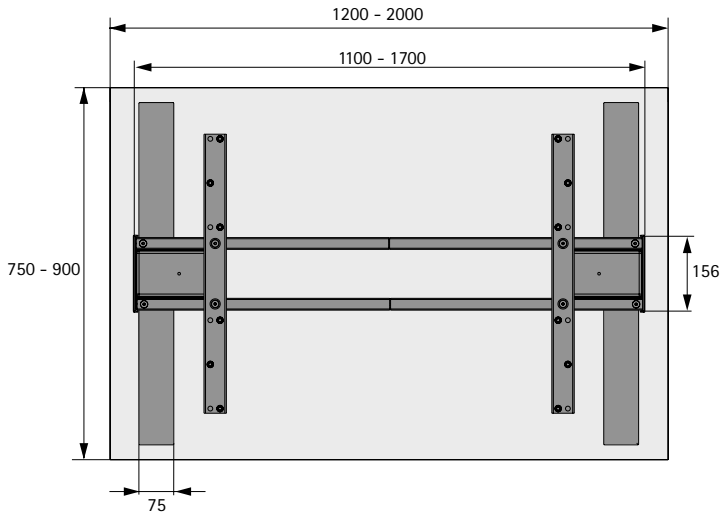

Додатково

- Проведення кабелів 1136 - 1144
- Місце для зберігання 1145 - 1152
- Акустичний екран 1153 - 1154
- Аксесуари 1155 - 1157

hettich.com/short/epzrk24

Steelforce Pro 470 SLS



- Опорна рама столу з електроприводом, регульована по висоті
- Подвійні телескопічні підйомні колони 70 x 70 мм
- Для різних розмірів стільниці:
  - глибина 750 - 900 мм
  - ширина 1200 - 2000 мм
- Регулювання по висоті від 617 - 1277 мм
- Діапазон підйому 660 мм
- Макс. навантаження 120 кг з рівномірним завантаженням столу (навантаження = вага + стільниця)
- Регулювання по висоті з плавним стартом
- Номінальна напруга 100 - 240 В / 50 - 60 Гц
- Низьке енергоспоживання (в режимі очікування макс. 0.3 Вт)
- Швидкість регулювання 39 мм/с
- Виявлення зіткнень (без індивідуального захисту)
- Сталь з порошковим покриттям

Комплект містить:
- 2 підйомні колони
- 2 подовжувачі опор, 750 мм
- 2 опори столу, 600 мм
- 2 телескопічні поперечки
- 1 електронний блок управління
- 1 ручний перемикач
- 1 кабель живлення, 1800 мм, з Євровилкою
- Монтажний матеріал
- Інструкції по монтажу

Колір	**Артикул**	Упаковка
срібло	**9 309 754**	1 компл.
чорний	**9 309 755**	1 компл.
білий	**9 309 756**	1 компл.

Приклад планування

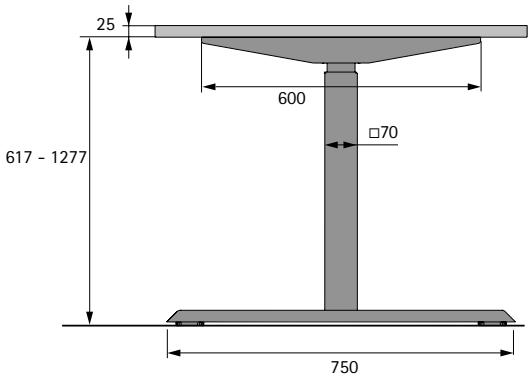

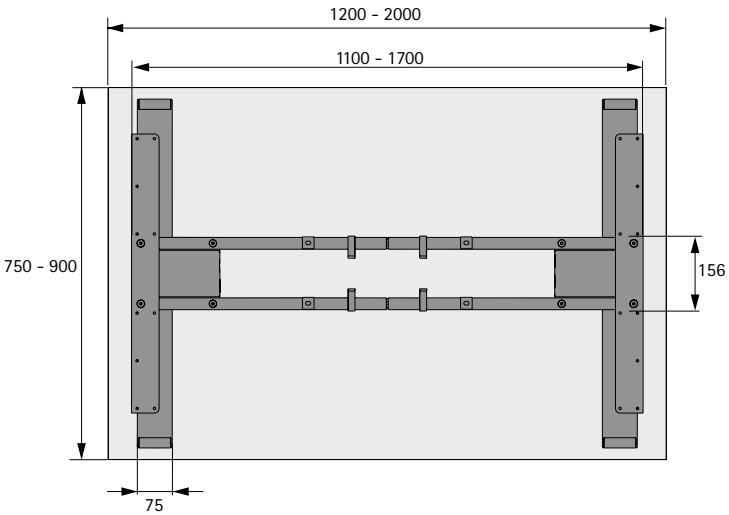

Додатково

- Проведення кабелів 1136 - 1144
- Місце для зберігання 1145 - 1152
- Акустичний екран 1153 - 1154
- Аксесуари 1155 - 1157

hettich.com/short/ot3kuxy

Steelforce Pro 370 SLS



- Опорна рама столу з електроприводом, регульована по висоті
- Одинарні телескопічні підйомні колони 70 x 70 мм
- Для різних розмірів стільниці:
  - глибина 750 - 900 мм
  - ширина 1200 - 2000 мм
- Регулювання по висоті від 692 - 1182 мм
- Діапазон підйому 490 мм
- Макс. навантаження 120 кг з рівномірним завантаженням столу (навантаження = вага + стільниця)
- Регулювання по висоті з плавним стартом
- Номінальна напруга 100 - 240 В / 50 - 60 Гц
- Низьке енергоспоживання (в режимі очікування макс. 0.3 Вт)
- Швидкість регулювання 39 мм/с
- Виявлення зіткнень (без індивідуального захисту)
- Сталь з порошковим покриттям

Комплект містить:

- 2 підйомні колони
- 2 подовжувачі опор, 750 мм
- 2 опори столу, 600 мм
- 2 телескопічні поперечки
- 1 електронний блок управління
- 1 ручний перемикач
- 1 кабель живлення, 1800 мм, з Євровилкою
- Монтажний матеріал
- Інструкції по монтажу

Колір	**Артикул**	Упаковка
срібло	**9 309 751**	1 компл.
чорний	**9 309 752**	1 компл.
білий	**9 309 753**	1 компл.

Приклад планування

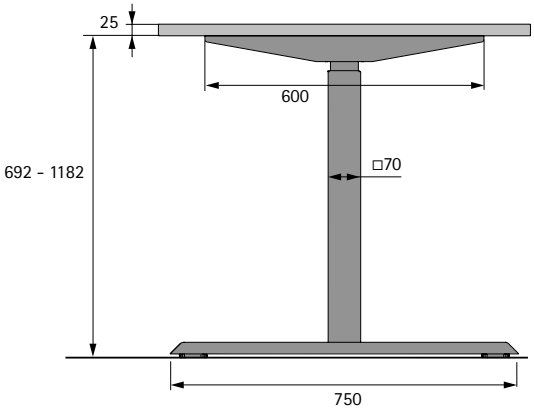

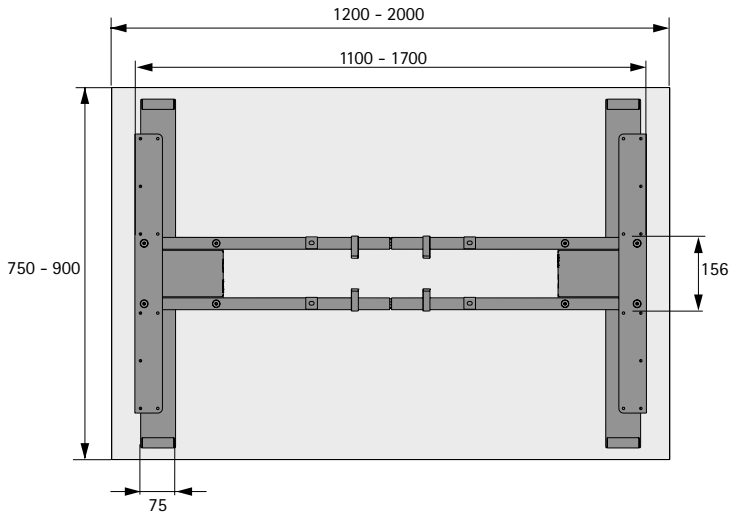

Додатково

- Проведення кабелів 1136 - 1144
- Місце для зберігання 1145 - 1152
- Акустичний екран 1153 - 1154
- Аксесуари 1155 - 1157

hettich.com/short/qkqplmm

Steelforce Pro 300



- Опорна рама столу з електроприводом, регульована по висоті
- Одинарні телескопічні підйомні колони 60 x 60 мм
- Для різних розмірів стільниці:
  - глибина 750 - 800 мм
  - ширина 1100 - 1800 мм
- Регулювання по висоті від 690 - 1180 мм
- Діапазон підйому 490 мм
- Макс. навантаження 100 кг з рівномірним завантаженням столу (навантаження = вага + стільниця)
- Регулювання по висоті з плавним стартом
- Номінальна напруга 100 - 240 В / 50 - 60 Гц
- Низьке енергоспоживання (в режимі очікування макс. 0.3 Вт)
- Швидкість регулювання 39 мм/с
- Виявлення зіткнень (без індивідуального захисту)
- Сталь з порошковим покриттям

Комплект містить:

- 2 підйомні колони
- 2 подовжувачі опор, 750 мм
- 2 опори столу, 600 мм
- 2 телескопічні поперечки
- 1 електронний блок управління
- 1 ручний перемикач
- 1 кабель живлення, 1800 мм, з Євровилкою
- Монтажний матеріал
- Інструкції по монтажу

Колір	**Артикул**	Упаковка
чорний	**9 309 791**	1 компл.
білий	**9 309 792**	1 компл.

Приклад планування

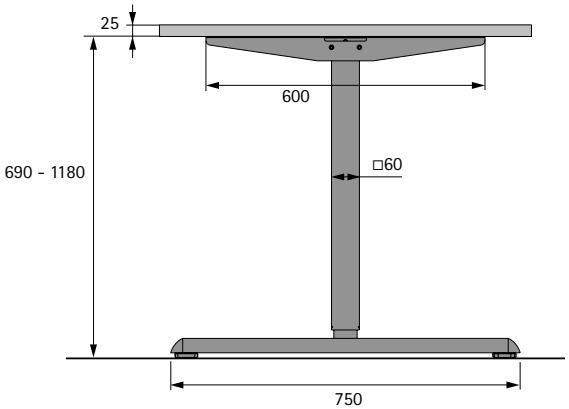

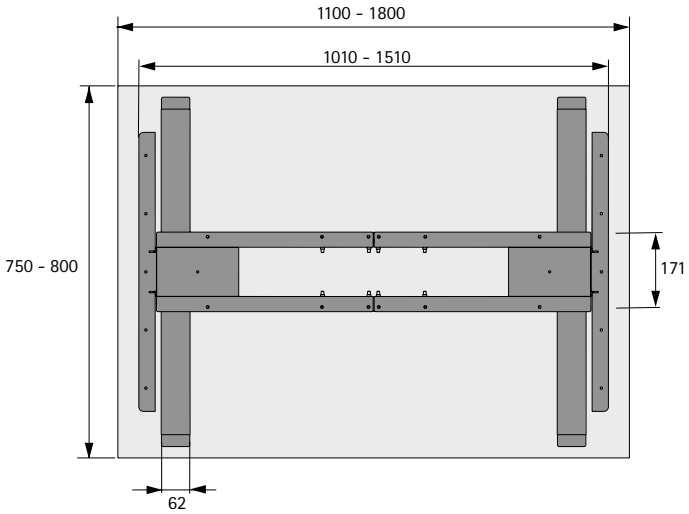

Додатково

- Проведення кабелів 1136 - 1144
- Місце для зберігання 1145 - 1152
- Акустичний екран 1153 - 1154
- Аксесуари 1155 - 1157

hettich.com/short/aqqyw2v

Steelforce Pro 300 slim



- Опорна рама столу з електроприводом, регульована по висоті
- Одинарні телескопічні підйомні колони 60 x 60 мм
- Для різних розмірів стільниці:
  - глибина 600 - 700 мм
  - ширина 1100 - 1800 мм
- Регулювання по висоті від 690 - 1180 мм
- Діапазон підйому 490 мм
- Макс. навантаження 100 кг з рівномірним завантаженням столу (навантаження = вага + стільниця)
- Регулювання по висоті з плавним стартом
- Номінальна напруга 100 - 240 В / 50 - 60 Гц
- Низьке енергоспоживання (в режимі очікування макс. 0.3 Вт)
- Швидкість регулювання 39 мм/с
- Виявлення зіткнень (без індивідуального захисту)
- Сталь з порошковим покриттям

Комплект містить:

- 2 підйомні колони
- 2 подовжувачі опор, 600 мм
- 2 опори столу, 447 мм
- 2 телескопічні поперечки
- 1 електронний блок управління
- 1 ручний перемикач
- 1 кабель живлення, 1800 мм, з Євровилкою
- Монтажний матеріал
- Інструкції по монтажу

Колір	**Артикул**	Упаковка
чорний	**9 309 793**	1 компл.
білий	**9 309 794**	1 компл.

Приклад планування

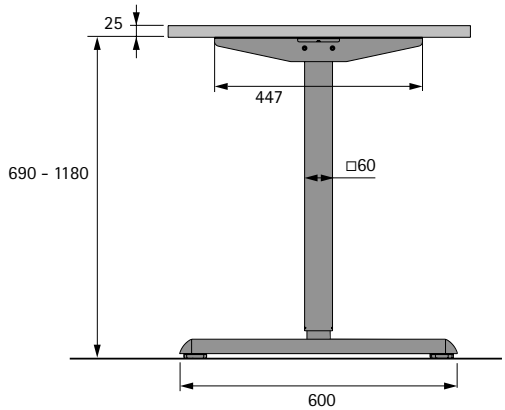

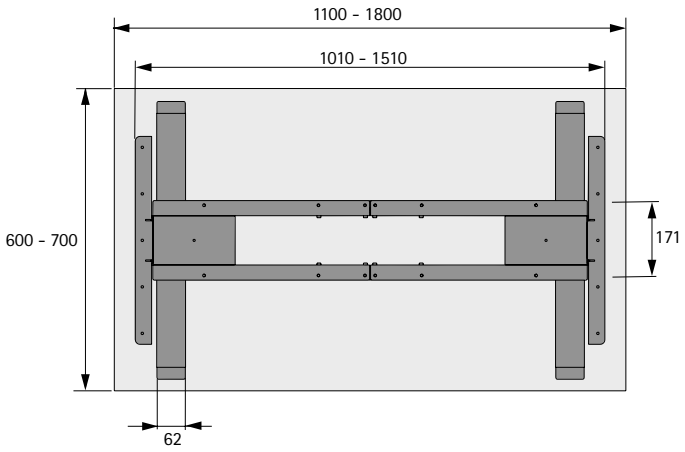

Додатково

- Проведення кабелів 1136 - 1144
- Місце для зберігання 1145 - 1152
- Акустичний екран 1153 - 1154
- Аксесуари 1155 - 1157

hettich.com/short/b54me7m

Steelforce Pro 310 HC slim



- Опорна рама столу з ручним регулюванням по висоті
- Одинарні телескопічні підйомні колони 64 x 64 мм
- Для різних розмірів стільниці:
  - глибина 600 - 700 мм
  - ширина 1100 - 1600 мм
- Регулювання по висоті від 700 - 1180 мм
- Діапазон підйому 480 мм
- Макс. навантаження 60 кг з рівномірним завантаженням столу (навантаження = вага + стільниця)
- Сталь з порошковим покриттям

Комплект містить:

- 2 підйомні колони
- 2 подовжувачі опор, 600 мм
- 2 опори столу, 490 мм
- 2 телескопічні поперечки
- 1 рукоятка
- Монтажний матеріал
- Інструкції по монтажу

Колір	**Артикул**	Упаковка
чорний	**9 309 795**	1 компл.
білий	**9 309 796**	1 компл.

Приклад планування

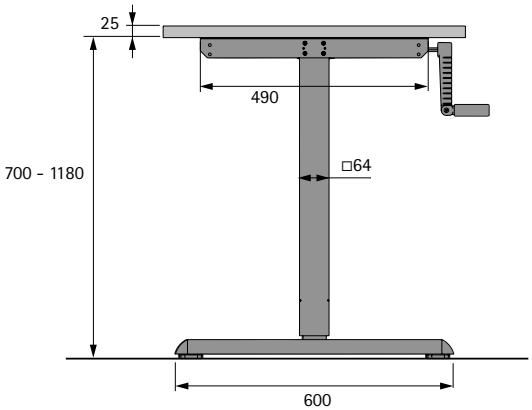

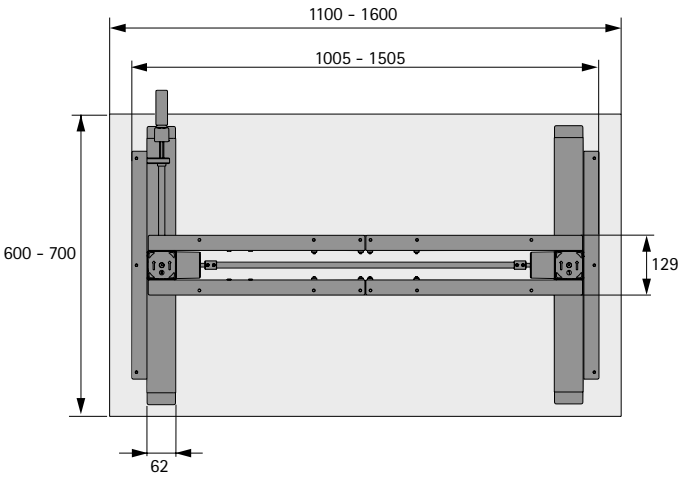

Додатково

Проведення кабелів	1136 - 1144
Місце для зберігання	1145 - 1152
Акустичний екран	1153 - 1154
Аксесуари	1155 - 1157

hettich.com/short/7ngz24

New

Дизайнерська опора A



- Дизайнерська опора для рами столу Steelforce
- Замінює подовжувачі для опор, що містяться в комплектах Pro 570 SLS та Pro 670 SLS
- Для різних розмірів стільниці:
  - глибина 800 - 1000 мм
  - ширина 1200 - 2000 мм
- Макс. навантаження 120 кг з рівномірним завантаженням столу (навантаження = вага + стільниця)
- Матеріал бамбук, поверхня промаслена

Комплект містить:
- 2 елемента з бамбука
- 1 монтажний комплект

Дизайн	Артикул	Упаковка
чорний	9 353 856	1 компл.
білий	9 353 858	1 компл.

Розміри

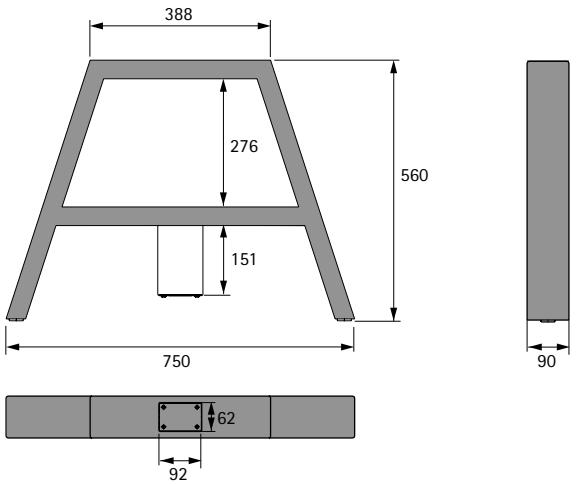

Приклад планування

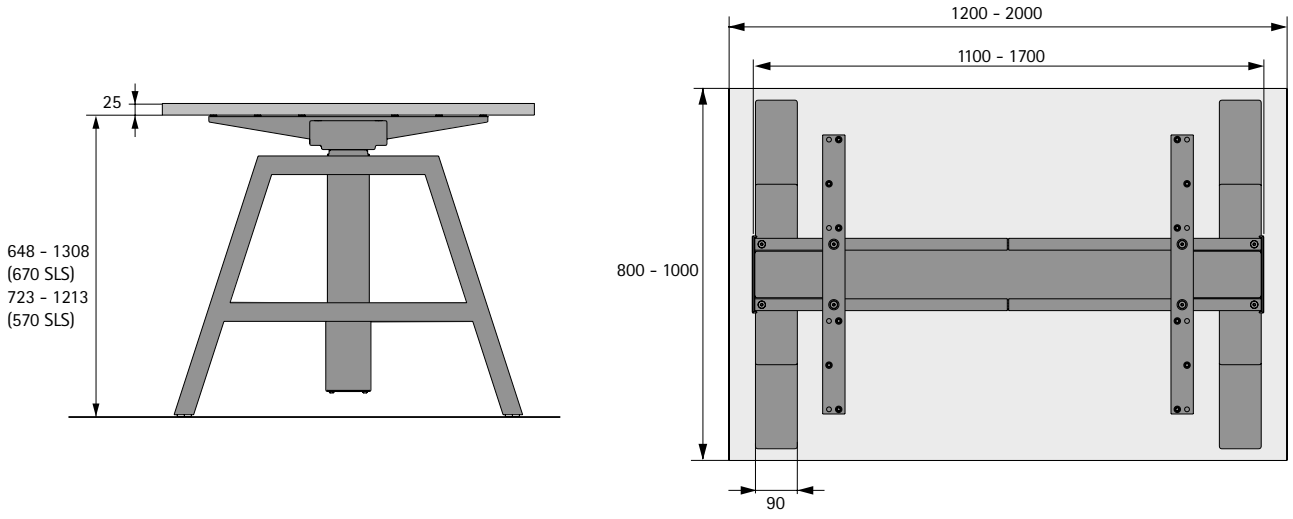

New

Монтажний комплект для Дизайнерської опори



- Монтажний набір для дизайнерської опори столу для каркасів Steelforce
- Можна також використовувати для створення індивідуальної опори столу
- Підходить для підйомних колон Steelforce Pro 570 SLS та Pro 670 SLS
- Для різних розмірів стільниці:
  - глибина 800 - 1000 мм
  - ширина 1200 - 2000 мм
- Макс. навантаження 120 кг з рівномірним завантаженням столу (навантаження = вага + стільниця)

Комплект містить:
- 2 монтажні кронштейни, сталь з порошковим покриттям
- Монтажний матеріал
- Інструкції по монтажу

Дизайн	**Артикул**	Упаковка
чорний	**9 353 854**	1 компл.
білий	**9 353 855**	1 компл.

Розміри

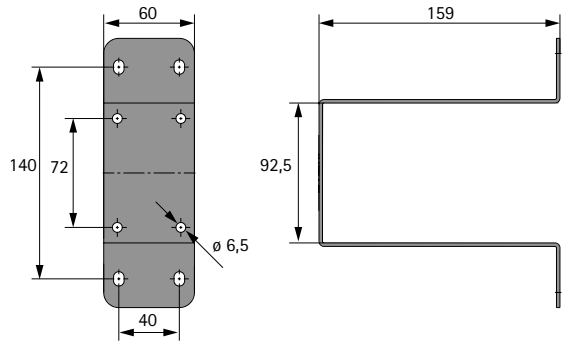

New

Коліщатка для каркасів столів Steelforce



- Комплект коліщаток для опорних каркасів столів Steelforce
- Дизайн коліщаток чорного кольору
- Дозволяє мобільне використання каркасів столів
- Проста заміна гвинта компенсації рівня підлоги
- Версія з різьбою M8 підходить для опорних рам Steelforce Pro 300 та Pro 310
- Версія з різьбою M10 підходить для опорних рам Steelforce Pro 370 SLS, Pro 470 SLS, Pro 570 SLS, Pro 670 SLS

Комплект містить:
- 4 коліщатка з різьбовою шпилькою
- 2 з них із фіксатором
- 2 з них без фіксатора

Дизайн	Артикул	Упаковка
з різьбою M8	9 353 309	1 компл.
з різьбою M10	9 353 307	1 компл.

Розміри

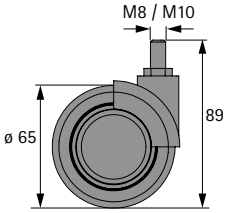

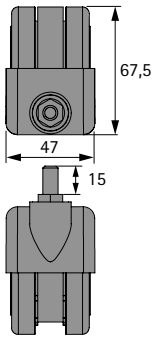

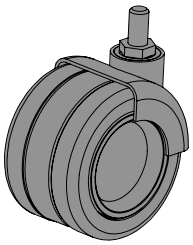

New

Траверси фіксованої довжини для опорних рам Steelforce SLS



- Траверси для спеціальної ширини столу
- Траверси з фіксованою довжиною для простого створення широких столів
- Альтернативне використання замість телескопічних траверс, які містяться в наборах опорних рам Steelforce SLS
- Підходять для опорних рам Steelforce Pro 370 SLS, Pro 470 SLS, Pro 570 SLS, Pro 670 SLS
- Сталь з порошковим покриттям, чорна

Комплект містить:
- 2 траверси фіксованої довжини

Дизайн	**Артикул**	Упаковка
для ширини стільниці 2000 мм	**9 353 305**	1 компл.
для ширини стільниці 2200 мм	**9 353 306**	1 компл.

Розміри

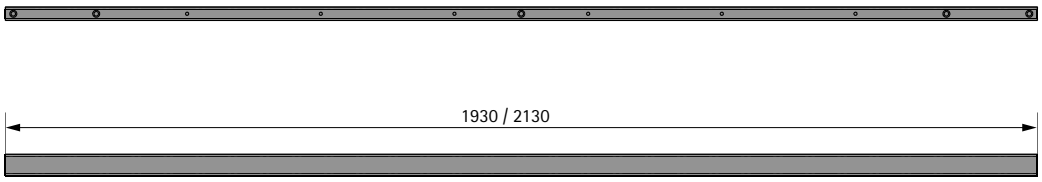

Фіксований кабельний лоток



- Горизонтальний кабельний лоток
- Для встановлення під стільницею
- Ширина 1100 мм
- Висота 150 мм
- Глибина 85 мм
- Сталь з порошковим покриттям

Комплект містить:
- 1 кабельний лоток
- Монтажний матеріал
- Інструкції по монтажу

Колір	**Артикул**	Упаковка
срібло	**9 309 797**	1 компл.
чорний	**9 309 798**	1 компл.
білий	**9 309 799**	1 компл.

Розміри

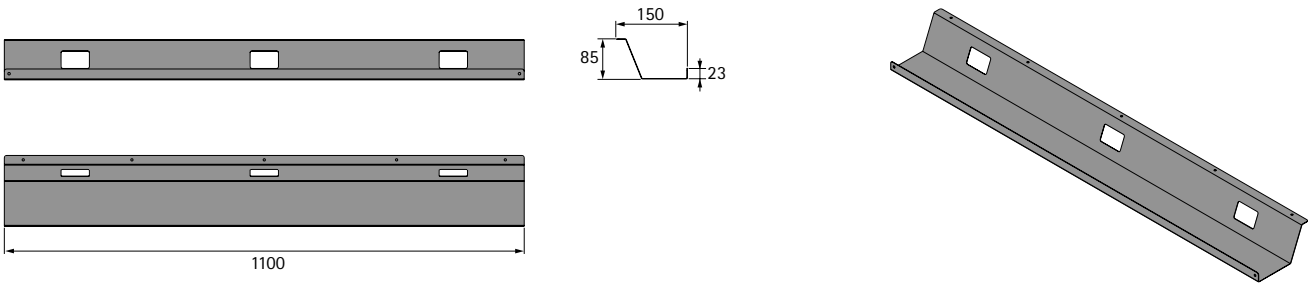

hettich.com/short/uyjp6fk

Кабельний лоток 1200



- Горизонтальний кабельний лоток, регульований по висоті та складаний
- Для встановлення під стільницею
- Ширина 1264 мм
- Висота 92 - 128 мм
- Глибина 152 мм
- Сталь з порошковим покриттям

Комплект містить:
- 1 кабельний лоток
- 2 тримачі
- Монтажний матеріал
- Інструкції по монтажу

Колір	**Артикул**	Упаковка
срібло	**9 309 800**	1 компл.
чорний	**9 309 801**	1 компл.
білий	**9 309 802**	1 компл.

Розміри

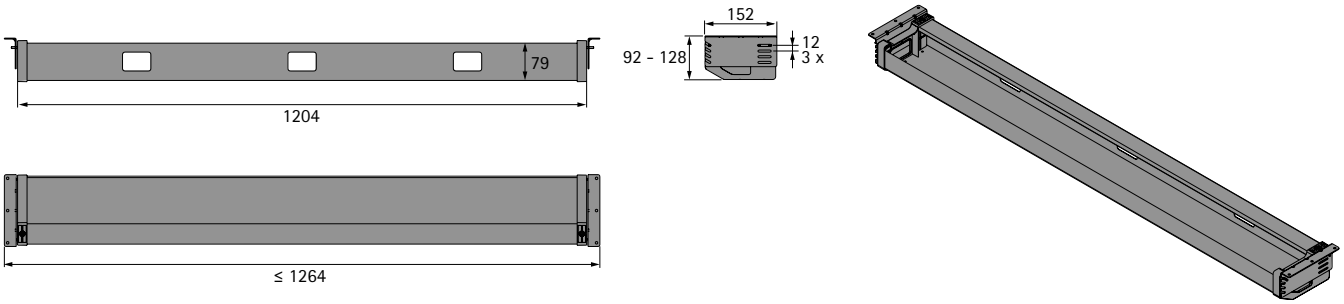

hettich.com/short/uyjp6fk

Кабельний лоток Easy

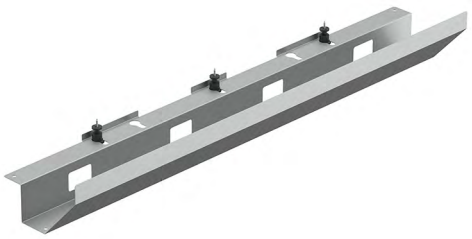

- Горизонтальний кабельний лоток
- Для встановлення під стільницею
- Ширина 1100 мм
- Висота 135 мм
- Глибина 205 мм
- Сталь з порошковим покриттям

Комплект містить:
- 1 кабельний лоток
- Монтажний матеріал
- Інструкції по монтажу

Колір	**Артикул**	Упаковка
срібло	**9 309 803**	1 компл.
чорний	**9 309 804**	1 компл.
білий	**9 309 805**	1 компл.

Розміри

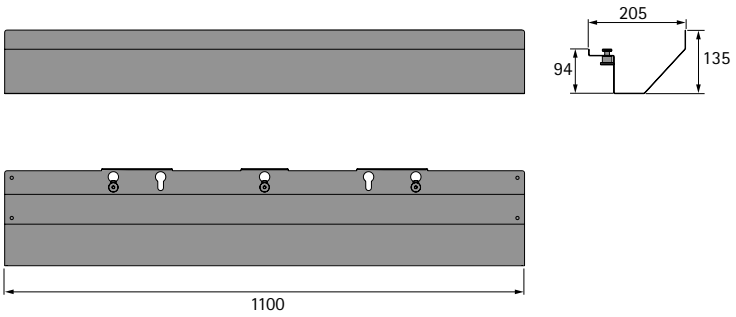

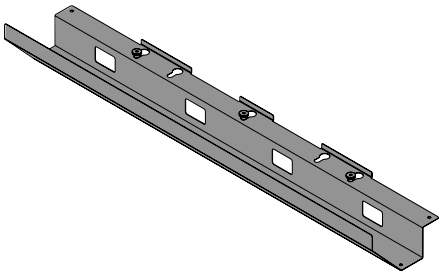

hettich.com/short/uyjp6fk

Кабельний лоток Flex



- Горизонтальний кабельний лоток
- Можна адаптувати до будь-якої ситуації, напр. до контуру столу
- Для встановлення під стільницею
- Ширина 1470 мм
- Висота 62 мм
- Глибина 82 мм
- Сталь з порошковим покриттям

Комплект містить:
- 1 кабельний лоток
- Монтажний матеріал
- Інструкції по монтажу

Колір	**Артикул**	Упаковка
чорний	**9 309 806**	1 компл.
білий	**9 309 807**	1 компл.

Розміри

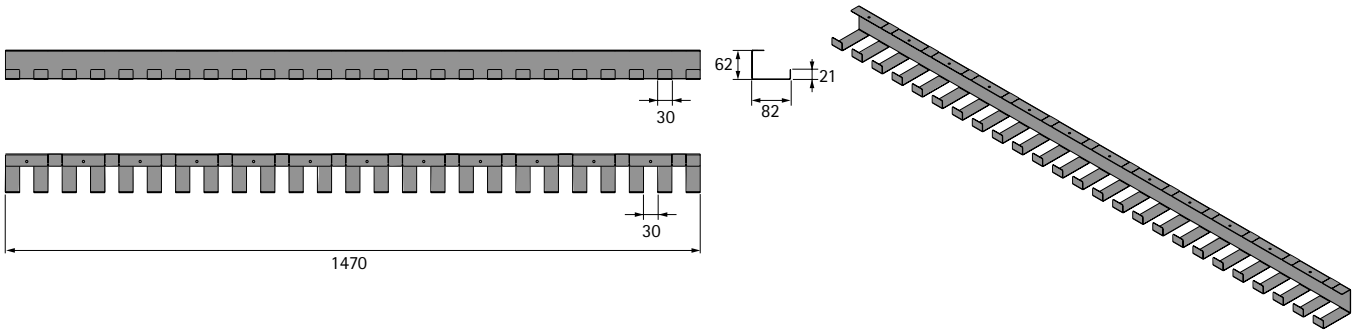

hettich.com/short/uyjp6fk

Кабельний лоток Click



- Горизонтальний кабельний лоток, легкий доступ
- Для встановлення під стільницею
- Ширина 1200 мм
- Висота 96 мм
- Глибина 190 мм
- Сталь з порошковим покриттям

Комплект містить:
- 1 кабельний лоток
- Монтажний матеріал
- Інструкції по монтажу

Колір	**Артикул**	Упаковка
срібло	**9 309 808**	1 компл.
чорний	**9 309 809**	1 компл.
білий	**9 309 810**	1 компл.

Розміри

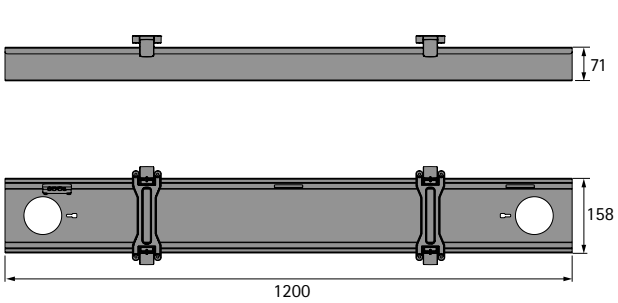

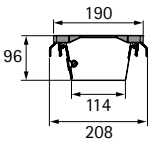

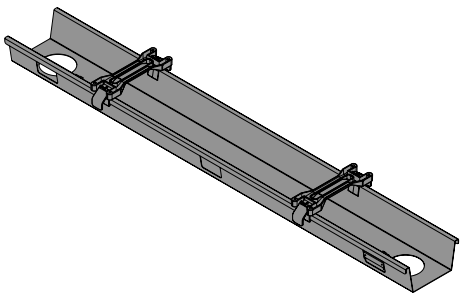

hettich.com/short/uyjp6fk

Бамбуковий кабельний лоток



- Горизонтальний кабельний лоток
- Для встановлення під стільницею
- Ширина 1150 мм
- Висота 85 мм
- Глибина 150 мм
- Бамбук

Комплект містить:
- 1 кабельний лоток
- Монтажний матеріал
- Інструкції по монтажу

Артикул	Упаковка
9 309 811	1 компл.

Розміри

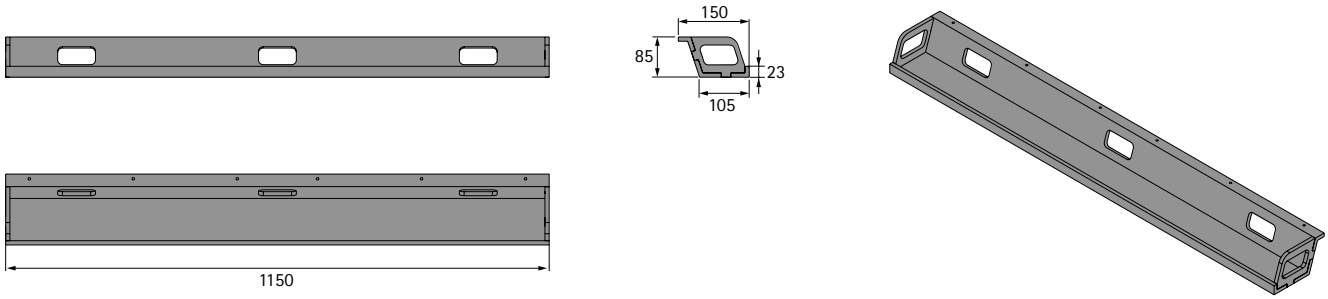

hettich.com/short/uyjp6fk

Кабельний канал Slim



- Вертикальний кабельний канал
- Захищена прокладка кабелю від підлогової розетки до столу
- Довжина 1310 мм
- Розмір 56 x 26 мм
- Пластик

Комплект містить:
- 1 кабельний канал
- 1 адаптер столу
- 1 базове кріплення
- Монтажний матеріал

Колір	**Артикул**	Упаковка
срібло	**9 309 812**	1 компл.
чорний	**9 309 813**	1 компл.
білий	**9 309 814**	1 компл.

Розміри

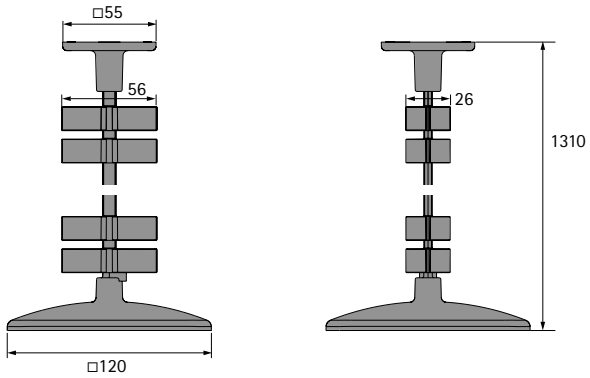

hettich.com/short/uyjp6fk

Магніт для кабельного канала Slim



- Магнітний елемент для оптимізації проведення тонкого кабельного каналу
- Магнітно утримує кабельний канал на сталевій ніжці столу
- Довжина 52 мм
- Розмір 56 x 26 мм
- Пластик, вбудований магніт

Комплект містить:
- 1 магнітний елемент

Колір	**Артикул**	Упаковка
срібло	**9 309 815**	1 компл.
чорний	**9 309 816**	1 компл.
білий	**9 309 817**	1 компл.

Розміри

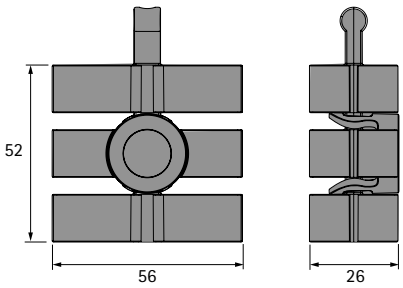

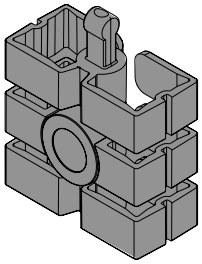

hettich.com/short/uyjp6fk

Захват кабелю



- Захват кабелю до 3 кабелів
- Ширина 60 мм
- Розмір 22 x 19 мм
- Пластик, сріблястий

Комплект містить:
- 1 захват кабелю

Артикул	Упаковка
9 309 818	1 компл.

Розміри

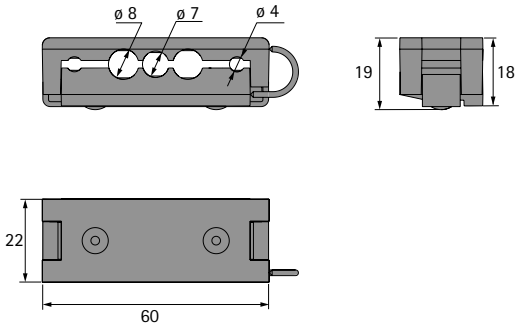

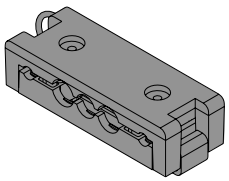

hettich.com/short/uyjp6fk

Шухляда SN Grip



- Шухляда для легкого доступу під стільницею
- Ширина 425 мм
- Глибина 265 мм
- Висота 39 мм
- Сталь з порошковим покриттям

Комплект містить:
- 1 шухляда
- 1 органайзер, бамбук
- Монтажний матеріал
- Інструкції по монтажу

Колір	Артикул	Упаковка
срібло	**9 309 819**	1 компл.
чорний	**9 309 820**	1 компл.
білий	**9 309 821**	1 компл.

Розміри

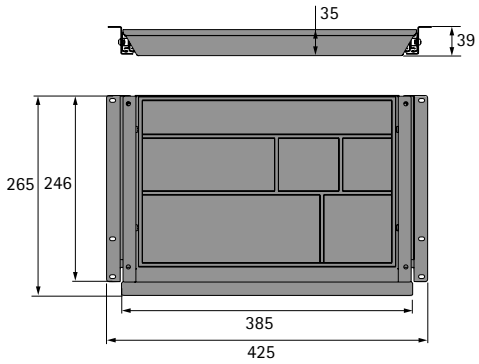

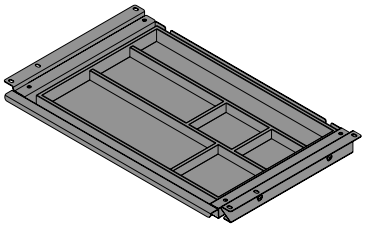

hettich.com/short/yitr0p7

Шухляда SL Grip



- Широка шухляда для легкого доступу під стільницею
- Ширина 760 мм
- Глибина 265 мм
- Висота 39 мм
- Сталь з порошковим покриттям

Комплект містить:
- 1 шухляда
- 1 органайзер, бамбук
- 1 повстяний килимок
- Монтажний матеріал
- Інструкції по монтажу

Колір	**Артикул**	Упаковка
срібло	**9 309 822**	1 компл.
чорний	**9 309 823**	1 компл.
білий	**9 309 824**	1 компл.

Розміри

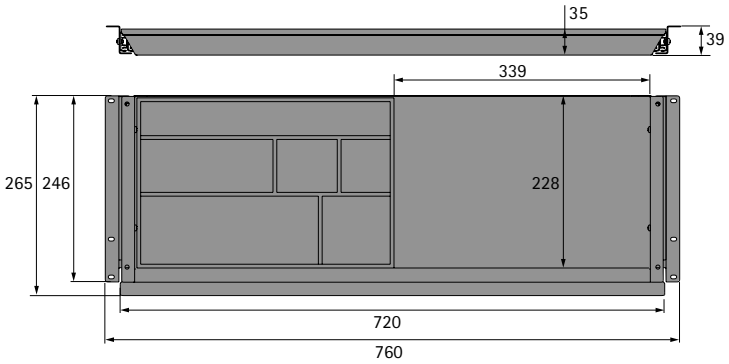

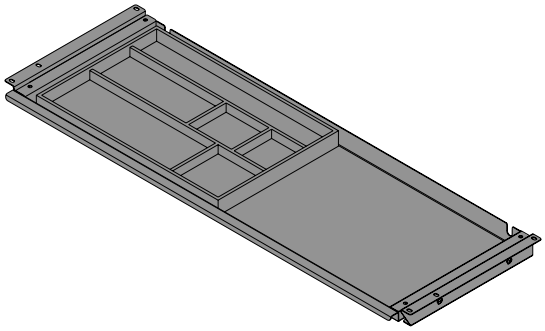

hettich.com/short/yitr0p7

Шухляда бамбукова



- Шухляда для легкого доступу під стільницею
- Ширина 580 мм
- Глибина 247 мм
- Висота 41 мм
- Бамбук

Комплект містить:
- 1 шухляда
- 1 повстяний килимок
- Монтажний матеріал
- Інструкції по монтажу

Артикул	Упаковка
9 309 825	1 компл.

Розміри

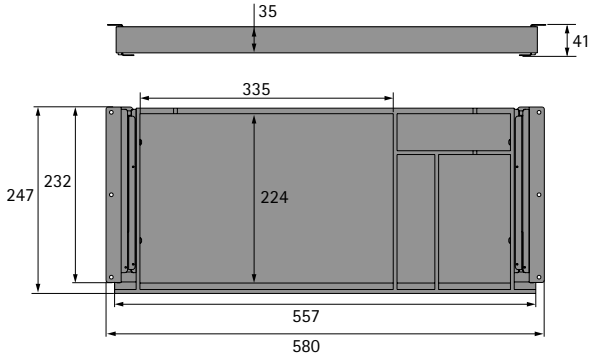

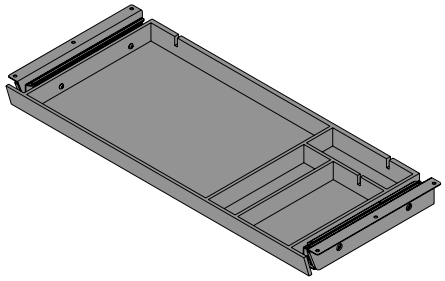

hettich.com/short/yitr0p7

Шухляда Tri Grip



- Шухляда для легкого доступу під стільницею
- Елемент з 3 шухлядами
- Ширина 306 мм
- Глибина 360 мм
- Висота 127 мм
- Сталь з порошковим покриттям

Комплект містить:
- 1 елемент шухляди
- 1 органайзер, бамбук
- 2 повстяні килимки
- Монтажний матеріал
- Інструкції по монтажу

Колір	**Артикул**	Упаковка
срібло	**9 309 826**	1 компл.
чорний	**9 309 827**	1 компл.
білий	**9 309 828**	1 компл.

Розміри

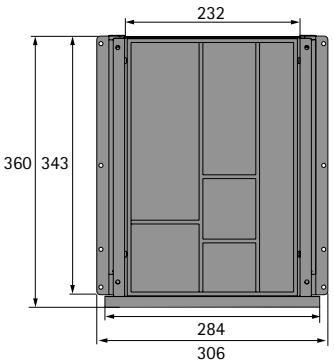



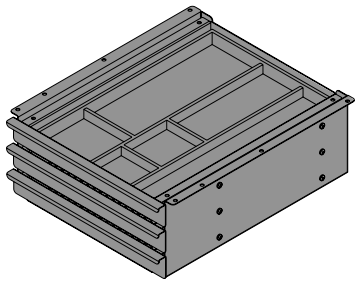

hettich.com/short/yitr0p7

Шухляда Duo Grip



- Шухляда для легкого доступу під стільницею
- Елемент з 2 шухлядами
- Зовнішня панель, замикається
- Ширина 287 мм
- Глибина 370 мм
- Висота 141 мм
- Сталь з порошковим покриттям

Комплект містить:
- 1 елемент шухляди
- 1 органайзер, бамбук
- 1 повстяний килимок
- Монтажний матеріал
- Інструкції по монтажу

Колір	**Артикул**	Упаковка
срібло	**9 309 829**	1 компл.
чорний	**9 309 830**	1 компл.
білий	**9 309 831**	1 компл.

Розміри

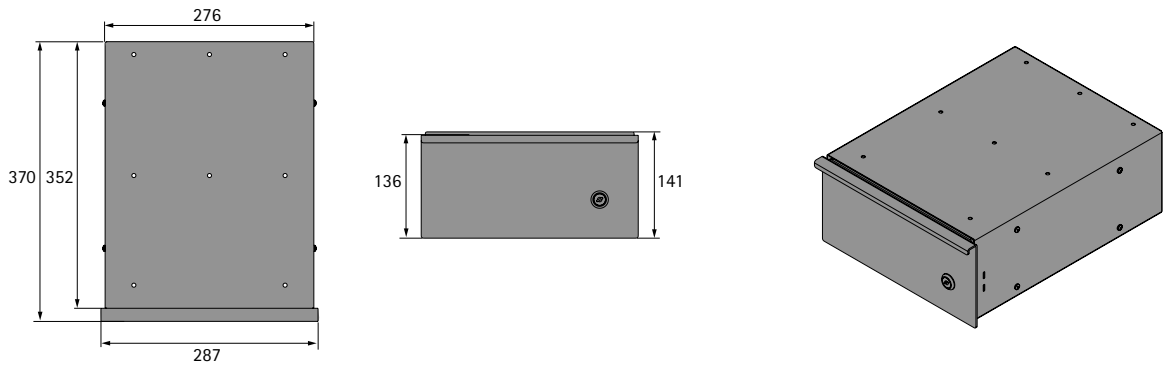

hettich.com/short/yitr0p7

Multibox S

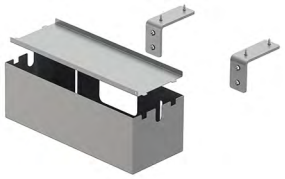

- Шухляда-органайзер для зручного доступу на столі
- Кріплення збоку стільниці
- Ширина 308 мм
- Глибина 122 мм
- Висота 105 мм
- Сталь з порошковим покриттям

Комплект містить:
- 1 Multibox
- 1 кришка для Multibox
- 2 кронштейни кріплення
- Монтажний матеріал
- Інструкції по монтажу

Колір	**Артикул**	Упаковка
срібло	**9 309 832**	1 компл.
чорний	**9 309 833**	1 компл.
білий	**9 309 834**	1 компл.

Розміри

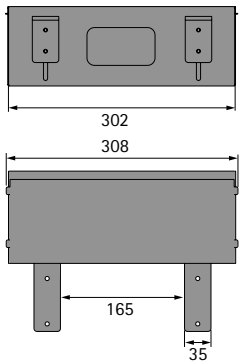

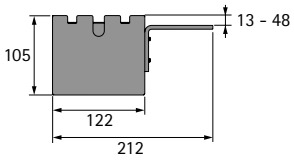

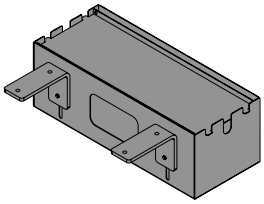

hettich.com/short/yitr0p7

Multibox L



- Шухляда-органайзер для зручного доступу на столі
- Кріплення збоку стільниці
- Ширина 605 мм
- Глибина 122 мм
- Висота 105 мм
- Сталь з порошковим покриттям

Комплект містить:
- 1 Multibox
- 1 кришка для Multibox
- 2 кронштейни кріплення
- Монтажний матеріал
- Інструкції по монтажу

Колір	**Артикул**	Упаковка
срібло	**9 309 835**	1 компл.
чорний	**9 309 836**	1 компл.
білий	**9 309 837**	1 компл.

Розміри

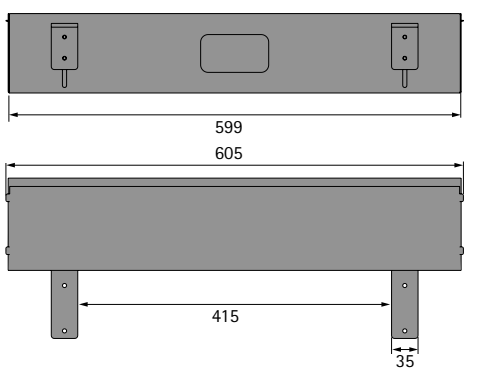

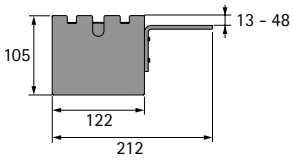

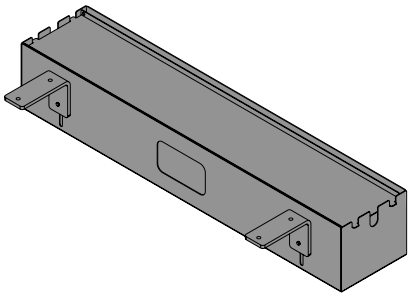

Кошик для Multibox



- Вставка для квітів та рослин
- Для використання в Multibox S або L
- Ширина 300 мм
- Висота 110 мм
- Пластик, чорний

Артикул	Упаковка
9 309 838	1 шт

hettich.com/short/yitr0p7

ActiHook



- Гачок для підвішування портфеля, сумочки, рюкзака тощо.
- Для встановлення під стільницею
- Обертається на 360°
- Розміри 187 x 120 x 39 мм
- Алюміній

Комплект містить:
- 1 ActiHook
- Монтажний матеріал
- Інструкції по монтажу

Артикул	Упаковка
9 309 839	1 компл.

Розміри

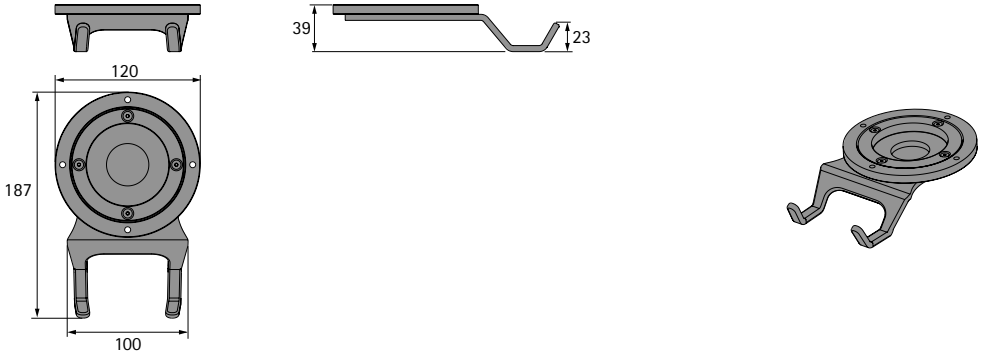

hettich.com/short/yitr0p7

Тримач екрану



- Тримач для кріплення екрану та звукоізоляційного бар'єру
- Легко приклеюється до стільниці
- Розміри 100 / 150 x 40 мм
- Діапазон затиску 5 - 8 мм

Нержавіюча сталь

Комплект містить:
- 2 тримачі екрану, включно з накладкою

Артикул	Упаковка
9 309 840	1 компл.

Розміри

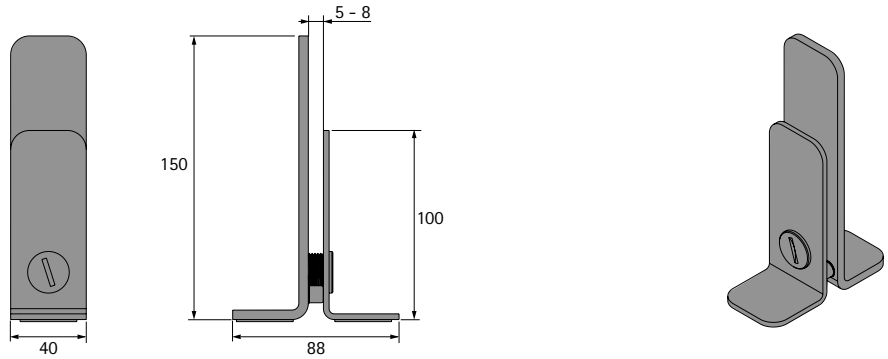

Акустичний екран



- Екранування та звуковий бар'єр
- Легко монтується за допомогою тримача екрана (потрібно замовляти окремо)
- Висота 400 мм
- Товщина 8 мм
- Сірий нетканий матеріал

Дизайн	Артикул	Упаковка
Невелика ширина 750 мм	**9 309 841**	1 шт
Велика ширина 1500 мм	**9 309 842**	1 шт

Розміри

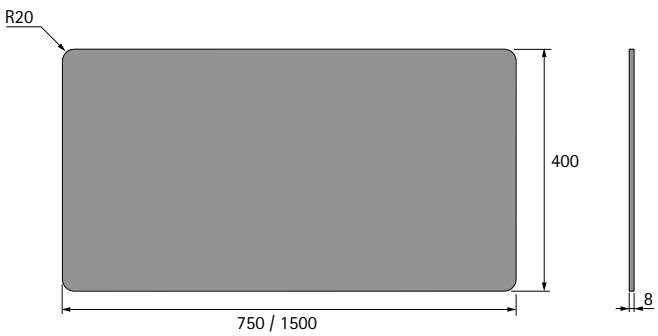

New

Activity 2.0 пристрій для роботи сидячі / стоячі



- Допомога при роботі сидячі / стоячі для столів з регульованою висотою
- Заокруглена геометрія для зручного сидіння
- Регулювання по висоті від 610 до 870 мм
- Вага: прибл. 5.8 кг
- Оббивка сидіння: ø 339 мм
- Опора: ø 360 мм
- Поверхня та оббивка, чорна

Комплект містить:
- 1 пристрій Activity 2.0 для роботи сидячі / стоячі
- Монтажні Інструкції

Артикул	Упаковка
9 335 877	1 компл.

Розміри

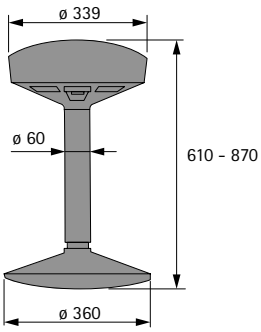

ActiSwitch Pro-Memory ручний перемикач



- Ручний перемикач для зручного управління опорною рамою столу Steelforce
- Цифровий дисплей висоти столу
- 3 позиції пам'яті
- Bluetooth
- Роз'єм RJ11
- Пластик, чорний

Комплект містить:
- 1 ручний перемикач
- Монтажний матеріал
- Інструкції по монтажу

Артикул	Упаковка
9 309 938	1 компл.

Розміри

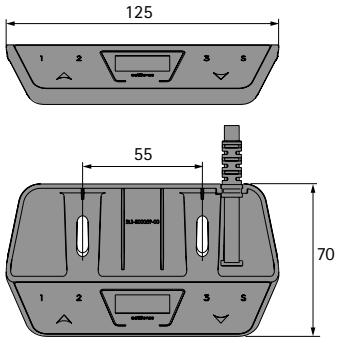

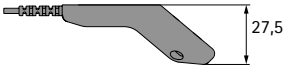

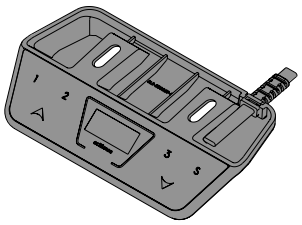

ActiSwitch Eco-Memory ручний перемикач



- Ручний перемикач для зручного управління опорною рамою столу Steelforce
- Цифровий дисплей висоти столу
- 3 позиції пам'яті
- Роз'єм RJ11
- Пластик, чорний

Комплект містить:
- 1 ручний перемикач
- Монтажний матеріал
- Інструкції по монтажу

Артикул	Упаковка
9 309 939	1 компл.

Розміри

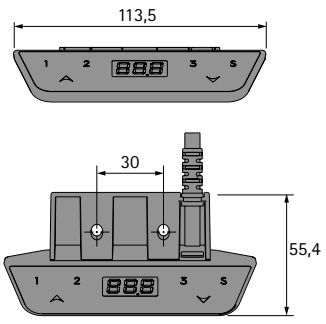

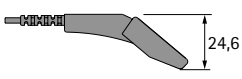

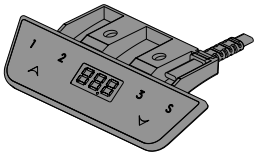

ActiSwitch Pro-Basic ручний перемикач



- Ручний перемикач для легкого управління опорною рамою столу Steelforce
- Роз'єм RJ11
- Пластик, чорний

Артикул	Упаковка
9 309 937	1 шт

Розміри

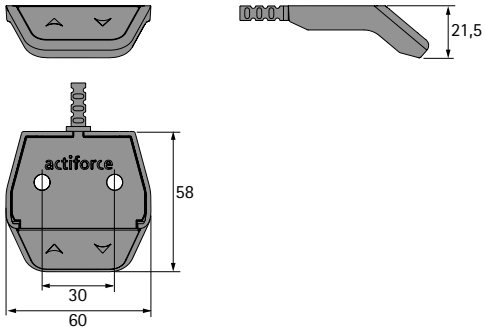

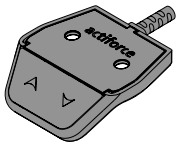

ActiSwitch Classic Slide ручний перемикач



- Ручний перемикач для легкого управління опорною рамою столу Steelforce
- Для висування з під стільниці
- Роз'єм RJ11
- Пластик, чорний

Артикул	Упаковка
9 309 936	1 шт

Розміри

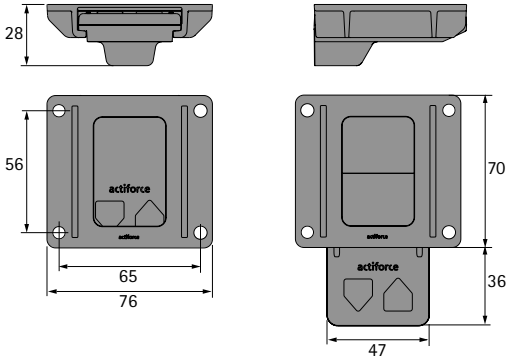

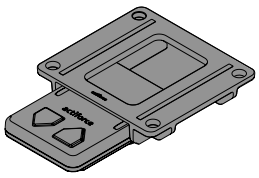

ControlForce 2 з'єднувальний кабель



- Кабель електроживлення, довжина прибл. 1800 мм
- Для використання з контролерами ControlForce 2 та опорними рамами Steelforce Pro 670, 670 Bench, 570, 470, 370, 300

Дизайн	Артикул	Упаковка
Євро	**9 309 943**	1 шт
UK	**9 309 945**	1 шт

ControlForce 3 з'єднувальний кабель

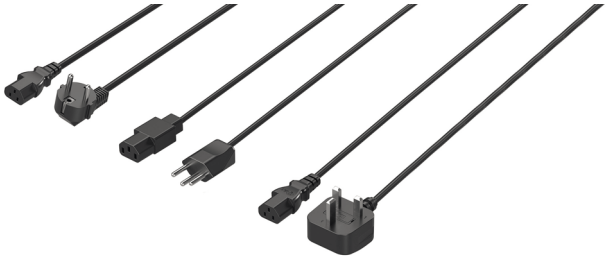

- Кабель електроживлення, довжина прибл. 1800 мм
- Для використання з контролерами ControlForce 3 та опорними рамами Steelforce Pro 671, 673

Дизайн	Артикул	Упаковка
Євро	**9 315 556**	1 шт
Швейцарія	**9 315 557**	1 шт
UK	**9 315 558**	1 шт

hettich.com/short/bvuhhbj

Стандарти та настанови

Декларація Відповідності для опорної рами столу була підготовлена на основі наступних директив:

- Директива щодо Обладнання 2006 / 42 / ЕС
- Директива щодо Електромагнітної Сумісності 2014 / 30 / ЄС
- Директива RoHS 2011 / 65 / EU

Були застосовані наступні гармонізовані стандарти та інші технічні стандарти:

- EN 60335-1

- EN55014-1
- EN55014-2

- EN61000-3-2
- EN61000-3-3

- EN 62233

- UL 962
- 47 CFR FCC, Частина 15, Підрозділ B

Опорна рама столу була розроблена відповідно до наступних стандартних вимог:

- EN 527-2

Сертифікат

Сертифікат перевірки безпеки TÜV GS:
- Опорні рами столу Steelforce Pro 670 SLS
- Опорні рами столу Steelforce Pro 670 SLS

Сертифікат TÜV:
- Опорні рами столу Steelforce Pro 671 SLS
- Опорні рами столу Steelforce Pro 673 SLS
- Опорні рами столу Steelforce Pro 570 SLS

New



Тримач ПК Lock

1161



Напрямні кулькові KA 3434, для висувної підставки для клавіатури

1162



Висувна підставка для клавіатури з площадкою для миші

1162



OrgaStripe

1163



Org@Wall

1164 - 1167



SmarTray зі сталі

1168 - 1181



Система лотків SmarTray Felt

1182 - 1187



SmarTray Plastic

1188 - 1197

Тримач ПК Lock





- Просто прикручується під стільницю або до плоскої поверхні збоку
- Макс. розміри корпусу ПК:
  висота 370 - 630 мм
  ширина 85 - 230 мм
- Опціонально із замком, замок необхідно замовляти окремо (див. нижче)
- Сталь з порошковим покриттям

Колір	**Артикул**	Упаковка
чорний	**0 048 305**	1 шт
вигляд алюмінію	**0 048 306**	1 шт

Монтаж

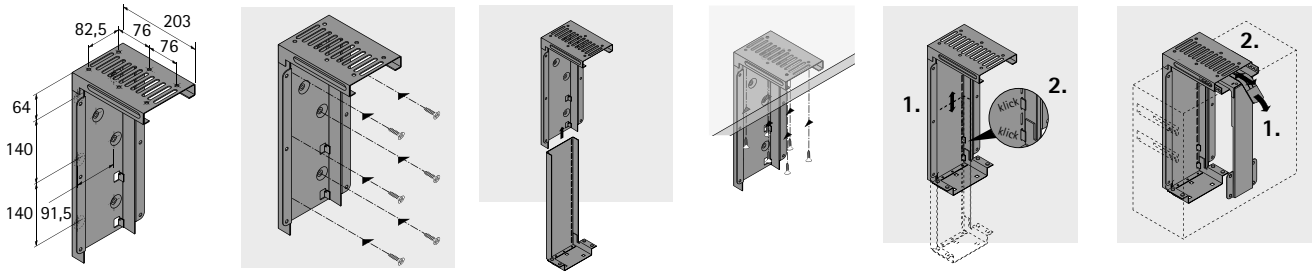

Напрямні на кулькопідшипнику КА 3434, навантаження 20 кг



- Прецизійна напрямна часткового висування з фіксатором та запобіганням викочуванню
- Для висувних підставок для клавіатури, шухляд та висувних полиць
- Встановлена висота може змінюватися від 62.5 до 105.5 мм на 5 варіантах фіксації
- Навантажувальна здатність відповідно до EN 15338, Level 1
- Сталь, оцинкована та пасивована

Номінальна довжина мм	Втрата висування EL мм	Відстань між отворами b1 мм	Відстань між отворами C мм	**Артикул**	Упаковка
300	103	213	108	**0 077 800**	1 компл.
350	116	263,5	158,5	**0 077 801**	1 компл.
400	128	314,5	184	**0 077 802**	1 компл.
450	141	365	209,5	**0 077 803**	1 компл.
500	154	416	260,5	**0 077 804**	1 компл.
550	167	416	311	**0 077 805**	1 компл.

Висувна підставка для клавіатури з площадкою для миші

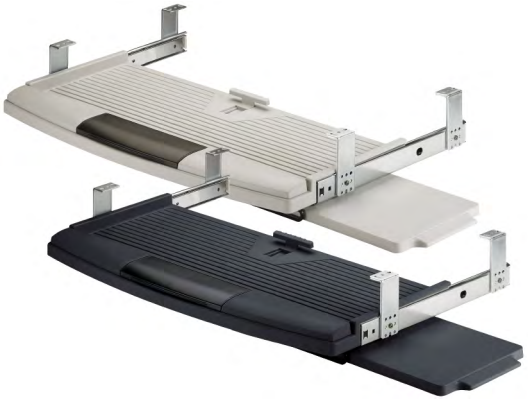

- Монтаж під стільницею
- 3 вбудовані варіанти висоти від 93.2 до 115.6 мм
- Максимальна ширина клавіатури 555 мм
- Вага клавіатури 20 кг
- Клавіатура фіксується під час використання
- Лоток для ручок
- Пластик

Колір	**Артикул**	Упаковка
чорний	**0 070 284**	1 шт
сірий	**0 070 289**	1 шт

Монтаж

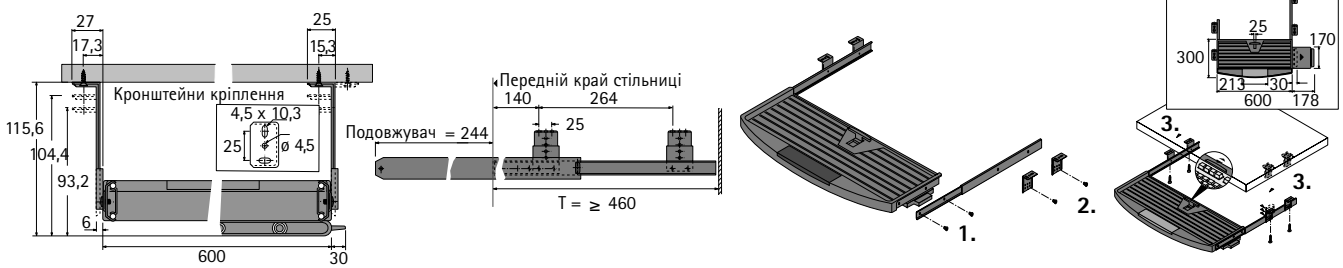



- Універсальна система організації
- Самоклеючі профілі можна використовувати практично в будь-якій шухляді
- Рекомендується використовувати для ламінованої деревини, алюмінію або сталі
- Поперечні перегородки та розподілювачі товщиною 4 мм забезпечують широкий простір для індивідуальної організації
- Розмір відділення можна змінювати, просто пересуваючи поперечні перегородки та розподілювачі

OrgaStripe профіль



- Для наклеювання на деревину з покриттям, сталь та алюміній
- Довжина 1100 мм
- Пластик

Колір	**Артикул**	Упаковка
чорний	**9 203 254**	1/30 шт.
антрацит	**9 217 559**	1/30 шт.
сірий	**9 203 466**	1/30 шт.
білий	**9 203 465**	1/30 шт.

OrgaClip



- Для установки з профілем OrgaStripe
- Для поперечної перегородки товщиною 4 мм
- Матеріал поперечної перегородки можна вибрати самостійно
- Плавне регулювання в профілі
- Пластик

Колір	**Артикул**	Упаковка
чорний	**9 203 467**	1/60 шт.
антрацит	**9 217 556**	1/60 шт.
сірий	**9 203 469**	1/60 шт.
білий	**9 203 468**	1/60 шт.

hettich.com/short/57e359



Простий спосіб тримати все в порядку:
Org@Wall забезпечує порядок і чистоту на робочому столі. Універсальні профілі з високоякісного алюмінію можна використовувати для різних цілей і поєднувати з практичними лотками для файлів та лотками для канцтоварів. Org@Wall легко встановити. Org@Wall дуже практичний, особливо в поєднанні з захисними екранами для забезпечення звукових бар'єрів. Вибір форматів забезпечує широкі можливості та гнучкість для організації офісів відповідно до індивідуальних потреб. Це робить перебування в офісі набагато простішим та зрозумілішим.



Документообіг з миттєвим доступом:
Універсальний тримач для зберігання підвісних файлів.



Ручки, олівці та канцтовари під рукою:
Лоток акуратно зберігає все на своїх місцях.



Універсальність та практичність:
Профіль Org@Wall для прикручування.

hettich.com/short/a57bd7

Дізнайтеся більше:
Отримайте натхнення, а також додаткові відомості про продукт на нашому веб-сайті.



Універсальні профілі **1166**



Лотки для листів **1167**



Лотки **1167**

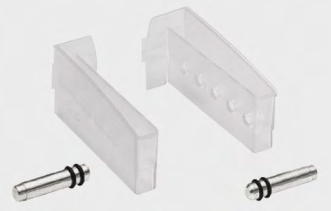

Універсальні тримачі **1167**

Hettich Technical Assistant
- Монтаж
- Регулювання
- Сервіс

hettich.com/short/4263ee

Універсальний профіль Org@Wall для монтажу в паз



- Для фрезерування
- Для дерев'яних стін товщиною понад 16 мм
- Можна підрізати на будь-яку довжину
- Алюміній, анодований
- Дозволено навантаження до 10 кг / 30 см (наприклад, 10 кг на лоток A4)

Довжина мм	**Артикул**	Упаковка
1800	**9 011 869**	1 шт

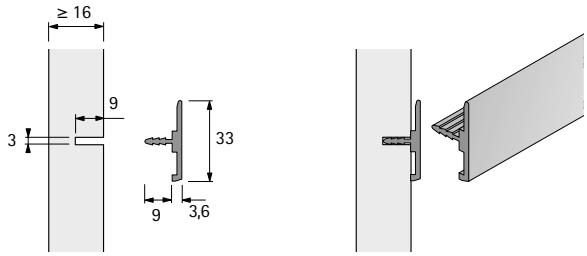

Org@Wall універсальний профіль для прикручування



- Для кріплення до дерев'яних стін (товщиною від 16 мм), а також сталевих та бетонних стін
- Можна підрізати на будь-яку довжину
- Алюміній, анодований
- Замовник самостійно свердлить отвори під шурупи (паз для попереднього розташування отворів)
- Шурупи мають бути розташовані через кожні 25 см
- Дозволено навантаження до 10 кг / 30 см (наприклад, 10 кг на лоток A4)

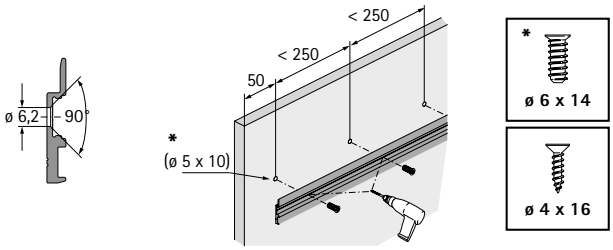

Рекомендовані гвинти:
- Кріплення до дерев'яних стін за допомогою шурупів прямого кріплення 6 x 14 мм або шурупів для ДСП 4 x 16 мм

Порада:
- Як варіант, профіль Org@Stripe можна використовувати для приховування шурупів
- Для сталевих або бетонних стін необхідно вибрати інший відповідний кріпильний матеріал

Довжина мм	**Артикул**	Упаковка
1800	**9 241 396**	1 шт

Кріплення панелі



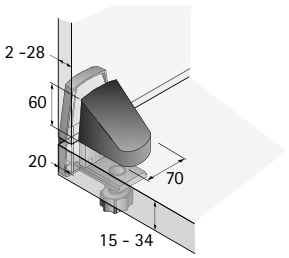

- Накладний монтаж на край столу, затискний тип
- Для стільниць товщиною 15 - 34 мм
- Пластик, чорний

Артикул	Упаковка
0 046 840	1/2 шт.

Додатково

- Org@Stripe профіль 1166

hettich.com/short/ac7eb4

Лоток для файлів DIN A4 перегородка навхрест



- Для навішування до універсального профілю Org@Wall
- Макс. Навантаження 5 кг
- Сталь з порошковим покриттям у вигляді алюмінію

Артикул	Упаковка
0 047 116	1 шт

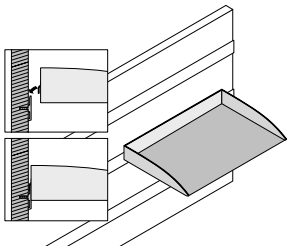

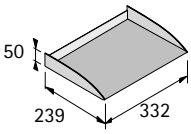

Лотки



- Пластик, прозорий
- Глибина 100 мм
- Висота 50 мм

Ширина мм	Артикул	Упаковка
98	**0 013 174**	1 шт
148	**0 013 173**	1 шт
198	**0 013 172**	1 шт

Комплект універсальних тримачів



- Захищає та зберігає об'єкти різного розміру
- Для зберігання всіх міжнародних стандартних форматів файлів

Комплект містить:
- 1 пара універсальних тримачів, прозорий пластик
- 2 алюмінієві шпильки

Найменування	Артикул	Упаковка
Комплект універсальних тримачів	**0 013 382**	1 компл.

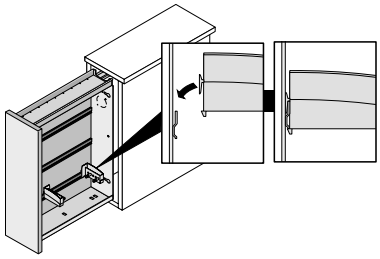

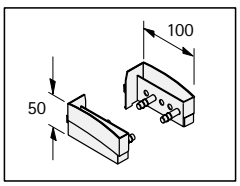

hettich.com/short/a771bf

Огляд асортименту / технічне порівняння

	Steel 50 (з касетою) Steel 75 (з касетою)	Steel Laptop (з касетою)	Лоток зі сталі
	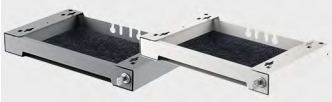	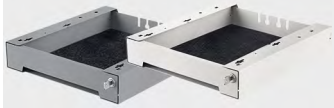	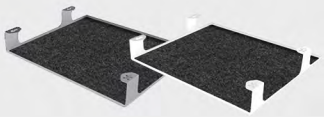
Сторона	1172 - 1175	1176 - 1179	1180
Матеріал / покриття	Сталь з порошковим покриттям	Сталь з порошковим покриттям	Сталь з порошковим покриттям
Монтаж	▸ У корпусі шафи під верхніми панелями ▸ Під стільницями ▸ Для встановлення на стільницю / верхню панель	▸ У корпусі шафи під верхніми панелями ▸ Під стільницями	▸ У корпусі шафи під верхніми панелями ▸ Під стільницями
Мінімальні встановлені розміри (ширина x глибина x висота)	**під верхніми панелями / стільницями** ▸ **Steel 50:** 380 x 237 x 50 мм ▸ **Steel 75**: 380 x 350 x 75 мм	**під верхніми панелями / стільницями** ▸ 380 x 450 x 75 мм	**під верхніми панелями / стільницями** ▸ 380 x 350 x 60 мм
Колір	▸ Антрацит ▸ Білий	▸ Антрацит ▸ Білий	▸ Антрацит ▸ Білий
Напрямні для шухляд	Quadro напрямні повного висування	Quadro напрямні повного висування	-
Принцип дії	▸ Silent System з функцією самозакривання	▸ Silent System з функцією самозакривання	-
Інтегрований циліндричний кулачковий замок	▸ **Комплект:** із циліндричним замком та ключем ▸ **Оптова упаковка:** без циліндричного замка та ключа	▸ **Комплект:** із циліндричним замком та ключем ▸ **Оптова упаковка:** за запитом	-
Навантаження	6 кг	8 кг	6 кг
Аксесуари	▸ Комплект кришок ▸ Комплект для з'єднання	▸ Комплект для з'єднання	▸ Комплект для з'єднання
Інші товари	▸ Вентиляція та кабельний ввід для безпечної зарядки електричних пристроїв ▸ Включаючи вставку з фетру	▸ Вентиляція та кабельний ввід для безпечної зарядки електричних пристроїв ▸ Включаючи вставку з фетру	▸ Включаючи вставку з фетру
Варіант установки	▸ За допомогою з'єднувального комплекту можна встановити один над одним до двох сталевих лотків SmarTray Steel або лотків для файлів	▸ За допомогою з'єднувального комплекту можна встановити один над одним до двох сталевих лотків SmarTray Steel або лотків для файлів	▸ За допомогою з'єднувального комплекту можна встановити один над одним до двох сталевих лотків SmarTray Steel або лотків для файлів

Огляд асортименту / технічне порівняння

SmarTray скринька з фетру з замком	Скринька з фетру без замка	Plastic 40	Plastic 60
		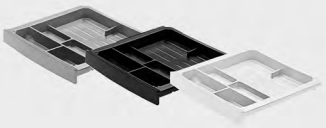	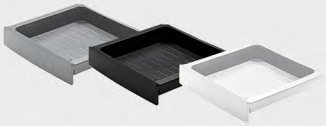
1184	1184 - 1186	1190	1190
Фетр	Фетр	Пластик	Пластик
▸ Для встановлення на стільницю / верхню панель ▸ У корпусі шафи під верхніми панелями ▸ Під стільницями	▸ Для встановлення на стільницю / верхню панель ▸ У корпусі шафи під верхніми панелями ▸ Під стільницями	▸ До внутрішньої сторони корпусу шафи ▸ У корпусі шафи під верхніми панелями ▸ Під стільницями	▸ До внутрішньої сторони корпусу шафи ▸ У корпусі шафи під верхніми панелями ▸ Під стільницями
Розміщення на стільниці / верхній панелі ▸ 370 x 340 x 137 мм **під верхніми панелями / стільницями** ▸ **Перехідник для скриньки з фетру:** 380 x 348 x 87.5 мм	**Розміщення на стільниці / верхній панелі** ▸ 370 x 340 x 137 мм **під верхніми панелями / стільницями** ▸ **Перехідник для скриньки з фетру:** 380 x 348 x 87.5 мм	**До внутрішньої сторони корпусу шафи** ▸ 392 x 360 x 51,5 мм **під верхніми панелями / стільницями** ▸ 398 x 360 x 51,5 мм	**До внутрішньої сторони корпусу шафи** ▸ 392 x 360 x 76 мм **під верхніми панелями / стільницями** ▸ 398 x 360 x 76 мм
▸ Антрацит	▸ Антрацит	▸ Вигляд алюмінію ▸ Чорний ▸ Білий	▸ Вигляд алюмінію ▸ Чорний ▸ Білий
Перехідник для скриньки з фетру	Перехідник для скриньки з фетру	Quadro 12 напрямні часткового висування	Quadro 12 напрямні часткового висування
-	-	▸ Функція Stay Closed ▸ Silent System з функцією самозакривання ▸ Push to open	▸ Функція Stay Closed ▸ Silent System з функцією самозакривання ▸ Push to open
▸ Для серцевини Z23	-	-	-
5 кг	5 кг	6 кг	6 кг
▸ Перехідник для скриньки з фетру - антрацит / білий ▸ Розділова смуга ▸ Верхній лоток ▸ Кришка	▸ Перехідник для скриньки з фетру - антрацит / білий ▸ Розділова смуга ▸ Верхній лоток ▸ Кришка	-	-
▸ Лоток із розподільниками	▸ Лоток із розподільниками	▸ Лоток із розподільниками	▸ Лоток без розподільників
		▸ При кріпленні до внутрішньої сторони корпусу шафи можна встановити кілька лотків один над одним	▸ При кріпленні до внутрішньої сторони корпусу шафи можна встановити кілька лотків один над одним

- **Система сталевих лотків SmarTray Steel з напрямними повного висування Quadro**
- **Для використання під верхніми панелями / стільницями**



Безпечне зберігання:
Захистіть цінні речі, особисті речі або конфіденційну інформацію від сторонніх очей – використовуючи стильний лоток SmarTray. В офісі чи вдома: надійна система зберігання з вбудованим замком забезпечує достатньо місця для документів формату A4, смартфона, планшета, ноутбука та багато іншого. Вбудований кабельний вхід дозволяє заряджати електричні пристрої. Елегантний SmarTray - це більше, ніж просто маленький сейф: вбудовані напрямні повного висування з Silent System зачаровують розкішним відкриванням та закриванням. Лоток SmarTray чудово виглядає як у шафах, так і під столами чи стільницями.



Простий та безпечний:
Ідеальне місце для цінних речей та конфіденційної інформації.



Також вдома:
Компактне місце для зберігання, яке можна взяти куди завгодно.



Гарна організація на робочому місці:
SmarTray - це невеликий лоток для зберігання на робочій станції.



Два краще ніж один:
Використання 2 лотків SmarTrays забезпечує ще більше місця для зберігання та охоплює частину столу.



Ідеально для повсякденної роботи:
SmarTray як безпечне місце для зберігання ноутбуків.



Подвійна перевага:
Система лотків SmarTray забезпечує практичний простір для зберігання та доповнює відкритий SmarTray.



Маленький лоток для великої організації:
Для найнеобхіднішого завжди є місце.

hettich.com/short/f71ef0

Дізнайтеся більше:
Отримайте натхнення, а також додаткові відомості про продукт на нашому веб-сайті.



SmarTray Steel, 50 мм, з касетою та напрямні повного висування Quadro із Silent System 1172 - 1174
SmarTray Steel, 75 мм, з касетою та напрямні повного висування Quadro із Silent System 1172 - 1174

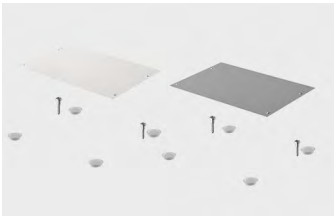

Кришки для SmarTray Steel, 50 мм, з касетою 1175
Кришки для SmarTray Steel, 75 мм, з касетою 1175



SmarTray Steel Laptop (з касетою) та напрямні повного висування Quadro із Silent System 1176 - 1177



З'єднувальний комплект для SmarTray Steel з касетою 1178

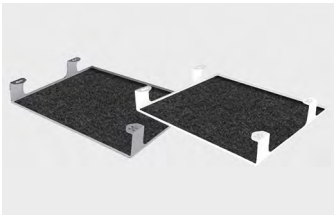

SmarTray Steel лоток 1180

Hettich Technical Assistant
- Монтаж
- Регулювання
- Сервіс

hettich.com/short/61d2f1

SmarTray Steel, 50 мм, з касетою (в індивідуальній упаковці)



- Лоток з напрямними Quadro повного висування із Silent System
- Сталь з порошковим покриттям
- Замикається
- Зовнішні розміри (ширина x глибина x висота) 379.5 x 235 x 50 мм
- Внутрішні розміри (ширина x глибина x висота) 310 x 212 x 38 мм
- Навантаження 6 кг
- Встановлення під стільницею / верхньою панеллю столу (або для встановлення на стільниці / верхній панелі столу)
- Комплект кришки для встановлення на стільницю / верхню панель доступний окремо
- Два комплекти лотків або лотки для файлів із додатковим набором з'єднувачів можна об'єднати, щоб встановити один над одним

Комплект містить:
- 1 попередньо зібраний лоток з касетою
- 1 циліндричний замок **із циліндром та ключем**
- Зі звукопоглинальною повстяною вставкою кольору антрацит
- 4 гвинти для кріплення під стільницею / верхньою панеллю
- Інструкції по монтажу з шаблоном для свердління

Посилання на сторінку:
- Комплект кришок див. на сторінці 1175
- Комплект для з'єднання, див. на сторінці 1178
- Інформацію про встановлення SmarTray Steel з касетою див. на сторінці 1174

Колір	**Артикул**	Упаковка
антрацит	**9 208 294**	1 компл.
білий	**9 208 293**	1 компл.

SmarTray Steel, 75 мм, з касетою (в індивідуальній упаковці)



- Лоток з напрямними Quadro повного висування із Silent System
- Сталь з порошковим покриттям
- Замикається
- Зовнішні розміри (ширина x глибина x висота) 379.5 x 348 x 75 мм
- Внутрішні розміри (ширина x глибина x висота) 310 x 323 x 63 мм
- Навантаження 6 кг
- Встановлення під стільницею / верхньою панеллю столу (або для встановлення на стільниці / верхній панелі столу)
- Комплект кришки для встановлення на стільницю / верхню панель доступний окремо
- Два комплекти лотків або лотки для файлів із додатковим набором з'єднувачів можна об'єднати, щоб встановити один над одним

Комплект містить:
- 1 попередньо зібраний лоток з касетою
- 1 циліндричний замок **із циліндром та ключем**
- Зі звукопоглинальною повстяною вставкою кольору антрацит
- 4 гвинти для кріплення під стільницею / верхньою панеллю
- Інструкції по монтажу з шаблоном для свердління

Посилання на сторінку:
- Комплект кришок див. на сторінці 1175
- Комплект для з'єднання, див. на сторінці 1178
- Інформацію про встановлення SmarTray Steel з касетою див. на сторінці 1174

Колір	**Артикул**	Упаковка
антрацит	**9 208 297**	1 компл.
білий	**9 208 296**	1 компл.

SmarTray Steel, 50 мм, з касетою (промислова упаковка)



- Лоток з напрямними Quadro повного висування із Silent System
- Сталь з порошковим покриттям
- Замикається
- Зовнішні розміри (ширина x глибина x висота) 379.5 x 235 x 50 мм
- Внутрішні розміри (ширина x глибина x висота) 310 x 212 x 38 мм
- Навантаження 6 кг
- Встановлення під стільницею / верхньою панеллю столу або для встановлення на стільниці / верхній панелі столу
- Комплект кришки для встановлення на стільницю / верхню панель доступний окремо
- Два комплекти лотків або лотки для файлів із додатковим набором з'єднувачів можна об'єднати, щоб встановити один над одним

Комплект містить:
- Попередньо зібрані лотки з касетою
- Циліндричний замок **без циліндра та ключа**
- Зі звукопоглинальною повстяною вставкою кольору антрацит
- Монтажний матеріал / інструкції по монтажу

Порада:
- Термін поставки: 6 тижнів з моменту підтвердження замовлення

Посилання на сторінку:
- Комплект кришок див. на сторінці 1175
- Комплект для з'єднання, див. на сторінці 1178
- Інформацію про встановлення SmarTray Steel з касетою див. на сторінці 1174

Колір	**Артикул**	Упаковка
антрацит	**9 208 889**	90 компл.
білий	**9 208 888**	90 компл.

SmarTray Steel, 75 мм, з касетою (промислова упаковка)



- Лоток з напрямними Quadro повного висування із Silent System
- Сталь з порошковим покриттям
- Замикається
- Зовнішні розміри (ширина x глибина x висота) 379.5 x 348 x 75 мм
- Внутрішні розміри (ширина x глибина x висота) 310 x 323 x 63 мм
- Навантаження 6 кг
- Встановлення під стільницею / верхньою панеллю столу або для встановлення на стільниці / верхній панелі столу
- Комплект кришки для встановлення на стільницю / верхню панель доступний окремо
- Два комплекти лотків або лотки для файлів із додатковим набором з'єднувачів можна об'єднати, щоб встановити один над одним

Комплект містить:
- Попередньо зібрані лотки з касетою
- Циліндричний замок **без циліндра та ключа**
- Зі звукопоглинальною повстяною вставкою кольору антрацит
- Монтажний матеріал / інструкції по монтажу

Порада:
- Термін поставки: 6 тижнів з моменту підтвердження замовлення

Посилання на сторінку:
- Комплект кришок див. на сторінці 1175
- Комплект для з'єднання, див. на сторінці 1178
- Інформацію про встановлення SmarTray Steel з касетою див. на сторінці 1174

Колір	**Артикул**	Упаковка
антрацит	**9 208 891**	40 компл.
білий	**9 208 890**	40 компл.

Встановлення SmarTray Steel, 50 / 75 мм, із касетою

9 208 312

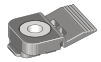

Примітка:
Використовуючи комплект з'єдувачів, спочатку встановіть їх

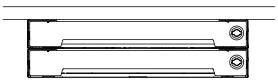

SmarTray 50 / 75

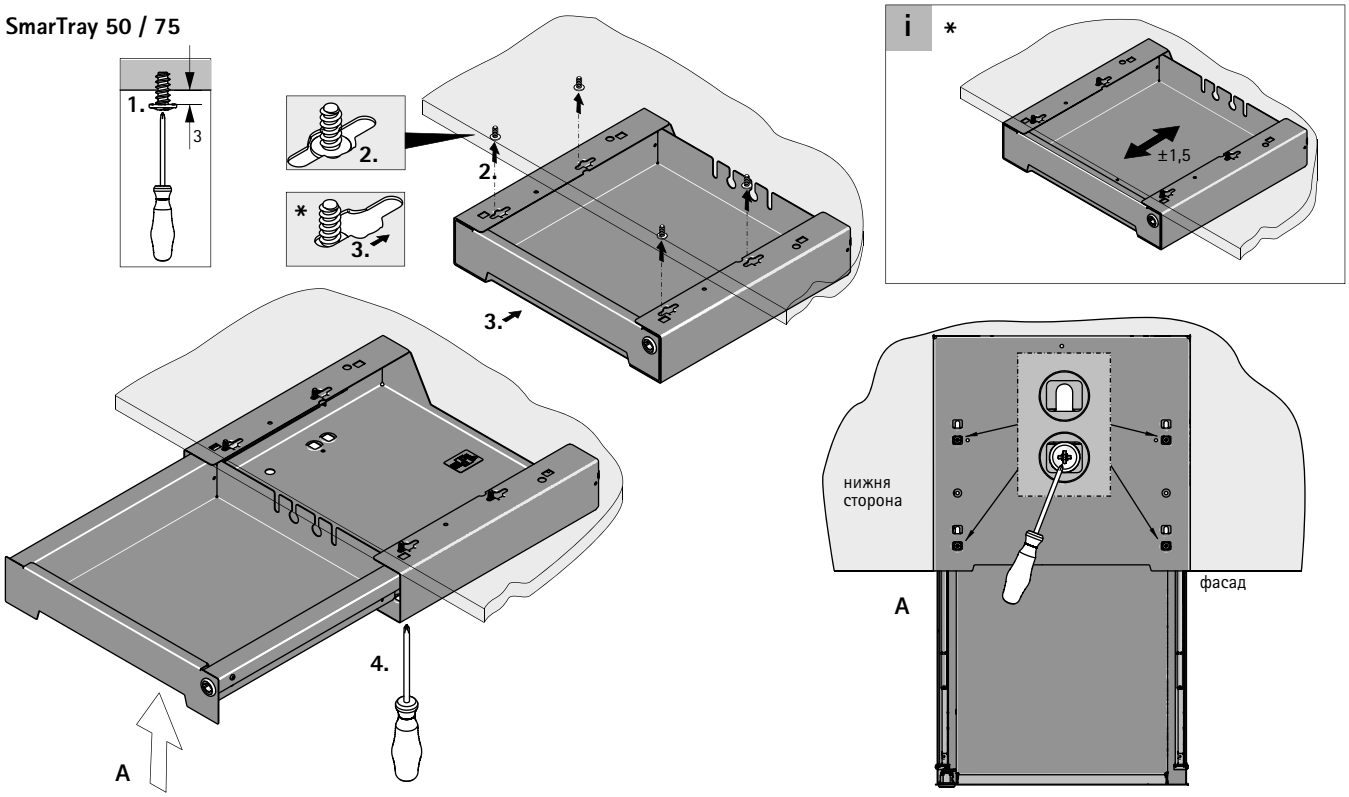

SmarTray 50

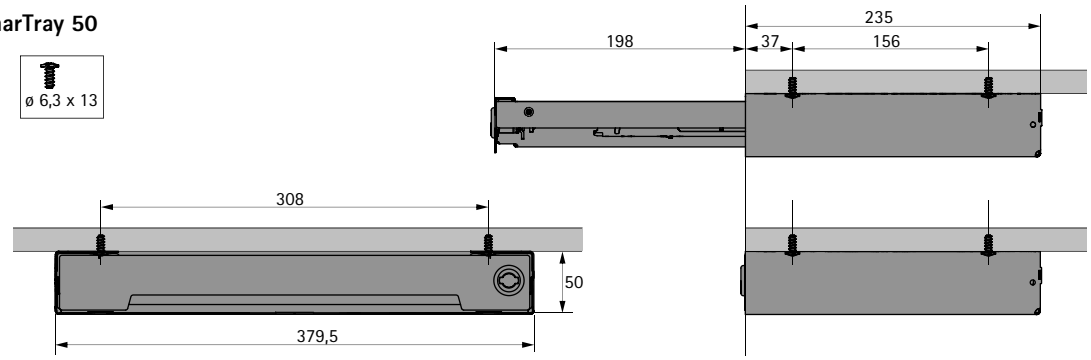

SmarTray 75

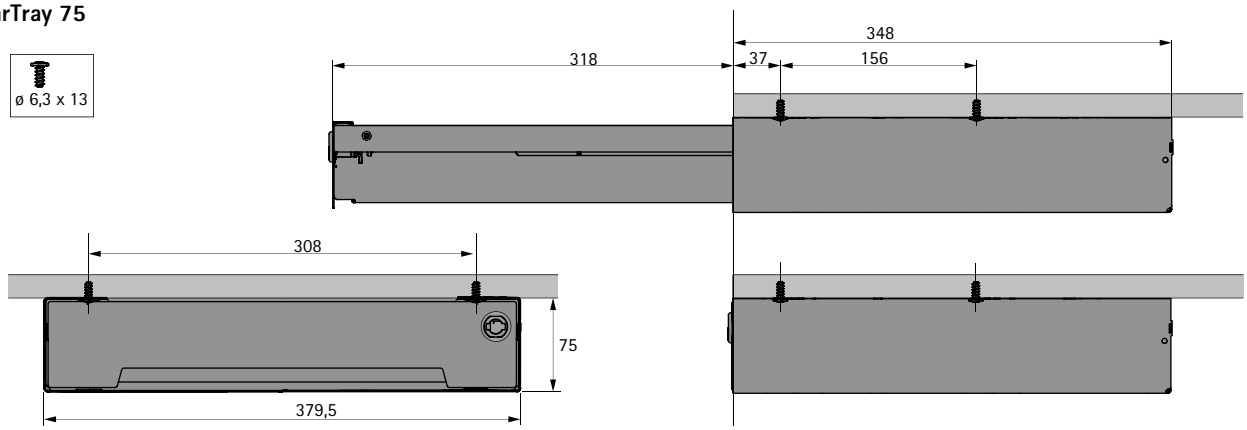

Кришка для SmarTray Steel, 50 мм, з касетою

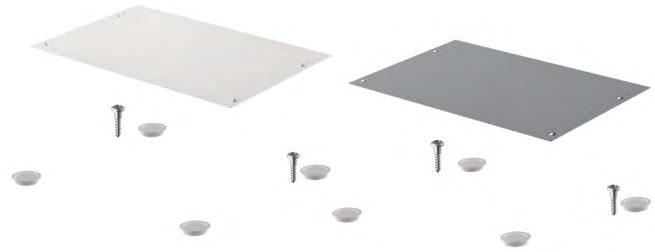

- Комплект з кришкою та опорами для монтажу SmarTray Steel 50 з касетою на столі / верхній панелі
- Кришка встановлюється просто, шляхом її насування
- Самоклеючі ніжки для легкої установки під касету
- М'які гумові ніжки запобігають ковзанню по стільниці / верхній панелі столу

Комплект містить:
- 1 сталева кришка з гачком
- 4 самоклеючі м'які гумові ніжки
- 2 кріпильні гвинти для фіксації до верхньої панелі / стільниці
- Інструкції по монтажу

Порада:
- Кришку можна використовувати лише на SmarTray Steel **з касетою**

Посилання на сторінку:
- Інформацію про встановлення кришки для SmarTray Steel див. на сторінці 1174

Колір	**Артикул**	Упаковка
білий	**9 208 308**	1 компл.
антрацит	**9 208 309**	1 компл.

Кришка для SmarTray Steel, 75 мм, з касетою



- Комплект з кришкою та опорами для монтажу SmarTray Steel 75 з касетою на столі / верхній панелі
- Кришка встановлюється просто, шляхом її насування
- Самоклеючі ніжки для легкої установки під касету
- М'які гумові ніжки запобігають ковзанню по стільниці / верхній панелі столу

Комплект містить:
- 1 сталева кришка з гачком
- 4 самоклеючі м'які гумові ніжки
- 2 кріпильні гвинти для фіксації до верхньої панелі / стільниці
- Інструкції по монтажу

Порада:
- Кришку можна використовувати лише на SmarTray Steel **з касетою**

Посилання на сторінку:
- Інформацію про встановлення кришки для SmarTray Steel див. на сторінці 1174

Колір	**Артикул**	Упаковка
білий	**9 208 310**	1 компл.
антрацит	**9 208 311**	1 компл.

SmarTray Steel Laptop (в індивідуальній упаковці)



- Лоток з напрямними Quadro повного висування із Silent System
- Сталь з порошковим покриттям
- Замикається
- Зовнішні розміри (ширина x глибина x висота) 379.5 x 448 x 75 мм
- Внутрішні розміри (ширина x глибина x висота) 310 x 423 x 63 мм
- Навантаження 8 кг
- Монтаж під верхньою панеллю / стільницею
- Два комплекти лотків або лотки для файлів із додатковим набором з'єднувачів можна об'єднати, щоб встановити один над одним

Комплект містить:
- 1 попередньо зібраний лоток з касетою
- 1 циліндричний замок **із циліндром та ключем**
- Зі звукопоглинальною повстяною вставкою кольору антрацит
- 4 гвинти для кріплення під стільницею / верхньою панеллю
- Інструкції по монтажу з шаблоном для свердління

Посилання на сторінку:
- Комплект для з'єднання, див. на сторінці 1178
- Інформацію про встановлення SmarTray Steel Laptop див. на сторінці 1177

Колір	**Артикул**	Упаковка
антрацит	**9 236 934**	1 компл.
білий	**9 236 949**	1 компл.

Встановлення SmarTray Steel Laptop

9 208 312



Примітка:
Використовуючи комплект з'єдувачів, спочатку встановіть їх

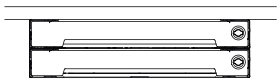

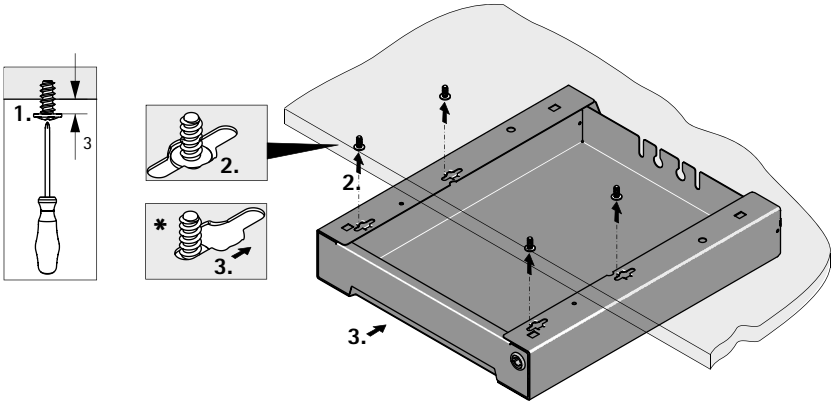

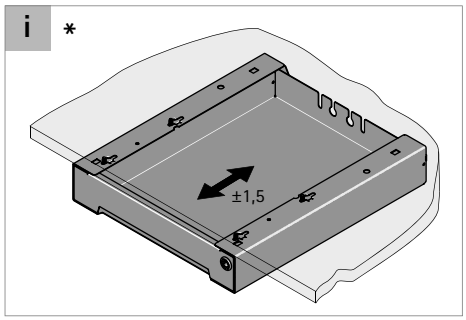

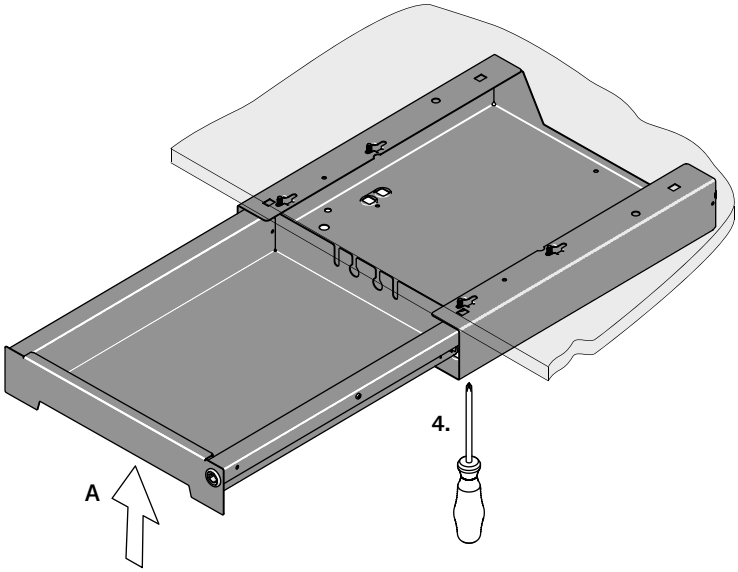

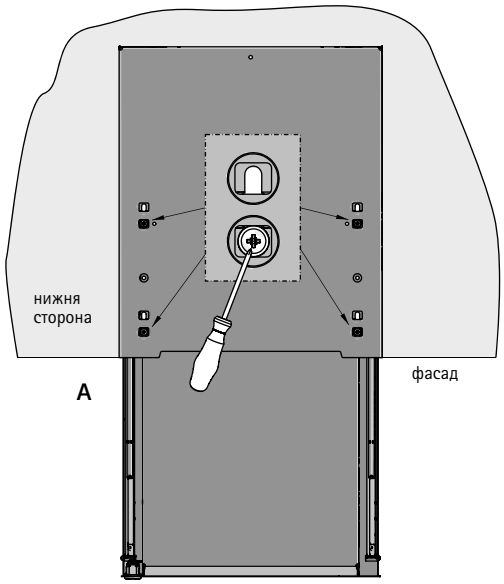

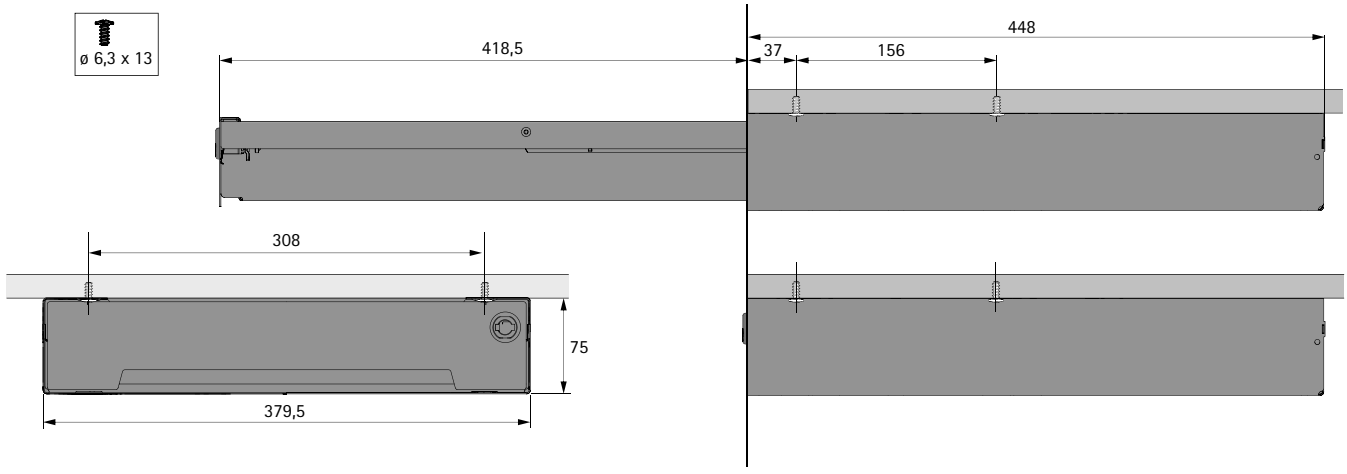

З'єднувальний комплект для SmarTray Steel з касетою або лотками для файлів

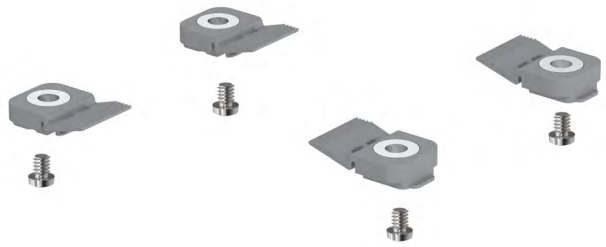

- Для надійного з'єднання двох сталевих лотків SmarTray або лотків для файлів один під одним
- Монтаж простим фіксатором, а потім прикручуванням на місце

Комплект містить:
- 4 з'єднувальні фіксатори з вбудованою гайкою
- 4 гвинти з овальною головкою
- Інструкції по монтажу

Порада:
- З'єднувальний комплект можна використовувати лише для SmarTray Steel **з касетою або лотками для файлів**

Посилання на сторінку:
- Інформацію про встановлення з'єднувального комплекта для SmarTray Steel див. на сторінці 1179

Артикул	Упаковка
9 208 312	1 компл.

Встановлення з'єднувального комплекта для SmarTray Steel з касетою або лотками для файлів

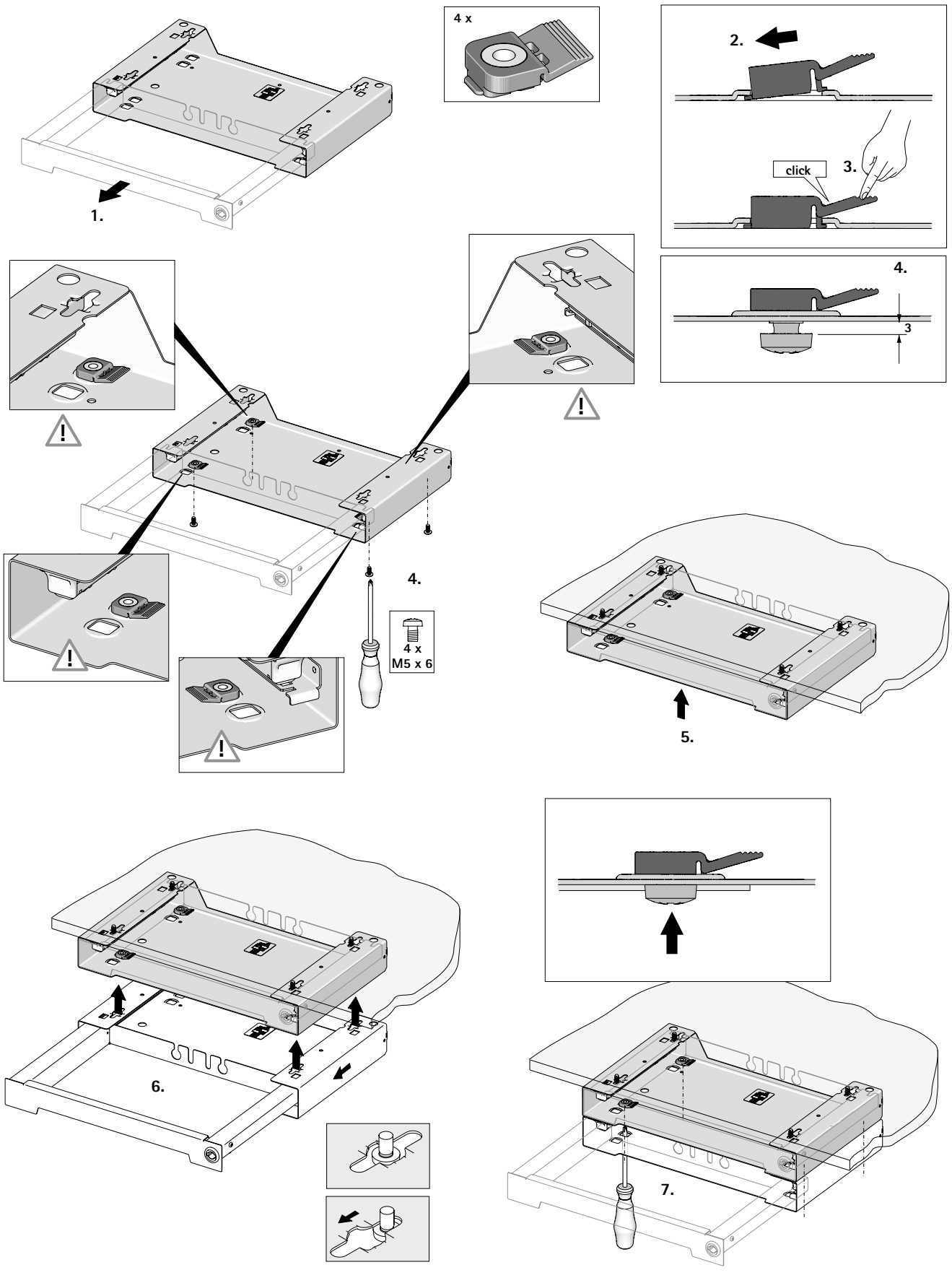

SmarTray Steel лоток

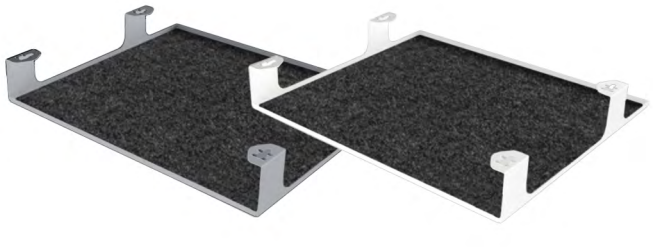

- Лоток, зокрема для використання під стільницею
- Підходить для кріплення / розміщення опорних поперечин столу на глибині до 50 мм
- Сталь з порошковим покриттям
- Зовнішні розміри: (ширина x глибина x висота) 379.5 x 348 x 60 мм
- Внутрішні розміри: (ширина x глибина x висота) 377 x 345 x 56 мм
- Навантаження: 6 кг
- За допомогою додаткового з'єднувального набору можна поєднати з SmarTray Steel із касетою

Комплект містить:
- 1 лоток
- 1 повстяний килимок, антрацит
- Інструкції по монтажу з шаблоном для свердління

Рекомендовані гвинти:
- 4 шурупи ø 6.3 x 14 мм на лоток

Порада:
- Якщо лоток використовується з SmarTray з касетою (в індивідуальній упаковці), вона поставляється в комплекті з кріпильними гвинтами

Колір	**Артикул**	Упаковка
антрацит	**9 249 311**	1 компл.
білий	**9 249 312**	1 компл.



Створено для мобільної роботи:
У корпоративному офісі чи вдома – цей мобільний простір для зберігання елегантно супроводжує сучасного «офісного кочівника» протягом робочого дня. Завдяки адаптеру, стильну фетрову підставку можна причепити до будь-якого столу та створювати відчуття комфорту, яке виходить далеко за рамки життя з чохлом для ноутбука чи рюкзаком. Це миттєво перенесе вас до «вашої» робочої станції, навіть якщо ви користуєтеся одним столом з іншими колегами. Офісне начиння та особисті речі, вийняті вранці з шафки та покладені в лоток під столом, знаходяться під рукою. – На мить відсутні за столом? SmarTray Felt можна встановити під столом та заблокувати. – На творчу зустріч у тихій зоні? SmarTray Felt — ваш супутник! Практично організований всередині, SmarTray акуратно зберігає все на місці, а відповідна кришка захищає вміст від сторонніх очей під час переміщення.



Гарне почуття з самого початку:
Організація та персоналізація робочих столів.



По-домашньому затишно, стильно, з гарним дизайном:
Офісне начиння та особисті речі зберігаються акуратно та охайно.



Надійне зберігання після роботи:
У шафці, готовий до нового дня за іншим столом.

hettich.com/short/aqg9upe

Дізнайтеся більше:
Отримайте натхнення, а також додаткові відомості про продукт на нашому веб-сайті.



Скринька з фетру з замком **1184**



Скринька з фетру без замка **1184**



Перехідник для скриньки з фетру **1185**



Розділові смуги для скриньки з фетру **1185**



Верхній лоток для скриньки з фетру **1185**



Кришка для скриньки з фетру **1186**

New

Скринька з фетру з замком



- Лоток з фетру як мобільне місце для зберігання під / на столі, шафці тощо
- З тисненням всередині для розміщення розділових смуг
- Встановлення під стільницею / верхньою панеллю столу (або для встановлення на стільниці / верхній панелі столу)
- Зовнішні розміри (ширина x глибина x висота) 370 x 340 x 137 мм
- Навантаження 5 кг
- Формований нетканий матеріал антрацитового кольору з накладкою для ручки та замка (без фіксатора)
- Для серцевини Z23

Порада:
Аксесуари: адаптер для встановлення під столом / верхньою панеллю, кришка, розділові смуги, верхній лоток доступні окремо

Артикул	Упаковка
9 321 930	1 комплект

Скринька з фетру без замка



- Лоток з фетру як мобільне місце для зберігання під / на столі, шафці тощо
- З тисненням всередині для розміщення розділових смуг
- Встановлення під стільницею / верхньою панеллю столу (або для встановлення на стільниці / верхній панелі столу)
- Зовнішні розміри (ширина x глибина x висота) 370 x 340 x 137 мм
- Навантаження 5 кг
- Формований нетканий матеріал антрацитового кольору з центральним отвором для ручки

Порада:
Аксесуари: адаптер для встановлення під столом / верхньою панеллю, кришка, розділові смуги, верхній лоток доступні окремо

Артикул	Упаковка
9 321 929	1 комплект

Додатково

Серцевина Z23	1307 - 1309

hettich.com/short/81373a

New

Перехідник для скриньки з фетру



- Адаптер для використання фетрового лотка, зокрема під стільницею / верхньою панеллю
- Підходить для кріплення / розміщення опорних поперечин столу на глибині до 50 мм та в різних положеннях
- Можна використовувати для лотка з замком / без замка
- Містить два слоти в основі для важеля замка
  Сталь з порошковим покриттям
- Зовнішні розміри: (ширина x глибина x висота) 380 x 348 x 87,5 мм
- Навантаження: 5 кг
- Сталь з порошковим покриттям

Комплект містить:
- 1 полиця
- 1 повстяний килимок, антрацит
- 4 гвинти для фіксації
- Інструкції по монтажу з шаблоном для свердління

Колір	**Артикул**	Упаковка
антрацит	**9 321 932**	1 комплект
білий	**9 321 933**	1 комплект

Розділові смуги для скриньки з фетру



- Розділові смуги для організації скриньки з фетру, з / без замка
- Висота розділової смуги 70 мм
- Товщина розділової смуги 4 мм
- Формований нетканий матеріал антрацитового кольору

Комплект містить:
- 3 розділові смуги для встановлення / з'єднання між собою

Порада:
Можна поєднати з кришкою та лотком у фетровій скринці з замком / без замка

Артикул	Упаковка
9 329 701	1 комплект

Верхній лоток для скриньки з фетру



- Верхній лоток для впорядкування ручок, олівців та дрібних предметів
- Можна комбінувати з кришкою та комплектом роздільних смужок у фетровій скринці з замком / без замка
- Зовнішні розміри: (ширина x глибина x висота) 338 x 216 x 35 мм
- Формований нетканий матеріал антрацитового кольору

Порада:
Також можна використовувати без фетрової скриньки на столі

Артикул	Упаковка
9 336 571	1 шт

hettich.com/short/8aef28

New

Кришка для скриньки з фетру



- Кришка з центральним отвором для ручки для розміщення на фетровій скриньці з / без замка
- Товщина кришки 4 мм
- Формований нетканий матеріал антрацитового кольору

Порада:
Можна комбінувати з роздільними смугами та лотком у фетровій скринці з замком / без замка

Артикул	Упаковка
9 329 690	1 комплект

- **SmarTray Plastic система лотків на напрямних Quadro 12**
- **Для використання в меблях та під верхніми панелями / стільницями**



Додатковий простір

Лотки SmarTrays із високоякісного пластику - насправді універсальні органайзери. Вони привносять акуратну організацію в корпусні меблі, такі як робочі станції, Big Org@Tower, Caddy – або безпосередньо під стільницею. Монтажна ширина 392 мм між бічними панелями корпусу шафи ідеально вписується в модульну систему Hettich. Ви можете обрати лотки висотою 40 мм та 60 мм. Повністю приховані напрямні для шухляд засновані на принципі Quadro, які довели свою ефективність у мільйонах застосувань. Система демпфування Silent System надає ще більше зручності.



Корисний у Caddy:
SmarTray з розподільниками.



Тонкий та практичний:
Лоток для канцтоварів SmarTray 40 мм під стільницею.



Чарівник простору:
SmarTray ще краще використовує простір для зберігання у Big Org@Tower.

Дізнайтеся більше:
Отримайте натхнення, а також додаткові відомості про продукт на нашому веб-сайті.

hettich.com/short/84152a

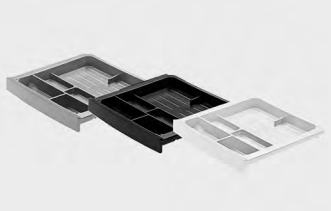

Лоток, висота 40 мм 1190

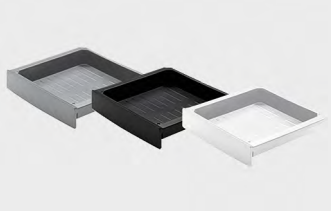

Лоток, висота 60 мм 1190



Quadro 12 напрямні
Для встановлення під верхніми панелями / стільницями 1191
Для встановлення в меблі (монтується збоку) 1193



Quadro 12 напрямні із Silent System
Для встановлення в меблі (монтується збоку) 1191
Для встановлення під верхніми панелями / стільницями 1193



Quadro 12 напрямні із Push to open
Для встановлення під верхніми панелями / стільницями 1191
Для встановлення в меблі (монтується збоку) 1193

Hettich Technical Assistant
- Монтаж
- Регулювання
- Сервіс

hettich.com/short/3065f3

Лоток, висота 40 мм



- Лоток для напрямних Quadro 12
- Зовнішні розміри (ширина x глибина x висота) 376 x 354 x 40 мм
- 3 роздільниками, напр. для мобільного телефону, камери, блокнота тощо
- Для встановлення в корпусних меблях та під верхніми панелями / стільницями
- Встановлення без інструментів, насувний монтаж
- Пластик

Колір	**Артикул**	Упаковка
вигляд алюмінію	**9 134 233**	1/9 шт.
чорний	**9 134 232**	1/9 шт.
білий	**9 203 010**	1/9 шт.

Лоток, висота 60 мм



- Лоток для напрямних Quadro 12
- Зовнішні розміри (ширина x глибина x висота) 376 x 354 x 60 мм
- Для встановлення в корпусних меблях та під верхніми панелями / стільницями
- Встановлення без інструментів, насувний монтаж
- Пластик

Колір	**Артикул**	Упаковка
вигляд алюмінію	**9 134 236**	1/9 шт.
чорний	**9 134 235**	1/9 шт.
білий	**9 203 012**	1/9 шт.

Додатково

- Quadro 12 напрямні 1191 - 1197

hettich.com/short/9a3394

Quadro 12 (пара)



- Quadro 12 напрямні
- Для встановлення під верхніми панелями / стільницями
- Напрямні часткового висування
- Навантажувальна здатність 6 кг відповідно до EN 15338, Level 2
- Оцинкована сталь
- Розроблені з функцією Stay Closed

Посилання на сторінку:
- Інформацію про монтаж / демонтаж див. на сторінці 1196

Монтажна ширина EB мм	**Артикул**	Упаковка
398	**9 156 335**	1 пара

Quadro 12 (окремо)



- Quadro 12 напрямні
- Для встановлення під верхніми панелями / стільницями
- Напрямні часткового висування
- Навантажувальна здатність 6 кг відповідно до EN 15338, Level 2
- Оцинкована сталь
- Розроблені з функцією Stay Closed

Посилання на сторінку:
- Інформацію про монтаж / демонтаж див. на сторінці 1196

Монтажна ширина EB мм	**Артикул / Сторона кріплення**		Упаковка
	ліва	**права**	
398	**9 154 277**	**9 154 276**	32 шт.

Quadro 12 із Silent System (пара)



- Quadro 12 Silent System напрямні
- Для встановлення під верхніми панелями / стільницями
- Напрямні часткового висування
- Навантажувальна здатність 6 кг відповідно до EN 15338, Level 2
- Оцинкована сталь
- Механізм самозакривання надається окремо

Посилання на сторінку:
- Інформацію про монтаж / демонтаж див. на сторінці 1196

Монтажна ширина EB мм	**Артикул**	Упаковка
398	**9 156 336**	1 пара

Quadro 12 Push to open (пара)



- Quadro 12 Push to open напрямні
- Для встановлення під верхніми панелями / стільницями
- Напрямні часткового висування
- Навантажувальна здатність 6 кг відповідно до EN 15338, Level 2
- Оцинкована сталь
- Механізм Push to open надається окремо

Посилання на сторінку:
- Інформацію про монтаж / демонтаж див. на сторінці 1196

Монтажна ширина EB мм	**Артикул**	Упаковка
398	**9 156 337**	1 пара

Quadro 12 для Silent System або Push to open (окремо)



- Quadro 12 напрямні
- Для встановлення під верхніми панелями / стільницями
- Напрямні часткового висування
- Навантажувальна здатність 6 кг відповідно до EN 15338, Level 2
- Оцинкована сталь
- Розроблено для Silent System
- Розроблено для системи відкривання Push to open

Порада:
- Механізми Silent System або Push to open необхідно замовляти окремо

Посилання на сторінку:
- Для механізмів Silent System або Push to open, див. сторінку 1195
- Інформацію про монтаж / демонтаж див. на сторінці 1196

Монтажна ширина EB мм	**Артикул / Сторона кріплення**		Упаковка
	ліва	**права**	
398	**9 154 278**	**9 154 276**	32 шт.

- **SmarTray Plastic система лотків на напрямних Quadro 12**
- **Використовується в меблях, для монтажу збоку до корпусу**

Quadro 12 (пара)



- Quadro 12 напрямні
- Для встановлення в корпусних меблях (монтується збоку)
- Напрямні часткового висування
- Навантажувальна здатність 6 кг відповідно до EN 15338, Level 2
- Оцинкована сталь
- Розроблені з функцією Stay Closed

Посилання на сторінку:
- Інформацію про монтаж / демонтаж див. на сторінці 1197

Монтажна ширина EB мм	**Артикул**	Упаковка
392	**9 186 479**	1 пара

Quadro 12 (окремо)



- Quadro 12 напрямні
- Для встановлення в корпусних меблях (монтується збоку)
- Напрямні часткового висування
- Навантажувальна здатність 6 кг відповідно до EN 15338, Level 2
- Оцинкована сталь
- Розроблені з функцією Stay Closed

Посилання на сторінку:
- Інформацію про монтаж / демонтаж див. на сторінці 1197

Монтажна ширина EB мм	**Артикул / Сторона кріплення**		Упаковка
	ліва	**права**	
392	**9 158 173**	**9 158 169**	50 шт..

Quadro 12 із Silent System (пара)



- Quadro 12 Silent System напрямні
- Для встановлення в корпусних меблях (монтується збоку)
- Напрямні часткового висування
- Навантажувальна здатність 6 кг відповідно до EN 15338, Level 2
- Оцинкована сталь
- Механізм самозакривання надається окремо

Посилання на сторінку:
- Інформацію про монтаж / демонтаж див. на сторінці 1197

Монтажна ширина EB мм	**Артикул**	Упаковка
392	**9 186 480**	1 пара

Quadro 12 Push to open (пара)



- Quadro 12 Push to open напрямні
- Для встановлення в корпусних меблях (монтується збоку)
- Напрямні часткового висування
- Навантажувальна здатність 6 кг відповідно до EN 15338, Level 2
- Оцинкована сталь
- Механізм Push to open надається окремо

Посилання на сторінку:
- Інформацію про монтаж / демонтаж див. на сторінці 1197

Монтажна ширина EB мм	**Артикул**	Упаковка
392	**9 186 481**	1 пара

- **SmarTray Plastic система лотків на напрямних Quadro 12**
- **Використовується в меблях, для монтажу збоку до корпусу**

Quadro 12 для Silent System або Push to open (окремо)



- Quadro 12 напрямні
- Для встановлення в корпусних меблях (монтується збоку)
- Напрямні часткового висування
- Навантажувальна здатність 6 кг відповідно до EN 15338, Level 2
- Оцинкована сталь
- Розроблено для Silent System
- Розроблено для системи відкривання Push to open

Порада:
- Механізми Silent System або Push to open необхідно замовляти окремо

Посилання на сторінку:
- Для механізмів Silent System або Push to open, див. сторінку 1195
- Інформацію про монтаж / демонтаж див. на сторінці 1197

Монтажна ширина EB мм	**Артикул / Сторона кріплення**		Упаковка
	ліва	**права**	
392	**9 158 174**	**9 158 169**	50 шт.

Механізм з функцією самозакривання для Quadro 12



- Із Silent System

Артикул	Упаковка
9 113 007	1/150 шт.

Push to open корпус для Quadro 12



- Із Push to open
- Відкриває лоток для канцтоварів одним натисканням пальця

Артикул	Упаковка
9 105 422	1/50 шт.

Монтаж / демонтаж SmarTray Plastic під верхніми панелями / стільницями

Установка

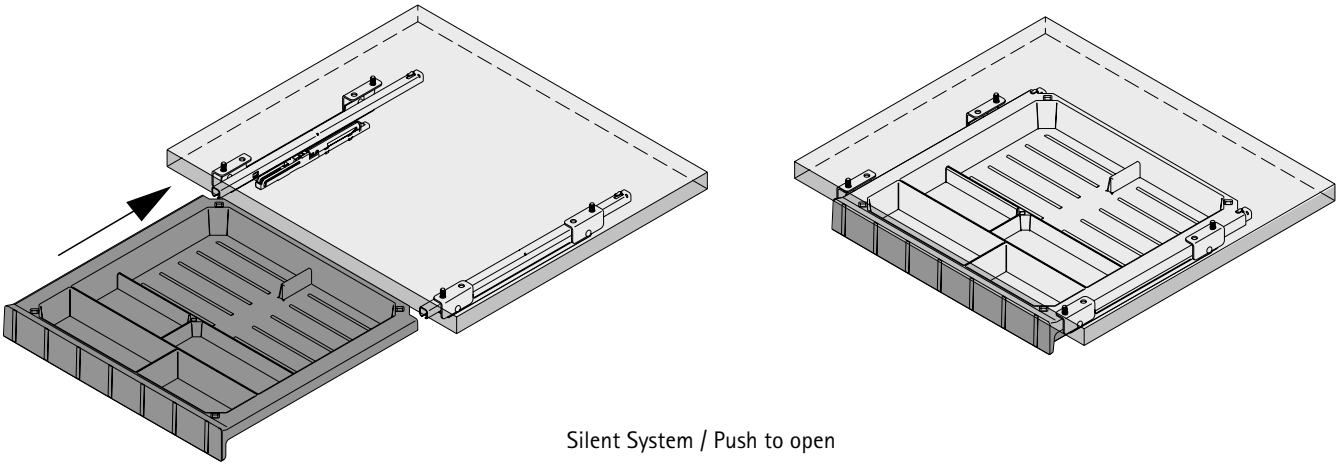

Silent System / Push to open

Зняття

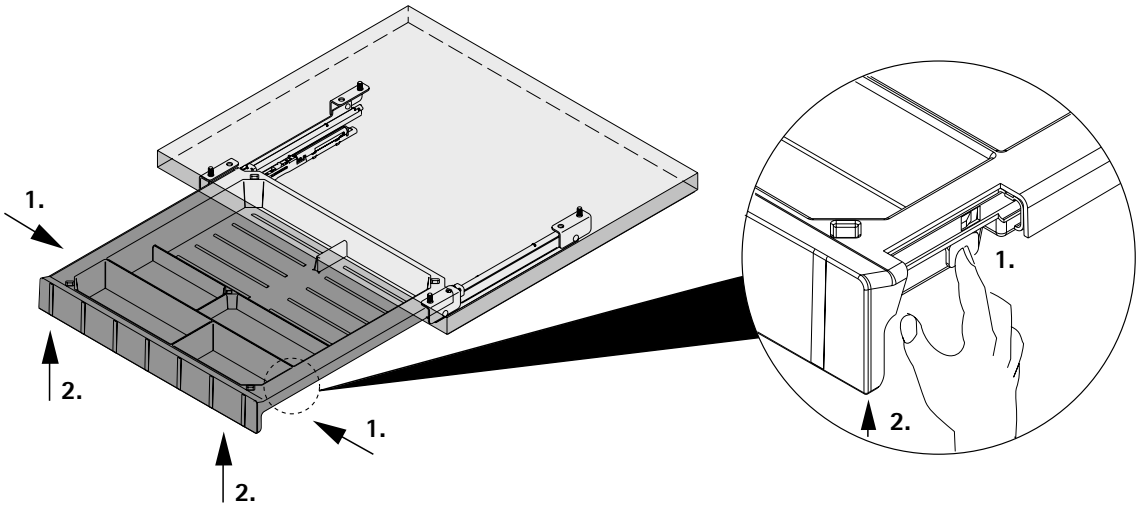

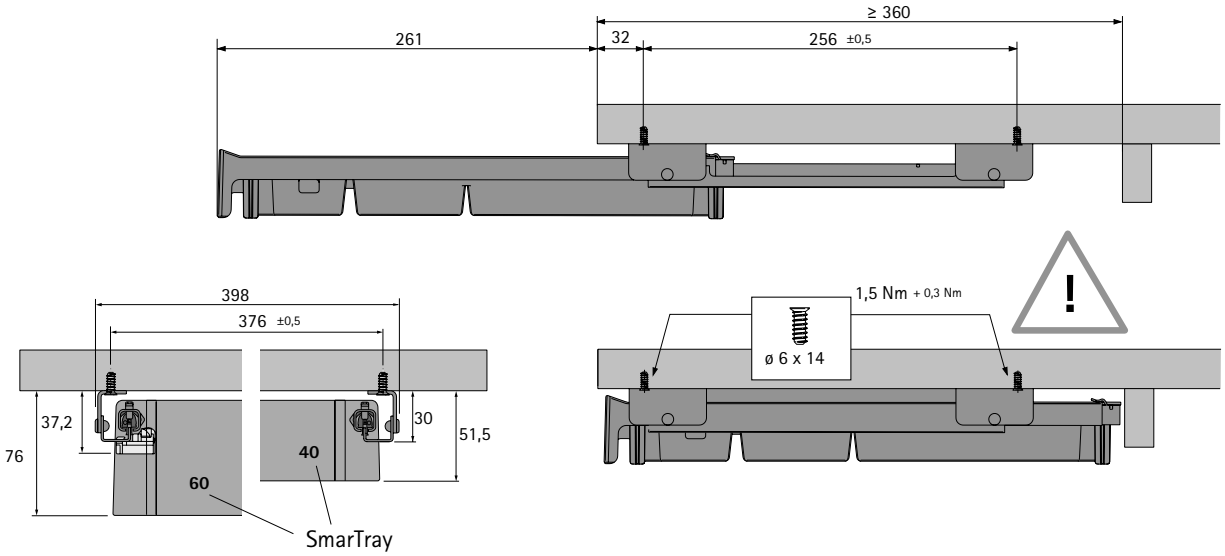

Встановлення / демонтаж SmarTray Plastic в меблях, для монтажу до корпусу

Установка

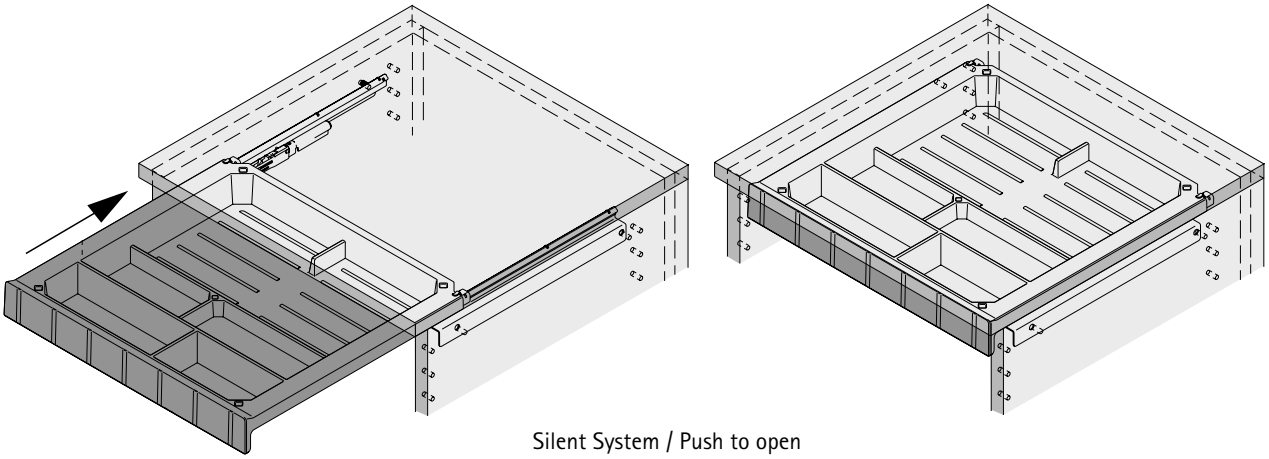

Silent System / Push to open

Зняття

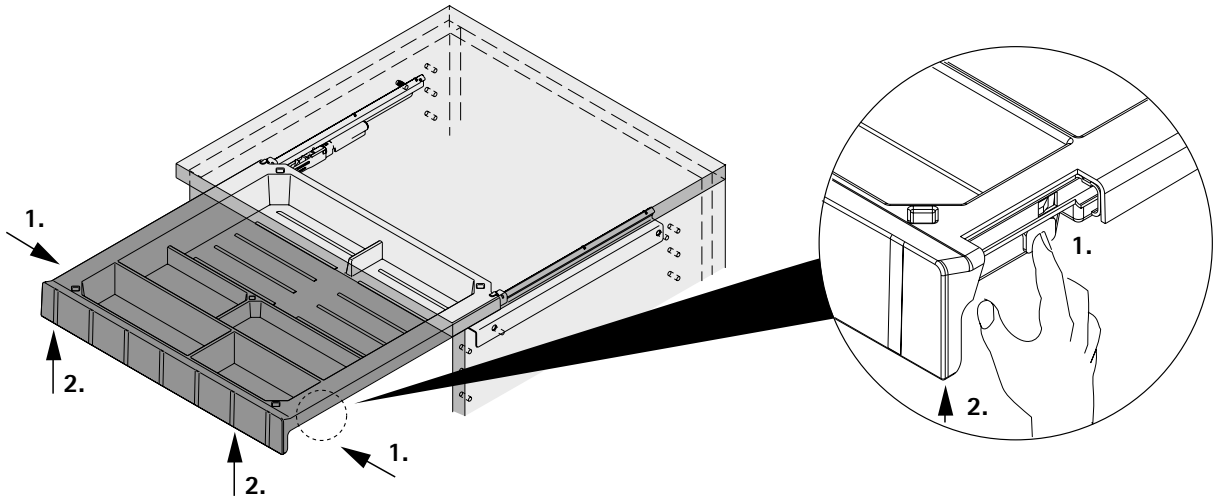

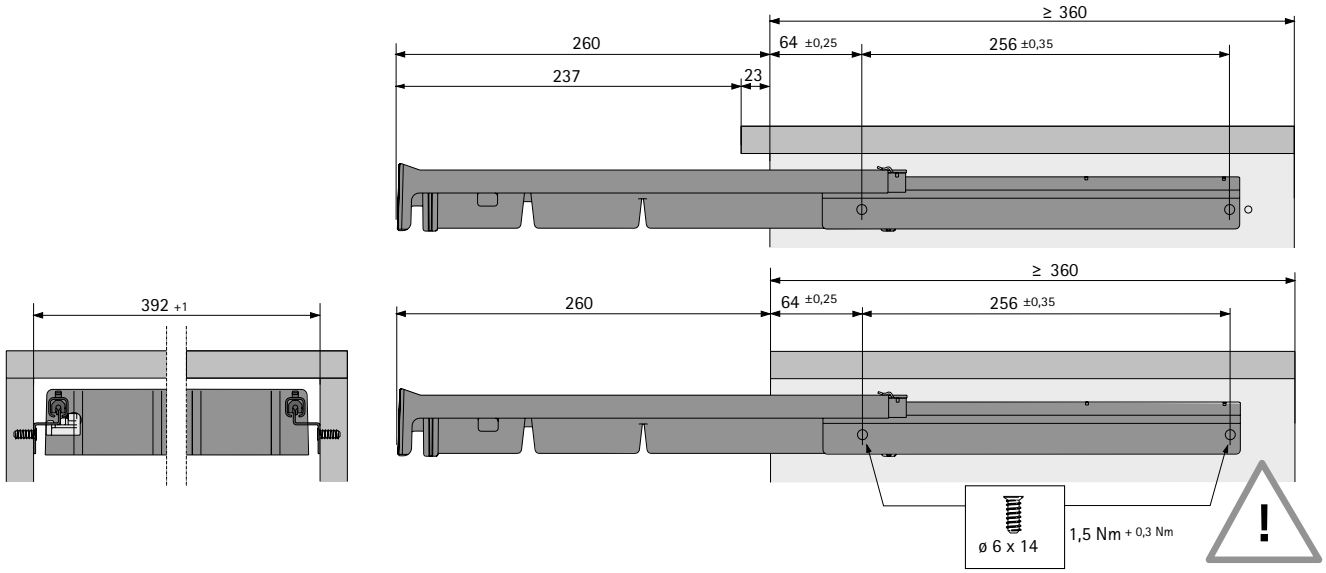



Скорочуючи роботу із керування довгими кабелями.
Тепер ви можете забути про заплутані кабелі — із системами організації кабелів від Hettich. Універсальність та простота: легкість установки і зручність використання.

Привабливий дизайн, надійність та висока якість — саме так, як ви звикли з Hettich.



Прощавайте кабелі:
Елегантний кабельний канал для опор столу. Захищена прокладка кабелю від підлогової розетки до столу.



Розумний органайзер:
Кабельна система з високоякісного литого цинку. У різних кольорах, з щітковим ущільненням.



Безпечне укладання кабелів:
Столи з регулюванням висоти, безпечні та зручні для користувача.

hettich.com/short/ab9c0a

Дізнайтеся більше:
Отримайте натхнення, а також додаткові відомості про продукт на нашому веб-сайті.



Кабельні вводи, алюміній, щітковий ущільнювач, прямокутна форма **1200 – 1201**



Кабельні вводи, метал, щітковий ущільнювач, кругла форма **1202 – 1203**



Кабельні вводи, пластик, кругла форма / кабельні вводи, пластик, щітковий ущільнювач, кругла форма **1204 – 1205**



Кабельні канали / кабельні тримачі, кабельні магістралі **1206 – 1207**



Сховище для носіїв тримачі для DVD та CD (горизонтальне та вертикальне кріплення) **1208**

Hettich Technical Assistant
- **Монтаж**
- **Регулювання**
- **Сервіс**

hettich.com/short/94b643

Кабельний ввід, алюміній, 120 мм / 300 мм



- З клапаном і щітковим ущільнювачем
- Алюміній, анодований

Артикул	Упаковка
9 133 401	1 шт.

Монтажні розміри

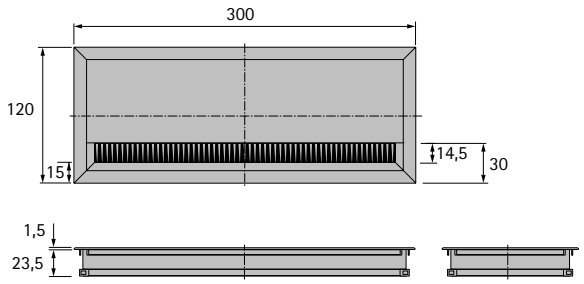

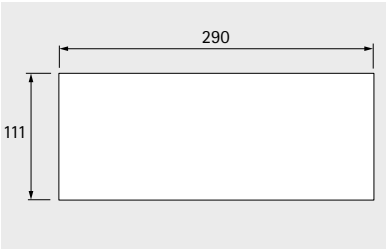

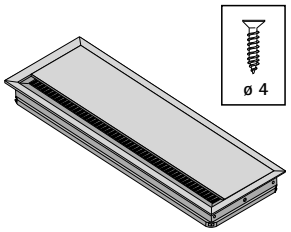

Кабельний ввід, алюміній, ширина 70 мм



- З клапаном і щітковим ущільнювачем
- Алюміній, анодований

Довжина мм	Артикул	Упаковка
200	**9 133 406**	1 шт.
600	**9 133 403**	1 шт.

Монтажні розміри

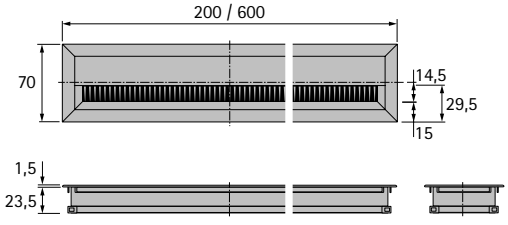

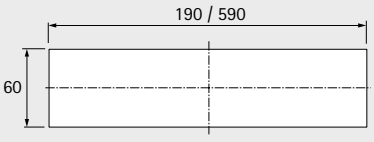

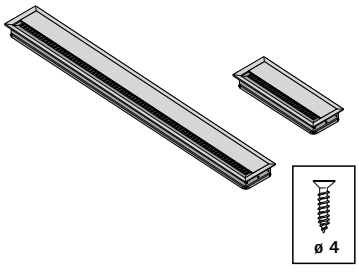

Кабельний ввід, алюміній, ширина 53 мм



- З щітковим ущільнювачем
- Алюміній, анодований

Довжина мм	**Артикул**	Упаковка
200	**9 133 410**	1 шт.
300	**9 133 409**	1 шт.
400	**9 133 408**	1 шт.
600	**9 133 407**	1 шт.

Монтажні розміри

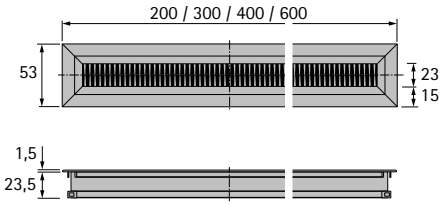

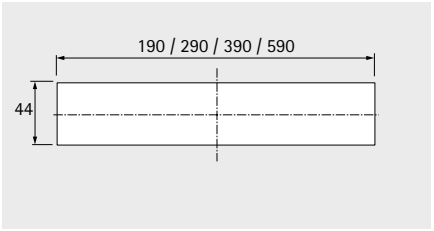

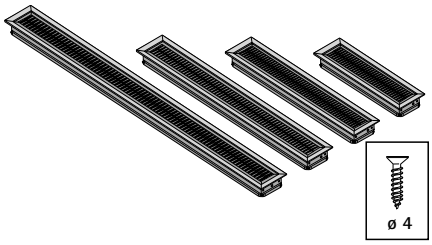

Кабельний ввід, метал / щітковий ущільнювач, кругла форма





- З щітковим ущільнювачем
- Цинк литий під тиском

Покриття / колір	Артикул / Діаметр мм		Упаковка
	60	80	
1 Вигляд алюмінію	**0 045 859**	**0 045 869**	1 шт.
2 Хромований вигляд, глянець		**0 045 864**	1 шт.

Монтажні розміри

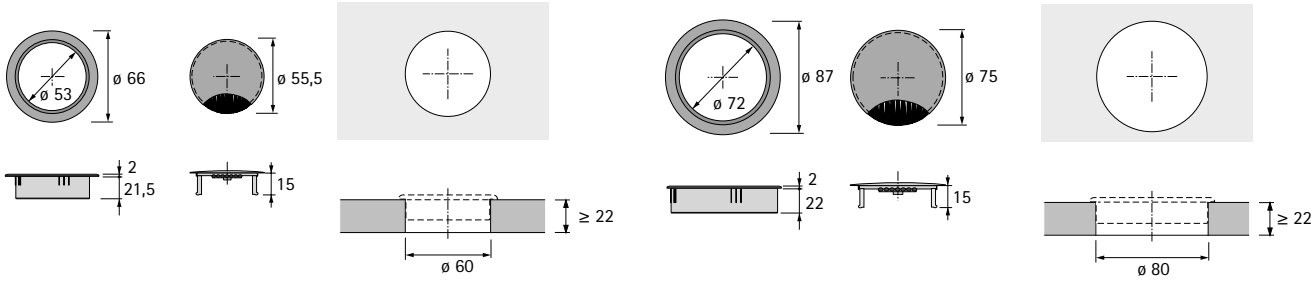

Кабельний ввід, метал / щітковий ущільнювач, кругла форма



- З щітковим ущільнювачем
- Цинк литий під тиском

Покриття / колір	Артикул / Діаметр мм		Упаковка
	60	80	
1 Під нержавіючу сталь	**0 045 861**	**0 045 871**	1 шт.

Монтажні розміри

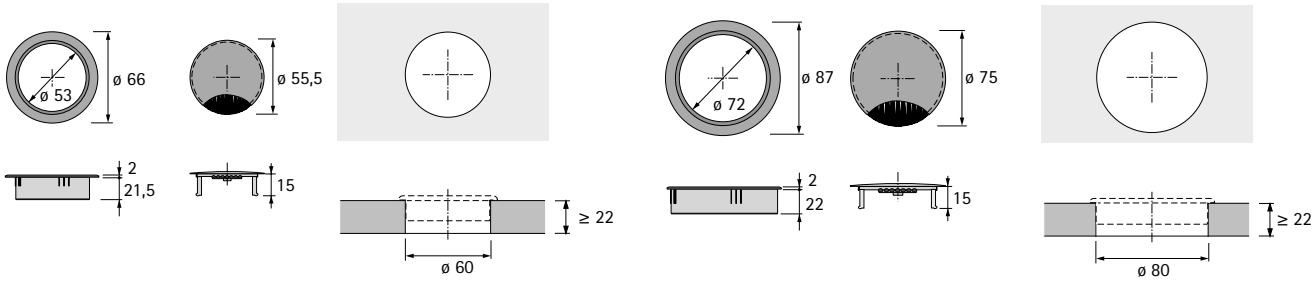

Кабельний ввід, метал / щітковий ущільнювач, кругла форма

1



- З щітковим ущільнювачем
- Цинк литий під тиском

Покриття / колір	Артикул / Діаметр мм		Упаковка
	60	80	
1 чорний, матовий	**0 045 855**	**0 045 865**	1 шт.

Монтажні розміри

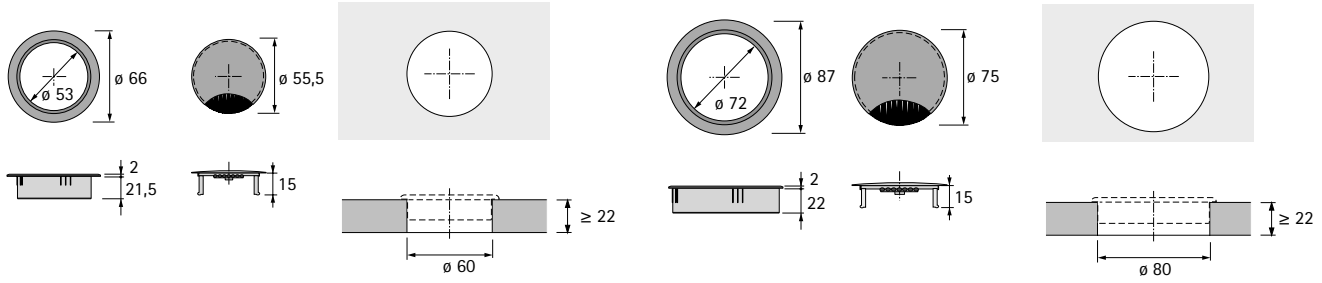

Кабельний ввід, пластик, кругла форма





- Пластик

Покриття / колір	Артикул / Діаметр мм		Упаковка
	60	80	
1 Хромований вигляд, матовий	**9 131 024**	**9 131 025**	1 шт.
2 Хромований вигляд, глянець	**9 133 725**	**9 133 726**	1 шт.

Монтажні розміри

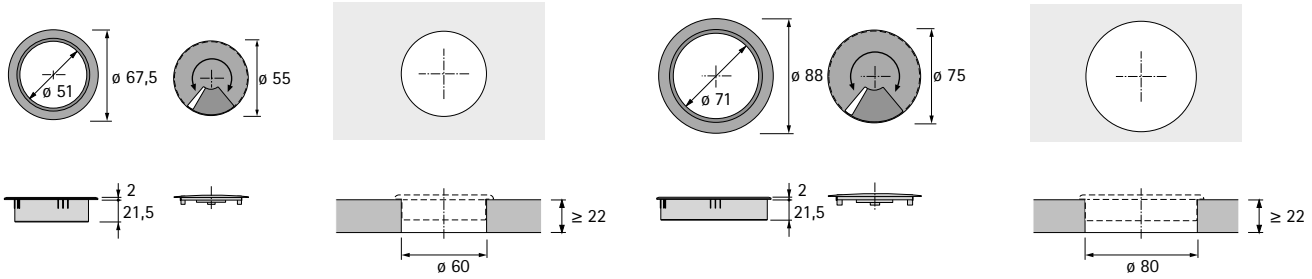

Кабельний ввід, пластик, кругла форма







- Пластик

Покриття / колір	Артикул / Діаметр мм		Упаковка
	60	80	
1 білий	**0 030 847**	**0 047 914**	1 шт.
2 сірий	**0 058 588**	**0 058 590**	1 шт.
3 чорний	**0 073 747**	**0 073 748**	1 шт.

Монтажні розміри

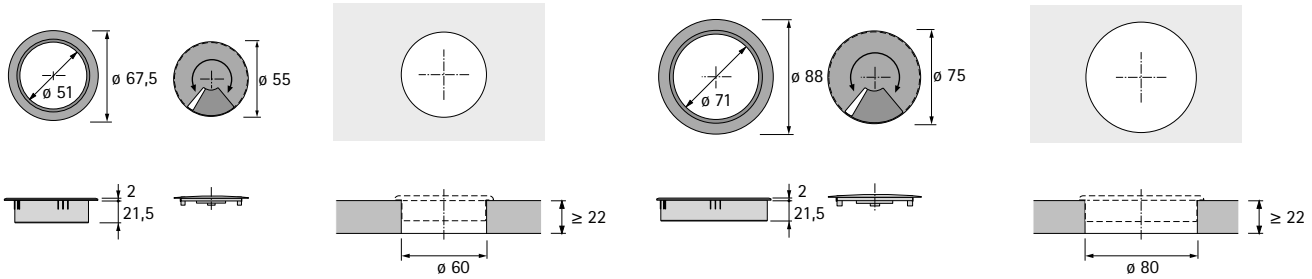

Кабельний ввід, пластик, кругла форма




- Пластик

Покриття / колір	Артикул / Діаметр мм		Упаковка
	60	80	
1 коричневий	**0 030 848**	**0 047 915**	1 шт.
2 вигляд бука	**9 131 028**	**9 131 029**	1 шт.

Монтажні розміри

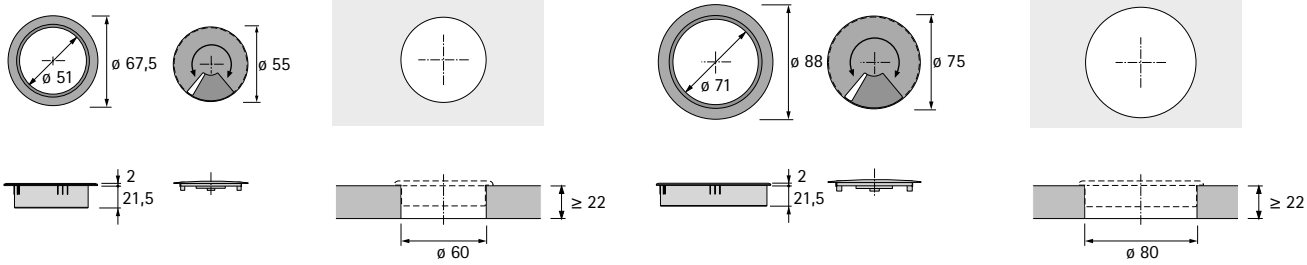

Кабельний ввід, пластик / щітковий ущільнювач, кругла форма




- Пластик

Покриття / колір	Артикул / Діаметр мм		Упаковка
	60	80	
1 чорний чорний	**9 081 330**	**9 081 327**	1 шт.
2 Вигляд алюмінію	**9 081 331**	**9 081 328**	1 шт.
3 сірий	**9 081 332**	**9 081 329**	1 шт.

Монтажні розміри

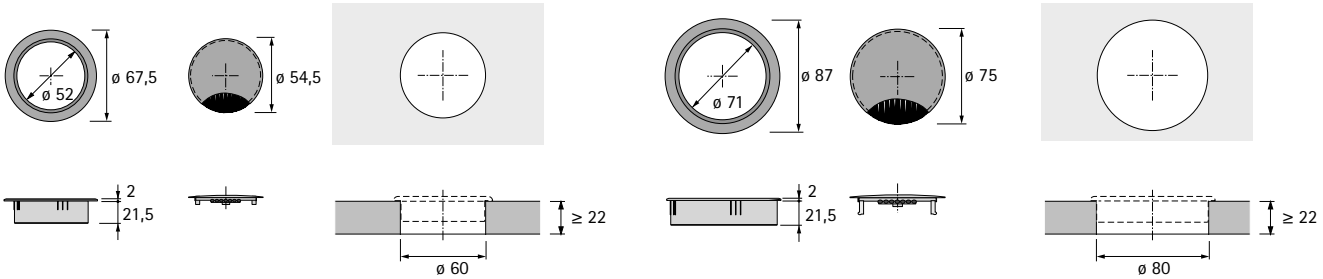

Тримач кабелю



- Для горизонтальної прокладки кабелю
- Пластик, сірий

Версія	Артикул	Упаковка
одиничний	**0 045 968**	1/5 шт.
подвійний	**0 045 969**	1/5 шт.

Монтажні розміри

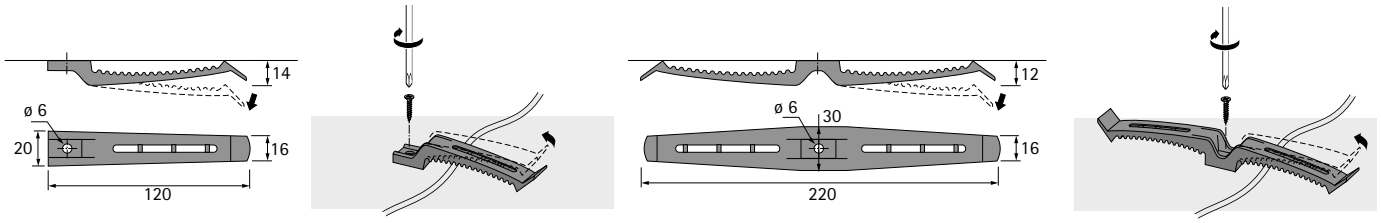

Кабельний канал



- Захищена прокладка кабелю від підлогової розетки до столу
- Можна подовжити на будь-яку довжину
- Швидкий і простий монтаж
- Пластик, вигляд алюмінію

Комплект містить:
- 1 кабельний лоток
- 1 підлоговий адаптер
- 1 настільний адаптер
- 3 шурупи для ДСП

Довжина мм	**Артикул**	Упаковка
1300	**9 189 284**	1 компл.

Монтажні розміри

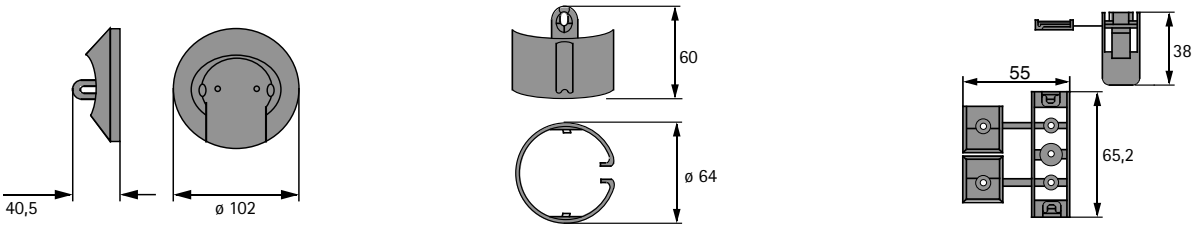

Кабельний канал



- Довжина 1050 мм
- Можна підрізати на будь-яку довжину
- З 2 смужками двосторонньої клейкої стрічки для горизонтального кріплення під столом
- Пластик

Колір	**Артикул**	Упаковка
чорний	**0 046 836**	1 шт.

Монтажні розміри

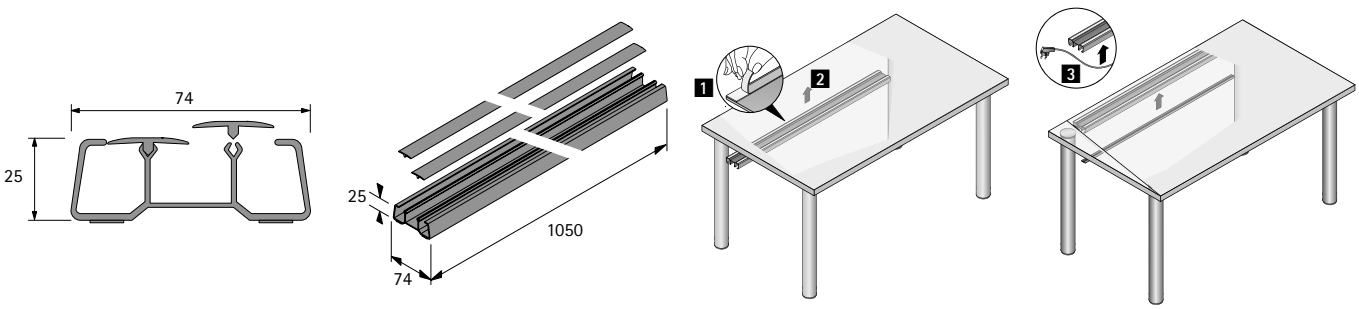

Стійка для CD, для наклеювання, горизонтальне кріплення, довжина 1050 мм



- Для систематизування та зберігання до 56 CD дисків
- Можна підрізати на будь-яку довжину
- Поставляється з 2 смужками двосторонньої клейкої стрічки для фіксації в горизонтальному положенні
- Пластик

Колір	**Артикул**	Упаковка
вигляд алюмінію	**0 020 582**	1 шт.
чорний	**0 070 392**	1 шт.

Монтажні розміри

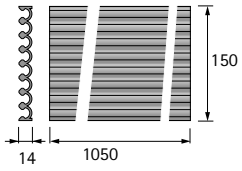

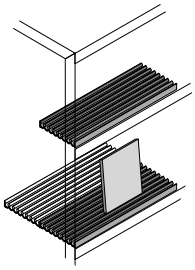

Стійка для DVD, для наклеювання, горизонтальне кріплення, довжина 1050 мм



- Для систематизування та зберігання до 32 DVD дисків
- Можна підрізати на будь-яку довжину
- Поставляється з 2 смужками двосторонньої клейкої стрічки для фіксації в горизонтальному положенні
- Пластик

Колір	**Артикул**	Упаковка
вигляд алюмінію	**0 041 936**	1 шт.

Монтажні розміри

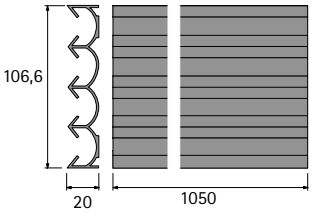

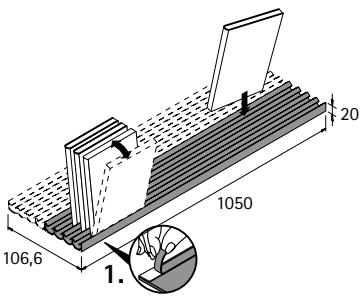

Механізм ComfortSpin
Загальна інформація 1211



Асортимент для кухонь на відкритому повітрі
Загальна інформація 1213



Механічні системи замків для меблів
Загальна інформація 1239



З'єднувальна фурнітура для корпусів меблів
Загальна інформація 1361
Інша з'єднувальна фурнітура
Загальна інформація 1389





Полицетримачі / рейки та кронштейни
Загальна інформація 1409

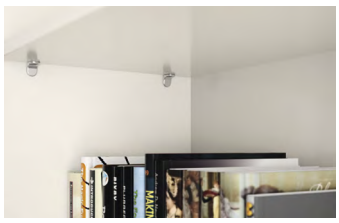

Підвіси корпусів та підвісні рейки
Загальна інформація 1423

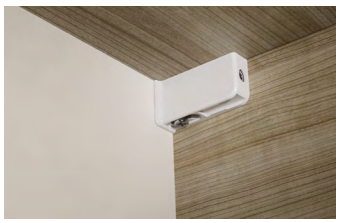

Фурнітура для регулювання цоколя
Загальна інформація 1459



Інші підйомні механізми
Загальна інформація 1471





Новий погляд на організаційну зручність.
ComfortSpin впорядковує меблі. Плавний рух на 360° переміщує задню частину до передньої без особливих зусиль. Легко встановлюється і відразу готовий до використання, розумний поворотний механізм дає вам повний огляд вмісту холодильника, шафи у ванній кімнаті, серванта та інших меблів. Та щоб очистити його, ComfortSpin дуже легко зняти та встановити знов.



Встановлюйте, крутіть, насолоджуйтеся зручністю:
Розміром 28,5 x 42,5 см, його можна використовувати практично будь-де.



Швидко і легко встановлюється:
Кріпиться за допомогою присосок, гвинтів або клейких смужок Powerstrips®.



Відмінне використання простору:
Дизайн ComfortSpin ідеально використовує простір.

https://comfortspin.hettich.com

Дізнайтеся більше:
Отримайте натхнення, а також додаткові відомості про продукт на нашому веб-сайті.



ComfortSpin **1211**

Hettich Technical Assistant
- **Монтаж**
- **Встановлення**
- **Сервіс**

hettich.com/short/aykfoa





ComfortSpin

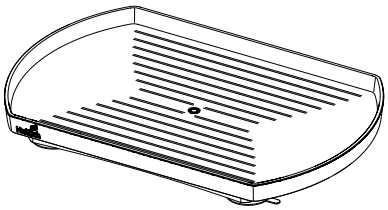

- Поворотний механізм для оптимізації використання простору для зберігання
- Для використання в холодильниках або меблях
- Включно з кріпильними матеріалами
- Пластик

Колір	**Артикул**	Упаковка
антрацит	**9 325 329**	1 шт.
прозорий	**9 325 328**	1 шт.

Планування / монтажні розміри

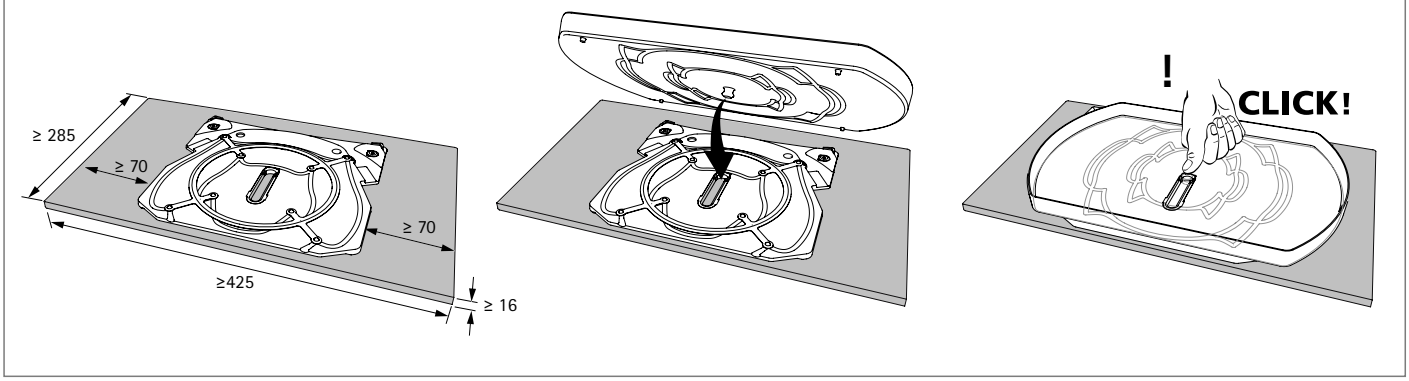

hettich.com/short/825i730

New

InnoTech Atira система шухляд з подвійним бічним профілем 1216 – 1222
Гвинти з нержавіючої сталі 1217, 1219 – 1221
CargoPlus решітки та тримачі для тарілок 1223
Quadro Compact система напрямних для InnoTech Atira, гвинти з нержавіючої сталі 1224 – 1225



Система внутрішніх організацій для шухляд та внутрішних шухляд 1226 – 1227



Системи сортування відходів для шухлядInnoTech Atira
За передніми панелями, Pull 1228 – 1229
За передніми панелями, внутрішні шухляди 1230 – 1231



Quadro Compact
Полиця для висувного газового балона, Фіксатори для висувних полиць, Гвинти з нержавіючої сталі 1232



Завіси Veosys з нержавіючої сталі
Монтажні планки та аксесуари для дверей на завісах 1233 – 1234



ComfortSpin поворотний механізм 1235



Гвинти з нержавіючої сталі 1236 – 1237



Системи сортування відходів для шухляд InnoTech Atira



Дізнайтеся більше на нашій головній сторінці: outdoor.hettich.com


Механізм ComfortSpin
Veosys завіса з нержавіючої сталі
Встановлені на нижній панелі напрямні Quadro Compact для висування газового балона
InnoTech Atira система шухляд
Шухляда та короб
Quadro Compact напрямні для InnoTech Atira
Решітка CargoPlus і тримач тарілок для InnoTech Atira
Внутрішня організація для InnoTech Atira
Гвинти з нержавіючої сталі

InnoTech Atira система шухляд з подвійним бічним профілем

- **Шухляда, висота 70 мм, сталь з порошковим покриттям, срібло / білий / антрацит**
- **Гвинти для ДСП з нержавіючої сталі, потайна головка**







Шухляда, комплект

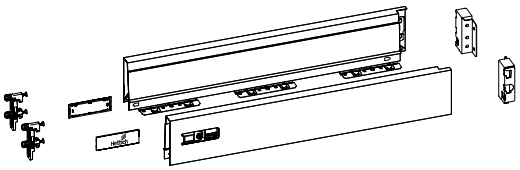

Комплект містить:

- 1 боковина шухляди, ліва та права
- 2 кріплення фасаду з розтискними муфтами для шухляди
- 2 декоративні заглушки, пластик з логотипом Hettich
- 1 кріплення задньої стінки, ліве та праве
- Алюмінієва задня панель, див. стор. 11
- Кріпильний матеріал (для зовнішнього використання ми рекомендуємо гвинти з нержавіючої сталі)
- Підходить для зовнішнього використання відповідно до DIN EN 1670, class 3

Номінальна довжина, мм	**Арт. / колір**			Упаковка
	срібло	**білий**	**антрацит**	
470	**9 307 113**	**9 307 140**	**9 307 127**	1 комплект
520	**9 307 115**	**9 307 142**	**9 307 129**	1 комплект

Бічні профілі шухляди, оптова упаковка

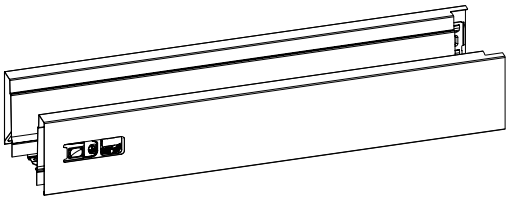

- Інтегроване вертикальне та бічне регулювання
- Сталь з порошковим покриттям

Номінальна довжина, мм	**Артикул / Колір / Сторона кріплення**						Упаковка
	срібло		**білий**		**антрацит**		
	ліва	**права**	**ліва**	**права**	**ліва**	**права**	
470	**9 194 398**	**9 194 399**	**9 194 412**	**9 194 413**	**9 194 426**	**9 194 427**	18 шт
520	**9 194 400**	**9 194 401**	**9 194 414**	**9 194 415**	**9 194 428**	**9 194 429**	18 шт

Кріплення задньої стінки

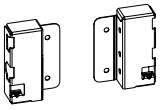

- Сталь з порошковим покриттям

Номінальна висота, мм	**Артикул / Колір / Сторона кріплення**						Упаковка
	срібло		**білий**		**антрацит**		
	ліва	**права**	**ліва**	**права**	**ліва**	**права**	
70	**1 062 501**	**1 062 502**	**9 194 627**	**9 194 628**	**9 194 629**	**9 194 630**	40 шт

Кріплення фасаду для бічного профіля шухляди

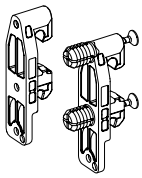

- Пластик, білий

Варіант монтажу	**Артикул**	Упаковка
З розтискними муфтами	**1 061 450**	400 шт

Заглушки

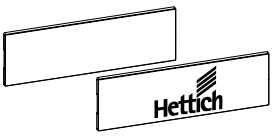

- Заглушки з логотипом на замовлення доступні за запитом
- Пластик

Колір системи	Покриття	**Артикул**	Упаковка
срібло	сіра з логотипом Hettich	**9 194 646**	300 шт
білий	біла з логотипом Hettich	**9 194 647**	300 шт
антрацит	темно-сіра з логотипом Hettich	**9 194 648**	300 шт

Гвинти для ДСП, кругла головка - для решітки CargoPlus для системи шухляд InnoTech Atira



- Гвинт для кріплення задньої панелі та дротяної полиці CargoPlus, висота бічного профілю шухляди 70 / 144 мм
- Кругла головка
- Гвинт Pozidrive
- Нержавіюча сталь

Розміри мм	**Артикул**	Упаковка
ø 3.5 x 12	**9 338 474**	200 шт

- Гвинт для кріплення задньої панелі, висота бічного профілю шухляди 70 мм
- Кругла головка
- Гвинт Pozidrive
- Нержавіюча сталь

Розміри мм	**Артикул**	Упаковка
ø 3.5 x 20	**9 338 475**	200 шт

Шурупи для ДСП, потайна головка - для системи шухляд InnoTech Atira



- Гвинт для кріплення передньої панелі до бічного профілю шухляди
- Потайна головка
- Гвинт Pozidrive
- Нержавіюча сталь

Розміри мм	**Артикул**	Упаковка
ø 3.5 x 25	**9 338 476**	200 шт

- Гвинт для кріплення задньої панелі / від ширини корпусу 600 мм
- Потайна головка
- Гвинт Pozidrive
- Нержавіюча сталь

Розміри мм	**Артикул**	Упаковка
ø 3.5 x 30	**9 338 477**	200 шт

InnoTech Atira система шухляд з подвійним бічним профілем

- **Шухляда внутрішня з релінгом, висота 144 мм, сталь з порошковим покриттям, срібло / білий / антрацит**
- **Гвинти для ДСП з нержавіючої сталі, потайна головка**





Внутрішня шухляда, комплект

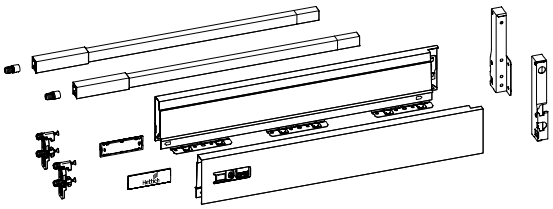

Комплект містить:

- 1 боковина шухляди, ліва та права
- 2 кріплення фасаду з розтискними муфтами для шухляди
- 2 декоративні заглушки, пластик з логотипом Hettich
- 1 поздовжній релінг, лівий та правий
- 2 кріплення релінгу з розтискними муфтами
- 1 кріплення задньої стінки, ліве та праве
- Алюмінієва задня панель, див. стор. 1221
- Кріпильний матеріал (для зовнішнього використання ми рекомендуємо гвинти з нержавіючої сталі)
- Підходить для зовнішнього використання відповідно до DIN EN 1670, class 3

Номінальна довжина, мм	**Арт. / колір**			Упаковка
	срібло	**білий**	**антрацит**	
470	**9 307 206**	**9 307 220**	**9 307 213**	1 комплект
520	**9 307 207**	**9 307 221**	**9 307 214**	1 комплект

Бічні профілі шухляди, оптова упаковка

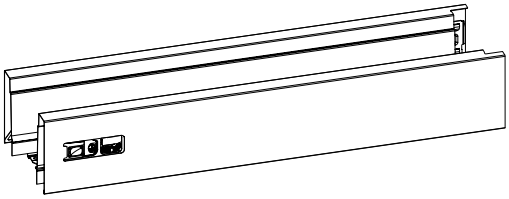

- Інтегроване вертикальне та бічне регулювання
- Сталь з порошковим покриттям

Номінальна довжина, мм	**Артикул / Колір / Сторона кріплення**						Упаковка
	срібло		**білий**		**антрацит**		
	ліва	**права**	**ліва**	**права**	**ліва**	**права**	
470	**9 194 398**	**9 194 399**	**9 194 412**	**9 194 413**	**9 194 426**	**9 194 427**	18 шт
520	**9 194 400**	**9 194 401**	**9 194 414**	**9 194 415**	**9 194 428**	**9 194 429**	18 шт

Кріплення задньої стінки

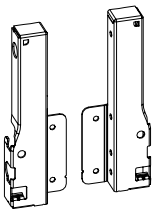

- Сталь з порошковим покриттям

Номінальна висота, мм	**Артикул / Колір / Сторона кріплення**						Упаковка
	срібло		**білий**		**антрацит**		
	ліва	**права**	**ліва**	**права**	**ліва**	**права**	
144	**9 007 355**	**9 007 356**	**9 194 635**	**9 194 636**	**9 194 637**	**9 194 638**	40 шт

InnoTech Atira система шухляд з подвійним бічним профілем

- **Шухляда внутрішня з релінгом, висота 144 мм, сталь з порошковим покриттям, срібло / білий / антрацит**
- **Гвинти для ДСП з нержавіючої сталі, потайна головка**

Кріплення фасаду для бічного профіля шухляди

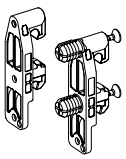

- Пластик, білий

Варіант монтажу	**Артикул**	Упаковка
З розтискними муфтами	**1 061 450**	400 шт

Кріплення для поздовжнього релінга



- Пластик, білий

Варіант монтажу	**Артикул**	Упаковка
З розтискними муфтами	**1 061 965**	400 шт

Заглушки

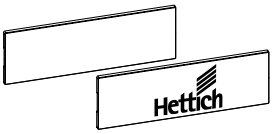

- Заглушки з логотипом на замовлення доступні за запитом
- Пластик

Колір системи	Покриття	**Артикул**	Упаковка
срібло	сіра з логотипом Hettich	**9 194 646**	300 шт
білий	біла з логотипом Hettich	**9 194 647**	300 шт
антрацит	темно-сіра з логотипом Hettich	**9 194 648**	300 шт

Поздовжній релінг

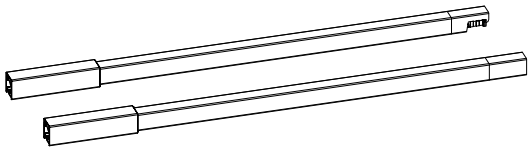

- Сталь з порошковим покриттям

Номінальна довжина, мм	**Артикул / Колір / Сторона кріплення**						Упаковка
	срібло		**білий**		**антрацит**		
	ліва	**права**	**ліва**	**права**	**ліва**	**права**	
470	**9 194 530**	**9 194 531**	**9 194 544**	**9 194 545**	**9 194 558**	**9 194 559**	80 шт
520	**9 194 532**	**9 194 533**	**9 194 546**	**9 194 547**	**9 194 560**	**9 194 561**	80 шт

Гвинти для ДСП, кругла головка - для решітки CargoPlus для системи шухляд InnoTech Atira



- Гвинт для кріплення задньої панелі та дротяної полиці CargoPlus, висота бічного профілю шухляди 70 / 144 мм
- Кругла головка
- Гвинт Pozidrive
- Нержавіюча сталь

Розміри мм	**Артикул**	Упаковка
ø 3.5 x 12	**9 338 474**	200 шт

- Гвинт для кріплення задньої панелі, висота бічного профілю шухляди 70 мм
- Кругла головка
- Гвинт Pozidrive
- Нержавіюча сталь

Розміри мм	**Артикул**	Упаковка
ø 3.5 x 20	**9 338 475**	200 шт

Шурупи для ДСП, потайна головка - для системи шухляд InnoTech Atira



- Гвинт для кріплення передньої панелі до бічного профілю шухляди
- Потайна головка
- Гвинт Pozidrive
- Нержавіюча сталь

Розміри мм	**Артикул**	Упаковка
ø 3.5 x 25	**9 338 476**	200 шт

- Гвинт для кріплення задньої панелі / від ширини корпусу 600 мм
- Потайна головка
- Гвинт Pozidrive
- Нержавіюча сталь

Розміри мм	**Артикул**	Упаковка
ø 3.5 x 30	**9 338 477**	200 шт

InnoTech Atira система шухляд з подвійним бічним профілем

- **Опції задніої панелі для шухляди, висота 70 мм, внутрішньої шухляди з релінгами, висота 144 мм**
- **Гвинти з нержавіючої сталі для ДСП, Кругла головка – Потайна головка**

Алюмінієва задня панель

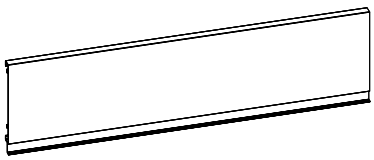

- Для нарізання в розмір
- Довжина 2000 мм
- Алюміній з порошковим покриттям
- Базова довжина (BL) = номінальна довжина (NL) - 3

Колір	Арт. / номінальна висота		Упаковка
	70	144	
срібло	0 077 913	0 013 225	1 шт
білий	9 194 518	9 194 520	1 шт
антрацит	9 194 519	9 194 521	1 шт

Гвинти для ДСП, кругла головка - для решітки CargoPlus і кріплення задньої панелі для системи шухляд InnoTech Atira



- Гвинт для кріплення задньої панелі та дротяної полиці CargoPlus, висота бічного профілю шухляди 70 / 144 мм
- Кругла головка
- Гвинт Pozidrive
- Нержавіюча сталь

Розміри мм	Артикул	Упаковка
ø 3.5 x 12	9 338 474	200 шт

- Гвинт для кріплення задньої панелі, висота бічного профілю шухляди 70 мм
- Кругла головка
- Гвинт Pozidrive
- Нержавіюча сталь

Розміри мм	Артикул	Упаковка
ø 3.5 x 20	9 338 475	200 шт

Шурупи для ДСП, потайна головка - для системи шухляд InnoTech Atira



- Гвинт для кріплення задньої панелі / від ширини корпусу 600 мм
- Потайна головка
- Гвинт Pozidrive
- Нержавіюча сталь

Розміри мм	Артикул	Упаковка
ø 3.5 x 30	9 338 477	200 шт

- **Декоративні елементи**
- **З'єднувач для тонких передніх панелей товщиною 10 мм і більше**



- Для передньої панелі товщиною від 10 мм
- Муфта для оптимального кріплення до м'яких матеріалів (МДФ поперечна міцність на розрив > 0,6 Н/мм^2, поперечна міцність ДСП > 0,45 Н/мм^2)
- Самонарізні шурупи для оптимальної фіксації у твердих матеріалах (наприклад, матеріал із твердою поверхнею, природний камінь, пластик, кераміка)
- Для зовнішнього використання ми рекомендуємо гвинти з нержавіючої сталі
- Використання зі стандартними кріпленнями передньої панелі
- Спосіб кріплення має відповідати типу та якості матеріалу і перевірений на надійність кріплення

З'єднувач для бічного профілю шухляди

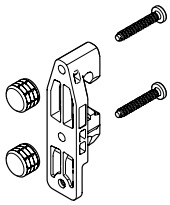

Комплект містить:
- 2 кріплення фасаду для шухляди
- 4 муфти, ø 10 x 8 мм
- 4 саморізи ø 3.5 x 22 мм

Артикул	Упаковка
9 268 143	1 комплект

З'єднувач для поздовжнього релінга

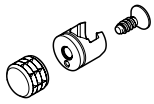

Комплект містить:
- 2 кріплення для поздовжнього релінга
- 2 муфти, ø 10 x 8 мм
- 2 саморізи ø 3.5 x 9.5 мм

Артикул	Упаковка
9 268 145	1 комплект

Інформація про монтаж

Плитний матеріал, МДФ

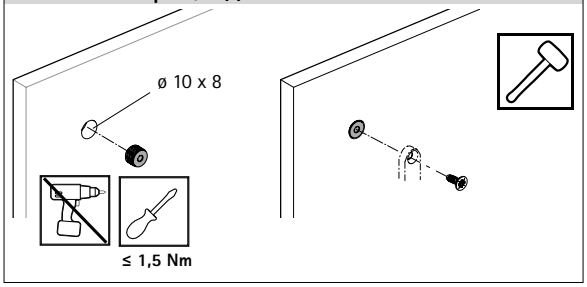

HPL, Тверді матеріали

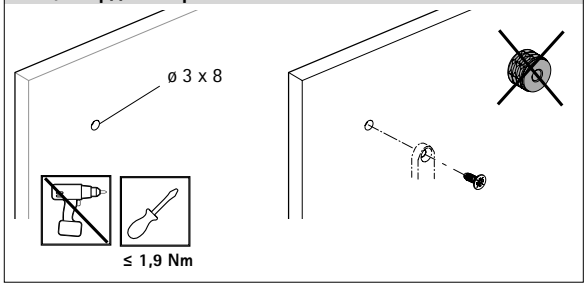

Спосіб кріплення має відповідати типу та якості матеріалу і перевірений на надійність кріплення.

InnoTech Atira система шухляд з подвійним бічним профілем

New

- **Решітка CargoPlus для бічного профілю шухляди висотою 70 / 144 мм**
- **Аксесуари, Тримач тарілок для бічного профілю шухляди висотою 144 мм**

Додатково

- **Нержавіюча сталь хромована SS 201**
- **Підходить для зовнішнього використання відповідно до DIN EN 1670, class 3**

Для зовнішнього використання ми рекомендуємо гвинти з нержавіючої сталі.

Решітка CargoPlus





Доступно для 3 різних зовнішніх ширин корпусу шафи 450 мм, 600 мм та 900 мм і двох різних глибин корпусу 470 мм та 520 мм, для товщини корпусу 16 мм, висота бічного профілю шухляди 70 / 144 мм.

Комплект містить:
- 4 застібки-кліпси
- 2 пластикових кріплення, сірий пластик
- Для зовнішнього використання ми рекомендуємо гвинти з нержавіючої сталі, арт. **9 338 474**

Ширина решітки в мм	Зовнішня ширина корпусу шафи в мм (для бічної панелі товщиною 16 мм)	Арт. / Номінальна довжина 470 мм	520 мм	Упаковка
312	450	**9 216 602**	**9 216 605**	1 шт
462	600	**9 216 603**	**9 216 606**	1 шт
762	900	**9 216 604**	**9 216 607**	1 шт

Тримач тарілок CargoPlus для ширини корпусу шафи 450 мм та 600 мм





- Може вмістити до 10 тарілок звичайного розміру (діаметр 250 мм) для ширини шафи 450 мм і 16 тарілок звичайного розміру (діаметр 250 мм) для ширини корпусу 600 мм
- Розміри:
  450 мм Ширина та 470 мм Глибина
  (312 ширина x 459 глибина x 135 мм висота)
  Горизонтальна поверхня за полицею для тарілок: Глибина 210 мм
  450 мм Ширина та 520 мм Глибина
  (312 ширина x 509 глибина x 135 мм висота)
  Горизонтальна поверхня за полицею для тарілок: Глибина 260 мм
  600 мм Ширина та 470 мм Глибина
  (462 ширина x 459 глибина x 135 мм висота)
  Горизонтальна поверхня за полицею для тарілок: Глибина 210 мм
  600 мм Ширина та 520 мм Глибина
  (462 ширина x 509 глибина x 135 мм висота)
  Горизонтальна поверхня за полицею для тарілок: Глибина 260 мм
- Рекомендована висота фасада ≥ 360 мм
- Будь ласка, замовляйте комплекти шухляд InnoTech та напрямні окремо

Зовнішня ширина корпусу шафи в мм (для бічної панелі товщиною 16 мм)	Арт. / Номінальна довжина 470 мм	520 мм	Упаковка
450	**9 216 609**	**9 216 612**	1 шт
600	**9 216 615**	**9 216 618**	1 шт

Тримач тарілок CargoPlus для ширини корпусу шафи 900 мм





- Може вмістити до 16 тарілок звичайного розміру (діаметр 250 мм)
- **900 мм Ширина та 470 мм Глибина**
  (762 ширина x 459 глибина x 163 мм висота)
  Горизонтальна поверхня за полицею для тарілок: Глибина 210 мм
  900 мм Ширина та 520 мм Глибина
  (762 ширина x 509 глибина x 163 мм висота)
  Горизонтальна поверхня за полицею для тарілок: Глибина 260 мм
- Рекомендована висота фасада ≥ 360 мм
- Будь ласка, замовляйте комплекти шухляд InnoTech та напрямні окремо

Зовнішня ширина корпусу шафи в мм (для бічної панелі товщиною 16 мм)	Арт. / Номінальна довжина 470 мм	520 мм	Упаковка
900	**9 216 620**	**9 216 621**	1 шт

InnoTech Atira система шухляд з подвійним бічним профілем

- **Quadro Compact система напрямних – Silent System**
- **Напрямні повного висування, навантаження 40 кг, Гвинти з нержавіючої сталі**



- З інтегрованою **Silent System**
- Насувний монтаж
- Встановлена ширина 12.5 мм (товщина боковини корпусу 16 мм)
- Підходить для зовнішнього використання відповідно до DIN EN 1670, class 3
- Навантажувальна здатність відповідно до EN 15338, Level 3
- Індивідуальне покриття
- Для зовнішнього використання ми рекомендуємо гвинти з нержавіючої сталі

Упаковка комплекта

Номінальна довжина / довжина шухляди NL мм	**Арт. / Зручні функції Silent System**	Упаковка
470	**9 314 621**	1 пара
520	**9 314 623**	1 пара

Оптова упаковка

Номінальна довжина / довжина шухляди NL мм	**Арт. / Зручні функції / Сторона кріплення Silent System**		Упаковка
	ліва	**права**	
470	**9 311 544**	**9 311 545**	16 шт
520	**9 314 053**	**9 314 054**	16 шт

Гвинти прямого кріплення



- Потайна головка
- Гвинт Pozidrive
- Нікельований

Розміри мм	**Артикул**	Упаковка
ø 6.3 x 14	**0 051 265**	200 шт

Шурупи для ДСП, потайна головка



- Потайна головка
- Гвинт Pozidrive
- Нержавіюча сталь

Розміри мм	**Артикул**	Упаковка
ø 4 x 16	**9 338 501**	200 шт

InnoTech Atira система шухляд з подвійним бічним профілем

- **Quadro Compact система напрямних – Push to open**
- **Напрямні повного висування, навантаження 40 кг, Синхронізація**



- З інтегрованою **Push to open**
- Насувний монтаж
- Встановлена ширина 12.5 мм (товщина боковини корпусу 16 мм)
- Підходить для зовнішнього використання відповідно до DIN EN 1670, class 3
- Навантажувальна здатність відповідно до EN 15338, Level 3
- Індивідуальне покриття
- Для зовнішнього використання ми рекомендуємо гвинти з нержавіючої сталі (див. стор. 14)

Упаковка комплекта

Номінальна довжина / довжина шухляди NL мм	**Арт. / Зручні функції** **Push to open**	Упаковка
470	**9 314 622**	1 пара
520	**9 314 624**	1 пара

Оптова упаковка

Номінальна довжина / довжина шухляди NL мм	**Арт. / Зручні функції / Сторона кріплення** **Push to open**		Упаковка
	ліва	**права**	
470	**9 311 546**	**9 311 547**	16 шт
520	**9 314 055**	**9 314 056**	16 шт

Синхронізація для Quadro Compact із Push to open

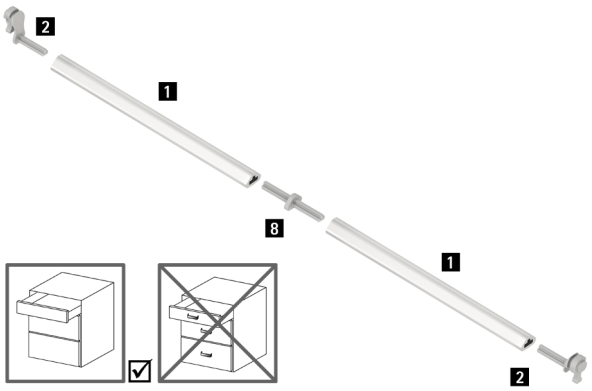

Для висувних шухляд, шириною більше 600 мм рекомендуємо використовувати штангу синхронізації:
- Для нарізання в розмір, довжина 1097 мм
- Алюміній, анодований

З'єднувач:
- Для подовження штанги синхронізації / оптимізації відходів штанги синхронізації
- Сірий пластик

Найменування	**Артикул**	Упаковка
1 Штанга для синхронізації	**9 219 967**	100 шт
2 Адаптери, тип A	**9 219 966**	200 шт
8 З'єднувачі	**9 221 295**	20 шт



- Пластиковий лоток для столових приборів
- Адаптовано до стандартної ширини корпусу 300 - 1000 мм
- Для бічного профілю шухляди глибиною 470 мм
- Для висоти бічного профілю шухляди 70 мм
- Стійкість до кліматичних умов, стабільність у розмірах, стійкість до зламів протягом 24 годин при 70 °C і -30 °C, вільне падіння з висоти 1 м

OrgaTray 590

Ширина корпусу мм	Арт. / Колір / Номінальна довжина мм					
	срібло		білий		антрацит	
	470	Упаковка	470	Упаковка	470	Упаковка
300	**9 194 886**	1 шт	**9 194 897**	1 шт	**9 194 908**	1 шт
400	**9 194 887**	1 шт	**9 194 898**	1 шт	**9 194 909**	1 шт
450	**9 194 888**	1 шт	**9 194 899**	1 шт	**9 194 910**	1 шт
500	**9 194 889**	1 шт	**9 194 900**	1 шт	**9 194 911**	1 шт
550	**9 194 890**	1 шт	**9 194 901**	1 шт	**9 194 912**	1 шт
600	**9 194 891**	1 шт	**9 194 902**	1 шт	**9 194 913**	1 шт
800	**9 194 892**	1 шт	**9 194 903**	1 шт	**9 194 914**	1 шт
900	**9 194 893**	1 шт	**9 194 904**	1 шт	**9 194 915**	1 шт
1000	**9 194 894**	1 шт	**9 194 905**	1 шт	**9 194 916**	1 шт

Розподільник

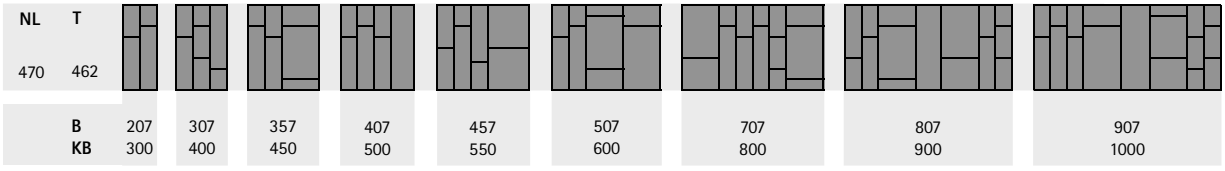

NL = Номінальна довжина **T = Глибина** **B = Ширина** **KB = Ширина корпуса**



- Пластиковий лоток для столових приборів
- Можна встановити в корпус шириною 450 мм і більше
- Можна встановити два, в корпус шириною 800 мм і більше
- Для бічного профілю шухляди глибиною 470 та 520 мм
- Для висоти бічного профілю шухляди 70 мм
- Стійкість до кліматичних умов, стабільність у розмірах, стійкість до зламів протягом 24 годин при 70 °C і -30 °C, вільне падіння з висоти 1 м

OrgaTray 490

Номінальна довжина, мм	Арт. / колір			Упаковка
	срібло	білий	антрацит	
470	**9 207 241**	**9 207 243**	**9 207 246**	1 шт
520	**9 207 242**	**9 207 245**	**9 207 247**	1 шт

Розподільник

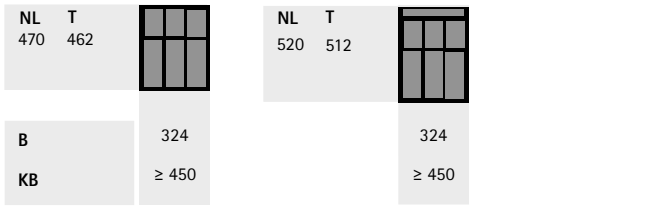

NL = Номінальна довжина **T = Глибина** **B = Ширина** **KB = Ширина корпуса**

Додатково

- **Інші елементи внутрішньої організації та аксесуари доступні за запитом**



- Контейнери для відходів верхнього монтажу для висувної шухляди InnoTech Atira, висота 70 мм
- Рама InnoTech Pull встановлена замість дна шухляди
- За потреби раму можна оснастити різними контейнерами та аксесуарами
- Компоненти висувних шухляд InnoTech Atira необхідно замовляти окремо
- Стійкість до кліматичних умов, стабільність у розмірах, стійкість до зламів протягом 24 годин при 70 °C і -30 °C, вільне падіння з висоти 1 м
- Сталь з порошковим покриттям, антрацит

Комплект містить:

- 1 монтажна рама, включаючи передню стійку та кришку
- Матеріали для кріплення
- Для зовнішнього використання ми рекомендуємо гвинти з нержавіючої сталі, арт. **9 338 472** та **9 338 473**

InnoTech Pull рама

Для ширини корпусу мм	Тип	**Арт. / Номінальна довжина мм 470**	Упаковка
300		**9 279 409**	1 комплект
400		**9 279 410**	1 комплект
450		**9 279 411**	1 комплект
500		**9 279 412**	1 комплект
600		**9 279 413**	1 комплект
600	600 - 2 (для 2 x 40 л)	**9 279 414**	1 комплект

Розділення

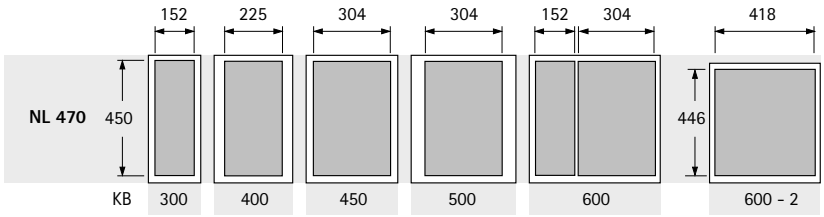

NL = Номінальна довжина **KB = Ширина корпуса**

Монтажні розміри

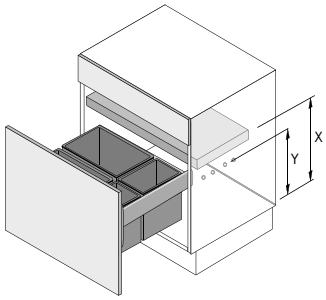

Висота контейнера мм	**X мм**	**Y мм**
295	395	295
460	560	460
505	605	505

Системи сортування відходів для шухляд InnoTech Atira

- **Аксесуари**
- **Контейнери та кришки для рами InnoTech Pull, гвинти з нержавіючої сталі**

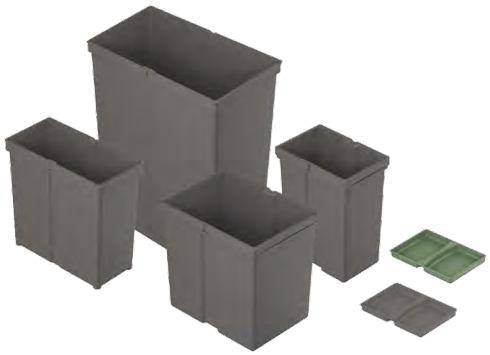

- Для встановлення будь-якого обраного компонента в раму InnoTech Pull
- Пластикові контейнери з міцною подвійною ручкою
- Стандартно всі контейнери поставляються без кришки
- Кришки необхідно замовляти окремо, див. нижче
- Зазначені нижче висоти кришок є загальними розмірами, додаткова висота для всіх кришок становить 2 мм
- Стійкість до кліматичних умов, стабільність у розмірах, стійкість до зламів протягом 24 годин при 70 °C і -30 °C, вільне падіння з висоти 1 м

Контейнери

Найменування	Матеріал / покриття	Ширина мм	Глибина	Висота мм	**Артикул**	Упаковка
5 l Контейнер	Пластик антрацит	152	152	295	**9 279 389**	1 шт
8 l Контейнер	Пластик антрацит	152	225	295	**9 279 390**	1 шт
11 l Контейнер	Пластик антрацит	152	304	295	**9 279 391**	1 шт
17 l Контейнер	Пластик антрацит	225	304	295	**9 279 392**	1 шт
29 l Контейнер	Пластик антрацит	225	304	460	**9 279 393**	1 шт
40 l Контейнер	Пластик антрацит	223	418	505	**9 279 394**	1 шт

Кришки

Найменування	Матеріал / покриття	Ширина мм	Глибина	Висота мм	**Артикул**	Упаковка
5 l Контейнер	Пластик антрацит	152	152	21	**9 279 395**	1 шт
8 l Контейнер	Пластик антрацит	152	225	21	**9 279 396**	1 шт
8 l Контейнер	Пластик зелений	152	225	21	**9 132 382**	1 шт
11 l Кришка	Пластик антрацит	152	304	21	**9 279 397**	1 шт
17 l / 29 l Кришка	Пластик антрацит	225	304	21	**9 279 398**	1 шт
40 l Кришка	Пластик антрацит	223	418	21	**9 279 399**	1 шт

Шурупи для ДСП, кругла головка



- Гвинт Pozidrive
- Нержавіюча сталь

Версія найменування	Розміри мм	**Артикул**	Упаковка
Гвинт з круглою головкою	ø 4 x 12	**9 338 472**	200 шт
Гвинт з круглою головкою	ø 4 x 16	**9 338 473**	200 шт

Bin.it Prime 600



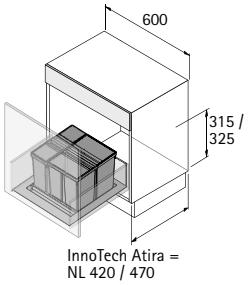

- Для використання в шухляді InnoTech Atira, номінальна довжина (NL) 470 мм
- Для ширини корпусу 600 мм
- Ємність 37 літри
- Висота установки від верхнього краю нижньої панелі корпусу для Innotech Atira, 315 мм
- Встановлена висота 297 мм від верхнього краю нижньої панелі шухляди
- Висота піддону 45 мм
- Піддон можна вирізати за розміром, розміри для вирізання за розміром: макс. ширина 540 мм, макс. глибина 490 мм
  мін. ширина 430 мм, мін. глибина 399 мм
- Піддон, контейнери та кришка з пластику антрацит
- Стійкість до кліматичних умов, стабільність у розмірах, стійкість до зламів протягом 24 годин при 70 °C і -30 °C, вільне падіння з висоти 1 м

Комплект містить:

- 2 контейнери з кришкою 26 l + 11 l
- 1 піддон

Артикул	Упаковка
9 220 394	1 комплект

Bin.it Prime 900



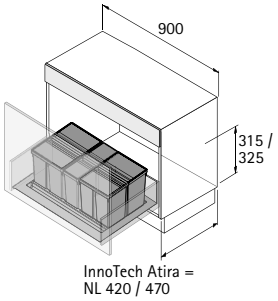

- Для використання в шухляді InnoTech Atira, номінальна довжина (NL) 470 мм
- Для ширини корпусу 900 мм
- Ємність 63 літри
- Висота установки від верхнього краю нижньої панелі корпусу для Innotech Atira, 315 мм
- Встановлена висота 297 мм від верхнього краю нижньої панелі шухляди
- Висота піддону 45 мм
- Піддон можна вирізати за розміром, розміри для вирізання за розміром: макс. ширина 540 мм, макс. глибина 490 мм
  мін. ширина 430 мм, мін. глибина 399 мм
- Піддон, контейнери та кришка з пластику антрацит
- Стійкість до кліматичних умов, стабільність у розмірах, стійкість до зламів протягом 24 годин при 70 °C і -30 °C, вільне падіння з висоти 1 м

Комплект містить:

- 3 контейнери з кришкою 26 l + 26 l + 11 l
- 1 піддон

Артикул	Упаковка
9 220 395	1 комплект

Bin.it Flex 600



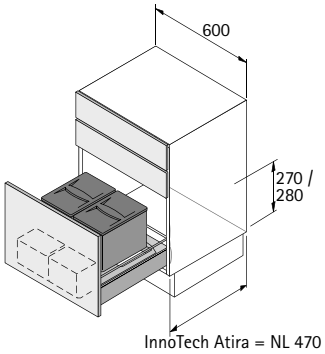

- Для використання в шухляді InnoTech Atira, номінальна довжина (NL) 470 мм
- Для ширини корпусу 600 мм
- Ємність 24 літри
- Висота установки від верхнього краю нижньої панелі корпусу для Innotech Atira, 270 мм
- Встановлена висота 230 мм від верхнього краю нижньої панелі шухляди
- Висота піддону 45 мм
- Піддон можна вирізати за розміром, розміри для вирізання за розміром: макс. ширина 540 мм, макс. глибина 490 мм
  мін. ширина 503 мм, мін. глибина 422 мм
- Піддон, контейнери та кришка, сірий пластик
- Лотки, напівпрозорі пластикові
- Стійкість до кліматичних умов, стабільність у розмірах, стійкість до зламів протягом 24 годин при 70 °C і -30 °C, вільне падіння з висоти 1 м

Комплект містить:

- 2 контейнери з кришкою 12 l + 12 l
- 2 лотки
- 1 піддон

Артикул	Упаковка
9 132 349	1 комплект

Bin.it Flex 900



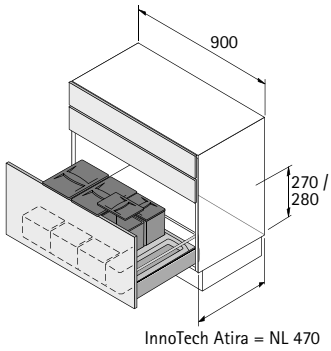

- Для використання в шухляді InnoTech Atira, номінальна довжина (NL) 470 мм
- Для ширини корпусу 900 мм
- Ємність 35 літри
- Висота установки від верхнього краю нижньої панелі корпусу для Innotech Atira, 270 мм
- Встановлена висота 230 мм від верхнього краю нижньої панелі шухляди
- Висота піддону 45 мм
- Піддон можна вирізати за розміром, розміри для вирізання за розміром: макс. ширина 540 мм, макс. глибина 490 мм
  мін. ширина 803 мм, мін. глибина 422 мм
- Піддон, контейнери та кришка, сірий пластик
- Лотки, напівпрозорі пластикові
- Стійкість до кліматичних умов, стабільність у розмірах, стійкість до зламів протягом 24 годин при 70 °C і -30 °C, вільне падіння з висоти 1 м

Комплект містить:

- 4 контейнери з кришкою 12 l + 12 l + 5. 5 l + 5. 5 l
- 3 лотки
- 1 піддон

Артикул	Упаковка
9 132 350	1 комплект

Висувний газовий балон

- **Quadro Compact система напрямних – установка на нижню панель**
- **Напрямні повного висування, навантаження 40 кг**

New

Quadro Compact із Silent System, 40 кг



- З інтегрованою **Silent System**
- Насувний монтаж
- Підходить для зовнішнього використання відповідно до DIN EN 1670, class 3
- Навантажувальна здатність відповідно до EN 15338, Level 3
- Індивідуальне покриття
- Для зовнішнього використання ми рекомендуємо гвинти з нержавіючої сталі

Номінальна довжина / Довжина шухляди NL мм	**Артикул**	Упаковка
470	**9 338 462**	1 пара

Фіксатор для висувної полиці



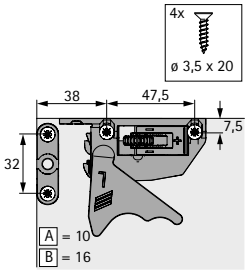

- Плавне регулювання по висоті до + 2 мм
- Пластик, чорний

Боковина корпусу	**Артикул**	Упаковка
ліва	**9 117 483**	100 шт
права	**9 117 485**	100 шт
ліва / права	**9 117 492**	5 пар

Кріплення



- Для шухляд із нижньою панеллю врівень з боковинами та висувних полиць
- Використання заднього кріплення зменшує довжину шухляди (NL) на 10 мм
- Пластик

Монтажна позиція	Колір	**Артикул**	Упаковка
переднє	бежевий	**0 047 216**	200 шт
заднє	білий	**0 073 213**	200 шт

Гвинти прямого кріплення



- Потайна головка
- Гвинт Pozidrive
- Нікельований

Розміри мм	**Артикул**	Упаковка
ø 6.3 x 14	**0 051 265**	200 шт

Шурупи для ДСП, потайна головка



- Потайна головка
- Гвинт Pozidrive
- Нержавіюча сталь

Розміри мм	**Артикул**	Упаковка
ø 4 x 16	**9 338 501**	200 шт

Завіса з нержавіючої сталі, кріплення

- **Veosys**
- **Аксесуари, Гвинти**

Veosys 105° - завіса з нержавіючої сталі, кут відкривання 105°, карта свердління TH 52 x 5.5 мм

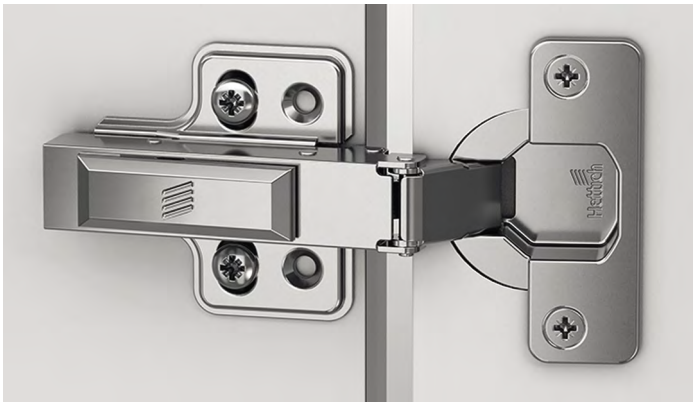

- Прихована завіса швидкого монтажу та інтегрованою Silent System
- Для гвинтів з потайною головкою ø 4 x 16 мм
- Класифікація якості відповідно до EN 15570, Level 2
- Стійкість до корозії, 120 годин NSS відповідно до DIN EN ISO 9227
- Для товщини дверей 14 - 22 мм
- Діаметр чашки 35 мм
- Глибина чашки 11.5 мм
- Нержавіюча сталь
- Для зовнішнього використання ми рекомендуємо гвинти з нержавіючої сталі

Схема свердління

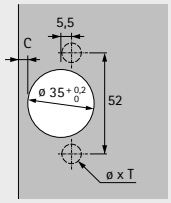

накладна
(База B 11.5 мм)

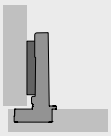

напівнакладна
(База B 3 мм)

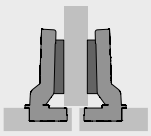

внутрішня
(База B -6.5 мм)

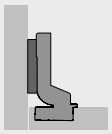

З інтегрованою Silent System, з функцією самозакривання

Монтаж чашки	Монтажний отвір ø x T мм	**накладна**		**напівнакладна**		**внутрішня**	
		Артикул	Упаковка	**Артикул**	Упаковка	**Артикул**	Упаковка
для прикручування	-	**9 289 590**	200 шт	**9 289 592**	200 шт	**9 289 595**	200 шт

Хрестоподібна монтажна планка для прикручування



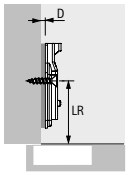

- Для гвинтів з потайною головкою ø 4 x 16 мм*
- Класифікація якості відповідно до EN 15570, Level 2
- Стійкість до корозії, 120 годин NSS відповідно до DIN EN ISO 9227
- Відстань між отворами 32 мм
- Регулювання по висоті за допомогою довгастих отворів ± 3 мм
- Нержавіюча сталь

Відстань до лінії свердління LR мм	**Арт. / Дистанція D мм**		Упаковка
	0.0	**2.0**	
37	**9 289 598**	**9 289 609**	200 шт

Шурупи для ДСП, потайна головка



- Потайна головка
- Гвинт Pozidrive
- Нержавіюча сталь

Розміри мм	**Артикул**	Упаковка
ø 4 x 16 (Завіса та монтажна планка)*	**9 338 501**	200 шт

*** Довжина гвинтів є рекомендацією та може відрізнятися залежно від конструкції меблів. Надійність кріплення гвинтів повинна бути забезпечена монтажником.**

Заглушка для важеля завіси Veosys



- Підходить для використання з Veosys
- Нержавіюча сталь

Версія	**Артикул**	Упаковка
з тисненням логотипу Hettich	**9 289 610**	200 шт
без логотипу	**9 289 611**	200 шт

Адаптер для зменшення глибини свердління



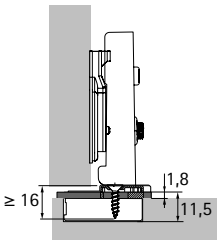

- Для зменшення необхідної глибини свердління чашки в тонких або сильно заокруглених фасадах
- Можна використовувати з чашкою завіси для прикручування
- Зазор між корпусом шафи і дверцятами збільшується на товщину адаптера
- Кріплення шурупами з потайною головкою ø 4 x 16 мм*
- Прозорий пластик

Дизайн	Товщина мм	**Артикул**	Упаковка
для схеми свердління TH	1.8	**9 306 263**	50 шт

Паралельний адаптер для хрестоподібних монтажних планок



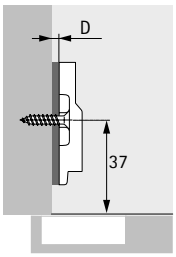

- Для збільшення дистнції монтажної планки
- Штабельні
- Рекомендується пробний монтаж
- Пластик, сірий

Дистанція D мм	**Артикул**	Упаковка
3.0	**9 289 695**	50 шт

Можна використовувати лише з хрестоподібними монтажними планками Veosys для прикручування, довжина гвинта визначається конкретною конфігурацією

*** Довжина гвинтів є рекомендацією та може відрізнятися залежно від конструкції меблів. Надійність кріплення гвинтів повинна бути забезпечена монтажником.**

ComfortSpin







- Поворотний механізм для оптимізації використання простору для зберігання
- Для використання в холодильниках або меблях (також на вулиці)
- Пластик
- Включаючи кріпильний матеріал
  (Для зовнішнього використання ми рекомендуємо гвинти з нержавіючої сталі)

Колір	Артикул	Упаковка
антрацит	**9 325 329**	1 шт
прозорий	**9 325 328**	1 шт

Шурупи для ДСП, кругла головка



- Самонарізний
- Гвинт Pozidrive
- Нержавіюча сталь

Розміри мм	Артикул	Упаковка
ø 4 x 16	**9 338 473**	200 шт

New

Гвинти для ДСП, кругла головка - для решітки CargoPlus для системи шухляд InnoTech Atira



- Гвинт для кріплення задньої панелі та дротяної полиці CargoPlus, висота бічного профілю шухляди 70 мм
- Самонарізний
- Гвинт Pozidrive
- Нержавіюча сталь

Розміри мм	Артикул	Упаковка
ø 3.5 x 12	9 338 474	200 шт

- Гвинт для кріплення задньої панелі, висота бічного профілю шухляди 70 мм
- Самонарізний
- Гвинт Pozidrive
- Нержавіюча сталь

Розміри мм	Артикул	Упаковка
ø 3.5 x 20	9 338 475	200 шт

Шурупи для ДСП, потайна головка - для системи шухляд InnoTech Atira



- Гвинт для кріплення передньої панелі до бічного профілю шухляди
- Потайна головка
- Гвинт Pozidrive
- Нержавіюча сталь

Розміри мм	Артикул	Упаковка
ø 3.5 x 25	9 338 476	200 шт

- Гвинт для кріплення задньої панелі / від ширини корпусу 600 мм
- Потайна головка
- Гвинт Pozidrive
- Нержавіюча сталь

Розміри мм	Артикул	Упаковка
ø 3.5 x 30	9 338 477	200 шт

Гвинти для ДСП з потайною головкою - для системи Quadro Compact, завісів Veosys і монтажних планок



- Потайна головка
- Гвинт Pozidrive
- Нержавіюча сталь

Розміри мм	Артикул	Упаковка
ø 4 x 16	9 338 501	200 шт

New

Шурупи для ДСП, кругла головка - для систем збору відходів для InnoTech Atira Pull, поворотного механізму ComfortSpin



- Самонарізний
- Гвинт Pozidrive
- Нержавіюча сталь

Розміри мм	Артикул	Упаковка
ø 4 x 12	9 338 472	200 шт
ø 4 x 16	9 338 473	200 шт

Механічні системи замків для меблів
Загальна інформація **1241**



Фіксатори та замки
Загальна інформація **1353**





Захищають конфіденційну інформацію та особисті речі

Системи замків Hettich роблять шухляди безпечним місцем для конфіденційних документів та цінностей. Надійні меблеві замки Hettich, які довели свою цінність у тисячах застосувань: прецизійні матеріали з чудовою обробкою поверхні. Інноваційні технології та циліндри замків для максимальної надійності.



З виборним або фіксованим кодуванням:
Кодові замки з будь-яким вибором коду та функцією кодування (для готелів, шкіл), а також Fixcode (для особистих сейфів тощо).



Одиночний замок зі змінною серцевиною:
Prestige 2000. Численні версії замків для стандартних та індивідуальних рішень.

hettich.com/short/ec0f89

Дізнайтеся більше:
Отримайте натхнення, а також додаткові відомості про продукт на нашому веб-сайті.



Кодові замки / монетні замки
Огляд асортименту / технічне порівняння **1242**



Prestige 2000 для змінних серцевин
Огляд асортименту / технічне порівняння **1243**



Аксесуари для механічних систем замикання **1315**



Системи замків для шухляд **1325**

Технічна інформація
Кодові замки **1257**
Prestige 2000 **1322**

Hettich Technical Assistant
- **Монтаж**
- **Встановлення**
- **Сервіс**

hettich.com/short/04ee5c

	Фіксований код	Вільний код	Монетні замки 70 Basic, 70 SPA та 71
			
Сторінка	1244	1253	1267
Основні сфери використання	Кодовий замок з фіксованим кодом забезпечує переваги для довгострокових та бізнес-користувачів, а також для тимчасового використання. Будь-який код може бути обраний користувачем на невизначений термін.	Вільний код підходить для систем із шафками в сегменті дозвілля, у школах, університетах, бібліотеках, музеях, торгових центрах, виставкових чи конгрес-центрах, а також у готелях і спа-салонах.	Для шаф у закладах відпочинку, університетах, бібліотеках, музеях, торгових центрах, виставкових чи конгрес-центрах. 70 SPA ідеально підходить для басейнів та спа
Системна філософія			Змінні дискові серцевини
Технологія блокування	Кодові замки з фіксованим кодом Закривання без ключа	Кодові замки з вільним кодом Закривання без ключа	Також підходить для застосувань із високим рівнем використання
Система замків			Замок має до 700 різних варіантів блокування

Prestige 2000 Z23 / Z42 / Z25

1270
Різноманітність версій замків для всіх стандартних ситуацій і незліченна кількість спеціальних рішень в офісах, готелях, лікарнях, магазинах і вдома.
Встановлює стандарти якості та різноманітності замків
Змінні серцевини Z23, ø 18 мм або Z42, ø 18 мм або Z25, ø 16.5 мм
Система замків 18000 ▸ Плани блокування до 1000 комбінацій ▸ Для загального майстер-ключа та групових майстер-ключів (2 групи)



Кодовий замок для робочої станції Systema Top 2000

1245



Кодовий замок з фіксатором

1246 - 1247



Кодовий замок з ковзним фіксатором

1248 - 1249



Кодовий замок з фіксатором

1250 - 1251



Кодовий замок для розсувних дверей

1252



Аксесуари

1256

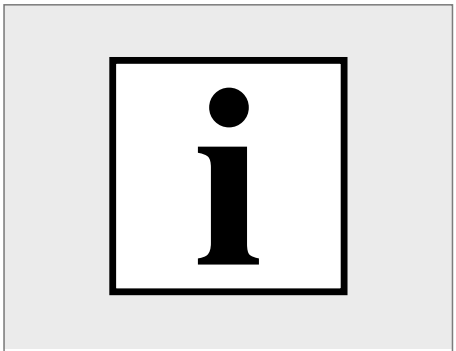

Технічна інформація

1257

Systema Top 2000 для робочої станції з фіксованим кодом

Кодовий замок для робочої станції Systema Top 2000



- Комбінований замок з чотирма циферблатами для будь-яких вибраних цифрових комбінацій
- Кодування в розблокованому стані за допомогою кнопки кодування
- Для кодування або зміни коду не потрібні додаткові допоміжні засоби
- Функція шифрування, щоб ніхто не міг прочитати код, тобто при повороті ручки цифрова комбінація встановлюється на "0000"
- Якщо код забутий, замок можна відкрити ключем екстреного розблокування, який необхідно замовляти окремо
- Можна використовувати для передніх панелей 19 мм
- На мобільній станції з бічним профілем шухляди SysTech висота передньої панелі збільшується до 3 одиниць висоти, відстань від нижнього краю передньої панелі до центру свердління замка 146.5 мм
- Пластик / сталь

Посилання на сторінку:
- Для додаткової інформації дивіться каталог Office "Systema Top 2000"
- Ключ для екстреного розблокування дивіться на сторінці 1256

Сторона кріплення	Артикул / Колір		Упаковка
	хром	чорний	
справа	9 206 802	9 206 803	1 шт

Монтажна ситуація для деревини

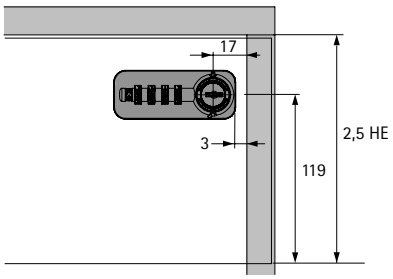

Монтажна ситуація для деревини

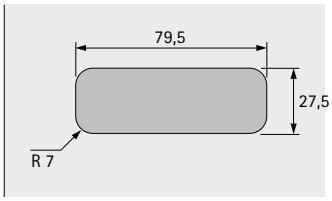

Розмірне креслення

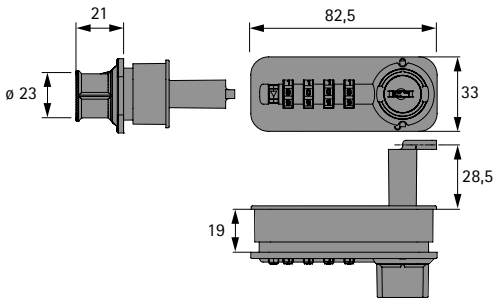

Монтажна ситуація

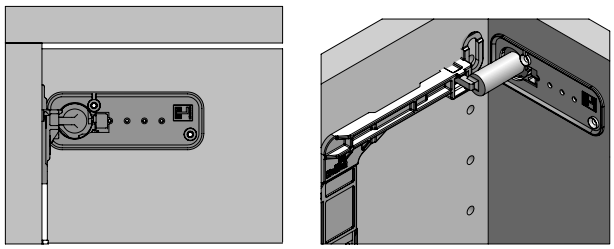

hettich.com/short/a1356b

Кодовий замок з фіксатором



- Комбінований замок з чотирма циферблатами для будь-яких вибраних цифрових комбінацій
- Кодування в розблокованому стані за допомогою кнопки кодування
- Для кодування або зміни коду не потрібні додаткові допоміжні засоби
- Функція шифрування, щоб ніхто не міг прочитати код, тобто при повороті ручки цифрова комбінація встановлюється на "0000"
- Якщо код забутий, замок можна відкрити ключем екстреного розблокування, який необхідно замовляти окремо
- Підходить для фасадів:
  Деревина 16 - 21 мм
  Скло 3 - 6 мм
  Сталь 0.8 - 3 мм
- Пластик / сталь

Комплект містить:
- 1 кодовий замок, включаючи 3 фіксатори

Посилання на сторінку:
- Ключ для екстреного розблокування дивіться на сторінці 1256
- Аксесуари див. на сторінці 1256

Сторона кріплення	**Артикул / Колір**		Упаковка
	хром	**чорний**	
справа	**9 206 804**	**9 206 806**	1 компл.
зліва	**9 206 805**	**9 206 807**	1 компл.

hettich.com/short/61bdf7

Монтажна ситуація для деревини

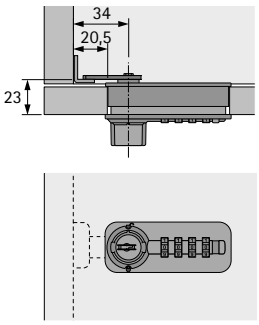

Монтажна ситуація для деревини

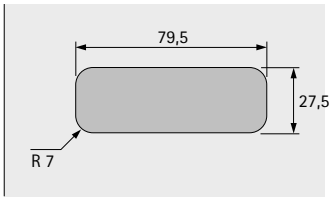

Монтажна ситуація для деревини / сталі

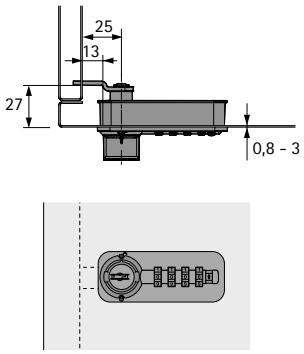

Монтажна ситуація для скла / сталі

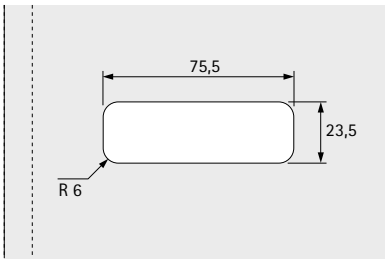

Розмірне креслення для деревини / скла

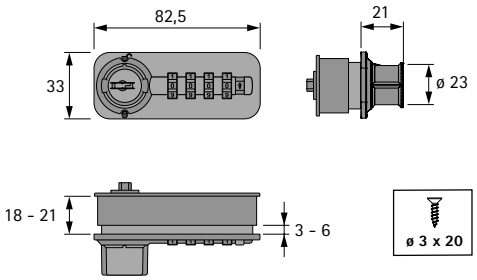

Розмірне креслення для сталі

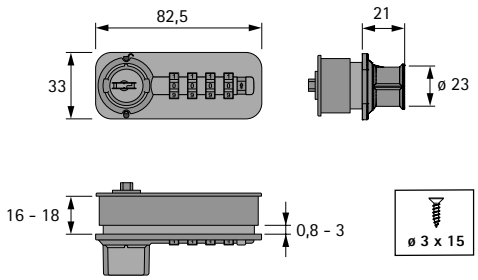

Фіксатор із колінчастим гаком або прямий фіксатор

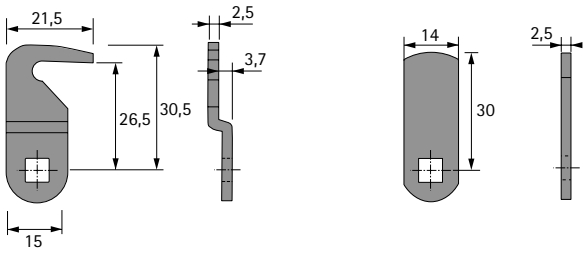

Фіксатор вигнутий

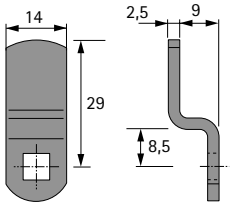

З ковзним фіксатором та фіксованим кодом

Кодовий замок з ковзним фіксатором



- Комбінований замок з чотирма циферблатами для будь-яких вибраних цифрових комбінацій
- Кодування в розблокованому стані за допомогою кнопки кодування
- Для кодування або зміни коду не потрібні додаткові допоміжні засоби
- Функція шифрування, щоб ніхто не міг прочитати код, тобто при повороті ручки цифрова комбінація встановлюється на "0000"
- Якщо код забутий, замок можна відкрити ключем екстреного розблокування, який необхідно замовляти окремо
- Підходить для фасадів:
  Деревина 18 - 21 мм
  Скло 3 - 6 мм
- Пластик / сталь

Комплект містить:
- 1 кодовий замок, включаючи відповідну пластину

Посилання на сторінку:
- Ключ для екстреного розблокування дивіться на сторінці 1256

Сторона кріплення	**Артикул / Колір**		Упаковка
	хром	**чорний**	
справа	**9 206 808**	**9 206 811**	1 компл.
зліва	**9 206 809**	**9 206 812**	1 компл.

hettich.com/short/99ad4a

▸ З ковзним фіксатором та фіксованим кодом

Монтажна ситуація для деревини

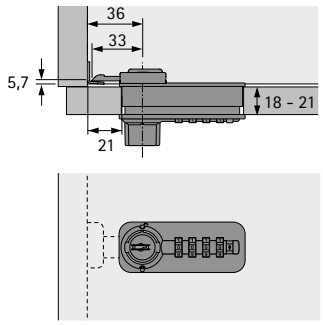

Монтажна ситуація для деревини

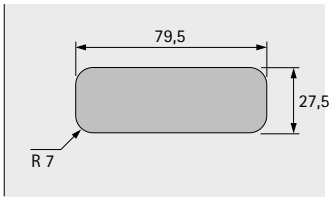

Монтажна ситуація для скла

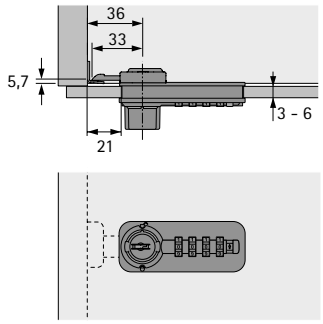

Монтажна ситуація для скла

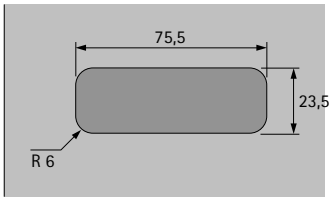

Розмірне креслення для деревини / скла

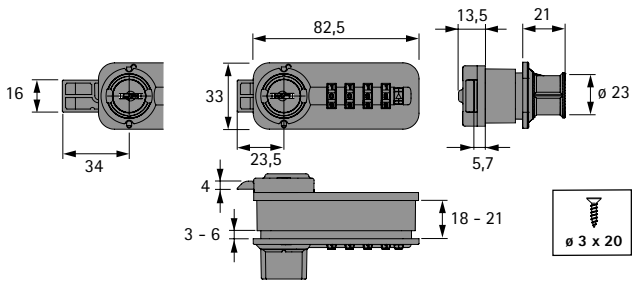

Стоп-кронштейн

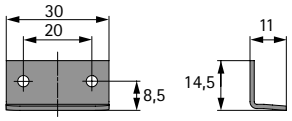

Регулювання фіксатора шухляди / справа

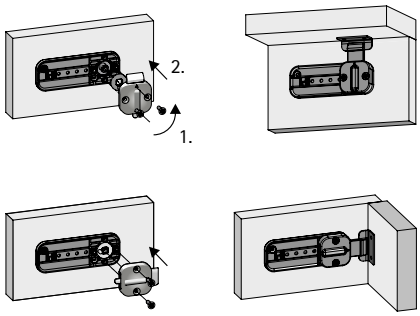

Регулювання фіксатора шухляди / знизу

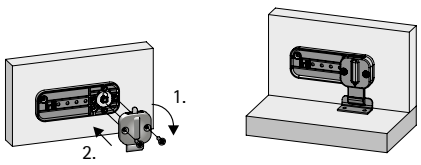

Кодовий замок з фіксатором



- Комбінований замок з чотирма циферблатами для будь-яких вибраних цифрових комбінацій
- Кодування в розблокованому стані за допомогою кнопки кодування
- Для кодування або зміни коду не потрібні додаткові допоміжні засоби
- Функція шифрування, щоб ніхто не міг прочитати код, тобто при повороті ручки цифрова комбінація встановлюється на "0000"
- Якщо код забутий, замок можна відкрити ключем екстреного розблокування, який необхідно замовляти окремо
- Підходить для фасадів:
  Деревина 18 - 21 мм
  Скло 3 - 6 мм
- Пластик / сталь

Комплект містить:
- 1 кодовий замок, включаючи кутову пластину

Посилання на сторінку:
- Ключ для екстреного розблокування дивіться на сторінці 1256

Сторона кріплення	**Артикул / Колір**		Упаковка
	хром	**чорний**	
справа	**9 206 814**	**9 206 817**	1 компл.
зліва	**9 206 815**	**9 206 818**	1 компл.

hettich.com/short/dde9f4

Монтажна ситуація для деревини

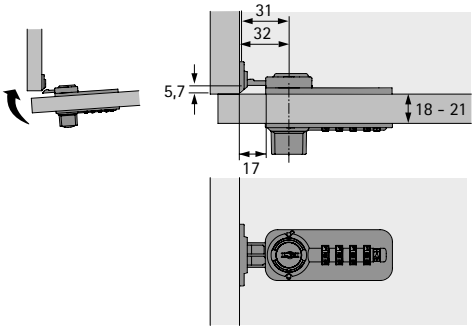

Монтажна ситуація для деревини

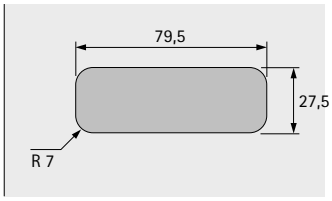

Монтажна ситуація для скла

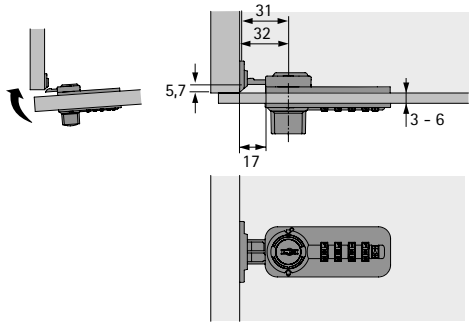

Монтажна ситуація для скла

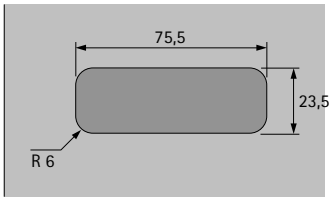

Розмірне креслення для деревини / скла

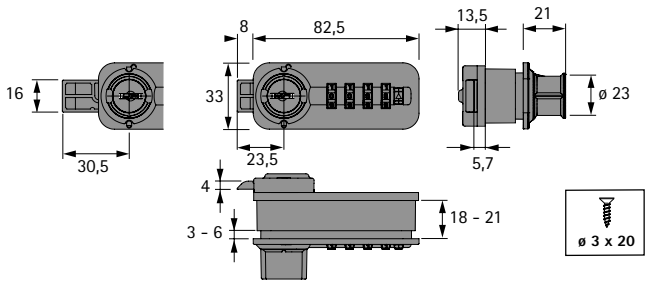

Кутова пластина

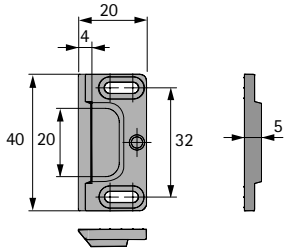

Регулювання фіксатора шухляди / справа

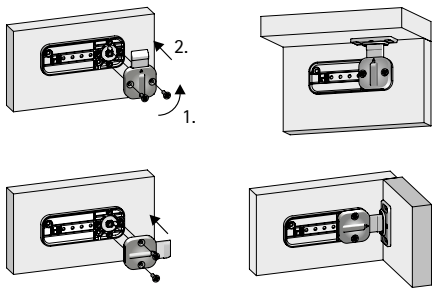

Регулювання фіксатора шухляди / знизу

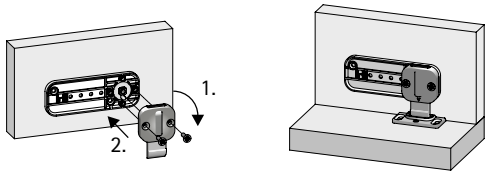

Для розсувних дверей з фіксованим кодом

Кодовий замок для розсувних дверей



- Комбінований замок з чотирма циферблатами для будь-яких вибраних цифрових комбінацій
- Кодування в розблокованому стані за допомогою кнопки кодування
- Для кодування або зміни коду не потрібні додаткові допоміжні засоби
- Функція шифрування, щоб ніхто не міг прочитати код, тобто при повороті ручки цифрова комбінація встановлюється на "0000"
- Якщо код забутий, замок можна відкрити ключем екстреного розблокування, який необхідно замовляти окремо
- Підходить для фасадів:
  Деревина 19 мм
- Пластик / сталь
- Можна використовувати з наступними розсувними системами: SysLine S, SlideLine 55, SlideLine 55 Plus, SlideLine 56

Комплект містить:
- 1 кодовий замок, включаючи фіксатор

Посилання на сторінку:
- Ключ для екстреного розблокування дивіться на сторінці 1256

Сторона кріплення	Артикул / Колір		Упаковка
	хром	чорний	
справа	**9 206 971**	**9 206 973**	1 компл.
зліва	**9 206 972**	**9 206 974**	1 компл.

Монтажна ситуація для деревини

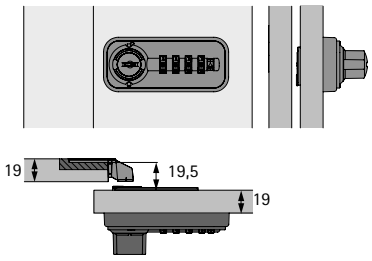

Розмірне креслення

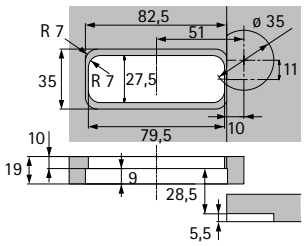

Розмірне креслення

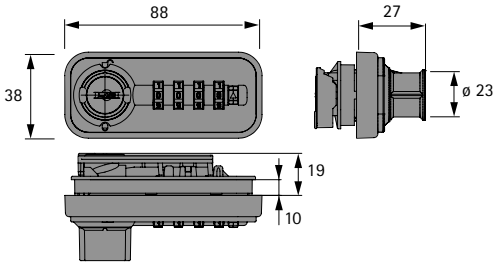

Розмірне креслення для фіксатора

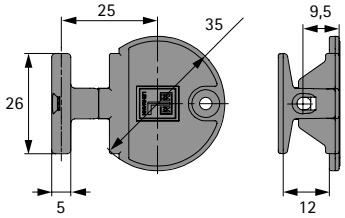

hettich.com/short/983d73



Кодовий замок з фіксатором

1254 – 1255



Аксесуари

1256

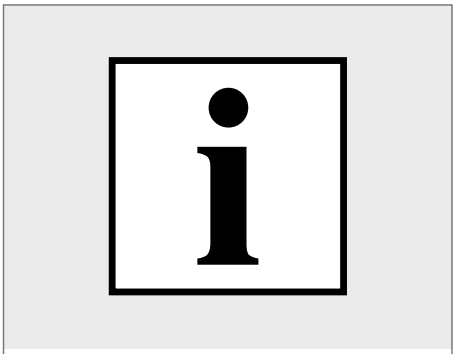

Технічна інформація

1257

Кодовий замок з фіксатором



- Комбінований замок з чотирма циферблатами для будь-яких вибраних цифрових комбінацій
- Функціонує так само, як сейф або замок, що зачиняється
- Виберіть персональний код та закрийте двері
- Для розблокування дверей необхідно ввести персональний код
- Тепер код стерто, та потрібно ввести новий код
- Функція шифрування, щоб ніхто не міг прочитати код, тобто при повороті ручки цифрова комбінація встановлюється на "0000"
- Якщо код забутий, замок можна відкрити ключем екстреного розблокування, який необхідно замовляти окремо
- Підходить для фасадів:
  Деревина 18 - 21 мм
  Скло 3 - 6 мм

Комплект містить:
- 1 кодовий замок, включаючи 3 фіксатори

Посилання на сторінку:
- Ключ для екстреного розблокування дивіться на сторінці 1256
- Аксесуари див. на сторінці 1256

Сторона кріплення	**Артикул / Колір**		Упаковка
	хром	**чорний**	
справа	**9 206 212**	**9 206 150**	1 компл.
зліва	**9 206 798**	**9 206 724**	1 компл.

hettich.com/short/54a8ab

3 фіксатором та вільним кодом

Монтажна ситуація для деревини / скла

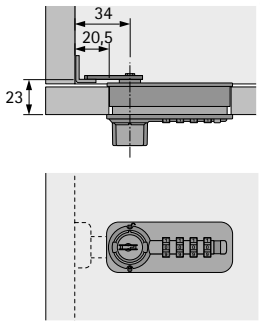

Монтажна ситуація для деревини

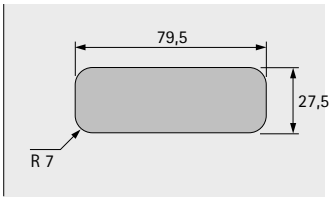

Розмірне креслення для деревини / скла

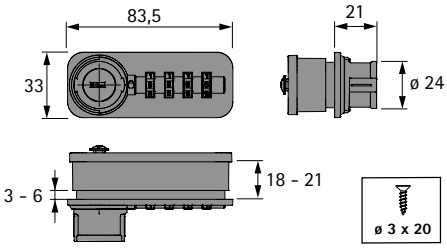

Монтажна ситуація для скла

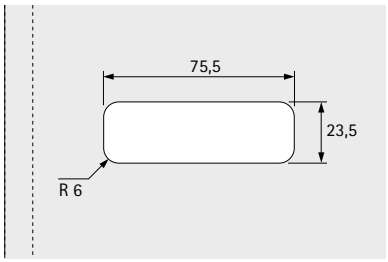

Фіксатор із колінчастим гаком або прямий фіксатор

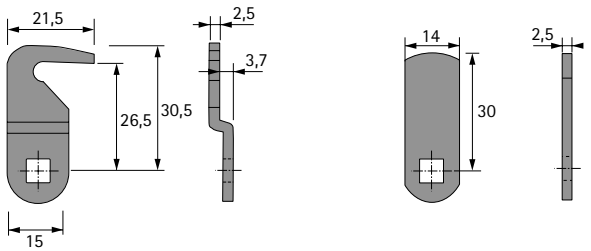

Фіксатор вигнутий

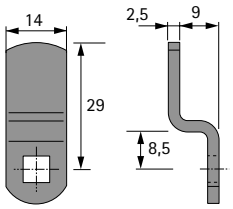

Ключ екстреного розблокування та голка для пошуку фіксованих кодів



- Якщо код забутий, замок можна відкрити ключем аварійного розблокування (проте в цьому випадку код не очищається)
- Після розблокування в екстреній ситуації голка шукача коду вставляється в отвір шукача для ідентифікації коду шляхом зачеплення голки з кожним набором номера
- Сталь, нікельована

Комплект містить:
- 1 ключ екстреного розблокування
- 1 голка для пошуку кодів

Артикул	Упаковка
9 209 195	1 компл.

Ключ екстреного розблокування вільний код



- Якщо код забутий, замок можна відкрити ключем екстреного розблокування
- Сталь, нікельована

Артикул	Упаковка
9 209 196	1 шт

hettich.com/short/ae84cc

Фіксований код

Кодовий замок з фіксованим кодом забезпечує переваги для довгострокових та бізнес-користувачів, а також для тимчасового використання, напр. для проектних команд, які працюють певний час в офісах. Будь-який код може бути обраний користувачем на невизначений термін. На відміну від вільного коду, фіксований код вводиться лише один раз для розблокування, тому меблі завжди заблоковані без необхідності кожного разу вводити код. Коли користувачі змінюються, перепрограмування відбувається так само швидко й легко, як і визначення груп користувачів.

Вільний код

Вільний код працює так само, як код, знайомий із сейфів. Помістіть цінні речі у відділення, виберіть персональний код на замку та закрийте двері. Для розблокування дверцят меблів необхідно ввести персональний код. Це означає, що для розблокування та блокування завжди потрібно вводити код. Після відкриття за допомогою попередньо встановленого коду користувача код очищається, а числа змінюються на 0000. Новий код може бути введений новим користувачем. Система шифрування також забезпечує захист від несанкціонованого розблокування вільного коду.

Вільний код підходить для систем шафок в сегменті спорту та відпочинку, у школах, університетах, бібліотеках, музеях, торгових центрах, виставкових чи конгрес-центрах, а також у готелях і курортах.

Напрямок обертання

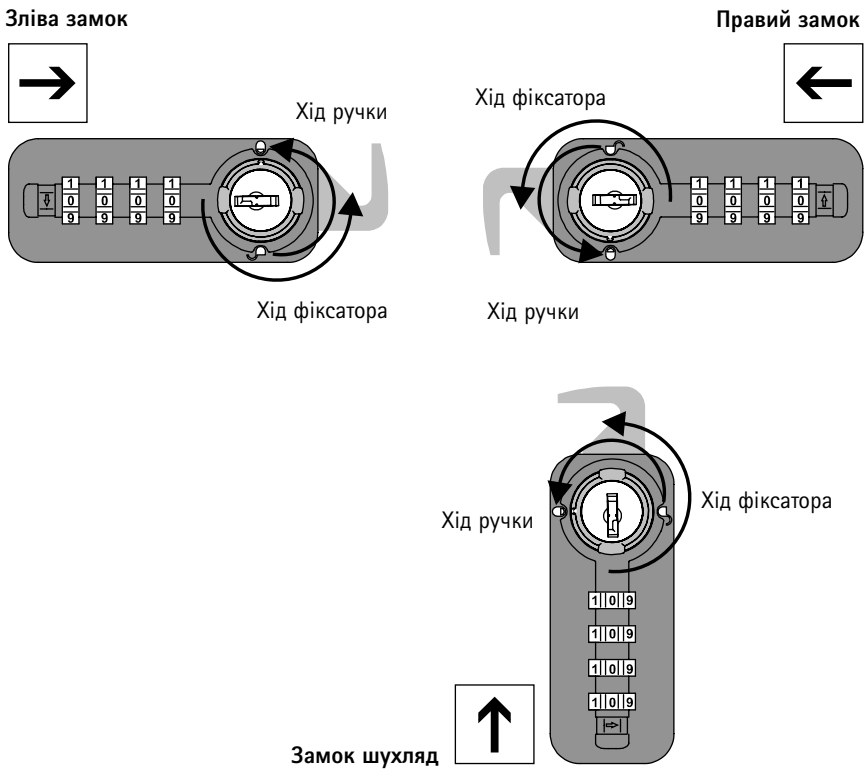



Кодовий замок 60 з фіксованим кодом

1260



Кодовий замок 61 з вільним кодом

1260



Монетний замок 71

1261



Поворотний замок із плоским фіксатором

1261



Монетний замок 70 BASIC / SPA

1267

Кодовий замок 60 з фіксованим кодом



- Комбінований замок з чотирма циферблатами для будь-яких вибраних цифрових комбінацій, включаючи відповідну пластину
- Функціонує так само, як сейф або замок, що зачиняється
- Виберіть персональний код та закрийте двері
- Для повторного розблокування дверей необхідно ввести персональний код Код залишається запрограмованим, доки не буде перепрограмовано іншим кодом
- Функція шифрування, щоб ніхто не міг прочитати код, тобто при повороті ручки цифрова комбінація встановлюється на "0000"
- Якщо код забутий, замок можна відкрити ключем екстреного розблокування, який необхідно замовляти окремо
- Відкриття за допомогою екстреного ключа не очищає поточний встановлений код – скиньте код
- Можна встановити зліва / справа
- Підходить для передніх панелей:
  Деревина 16 - 20 мм, монтажний адаптер замовляється окремо
  HPL 12 - 14 мм, монтажний адаптер і проміжний наповнювач замовляються окремо
  Сталь 0.3 - 3 мм
- **Будь ласка, замовляйте окремо відповідну пластину, монтажний адаптер, втулку і проміжний наповнювач**
- Пластик / цинк, чорний

Посилання на сторінку:
- Інформацію про аксесуари дивіться на сторінках 1262 - 1263
- Ситуацію з установкою див. на сторінках 1264 - 1266

Артикул	Упаковка
9 277 854	1 шт

Кодовий замок 61 з вільним кодом



- Комбінований замок з чотирма циферблатами для будь-яких вибраних цифрових комбінацій, включаючи відповідну пластину
- Функціонує так само, як сейф або замок, що зачиняється
- Виберіть персональний код та закрийте двері
- Для повторного розблокування дверей потрібно ввести персональний код
- Тепер код стерто, та потрібно ввести новий код
- Функція шифрування, щоб ніхто не міг прочитати код, тобто при повороті ручки цифрова комбінація встановлюється на "0000"
- Якщо код забутий, замок можна відкрити ключем екстреного розблокування, який необхідно замовляти окремо
- Відкриття за допомогою екстреного ключа не очищає поточний встановлений код – скиньте код
- Можна встановити зліва / справа
- Підходить для передніх панелей:
  Деревина 16 - 20 мм, монтажний адаптер замовляється окремо
  HPL 12 - 14 мм, монтажний адаптер і проміжний наповнювач замовляються окремо
  Сталь 0.3 - 3 мм
- **Будь ласка, замовляйте окремо відповідну пластину, монтажний адаптер, втулку і проміжний наповнювач**
- Пластик / цинк, чорний

Посилання на сторінку:
- Інформацію про аксесуари дивіться на сторінках 1262 - 1263
- Ситуацію з установкою див. на сторінках 1264 - 1266

Артикул	Упаковка
9 277 855	1 шт

hettich.com/short/6f07ef

Монетний замок 71



- Включно з 2 ключами та відповідною пластиною
- Приймає монети номіналом 1 Євро
- Можна встановити зліва / справа
- Підходить для передніх панелей:
  Деревина 16 - 20 мм, монтажний адаптер замовляється окремо
  HPL 12 - 14 мм, монтажний адаптер і проміжний наповнювач замовляються окремо
  Сталь 0.3 - 3 мм
- **Фіксатор необхідно замовляти окремо, див. сторінку 1262**
- Пластик / цинк

Посилання на сторінку:
- Інформацію про аксесуари дивіться на сторінках 1262 - 1263
- Ситуацію з установкою див. на сторінках 1264 - 1266

Артикул	Упаковка
9 277 851	1 шт

Поворотний замок із плоским фіксатором



- Поворотний замок із плоским фіксатором, включаючи відповідну пластину
- Відповідна пластина не входить у комплект
- Підходить для передніх панелей:
  Сталь, 0.3 - 3 мм, плоский фіксатор попередньо встановлений
  HPL 8 - 14 мм, монтажний адаптер і принаймні один проміжний шар наповнювача необхідно замовляти окремо
  Деревина 16 - 20 мм, монтажний адаптер і колінчастий фіксатор замовляються окремо
- Сталь, нікельована

Посилання на сторінку:
- Інформацію про аксесуари дивіться на сторінках 1262 - 1263
- Ситуацію з установкою див. на сторінках 1264 - 1266

Артикул	Упаковка
9 277 853	1 шт

hettich.com/short/fc33c0

Фіксатор, плоский



- Сталь, 3 мм, нікельована
- Для матеріалів товщиною 0,7 - 8 мм

Артикул	Упаковка
9 278 219	1 шт

Фіксатор, вигнутий на 5 мм



- Сталь, 3 мм, нікельована
- Для матеріалів товщиною 14 - 18 мм

Артикул	Упаковка
9 278 220	1 шт

Фіксатор, вигнутий на 10 мм



- Сталь, 3 мм, нікельована
- Для матеріалів товщиною 16 - 20 мм

Артикул	Упаковка
9 278 251	1 шт

Монтажні адаптери для установки в деревину



- Цинк литий під тиском

Артикул	Упаковка
9 277 852	1 шт

Аксесуари

Шайба



- Безбарвний пластик

Артикул	Упаковка
9 278 789	1 шт

hettich.com/short/9811d3

Ситуація для встановлення циферблатного замка 60 та 61 в деревині

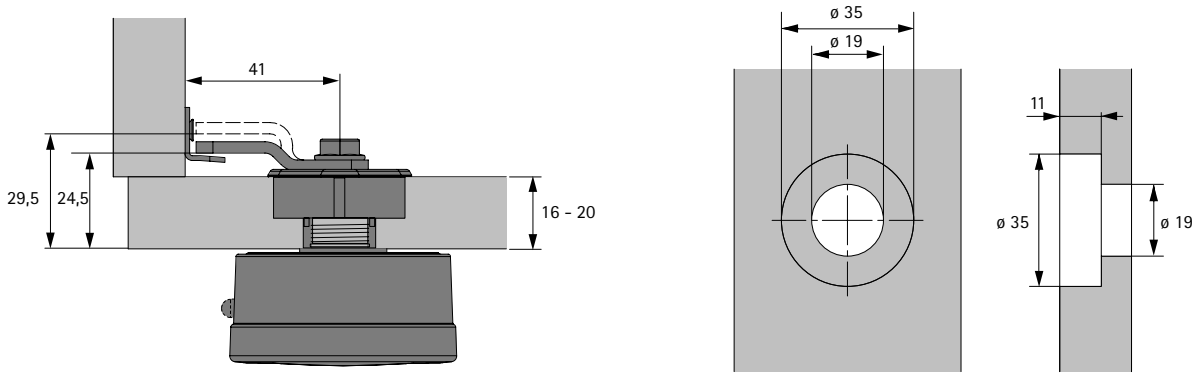

Ситуація для встановлення циферблатного замка 60 та 61 в HPL

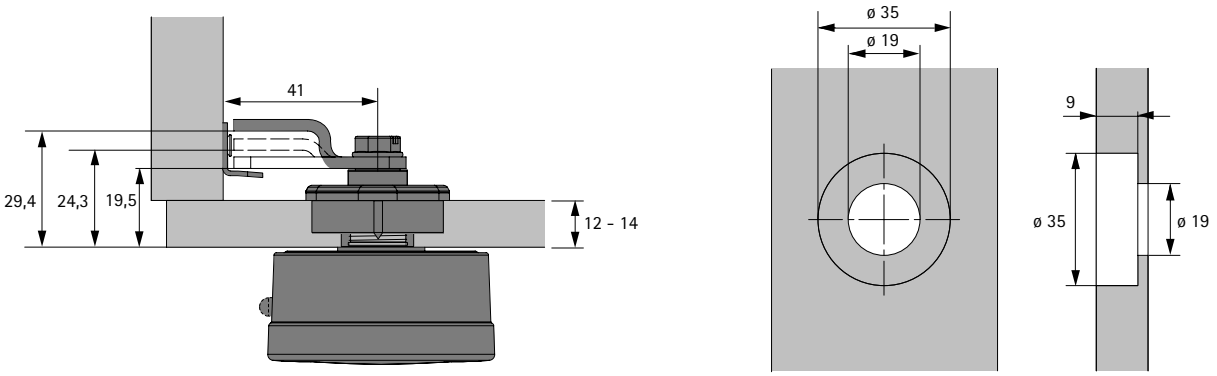

Ситуація для встановлення циферблатного замка 60 та 61 в металі

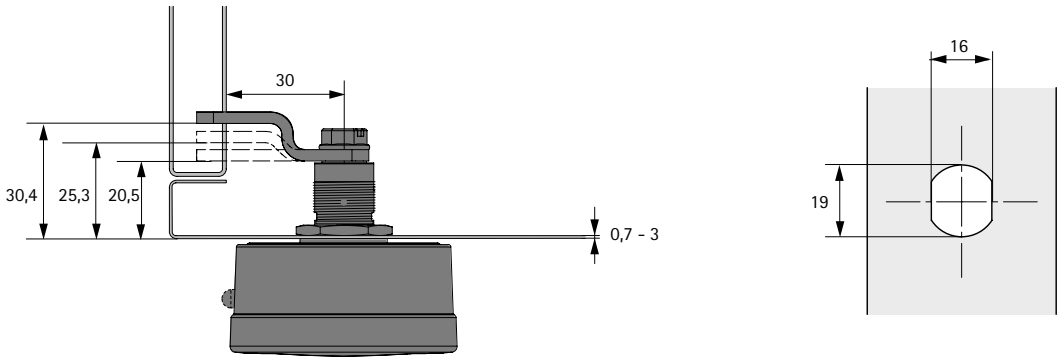

Монетний замок 71

Ситуація для встановлення монетного замка 71 в деревині

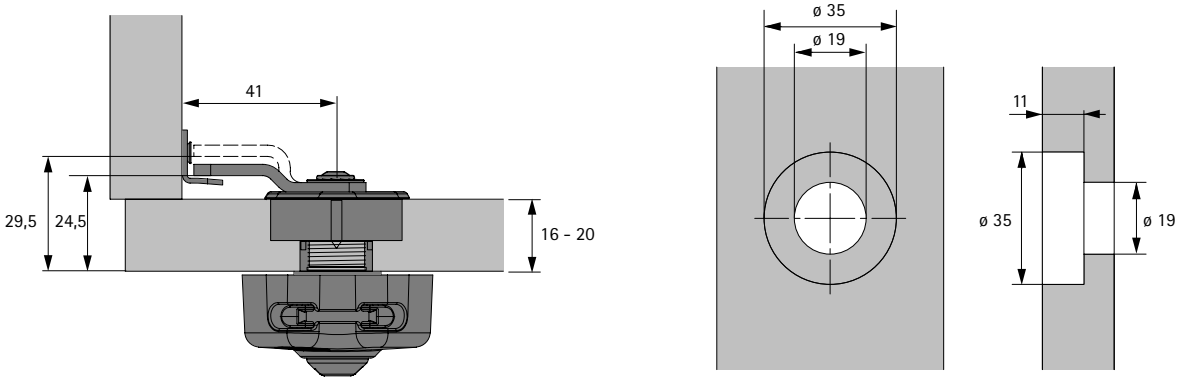

Ситуація для встановлення монетного замка 71 в HPL

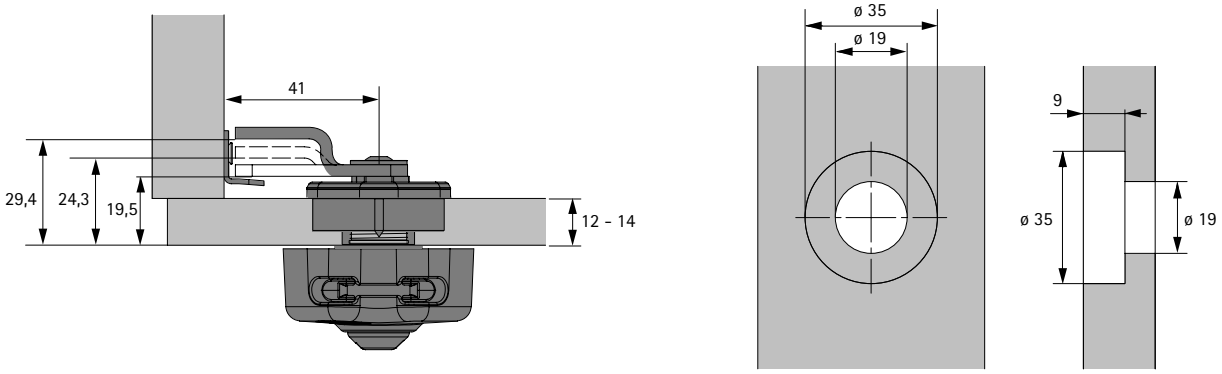

Ситуація для встановлення монетного замка 71 в металі

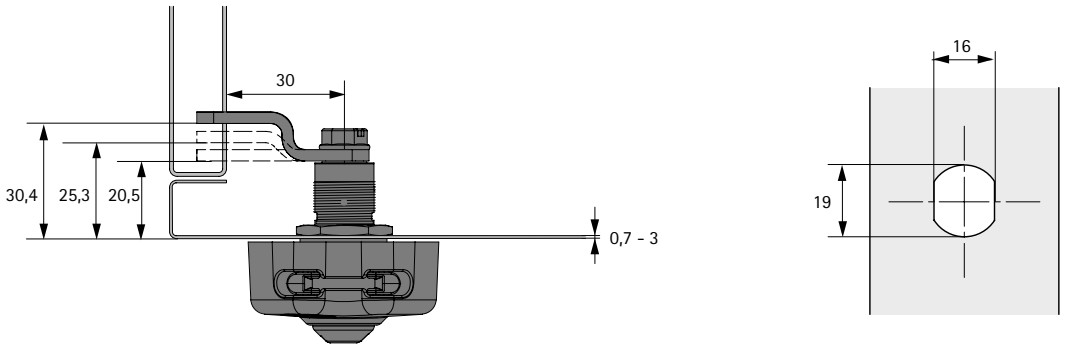

Ситуація для встановлення поворотного замка в деревині

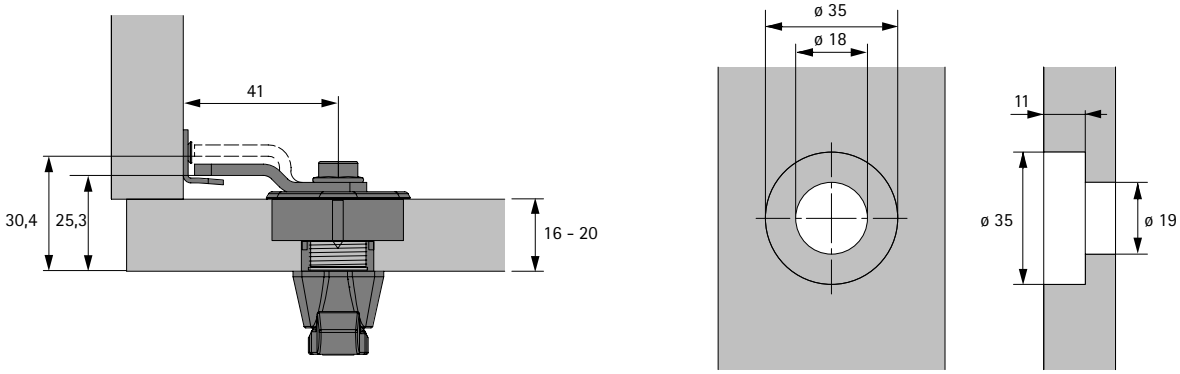

Ситуація для встановлення поворотного замка в HPL

Товщина матеріалу	Проміжні вставки
12 - 14 мм	1 x
10 - 12 мм	2 x
8 - 10 мм	3 x

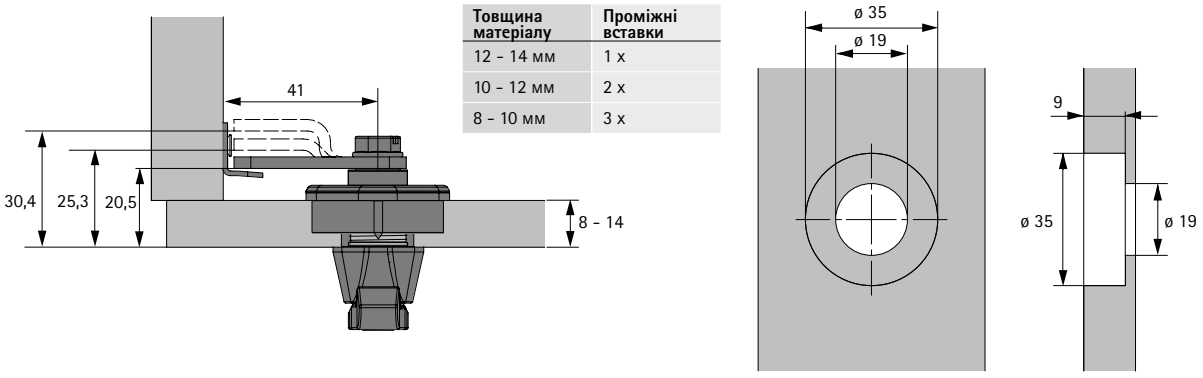

Ситуація для встановлення поворотного замка в металі

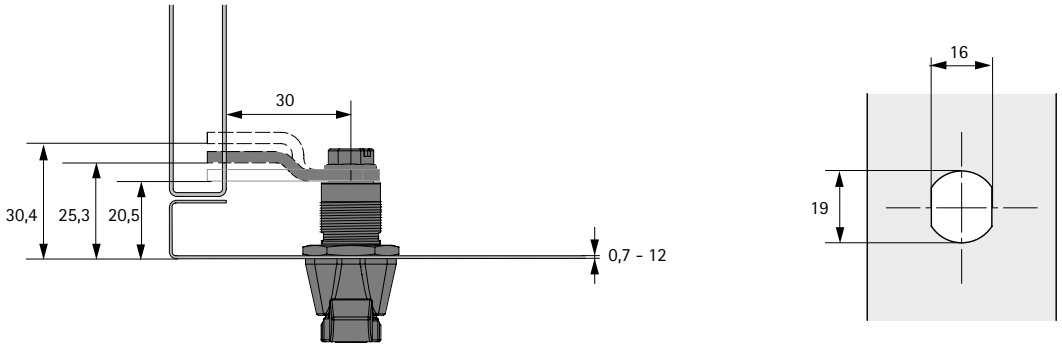

70 BASIC монетний замок



- Також підходить для застосувань із високим рівнем використання (лише для сухих приміщень)
- Замок більше не використовується постійно однією особою
- Приймає монети номіналом 1 Євро
- Корпус із ABS-пластику, що переробляється
- Замок має до 700 різних варіантів блокування
- У комплект входять 2 різних ключі, нікельовані

Посилання на сторінку:
- Аксесуари див. на сторінці 1268
- Ситуацію з установкою замка див. на сторінці 1269

Сторона кріплення	**Артикул**	Упаковка
справа	**9 277 849**	1 шт
зліва	**9 278 074**	1 шт

70 SPA монетний замок



- Ідеально для басейнів та спа
- Приймає монети номіналом 1 Євро
- Серцевина та фіксатор із прецизійного поліамідного пластику, армованого скловолокном
- Корпус із ABS-пластику, що переробляється
- Блокування до 700 комбінацій
- У комплект входять 2 різних ключі, нікельовані

Посилання на сторінку:
- Аксесуари див. на сторінці 1268
- Ситуацію з установкою замка див. на сторінці 1269

Сторона кріплення	**Артикул**	Упаковка
справа	**9 277 850**	1 шт
зліва	**9 278 075**	1 шт

hettich.com/short/6a6ca5

Змінний циліндр BASIC для монетного замка 70 Basic



- Змінний циліндр, включно з 2 ключами
- Нікельований

Дизайн	Артикул	Упаковка
BASIC	**9 278 076**	1 шт

Змінний циліндр SPA для монетного замка 70 SPA



- Змінний циліндр, включно з 2 ключами
- Нікельований

Дизайн	Артикул	Упаковка
SPA	**9 278 077**	1 шт

Ключ для зняття монетних замків 70 BASIC та SPA



- Нікельований

Дизайн	Артикул	Упаковка
BASIC	**9 278 078**	1 шт
SPA	**9 283 296**	1 шт

Майстер-ключ для монетних замків 70 BASIC та SPA



- Нікельований

Дизайн	Артикул	Упаковка
BASIC	**9 278 079**	1 шт
SPA	**9 283 297**	1 шт

hettich.com/short/8b9d35

Монтажні розміри

Розміри для встановлення монетного замка 70 BASIC und SPA, справа / зліва

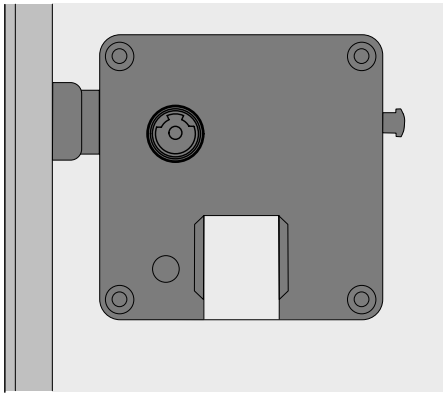

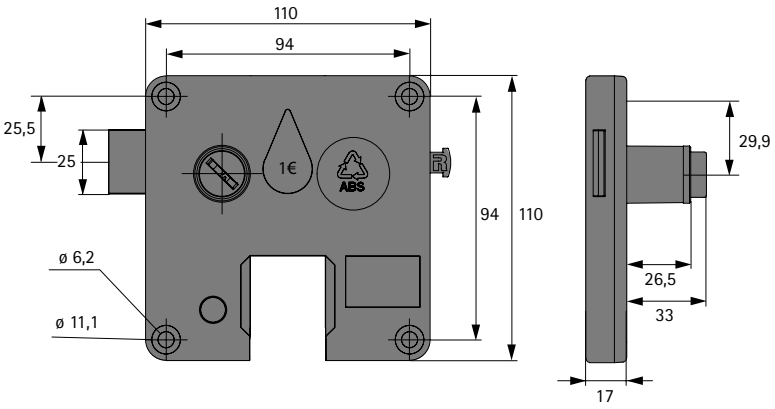

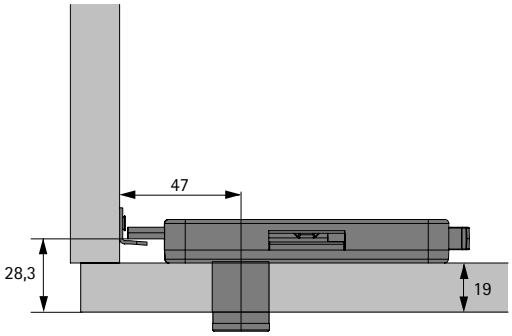

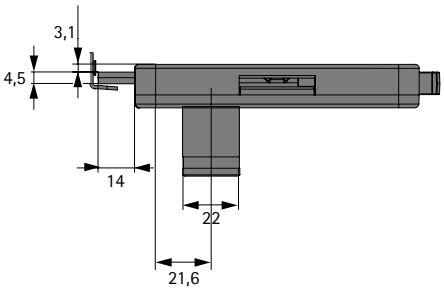



Циліндричний шпінгалетний замок
Шпінгалетний замок з квадратними штангами 1272 - 1275



Циліндричний замок

1276

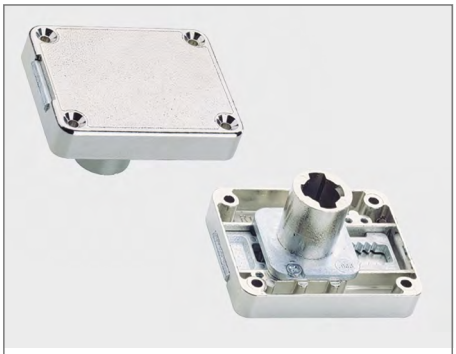

Циліндричний замок, регульований

1277



Циліндричний кулачковий замок

1278



Циліндричний натискний замок

1279



Циліндричний замок, шухляда

1280

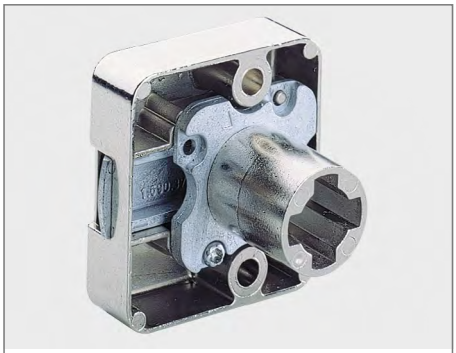

Циліндричний замок із засувкою

1281



Циліндричний замок
з висувними штангами з обох сторін
1282 - 1283



Дводверний циліндричний замок

1284

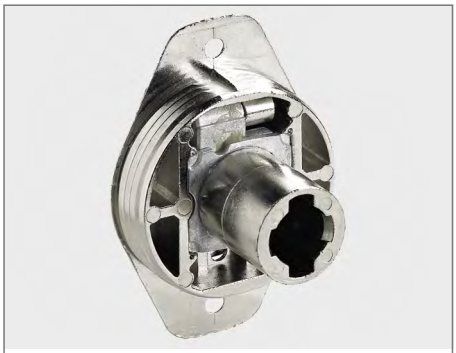

Циліндричний замок для розсувних дверей для 2-дверних шаф
1286



Циліндричний замок 793 для розсувних дверей для змінних серцевин для 2-дверних шаф 1287

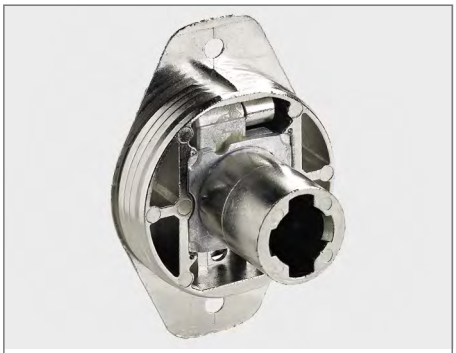

Циліндричний замок для розсувних дверей для 3-дверних шаф
1288



Циліндричний тамбурний замок

1289 - 1291

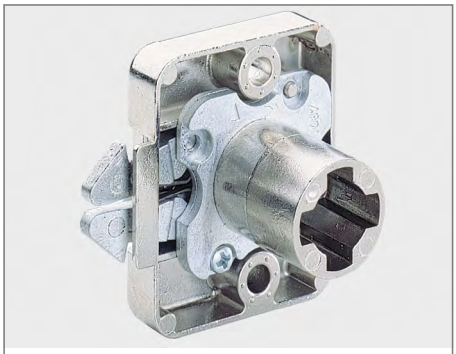

Циліндричний тамбурний замок для ролетів

1292



Циліндричний замок з фіксатором

1293



Замок для скляних дверей

1294 - 1295



Циліндричний замок для розсувних скляних дверей / циліндричний натискний замок для скляних дверей 1296



Циліндричний кулачковий замок для Systema Top 2000 для робочої станції

1330



Поворотні ручки для циліндричних замків Поворотні ручки з квадратними штангами

1297 - 1311



Врізна ручка Insert з квадратною штангою і замком, тип 587

1303 - 1304

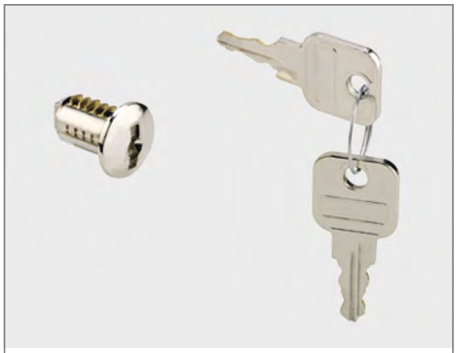

Серцевини, Prestige 2000 Z23 / Z42 ø 18 мм, Prestige 2000 Z25 ø 16.5 мм

1306



Майстер-ключі, запасні ключі, заготовки та ключі для зняття

1312 - 1314



Аксесуари для механічних систем замикання

1315

Замок циліндричний шпінгалет

- **Prestige 2000**
- **Для змінних серцевин**

Замок циліндричний шпінгалет, Prestige 2000



- Можна встановити зліва / справа
- Включно з регульованим запобіжником виймання ключа
- У комплекті з декоративною заглушкою
- Нікельований
- Будь ласка, замовляйте серцевини окремо

Комплект містить:
- 1 циліндричний шпінгалетний замок, Prestige 2000, можна встановити зліва / справа
- 1 заглушка
- 2 стопора
- 1 пара фіксуючих гачків, зліва / справа
- 1 стоп-кронштейн
- 2 кріплення штанги

Посилання на сторінку:
- Серцевини дивіться на сторінці 1306
- Інформацію про поворотні ручки див. на сторінках 1297 - 1302
- Аксесуари для шпінгалетних замків див. на сторінці 1315 - 1321
- Технічну інформацію див. на сторінках 1322 - 1323
- Свердла для ручних та стаціонарних дрилів див. на сторінці 1567

Варіант монтажу	Відстань мм	Довжина мм	**Артикул / Дизайн**		Упаковка
			Z23, ø 18 мм	**Z25, ø 16.5 мм**	
для прикручування	15	20	**9 133 906**	**9 133 910**	1/10 шт
для пресування	15	20	**9 133 907**		1/10 шт
для прикручування	25	20	**9 133 908**	**9 133 911**	1/10 шт
для пресування	25	20	**9 133 909**		1/10 шт
для прикручування	15	26	**9 133 912**		1/10 шт
для прикручування	25	26	**9 133 913**		1/10 шт
для прикручування	15	20	**9 136 128**		1 компл.
для прикручування	25	20	**9 136 129**		1 компл.

hettich.com/short/cbfc84

Замок циліндричний шпінгалет

- **Prestige 2000**
- **Для змінних серцевин**

Відстань 15 мм, для прикручування

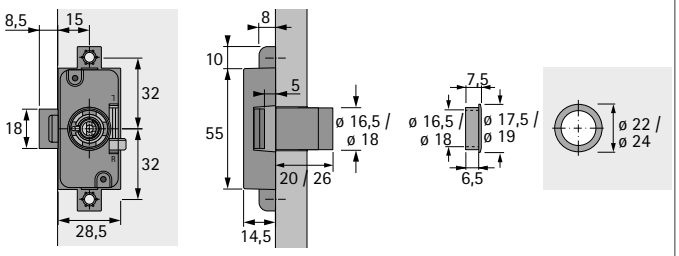

Відстань 25 мм, для прикручування

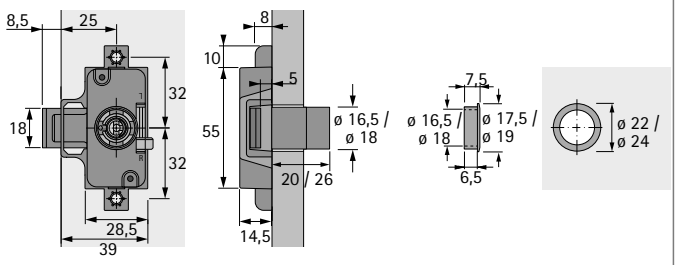

Відстань 15 мм, для пресування

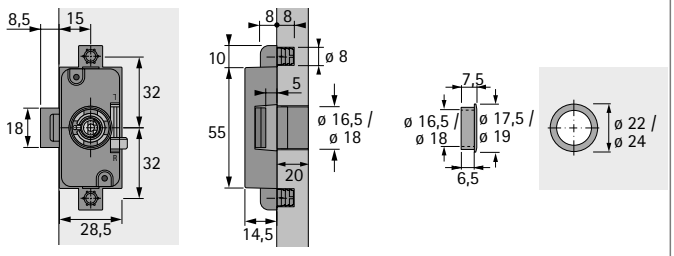

Відстань 25 мм, для пресування

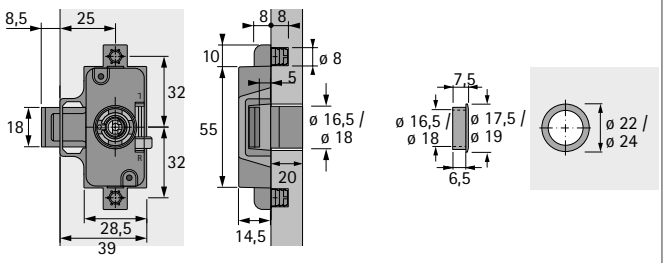

Упор

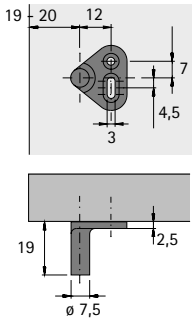

Фіксуючий гачок, для прикручування, справа / зліва

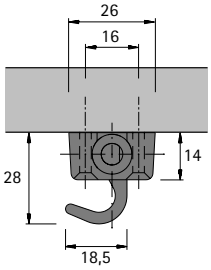

Стоп-кронштейн

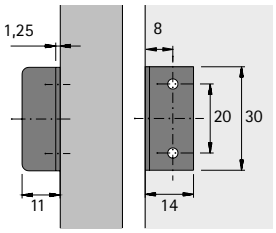

Тримач штанги, для прикручування

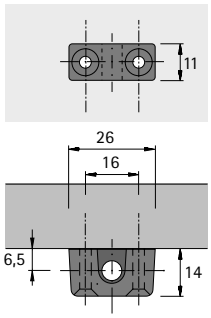

Замок шпінгалет з квадратними штангами



- З квадратною штангою 7 x 7 мм
- Можна встановити зліва / справа
- Нікельований

Комплект містить:
- 1 шпінгалетний замок, квадратна штанга, можна встановити для правого / лівого блокування
- 2 стопора
- 1 гачок для фіксації, правий
- 1 гачок для фіксації, лівий
- 1 стоп-кронштейн
- 2 кріплення штанги

Посилання на сторінку:
- Серцевини дивіться на сторінці 1306
- Поворотні ручки з квадратною штангою див. на сторінках 1297 - 1302
- Аксесуари для шпінгалетних замків з квадратною штангою див. на сторінці 1315 - 1321
- Технічну інформацію див. на сторінках 1322 - 1323
- Свердла для ручних та стаціонарних дрилів див. на сторінці 1567

Дизайн	Варіант монтажу	Відстань мм	**Артикул**	Упаковка
Замок шпінгалет з квадратними штангами	для прикручування	15	**9 206 153**	1/10 шт
Замок шпінгалет з квадратними штангами	для прикручування	25	**9 206 154**	1/10 шт
Замок шпінгалет, комплект	для прикручування	15	**9 207 073**	1/1 компл.
Замок шпінгалет, комплект	для прикручування	25	**9 207 074**	1/1 компл.

Відстань 15 мм, для прикручування

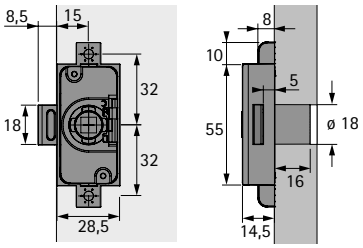

Відстань 25 мм, для прикручування

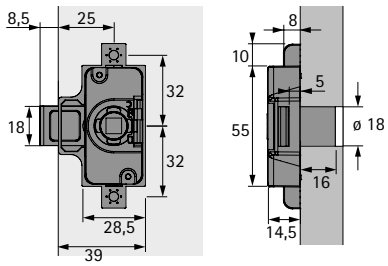

hettich.com/short/f755d5

3 квадратними штангами

Упор

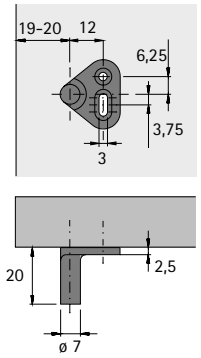

Фіксуючий гачок, для прикручування

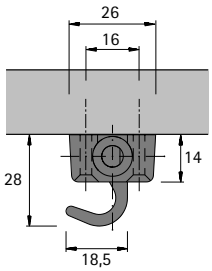

Стоп-кронштейн

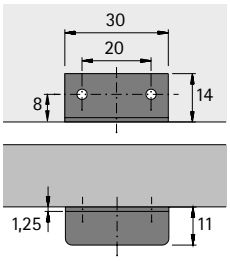

Тримач штанги, для прикручування

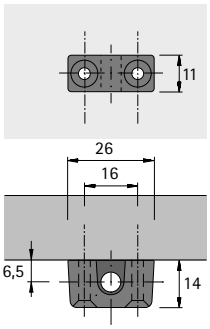

Монтажні розміри

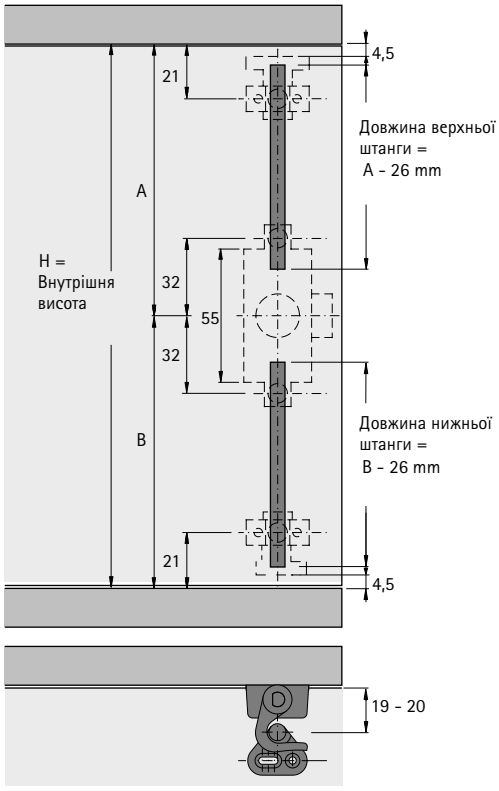

Циліндричний замок

- **Prestige 2000**
- **Для змінних серцевин**

Циліндричний замок, Prestige 2000

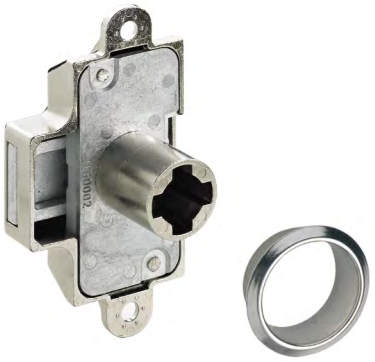

- Можна встановити зліва / справа
- Включає засіб запобігання видаленню ключів, регульований
- У комплекті з декоративною заглушкою
- Нікельований
- Будь ласка, замовляйте серцевини окремо

Посилання на сторінку:
- Серцевини дивіться на сторінці 1306
- Аксесуари див. на сторінках 1315 - 1321
- Технічну інформацію див. на сторінках 1322 - 1323

Довжина мм	Відстань мм	**Артикул**	Упаковка
20	15	**9 133 916**	1/10 шт
20	25	**9 133 917**	1/10 шт

Задня частина 15 мм

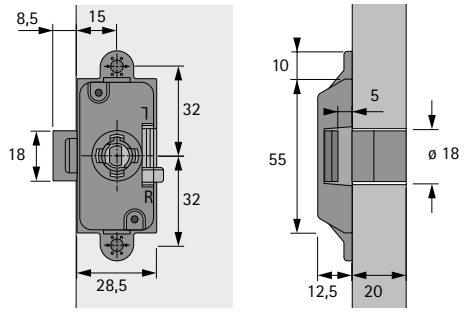

Задня частина 25 мм

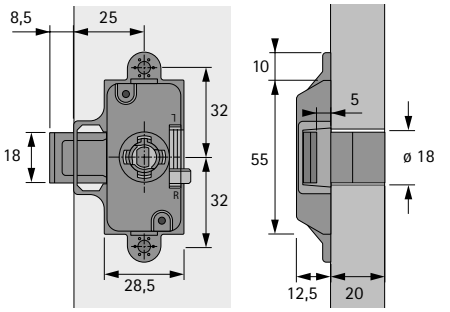

hettich.com/short/9edac6

Циліндричний замок, регульований

- **Prestige 2000**
- **Для змінних серцевин**

Циліндричний замок, Prestige 2000, регульований



- З змінною відстанню монтажу15, 20, 25, 30, 35 та 40 мм
- Може бути налаштовано на замикання шухляди праворуч / ліворуч (при монтажі: встановлено відстань 25 мм, праворуч)
- У комплекті з декоративною заглушкою
- Нікельований
- Будь ласка, замовляйте серцевини окремо

Посилання на сторінку:

- Серцевини дивіться на сторінці 1306
- Аксесуари див. на сторінках 1315 - 1321
- Технічну інформацію див. на сторінках 1322 - 1323

Відстань мм	**Артикул**	Упаковка
15	**0 079 736**	1/10 шт

Монтажні розміри

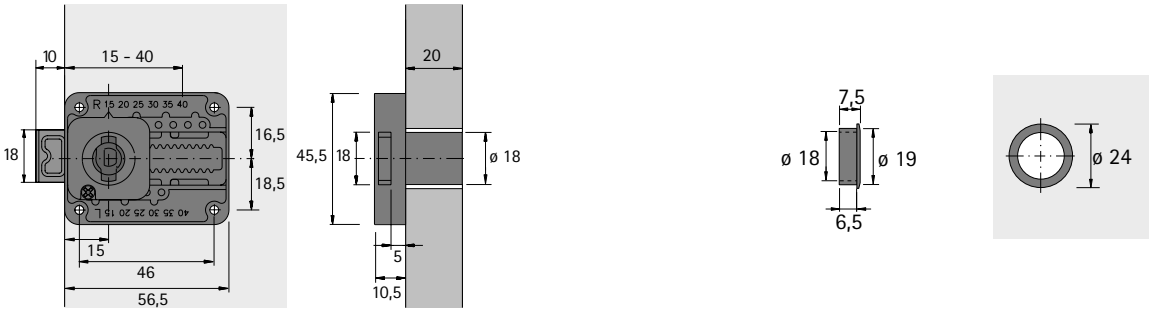

hettich.com/short/26ae92

Циліндричний кулачковий замок

- **Prestige 2000**
- **Для змінних серцевин**

Циліндричний кулачковий замок



- Із встановленим фіксатором, 2 мм, зігнутий
- Замок шухляди справа (залежно від ситуації встановлення)
- У комплекті з декоративною заглушкою
- Нікельований
- Будь ласка, замовляйте серцевини окремо

Комплект містить:
- 1 Prestige 2000 із встановленим поворотним фіксатором, 2 мм, зігнутий
- 1 заглушка
- 1 відповідна пластина
- 1 фіксатор, 11 мм, зігнутий
- 1 плоский фіксатор

Посилання на сторінку:
- Серцевини дивіться на сторінці 1306
- Аксесуари див. на сторінках 1315 - 1321
- Технічну інформацію див. на сторінках 1322 - 1323

Найменування	**Артикул**	Упаковка
Циліндричний кулачковий замок	**0 072 502**	1/10 шт
Циліндричний кулачковий замок комплект	**0 078 020**	1 компл.

Монтажні розміри

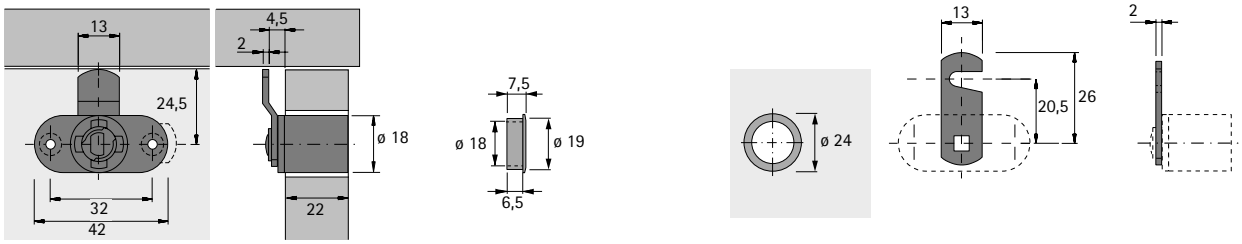

Монтажні розміри



hettich.com/short/402a18

Циліндричний натискний замок

- **Prestige 2000**
- **Для змінних серцевин**

Циліндричний натискний замок



- У комплекті з декоративною заглушкою
- Нікельований
- Будь ласка, замовляйте серцевини окремо
- **Примітка: не можна використовувати з адаптерами Prestige 2000**

Посилання на сторінку:
- Серцевини дивіться на сторінці 1306
- Аксесуари див. на сторінках 1315 - 1321
- Технічну інформацію див. на сторінках 1322 - 1323

Дизайн	**Артикул**	Упаковка
Z23, ø 18 мм	**0 072 501**	1/10 шт

Монтажні розміри

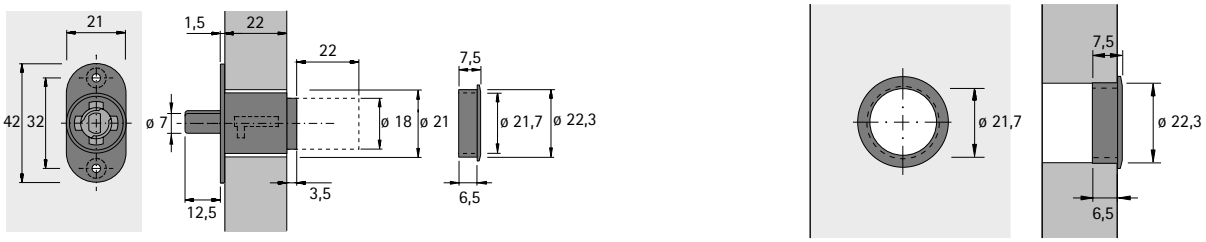

hettich.com/short/89b5a4

Циліндричний замок, шухляда

- **Prestige 2000**
- **Для змінних серцевин**

Циліндричний замок, шухляда



- Блокування шухляди
- Для прикручування
- У комплекті з декоративною заглушкою
- Нікельований
- Будь ласка, замовляйте серцевини окремо

Комплект містить:
- 1 циліндричний замок, шухляда
- 1 заглушка
- 1 стоп-кронштейн

Посилання на сторінку:
- Серцевини дивіться на сторінці 1306
- Аксесуари див. на сторінках 1315 - 1321
- Технічну інформацію див. на сторінках 1322 - 1323
- Свердла для ручних та стаціонарних дрилів див. на сторінці 1567

Найменування	**Артикул / Дизайн**		Упаковка
	Z23, ø 18 мм	**Z25, ø 16.5 мм**	
Циліндричний замок, шухляда	**0 072 300**	**9 078 887**	1/10 шт
Циліндричний замок, комплект, шухляда	**0 077 894**	**9 078 889**	1 компл.

Монтажні розміри

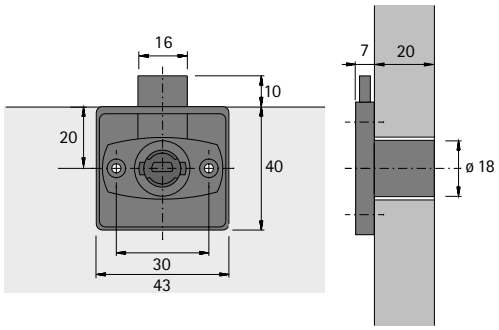

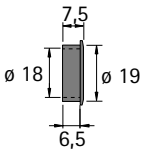

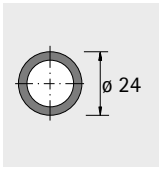

Стоп-кронштейн

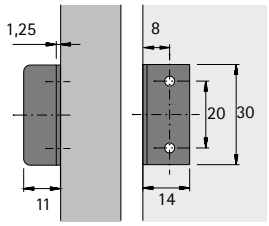

hettich.com/short/12d2e6

Циліндричний замок із засувкою

- **Prestige 2000**
- **Для змінних серцевин**

Циліндричний замок із засувкою для змінних серцевин

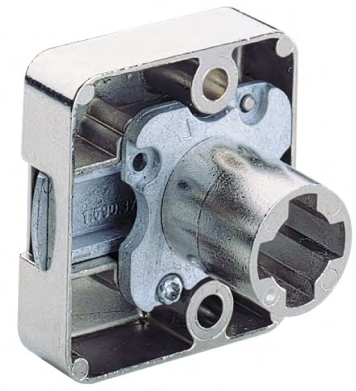



- Фіксація справа та зліва
- У комплекті з декоративною заглушкою
- Нікельований
- Будь ласка, замовляйте серцевини окремо
- Можна використовувати з поворотно-відкатними системами: KA 5740

Посилання на сторінку:

- Серцевини дивіться на сторінці 1306
- Аксесуари див. на сторінках 1315 - 1321
- Технічну інформацію див. на сторінках 1322 - 1323

Дизайн	**Артикул**	Упаковка
Z23, ø 18 мм	**0 045 741**	1/10 шт

Монтажні розміри

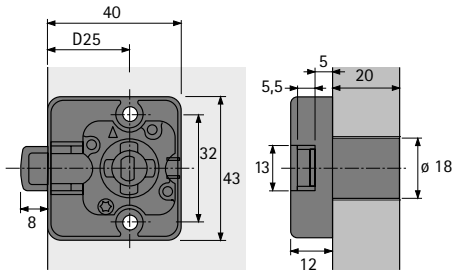

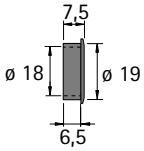

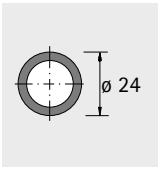

hettich.com/short/8d3ba5

Циліндричний замок з висувними штангами

- **Prestige 2000**
- **Для змінних серцевин**

Prestige 2000 циліндричний замок зі штангою для змінних серцевин



- Фіксація справа або зліва
- У комплекті з 2-ма кріпленнями штанги
- Нікельований
- Будь ласка, замовляйте штанги окремо
- Будь ласка, замовляйте серцевини окремо
- Можна використовувати з наступними системами: WingLine L, S, 220, 230, 77, Wing 77

Комплект містить:

- 1 циліндричний замок з планкою блокування Prestige 2000 праве або ліве блокування
- 1 заглушка
- 2 кріплення штанги
- 2 упорні кронштейни

Посилання на сторінку:

- Штанги дивіться на сторінці 1283
- Серцевини дивіться на сторінці 1306

Дизайн	Артикул / Сторона кріплення		Упаковка
	зліва	справа	
Z23, ø 18 мм	**0 045 742**	**0 072 686**	1/10 шт
Z23, ø 18 мм	**0 077 893**	**0 077 892**	1 компл.

Монтажні розміри

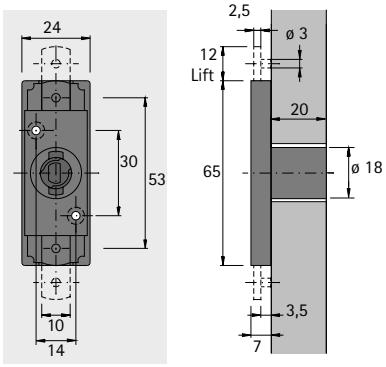

Стоп-кронштейн

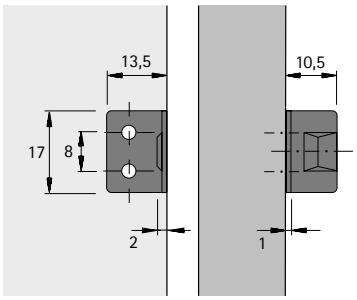

Монтажна ситуація

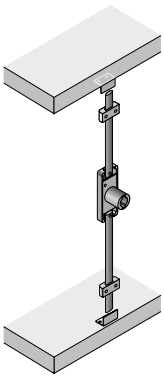

Монтажна ситуація

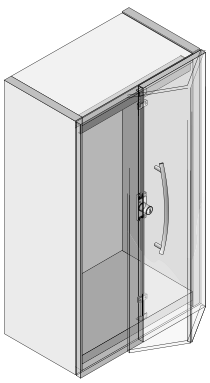

hettich.com/short/2379eb

Циліндричний замок з висувними штангами

- **Prestige 2000**
- **Для змінних елементів ручок та ручок ProDecor**

Висувна штанга 10 x 3 мм



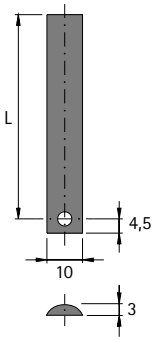

- Сталь, нікельована

Довжина мм	**Артикул**	Упаковка
1000	**0 072 687**	1/10 шт
1600	**0 072 688**	1/10 шт

Стоп-кронштейн



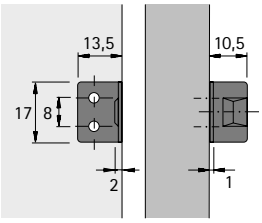

- Для прикручування
- Сталь, нікельована

Артикул	Упаковка
0 072 684	1/100 шт

Стоп-кронштейн



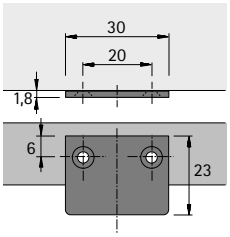

- Для прикручування
- Сталь, нікельована

Артикул	Упаковка
0 073 318	1/100 шт

Стоп-кронштейн Wing



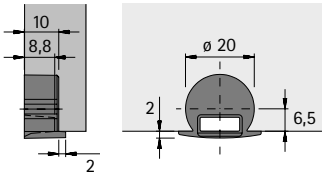

- Для пресування
- Для монтажу з фурнітурою для складаних дверей Wing 77
- Нікельований

Посилання на сторінку:
- Інформацію про систему складаних дверей Wing 77 див. на сторінках 1012-1013

Артикул	Упаковка
0 079 738	1/20 шт

hettich.com/short/f4a1b5

Дводверний циліндричний замок

- **Prestige 2000**
- **Для змінних серцевин**

Циліндричний дводверний замок для змінних серцевин



- Фіксація справа
- Для невеликих шаф з подвійними дверцятами
- Альтернатива для шпінгалетного замка
- Нікельований
- Будь ласка, замовляйте серцевини окремо
- Можна використовувати з наступними розсувними системами: VerticoSynchro, KA 5740

Комплект містить:

- 1 запірний механізм
- 1 стоп-кронштейн
- 1 адаптер
- 1 заглушка

Посилання на сторінку:

- Серцевини дивіться на сторінці 1306
- Аксесуари див. на сторінках 1315 - 1321
- Технічну інформацію див. на сторінках 1322 - 1323

Артикул	Упаковка
9 078 895	1 компл.

Монтажна ситуація

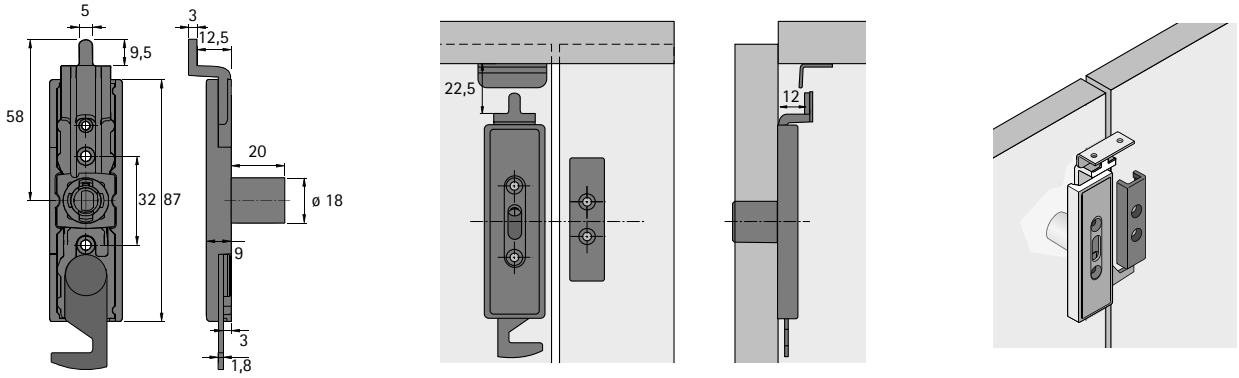

Монтажна ситуація

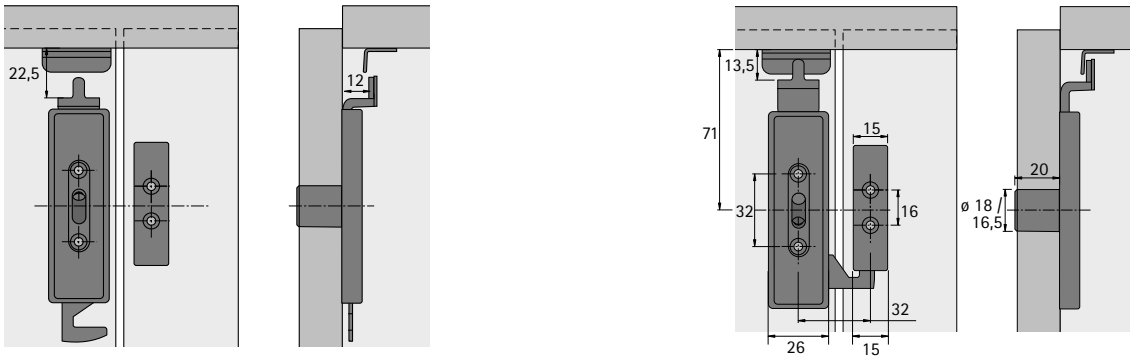

hettich.com/short/b1658c

Стопорна цанга



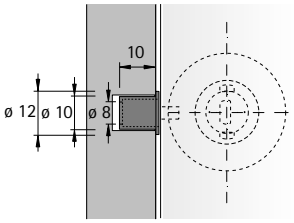

- Сталь, нікельована
- Свердла див. на сторінці 1567

Артикул	Упаковка
0 070 732	1/100 шт

Циліндричний замок для розсувних дверей

- **Prestige 2000**
- **Для 2-дверних шаф з розсувною системою**

Циліндричний замок для розсувних дверей для змінних серцевин для 2-дверних шаф



- У комплекті з декоративною заглушкою
- Нікельований
- Будь ласка, замовляйте серцевини окремо
- Можна використовувати з наступними розсувними системами:
  TopLine: XL, L, M, 110, 1, 25 / 27, SysLine S
  SlideLine: M, 55+, 55, 56

Посилання на сторінку:
- Серцевини дивіться на сторінці 1306

Дизайн	**Артикул**	Упаковка
Z23, ø 18 мм	**9 133 926**	1/10 шт

Монтажні розміри

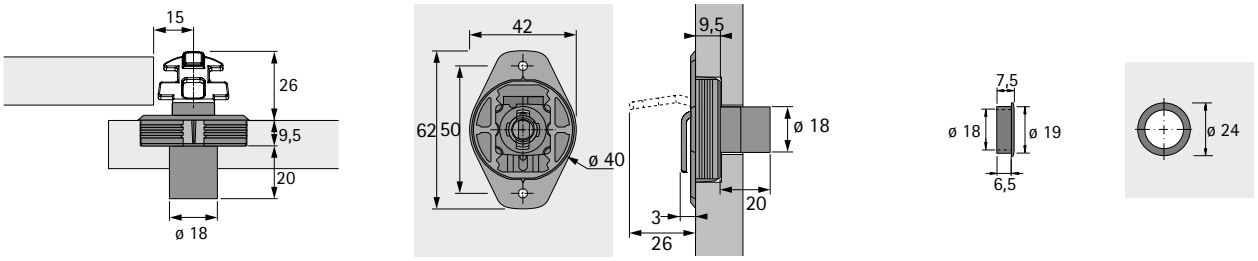

hettich.com/short/628873

Циліндричний замок для розсувних дверей

- **Prestige 2000**
- **Для 2-дверних шаф з розсувною системою**

Циліндричний замок 793 для розсувних дверей для змінних серцевин для 2-дверних шаф



- У комплекті з декоративною заглушкою
- Нікельований
- Будь ласка, замовляйте серцевини окремо
- Можна використовувати з наступними розсувними системами:
  TopLine: XL, L, M, 110, 1, 25 / 27, SysLine S
  SlideLine: M, 55+, 55, 56

Посилання на сторінку:
- Серцевини дивіться на сторінці 1306

Артикул	Упаковка
9 277 122	1/10 шт

Монтажні розміри

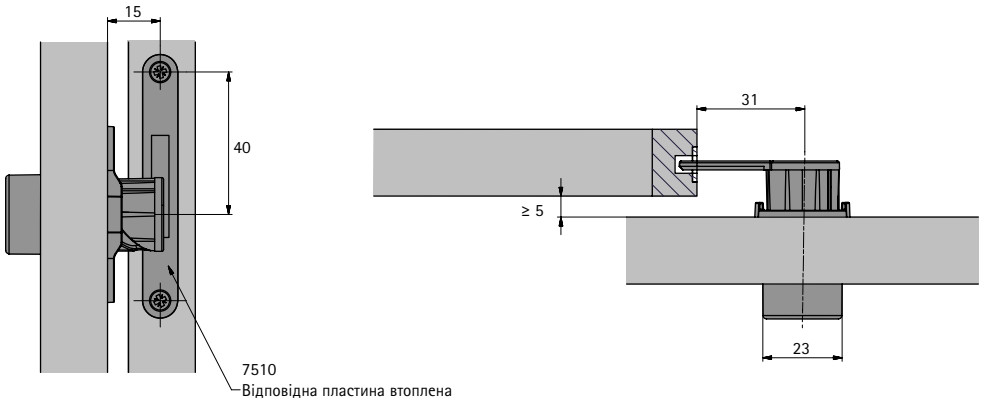

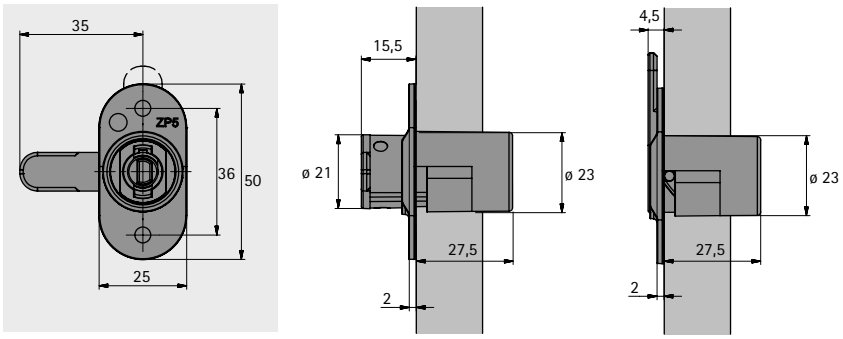

hettich.com/short/628873

Циліндричний замок для розсувних дверей

- **Prestige 2000**
- **Для 3-дверних шаф з розсувною системою**

Циліндричний замок для розсувних дверей для змінних серцевин для 3-дверних шаф



Комплект містить:
- 1 циліндричний замок та заглушка, нікельований
- 1 запірна планка, довжиною 1200 мм, за потреби можна вкоротити до 500 мм, блискуча сталь
- 2 кутові пластини, справа / зліва, чорний пластик
- Будь ласка, замовляйте серцевини окремо
- Можна використовувати з наступними розсувними системами:
  TopLine: XL, L, M, 1, 25 / 27
  SlideLine: M, 56

Посилання на сторінку:
- Серцевини дивіться на сторінці 1306

Дизайн	**Артикул**	Упаковка
Z23, ø 18 мм	**9 133 927**	1/1 компл.

Монтажна ситуація

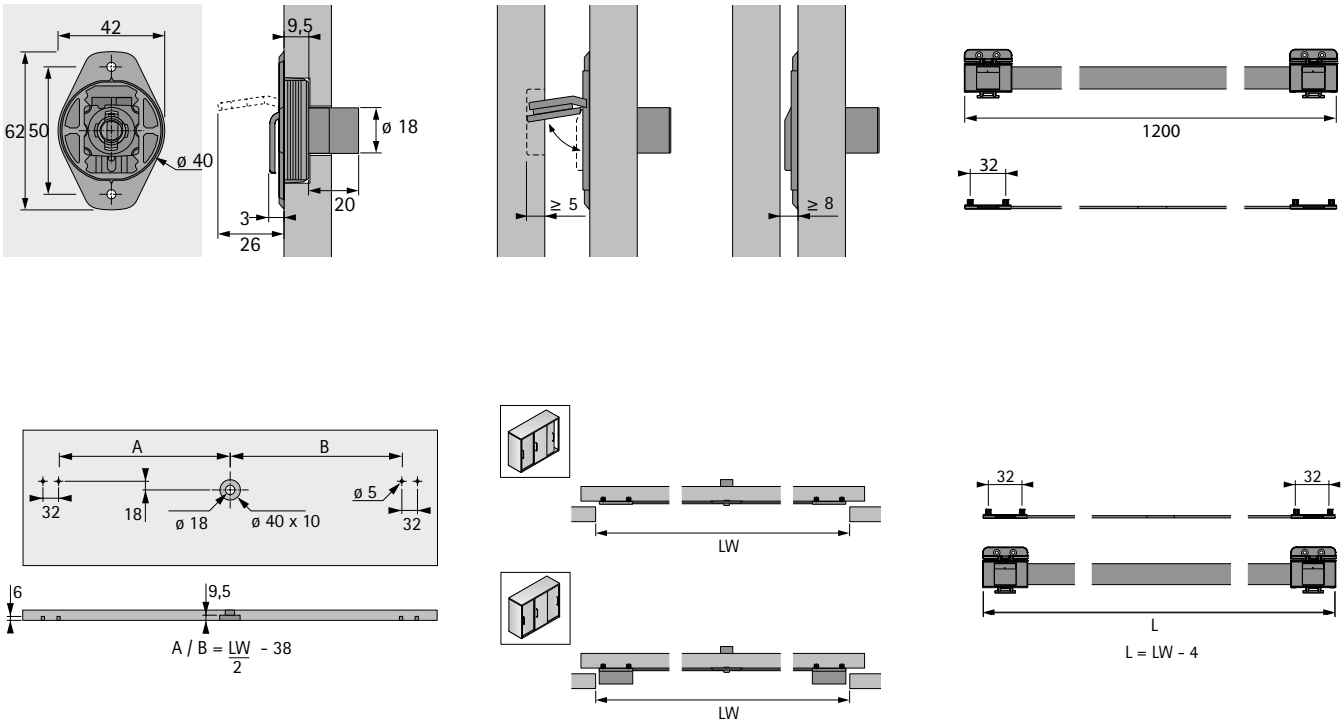

hettich.com/short/628873

Циліндричний тамбурний замок

- **Prestige 2000**
- **Для змінних серцевин**

Тамбурний циліндричний замок для змінних серцевин



- Відстань 15 мм
- Фіксація справа або зліва
- Для фрезерування діаметром 35 мм
- У комплекті з декоративною заглушкою
- Нікельований
- Будь ласка, замовляйте серцевини окремо
- Можна використовувати з наступними розсувними системами: VerticoMono

Посилання на сторінку:
- Серцевини дивіться на сторінці 1306

	Артикул / Сторона кріплення		
Дизайн	**зліва**	**справа**	Упаковка
Z23, ø 18 мм	**0 046 802**	**0 046 801**	1/10 шт

Монтажні розміри

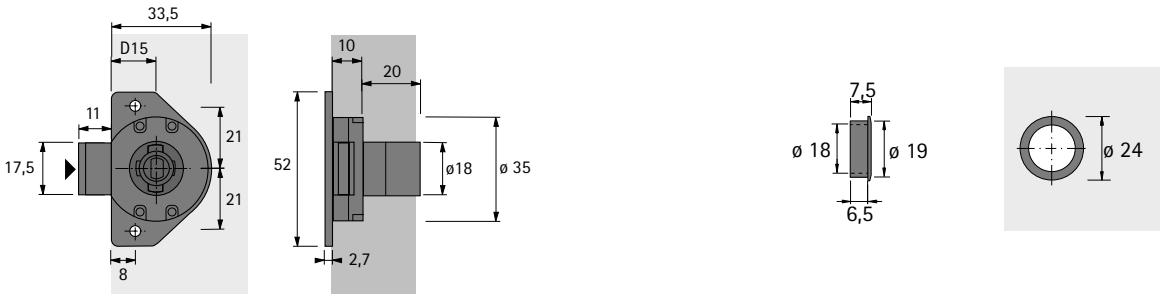

Приклад встановлення

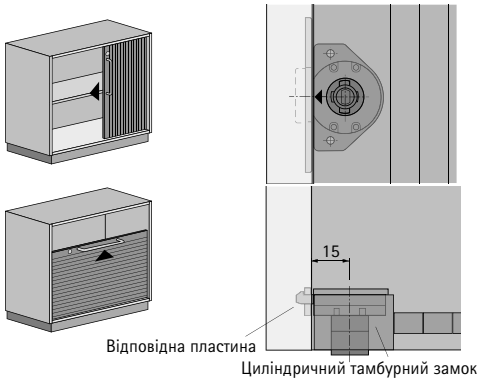

Торцевий фіксатор для ролетного замка



- Для використання зліва або справа
- Для фрезерування діаметром 35 мм
- Для роботи з ключем, або для роботи з фіксатором
- Сталь, нікельована

Артикул	Упаковка
0 046 809	1/10 шт

Монтажні розміри

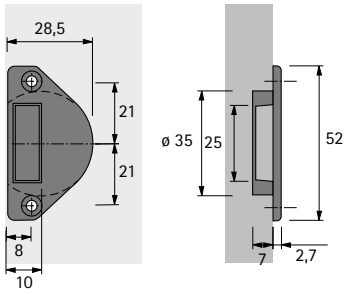

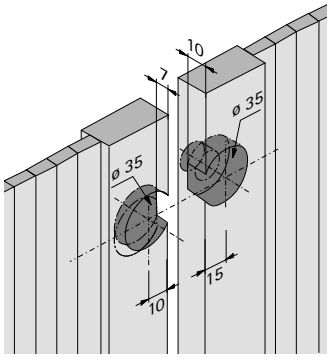

Приклад встановлення

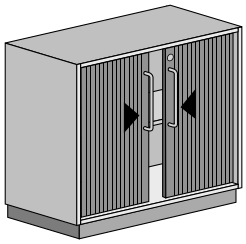

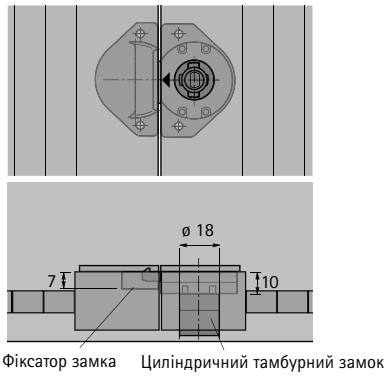

Циліндричний тамбурний замок

- **Prestige 2000**
- **Для змінних серцевин**

Запірна планка для ролетного замка



- Для використання зліва або справа, для фрезерування
- Для роботи з ключем, або для роботи з фіксатором
- Із захистом фіксатора
- Сталь, нікельована

Артикул	Упаковка
0 046 810	1/10 шт

Монтажні розміри

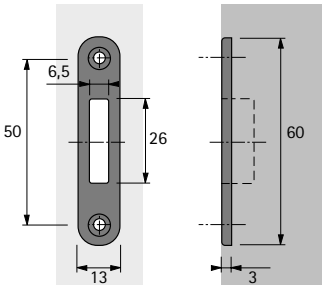

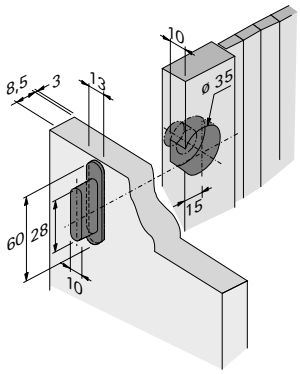

Приклад встановлення

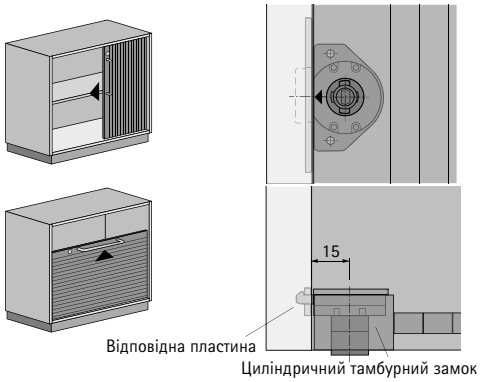

Циліндричний тамбурний замок для ролетів

- **Prestige 2000**
- **Для змінних серцевин**

Циліндричний тамбурний замок для ролетів

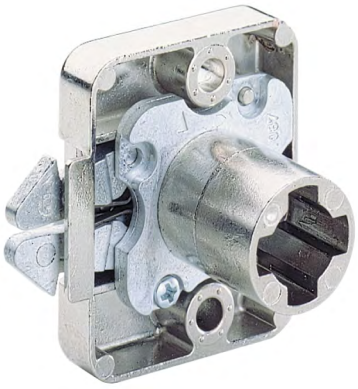



- Фіксація справа та зліва
- У комплекті з декоративною заглушкою
- Підходить для відповідної пластини, тип 6195, див. нижче
- Нікельований
- Будь ласка, замовляйте серцевини окремо

Посилання на сторінку:
- Серцевини дивіться на сторінці 1306

Дизайн	**Артикул**	Упаковка
Z23, ø 18 мм	**0 046 481**	1/10 шт

Монтажні розміри

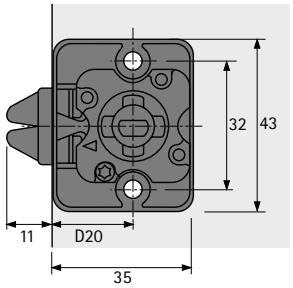

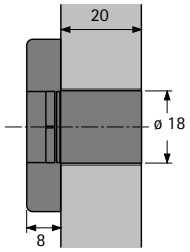

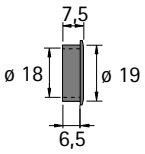

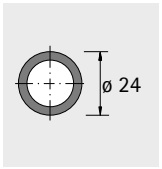

Відповідна пластина, тип 6195



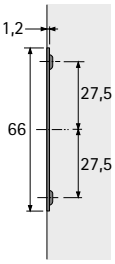

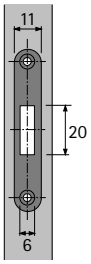

- Для циліндричного тамбурного замка для ролетів, див. вище
- Сталь, нікельована

Артикул	Упаковка
0 046 482	1/100 шт

hettich.com/short/96ceaf

Циліндричний замок з фіксатором

- **Prestige 2000**
- **Для змінних серцевин**

Циліндричний замок з фіксатором



- Фіксація справа / зліва
- Підходить для різної товщини матеріалу
- 3 циліндрами довжиною 15, 20 або 25 мм
- Альтернативно для сталевих або дерев'яних шаф
- Нікельований
- Будь ласка, замовляйте серцевини окремо

Комплект містить:
- 1 циліндричний замок з фіксатором
- 1 плоский фіксатор
- 1 адаптер для кріплення до деревинного матеріалу

Посилання на сторінку:
- Серцевини дивіться на сторінці 1306

Довжина мм	**Артикул**	Упаковка
15	**9 078 863**	1 компл.
20	**9 078 880**	1 компл.
25	**9 078 882**	1 компл.

Циліндричний замок з фіксатором

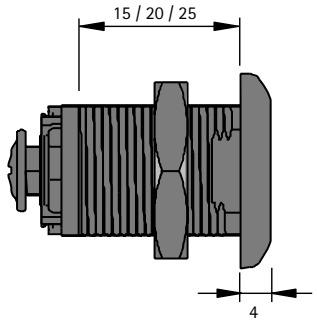

Адаптер для кріплення до деревинного матеріалу

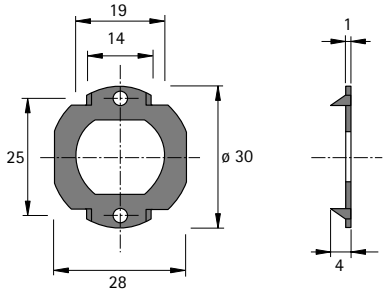

Плоский фіксатор

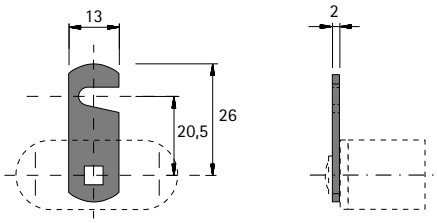

Шаблон для свердління / штампування металевих дверей

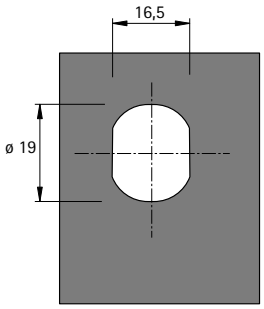

hettich.com/short/ae7c20

Замок для скляних дверей без свердління

- **Prestige 2000**
- **Для змінних серцевин**

Замок для скляних дверей, тип 324.01



- Для кріплення без свердління
- Для скляних дверей товщиною 4 - 8 мм
- Шухляда, блокування справа
- Глянцеве нікельоване покриття
- Будь ласка, замовляйте серцевини окремо
- Будь ласка, замовляйте аксесуари окремо

Посилання на сторінку:
- Серцевини дивіться на сторінці 1306
- Аксесуари див. на сторінці 1315 - 1321

Артикул	Упаковка
9 206 148	1/10 шт

Монтажні розміри

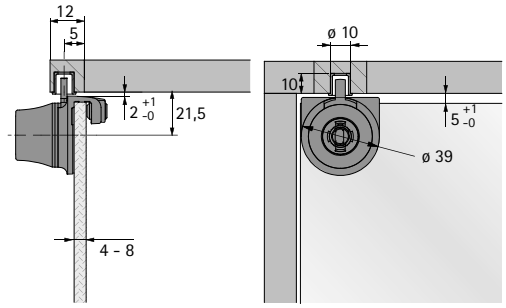

Замок для скляних дверей, тип 324.02



- Для кріплення без свердління
- Для скляних дверей товщиною 4 - 8 мм
- Шухляда, блокування справа
- Глянцеве нікельоване покриття
- Будь ласка, замовляйте серцевини окремо
- Будь ласка, замовляйте аксесуари окремо

Посилання на сторінку:
- Серцевини дивіться на сторінці 1306
- Аксесуари див. на сторінці 1315 - 1321

Артикул	Упаковка
9 206 149	1/10 шт

Монтажні розміри

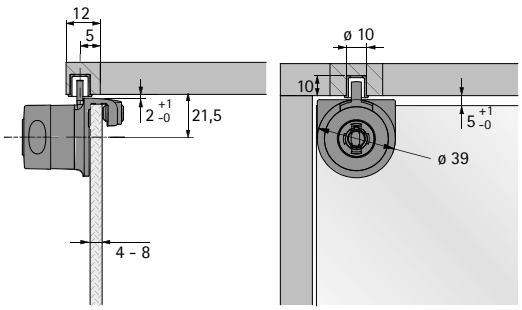

hettich.com/short/c8cbef

Замок для скляних дверей

- **Prestige 2000**
- **Для змінних серцевин**

Замок для скляних дверей, тип 320



- Для скляних дверей товщиною 4 - 6 мм, блокування справа
- Включає засіб запобігання видаленню ключів з можливістю оновлення
- У комплекті з гумовим ущільнювальним кільцем та гвинтом
- Будь ласка, замовляйте серцевини окремо

Посилання на сторінку:
- Серцевини дивіться на сторінці 1306
- Аксесуари див. на сторінці 1315 - 321

Покриття / колір	**Артикул**	Упаковка
Вигляд алюмінію	**0 046 297**	1/10 шт
Полірований нікельований	**0 072 682**	1/10 шт

Монтажні розміри

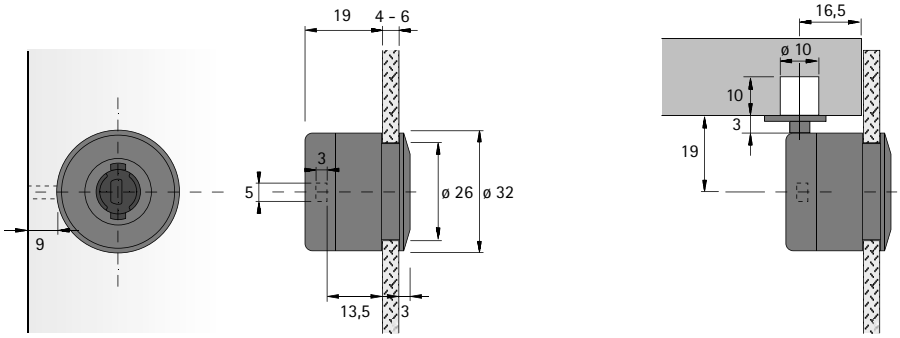

Замок для скляних дверей, тип 321, з вбудованою ручкою



- Для скляних дверей товщиною 4 - 6 мм, блокування справа
- Включає засіб запобігання видаленню ключів з можливістю оновлення
- У комплекті з гумовим ущільнювальним кільцем та гвинтом
- Будь ласка, замовляйте серцевини окремо

Посилання на сторінку:
- Серцевини дивіться на сторінці 1306
- Аксесуари див. на сторінці 1315 - 321

Покриття / колір	**Артикул**	Упаковка
Вигляд алюмінію	**0 046 298**	1/10 шт
Полірований нікельований	**0 072 683**	1/10 шт

Монтажні розміри

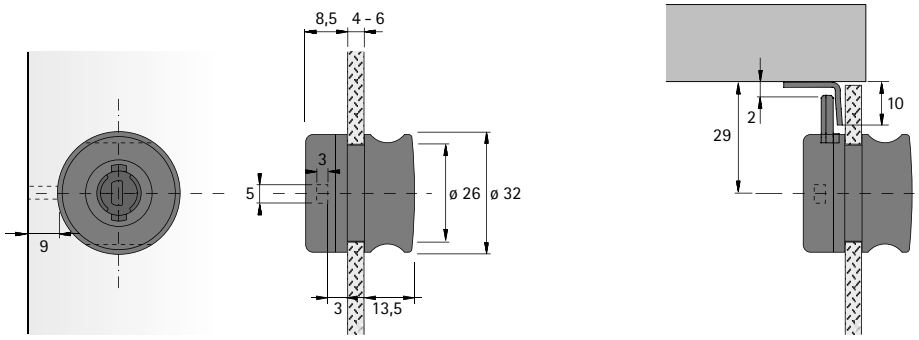

hettich.com/short/8ebac0

Циліндричний замок для розсувних скляних дверей / циліндричний натискний замок для скляних дверей

Prestige 2000 **Для змінних серцевин**

Замок для розсувних скляних дверей, тип 326, для змінних серцевин, з функцією натискання / повороту



- Для 2 скляних дверей, розташованих одна за одною, товщиною 5 - 8 мм
- У комплекті з гумовим ущільнювальним кільцем та гвинтом
- Будь ласка, замовляйте серцевини окремо
- Можна використовувати з наступними розсувними системами: SlideLine 97

Посилання на сторінку:
- Серцевини дивіться на сторінці 1306

Покриття / колір	Артикул	Упаковка
Полірований нікельований	**0 046 296**	1/10 шт
Вигляд алюмінію	**0 046 499**	1/10 шт

Монтажна ситуація

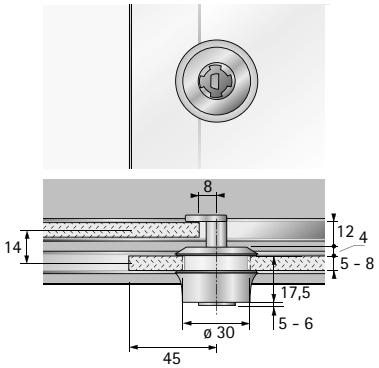

Стоп-кронштейн



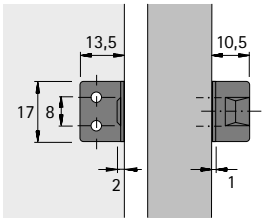

- Для прикручування
- Сталь, нікельована

Артикул	Упаковка
0 072 684	1/100 шт

Стопорна цанга



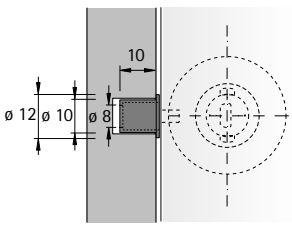

- Сталь, нікельована
- Свердла див. на сторінці 1445

Артикул	Упаковка
0 070 732	1/100 шт

Поворотна циліндрична ручка, тип 471 N



- Для змінних серцевин Prestige 2000
- З силіконовими ущільнювальними кільцями
- Ліва ручка, позначена (прямокутник мідного кольору)
- Нікельована, матова
- Будь ласка, замовляйте серцевини окремо

Посилання на сторінку:
- Серцевини дивіться на сторінці 1306
- Штифт для демонтажу, див. сторінку 1301
- Свердла для ручних та стаціонарних дрилів див. на сторінці 1567

Артикул / Сторона кріплення		
зліва	**справа**	Упаковка
9 080 740	**9 080 739**	1/10 шт

Монтажна ситуація

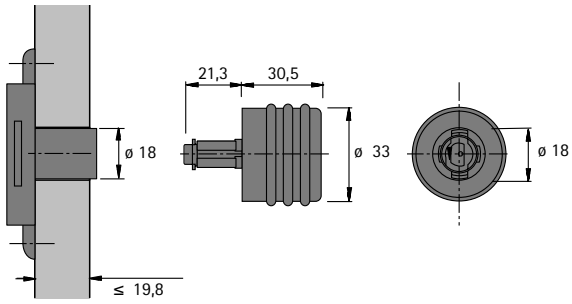

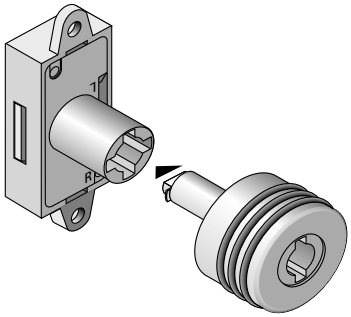

Поворотна циліндрична ручка, тип 451 N



- Для змінних серцевин Prestige 2000
- Ліва ручка, позначена
- Матовий нікель (прямокутник мідного кольору)
- Будь ласка, замовляйте серцевини окремо

Посилання на сторінку:
- Серцевини дивіться на сторінці 1306
- Штифт для демонтажу, див. сторінку 1301

Артикул / Сторона кріплення		
зліва	**справа**	Упаковка
9 080 759	**9 080 758**	1/10 шт

Монтажна ситуація

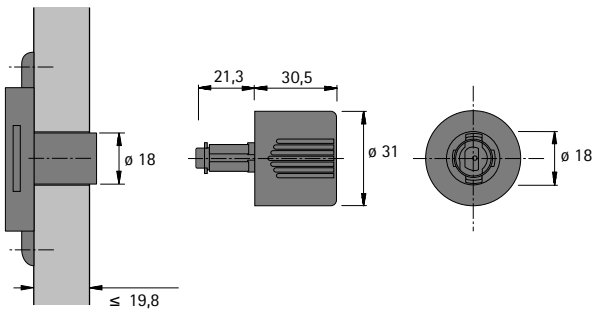

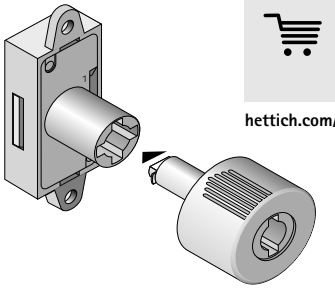

hettich.com/short/314a67

Циліндрична поворотна ручка, тип 42.2



- Для змінних серцевин Prestige 2000
- Ліва ручка, позначена (прямокутник мідного кольору)
- Нікельована, матова
- Будь ласка, замовляйте серцевини окремо

Посилання на сторінку:
- Серцевини дивіться на сторінці 1306
- Заглушка, див. сторінку 1301
- Штифт для демонтажу, див. сторінку 1301

Артикул / Сторона кріплення		
зліва	**справа**	Упаковка
9 206 831	**9 206 830**	1/10 шт

Монтажна ситуація

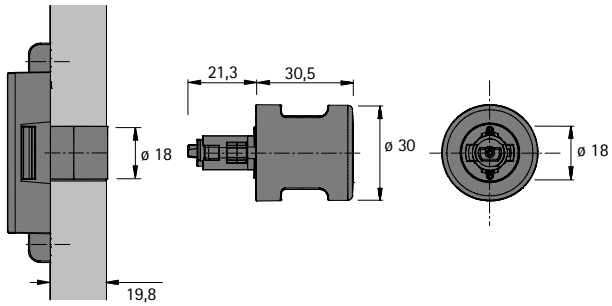

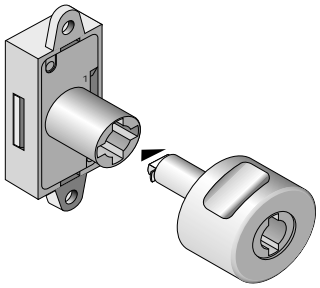

hettich.com/short/314a67

Prestige 2000 поворотні ручки

- **Для змінних серцевин**
- **Для замків з квадратними штангами**

Поворотна циліндрична ручка, тип 47.5



- Для змінних серцевин Prestige 2000
- З силіконовими ущільнювальними кільцями
- Ліва ручка, позначена (прямокутник мідного кольору)
- Нікельована, матова
- Будь ласка, замовляйте серцевини окремо

Посилання на сторінку:
- Серцевини дивіться на сторінці 1306
- Заглушка, див. сторінку 1301

Артикул / Сторона кріплення		
зліва	**справа**	Упаковка
9 206 977	**9 206 975**	1/10 шт

Монтажна ситуація

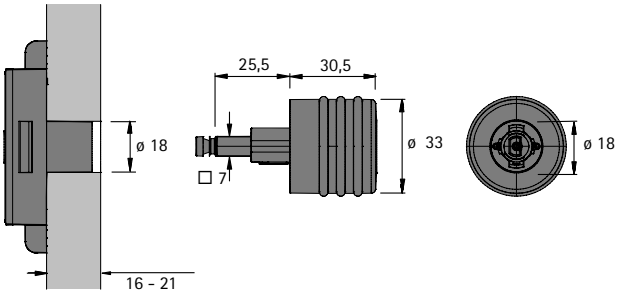

Поворотна циліндрична ручка, тип 44.5



- Для змінних серцевин Prestige 2000
- Ліва ручка, позначена (прямокутник мідного кольору)
- Нікельована, матова
- Будь ласка, замовляйте серцевини окремо

Посилання на сторінку:
- Серцевини дивіться на сторінці 1306
- Заглушка, див. сторінку 1301

Артикул / Сторона кріплення		
зліва	**справа**	Упаковка
9 207 029	**9 207 028**	1/10 шт

Монтажна ситуація

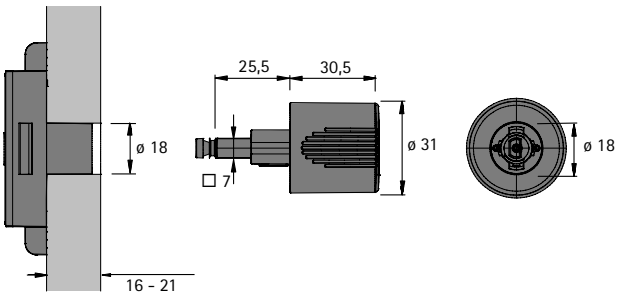

hettich.com/short/314a67

Prestige 2000 поворотні ручки

- **Для змінних серцевин**
- **Для замків з квадратними штангами**

Поворотна циліндрична ручка, тип 42.5



- Для змінних серцевин Prestige 2000
- Ліва ручка, позначена (прямокутник мідного кольору)
- Нікельована, матова
- Будь ласка, замовляйте серцевини окремо

Посилання на сторінку:
- Серцевини дивіться на сторінці 1306
- Заглушка, див. сторінку 1301

Артикул / Сторона кріплення		
зліва	**справа**	Упаковка
9 206 833	**9 206 832**	1/10 шт

Монтажна ситуація

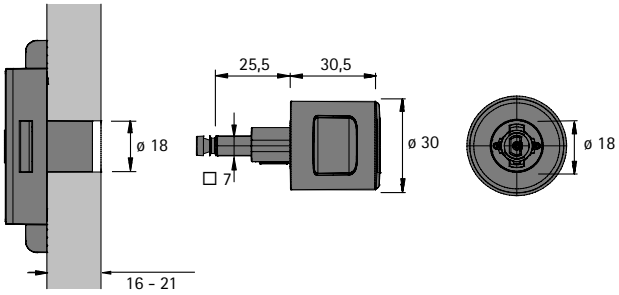

hettich.com/short/314a67

Заглушка



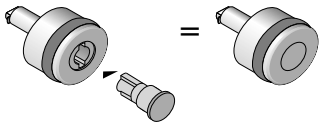

- Заглушка для поворотної ручки
- Нікельована, матова

Артикул	Упаковка
9 206 834	1/10 шт

Штифт для демонтажу



- Для змінних серцевин та поворотних ручок
- Сталь, нікельована

Посилання на сторінку:
- Схему для демонтажу, див. сторінку 1323

Артикул	Упаковка
9 080 761	1 шт

Меблева ручка, тип 474



- У комплекті з гвинтом та шайбою
- Нікельована, матова

Артикул	Упаковка
9 209 183	1/10 шт

Монтажна ситуація

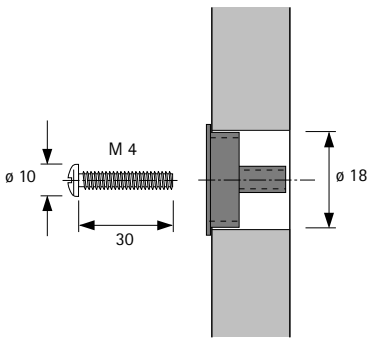

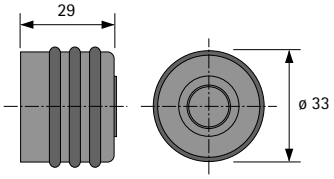

Меблева ручка, тип 454



- У комплекті з гвинтом та шайбою
- Нікельована, матова

Артикул	Упаковка
9 209 182	1/10 шт

Монтажна ситуація

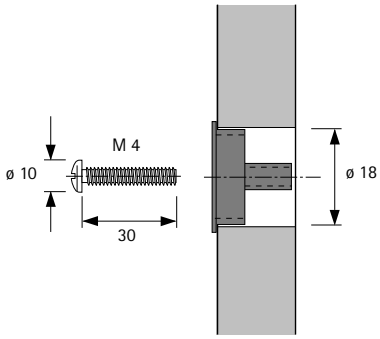

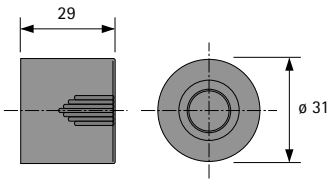

Меблева ручка, тип 424



- У комплекті з гвинтом та шайбою
- Нікельована, матова

Артикул	Упаковка
9 206 835	1/10 шт

Монтажна ситуація

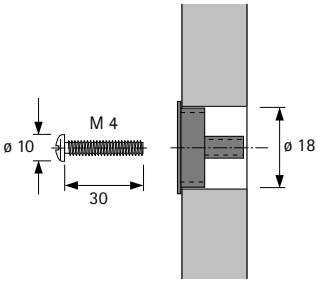

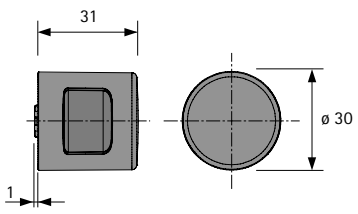

Врізна ручка Insert

- **З квадратними штангами**
- **Для замка із засувкою, тип 587 Insert**

Врізна ручка Insert





- З функцією блокування для замка із засувкою, тип 587
- Можна використовувати окремо або з елементом замка Insert
- Замок із засувкою тип 587, замовляється окремо

Посилання на сторінку:
- Замок із засувкою, тип 587, див. сторінку 1304
- Елемент блокування, див. сторінку 1304

Артикул	Упаковка
0 041 618	1 шт

Монтажні розміри

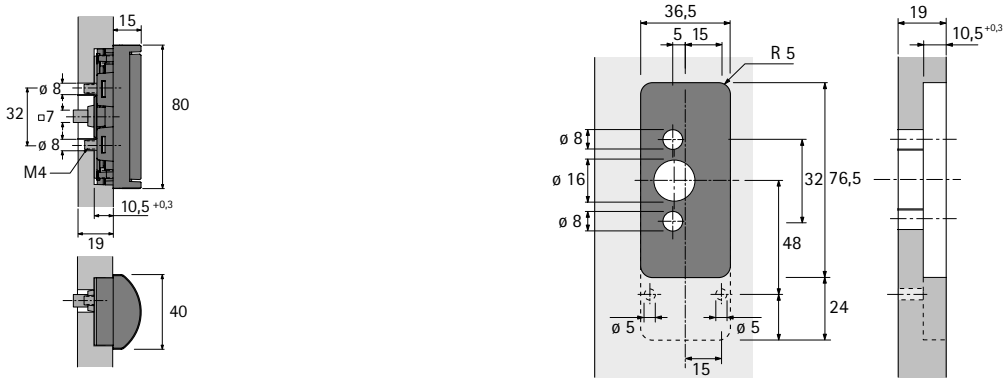

Монтажна ситуація

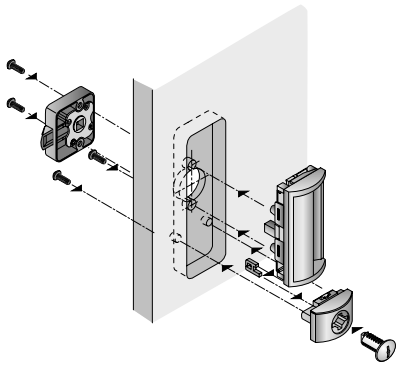

hettich.com/short/174d67

Врізна ручка Insert

- **З квадратними штангами**
- **Замок із засувкою, тип 587**

Замок Insert із засувкою, тип 587

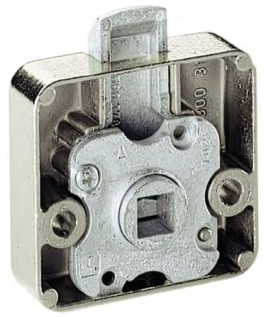

- З квадратними штангами
- Для поєднання з врізною ручкою Insert
- Для прикручування
- Нікельований
- Будь ласка, замовляйте врізну ручку Insert окремо

Посилання на сторінку:
- Врізна ручка Insert, див. сторінку 1303

Артикул	Упаковка
0 041 466	1 шт

Монтажні розміри

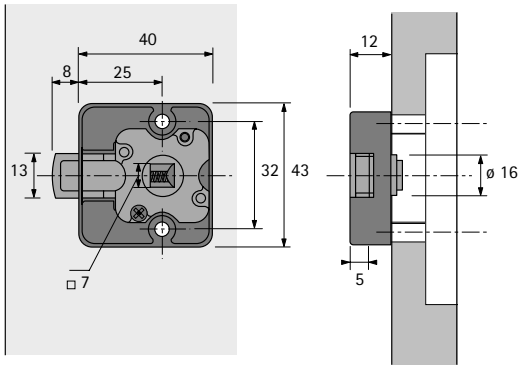

Замочний елемент Insert



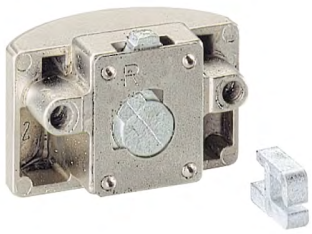

- Для змінних серцевин
- Для поєднання з врізною ручкою Insert
- З блокуванням
- Будь ласка, замовляйте серцевину та врізну ручку Insert окремо

Посилання на сторінку:
- Серцевини дивіться на сторінці 1306
- Врізна ручка Insert, див. сторінку 1303

Артикул / Сторона кріплення		
зліва	**справа**	Упаковка
0 041 627	**0 041 631**	1 шт

Монтажні розміри

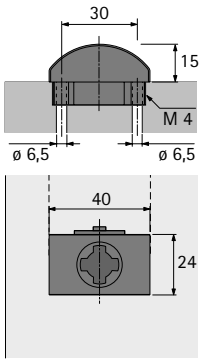

Технічне порівняння

	Двопрофільний ключ	Квадратний двопрофільний плоский ключ	Гнучкий ключ
			
Сторінка	1307 - 1308	1309	1308, 1311
Опис	▸ Z23 Серцевина / Z25 / Z42 ▸ Включно з 2 двопрофільними ключами	▸ Серцевина Z23 ▸ Серцевина Z42 ▸ Включно з 2 двопрофільними плоскими ключами ▸ Включно з 1 двопрофільним плоским ключем і 1 двопрофільним ключем ▸ Зручність замикання	▸ Серцевина Z23 ▸ 1 двопрофільний гнучкий ключ ▸ 1 двопрофільний ключ ▸ Гнучкий ключ / плоский = зручне замикання
Застосування	Загальні системи майстер-ключів 1 загальний майстер-ключ 2 групові ключі до 500 різних комбінацій замків (18001 - 18500)	Загальні системи майстер-ключів 1 загальний майстер-ключ 2 групові ключі до 1000 різних комбінацій замків	Загальні системи майстер-ключів 1 загальний майстер-ключ 2 групові ключі до 1000 різних комбінацій замків
Частота використання	Низька	Середня	Середня
Вимоги безпеки	Низька	Низька	Низька
Складність системи блокування	Низька	Низька	Низька
Матеріал, ключ	Цинк литий під тиском	Латунь	Латунь

Змінні серцевини

- **Prestige 2000**
- **Z23, ø 18 мм, система замків 18000**

Серцевина Z23



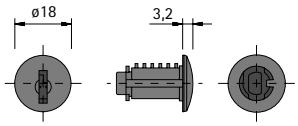

- Для циліндричних замків Prestige 2000 Z23, діаметр циліндра 18 мм
- Сумісність із майстер-ключем
- Глянцеве нікельоване покриття
- Включно з 2 двопрофільними ключами, литий цинк, нікельований

Дизайн	**Артикул**	Упаковка
Серцевина Z23 18001 - 18020	**9 078 860**	20 шт.
Серцевина Z23 18001 - 18050	**9 078 861**	50 шт
Серцевина Z23 18051 - 18100	**9 105 927**	50 шт

Серцевина Z23



- Для циліндричних замків Prestige 2000 Z23, діаметр циліндра 18 мм
- Операція одним ключем
- Сумісність із майстер-ключем
- Глянцеве нікельоване покриття
- Включно з 2 двопрофільними ключами, литий цинк, нікельований

Дизайн	**Артикул**	Упаковка
Серцевина Z23 18001	**9 078 862**	1 шт
Серцевина Z23 18002	**9 078 865**	1 шт
Серцевина Z23 18003	**9 078 867**	1 шт
Серцевина Z23 18004	**9 078 871**	1 шт
Серцевина Z23 18005	**9 078 874**	1 шт
Серцевина Z23 18006	**9 078 877**	1 шт
Серцевина Z23 18007	**9 078 878**	1 шт
Серцевина Z23 18008	**9 078 886**	1 шт
Серцевина Z23 18009	**9 078 888**	1 шт
Серцевина Z23 18010	**9 078 890**	1 шт
Серцевина Z23 18011	**9 078 894**	1 шт
Серцевина Z23 18012	**9 078 899**	1 шт
Серцевина Z23 18013	**9 078 902**	1 шт
Серцевина Z23 18014	**9 078 904**	1 шт
Серцевина Z23 18015	**9 078 911**	1 шт
Серцевина Z23 18016	**9 078 912**	1 шт
Серцевина Z23 18017	**9 078 915**	1 шт
Серцевина Z23 18018	**9 078 917**	1 шт
Серцевина Z23 18019	**9 078 920**	1 шт
Серцевина Z23 18020	**9 078 922**	1 шт
Серцевина Z23 18021	**9 078 925**	1 шт
Серцевина Z23 18022	**9 078 926**	1 шт
Серцевина Z23 18023	**9 078 928**	1 шт
Серцевина Z23 18024	**9 078 929**	1 шт
Серцевина Z23 18025	**9 078 930**	1 шт

Дизайн	**Артикул**	Упаковка
Серцевина Z23 18026	**9 078 931**	1 шт
Серцевина Z23 18027	**9 078 932**	1 шт
Серцевина Z23 18028	**9 078 934**	1 шт
Серцевина Z23 18029	**9 078 936**	1 шт
Серцевина Z23 18030	**9 078 939**	1 шт
Серцевина Z23 18031	**9 078 940**	1 шт
Серцевина Z23 18032	**9 078 941**	1 шт
Серцевина Z23 18033	**9 078 943**	1 шт
Серцевина Z23 18034	**9 078 642**	1 шт
Серцевина Z23 18035	**9 078 643**	1 шт
Серцевина Z23 18036	**9 078 644**	1 шт
Серцевина Z23 18037	**9 078 645**	1 шт
Серцевина Z23 18038	**9 078 646**	1 шт
Серцевина Z23 18039	**9 078 650**	1 шт
Серцевина Z23 18040	**9 078 656**	1 шт
Серцевина Z23 18041	**9 078 660**	1 шт
Серцевина Z23 18042	**9 078 664**	1 шт
Серцевина Z23 18043	**9 078 667**	1 шт
Серцевина Z23 18044	**9 078 670**	1 шт
Серцевина Z23 18045	**9 078 672**	1 шт
Серцевина Z23 18046	**9 078 675**	1 шт
Серцевина Z23 18047	**9 078 678**	1 шт
Серцевина Z23 18048	**9 078 679**	1 шт
Серцевина Z23 18049	**9 078 680**	1 шт
Серцевина Z23 18050	**9 078 684**	1 шт

hettich.com/short/7faddb

Змінні серцевини

- **Prestige 2000**
- **Z23, ø 18 мм, система замків 18000**

Серцевина Z23



- Для циліндричних замків Prestige 2000 Z23, діаметр циліндра 18 мм
- Сумісність із майстер-ключем
- Глянцеве нікельоване покриття
- Включно з 2 двопрофільними ключами, литий цинк, нікельований

Дизайн	**Артикул**	Упаковка
Z23 Серцевина План замку 18001 - 18500	**9 101 019**	1 шт

Серцевина Z23



- Для циліндричних замків Prestige 2000 Z23, діаметр циліндра 18 мм
- Комбінації замків згідно плану замків HS
- Сумісність із майстер-ключем
- Глянцеве нікельоване покриття
- Включно з 1 двопрофільним ключем, нікельований литий цинк, та 1 двопрофільним гнучким ключем, нікельована латунь, чорний пластик

Дизайн	**Артикул**	Упаковка
Z23 Серцевина План замку 18001 - 18500	**9 078 608**	1 шт
Z23 Серцевина План замку 18501 - 19000	**9 078 613**	1 шт

Серцевина Z23



- Для циліндричних замків Prestige 2000 Z23, діаметр циліндра 18 мм
- Комбінації замків згідно плану замків HS
- Сумісність із майстер-ключем
- Глянцеве нікельоване покриття
- Включно з 1 двопрофільним ключем, нікельований литий цинк, та 1 двопрофільним гнучким ключем, нікельована латунь, напівпрозорий пластик

Дизайн	**Артикул**	Упаковка
Z23 Серцевина План замку 18001 - 18500	**9 136 112**	1 шт
Z23 Серцевина План замку 18501 - 19000	**9 136 113**	1 шт

Серцевина Z23



- Для циліндричних замків Prestige 2000 Z23, діаметр циліндра 18 мм
- Операція одним ключем
- Сумісність із майстер-ключем
- Глянцеве нікельоване покриття
- Включає 1 плоский ключ, нікельована латунь, та 1 двопрофільний ключ, литий цинк, нікельований

Дизайн	**Артикул**	Упаковка
Серцевина Z23 18001	**9 206 836**	1 шт
Серцевина Z23 18002	**9 206 837**	1 шт
Серцевина Z23 18003	**9 206 848**	1 шт
Серцевина Z23 18004	**9 206 849**	1 шт

Серцевина Z23



- Для циліндричних замків Prestige 2000 Z23, діаметр циліндра 18 мм
- Комбінації замків згідно плану замків HS
- Сумісність із майстер-ключем
- Глянцеве нікельоване покриття
- Включає 1 плоский ключ, нікельована латунь, та 1 двопрофільний ключ, литий цинк, нікельований

Дизайн	**Артикул**	Упаковка
Z23 Серцевина План замку 18001 - 18500	**9 206 856**	1 шт

Серцевина Z23



- Для циліндричних замків Prestige 2000 Z23, діаметр циліндра 18 мм
- Комбінації замків згідно плану замків HS
- Сумісність із майстер-ключем
- Глянцеве нікельоване покриття
- Включно з 2 плоскими ключами, нікельована латунь

Дизайн	**Артикул**	Упаковка
Z23 Серцевина План замку 18001 - 18500	**9 206 857**	1 шт

hettich.com/short/1036fe

Серцевина Z42



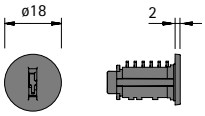

- Для циліндричних замків Prestige 2000 Z42, діаметр циліндра 18 мм
- Сумісність із майстер-ключем
- Нікель, литий під тиском
- Включно з 2 двопрофільними ключами, литий цинк, нікельований

Дизайн	**Артикул**	Упаковка
Серцевини Z42 18001	**9 276 995**	1 шт
Серцевини Z42 18002	**9 276 996**	1 шт
Серцевини Z42 18003	**9 276 997**	1 шт
Серцевини Z42 18004	**9 276 998**	1 шт
Серцевини Z42 18005	**9 276 999**	1 шт

Серцевина Z42



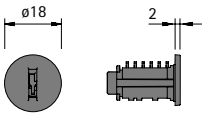

- Для циліндричних замків Prestige 2000 Z42, діаметр циліндра 18 мм
- Сумісність із майстер-ключем
- Нікель, литий під тиском
- Включно з 2 двопрофільними ключами, литий цинк, нікельований

Дизайн	**Артикул**	Упаковка
Z42 Серцевина План замку 18001 - 18500	**9 277 000**	1 шт
Z42 Серцевина План замку 18501 - 19000	**9 277 101**	1 шт

Серцевина Z42



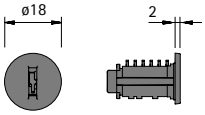

- Для циліндричних замків Prestige 2000 Z42, діаметр циліндра 18 мм
- Сумісність із майстер-ключем
- Нікель, литий під тиском
- Включає 1 двопрофільний ключ, нікельована латунь, та 1 зубчастий подвійний профільний ключ, литий цинк, нікельований

Дизайн	**Артикул**	Упаковка
Серцевини Z42 18001	**9 277 102**	1 шт
Серцевини Z42 18002	**9 277 103**	1 шт
Серцевини Z42 18003	**9 277 104**	1 шт
Серцевини Z42 18004	**9 277 105**	1 шт
Серцевини Z42 18005	**9 277 107**	1 шт

Серцевина Z42



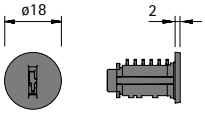

- Для циліндричних замків Prestige 2000 Z42, діаметр циліндра 18 мм
- Сумісність із майстер-ключем
- Нікель, литий під тиском
- Включає 1 двопрофільний ключ, нікельована латунь, та 1 зубчастий подвійний профільний ключ, литий цинк, нікельований

Дизайн	**Артикул**	Упаковка
Z42 Серцевина План замку 18001 - 18500	**9 277 108**	1 шт
Z42 Серцевина План замку 18501 - 19000	**9 277 109**	1 шт

Серцевина Z25



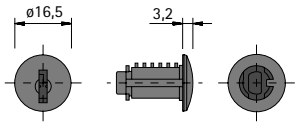

- Для циліндричних замків Prestige 2000 Z25, діаметр циліндра 16.5 мм
- Сумісність із майстер-ключем
- Глянцеве нікельоване покриття
- Включно з 2 двопрофільними ключами, литий цинк, нікельований

Дизайн	**Артикул**	Упаковка
Серцевина Z25 18001 - 18020	**9 078 618**	20 шт.
Серцевина Z25 18001 - 18050	**9 078 620**	50 шт

Серцевина Z25



- Для циліндричних замків Prestige 2000 Z25, діаметр циліндра 16.5 мм
- Операція одним ключем
- Сумісність із майстер-ключем
- Глянцеве нікельоване покриття
- Включно з 2 двопрофільними ключами, литий цинк, нікельований

Дизайн	**Артикул**	Упаковка
Серцевина Z25 18001	**9 078 687**	1 шт
Серцевина Z25 18002	**9 078 689**	1 шт
Серцевина Z25 18003	**9 078 691**	1 шт
Серцевина Z25 18004	**9 078 696**	1 шт

Серцевина Z25



- Для циліндричних замків Prestige 2000 Z25, діаметр циліндра 16.5 мм
- Комбінації замків згідно плану замків HS
- Сумісність із майстер-ключем
- Глянцеве нікельоване покриття
- Включно з 1 двопрофільним ключем, нікельований литий цинк, та 1 двопрофільним гнучким ключем, нікельована латунь, чорний пластик

Дизайн	**Артикул**	Упаковка
Серцевина Z25 18001 - 18500	**9 078 624**	1 шт
Серцевина Z25 18501 - 18900	**9 078 628**	1 шт

hettich.com/short/1036fe

Ключ для демонтажу змінних серцевин Z23 / Z25 / Z32 та Z42



- Циліндр можна замінити лише тоді, коли циліндр замка відкритий
- Спочатку його потрібно розблокувати за допомогою відповідного ключа!
- Ключ для демонтажу не має функції блокування

Артикул	Упаковка
0 072 509	1 шт

Загальний майстер-ключ



- Латунь

Артикул	Упаковка
9 078 980	1 шт

Z23 / Z25 майстер-ключ 18001 - 18500



- Латунь

Артикул	Упаковка
9 078 982	1 шт

Z23 / Z25 / Z42 майстер-ключ 18501 - 19000



- Латунь

Артикул	Упаковка
9 078 985	1 шт

Z23 / Z25 / Z42 запасний ключ, план замку 18001 - 18500



- Нікельована латунь

Артикул	Упаковка
9 112 981	1 шт

Z23 / Z25 / Z42 запасний ключ, план замку 18501 - 19000



- Латунь, оцинкована

Артикул	Упаковка
9 115 386	1 шт

Двопрофільний гнучкий ключ, квадратний профіль



- Латунь, оцинкована сталь, чорний пластик

Артикул	Упаковка
9 078 989	1 шт

Z23 / Z25 / Z42 заготовка 18001 - 18500



- Латунь, оцинкована

Артикул	Упаковка
9 078 990	1 шт

Z23 / Z25 / Z42 заготовка 18501 - 19000



- Латунь, оцинкована

Артикул	Упаковка
9 078 991	1 шт

hettich.com/short/8761db



Адаптер для подовження циліндричних замків Prestige 2000
1316



Аксесуари для шпінгалетних замків без захисного профіля
1317 - 1319



Аксесуари для шпінгалетних замків Штифтові упори
1319



Аксесуари для механічних замків Кутова пластина, упорний кронштейн, запірна пластина 1320 - 1321

Адаптер



- Для подовження циліндричних замків Prestige 2000 з 20 мм до 56.5 мм макс.
- Для циліндра діаметром 18 мм
- Нікельований
- Будь ласка, замовляйте серцевини окремо
- Примітка: не можна використовувати з циліндричним натискним замком, арт. 72501

Посилання на сторінку:
- Серцевини дивіться на сторінці 1306

Довжина мм	**Артикул**	Упаковка
22	**9 133 914**	1 шт
28	**9 133 915**	1 шт

Монтажна ситуація

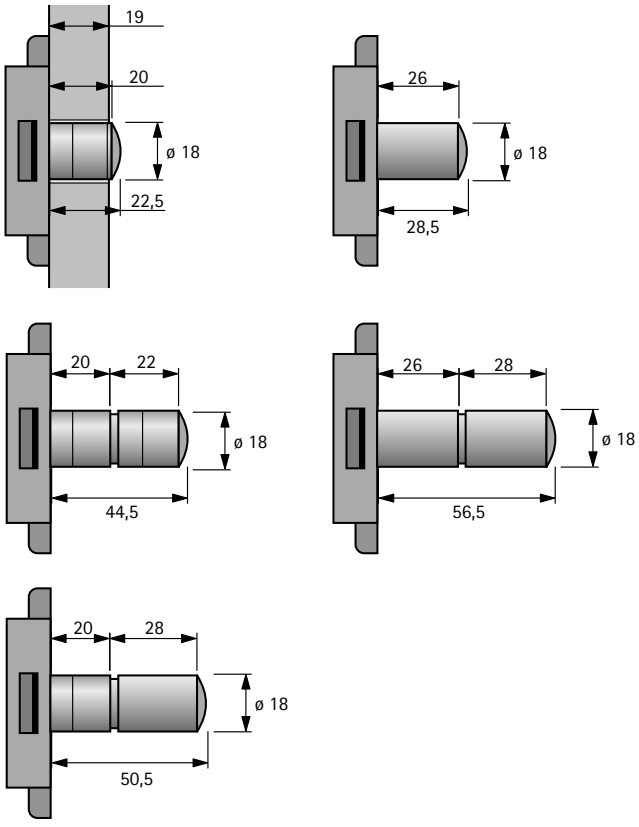

hettich.com/short/8615ce

Аксесуари для шпінгалетних замків

- **Без захисного профілю**
- **Шпінгалетна штанга, фіксуючий гачок, кріплення штанги**

Шпінгалетна штанга 6 / 5



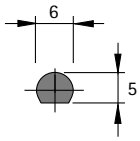

- Сталь, нікельована

Довжина мм	**Артикул**	Упаковка
1000	**0 072 251**	1/10 шт
1500	**0 072 253**	1/10 шт

Фіксуючий гачок, для прикручування



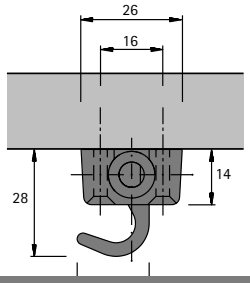

- Для використання без захисного профілю
- Нікельований

Артикул / Сторона кріплення		Упаковка
зліва	**справа**	
0 072 267	**0 072 266**	1/10 шт

Замикаючий гачок, для пресування



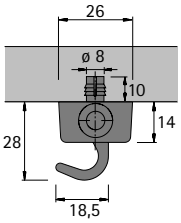

- Для використання без захисного профілю
- Нікельований

Артикул / Сторона кріплення		Упаковка
зліва	**справа**	
0 072 271	**0 072 270**	1/10 шт

Тримач штанги, для прикручування



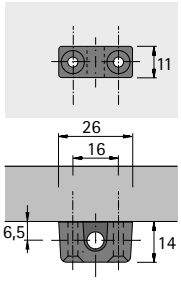

- Для використання без захисного профілю
- Нікельований

Артикул	Упаковка
0 072 274	1/20 шт

Кріплення штанги, для пресування



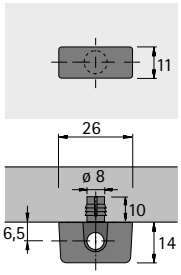

- Для використання без захисного профілю
- Нікельований

Артикул	Упаковка
0 072 276	1/20 шт

hettich.com/short/9e75da

Шпінгалетна штанга 6 / 5



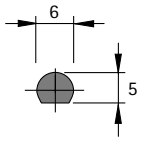

- Сталь, нікельована

Довжина мм	**Артикул**	Упаковка
1000	**0 072 251**	1/10 шт
1500	**0 072 253**	1/10 шт

Кріплення профілю, для пресування



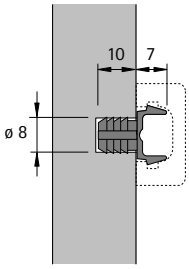

- Для використання Із захисним профілем
- Пластик, чорний

Артикул	Упаковка
0 072 265	1/20 шт

Штифтові упори

Штифтовий упор



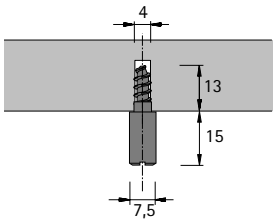

- По центру
- Нікельований

Артикул	Упаковка
0 030 103	1/100 шт

Штифтовий упор



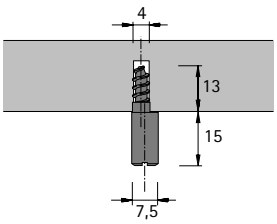

- Зі зміщеним центром
- Нікельований

Артикул	Упаковка
0 030 102	1/100 шт

Штифтовий упор



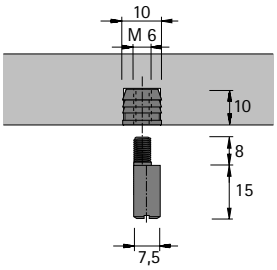

- Зі зміщеним центром та муфтою
- Пластик, безбарвний, нікельований

Артикул	Упаковка
0 030 105	1/100 шт

Штифтовий упор



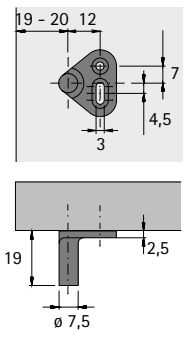

- Нікельований

Артикул	Упаковка
0 058 797	1/100 шт

hettich.com/short/9e75da

Кутник замикання тип 5514



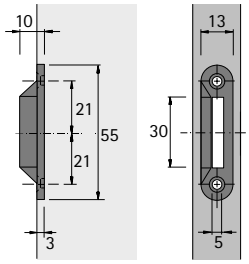

- Пластик

Колір	Артикул	Упаковка
білий	**0 030 123**	1/100 шт
коричневий	**0 030 124**	1/100 шт

Кутова пластина, тип 1807



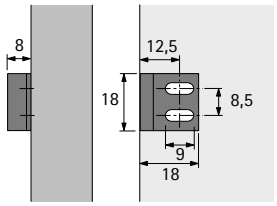

- Сталь, нікельована

Артикул	Упаковка
0 041 626	1/100 шт

Стоп-кронштейн, тип 3011



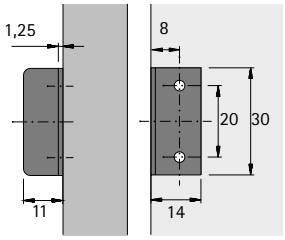

- Сталь, нікельована

Артикул	Упаковка
0 030 125	1/100 шт

Стоп-кронштейн, тип 4515



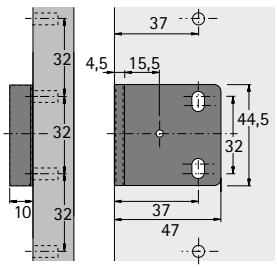

- Для прикручування гвинтами прямого кріплення ø 6.3 мм у System 32
- Сталь, нікельована

Артикул	Упаковка
0 079 786	1/100 шт

Стоп-кронштейн, тип 4516



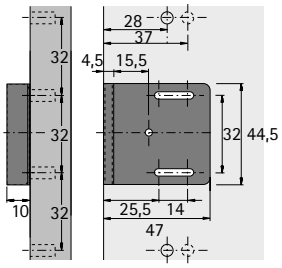

- Для кріплення шурупами для ДСП ø 3.5 мм у System 32
- Глибина регулюється 14 мм
- Сталь, нікельована

Артикул	Упаковка
0 079 788	1/100 шт

Відповідна пластина, тип 8012



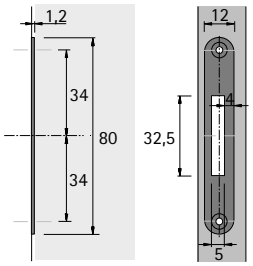

- Сталь, нікельована

Артикул	Упаковка
0 045 750	1/100 шт

Відповідна пластина, тип 7510



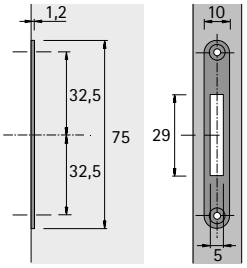

- Сталь, нікельована

Артикул	Упаковка
9 137 000	1/100 шт

hettich.com/short/9e75da

Поради по догляду

Замки та аксесуари виготовлені відповідно до DIN EN 16014. Робочі цикли та термін служби циліндричних замкових систем для меблів відповідають вимогам DIN. Усі механічні компоненти, особливо циліндри та ключі, піддаються механічному зносу в повсякденному використанні. Щоб оптимізувати термін служби та підтримувати високі робочі характеристики, ми рекомендуємо застосовувати синтетичне мастило, що містить Teflon®, напр. Interflon Fin Super, кожні 5000 циклів замикання або раз на рік.

Напрямок блокування

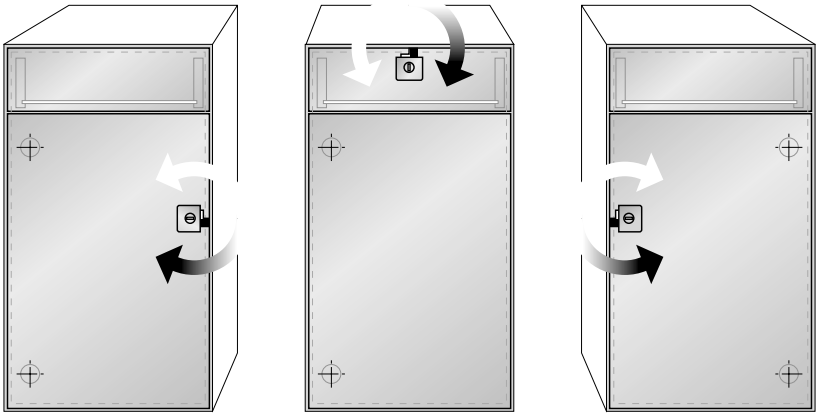

фіксація зліва | фіксація шухляди | фіксація справа

1 корпус замка для 2 напрямків замикання = половина запасу для роздрібної торгівлі та дилерів

- Циліндричні шпінгалетні замки
- Циліндричні дверні замки

Переобладнання з правостороннього на лівосторонній замок Prestige 2000

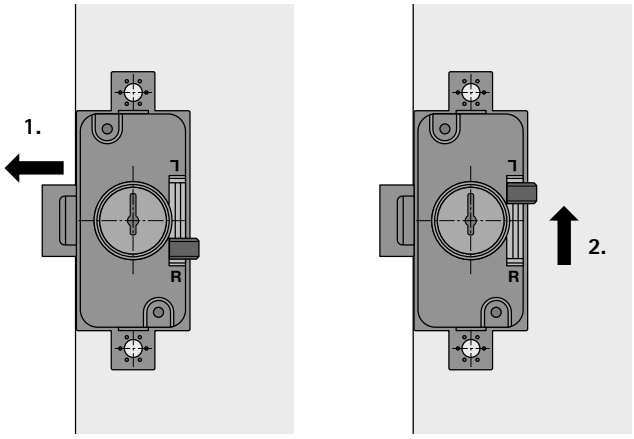

Налаштування запобігання вийманню ключа для Prestige 2000

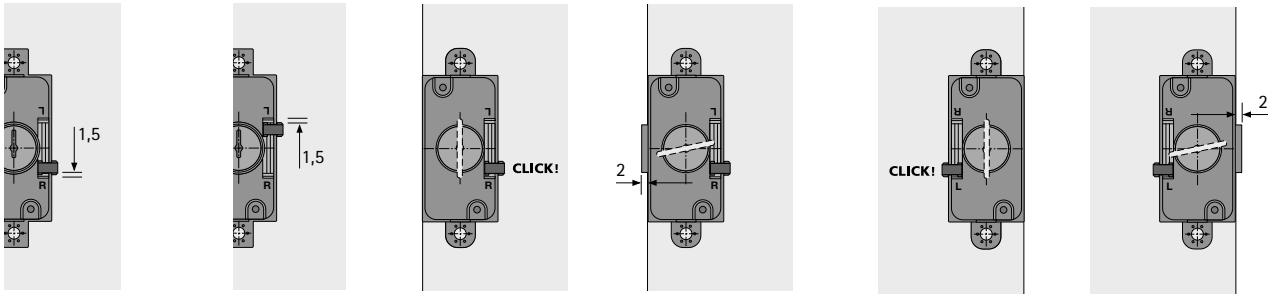

Налаштування запобігання вийманню ключа для шпінгалетного замка

фіксація справа

фіксація зліва

Демонтаж серцевини Prestige 2000

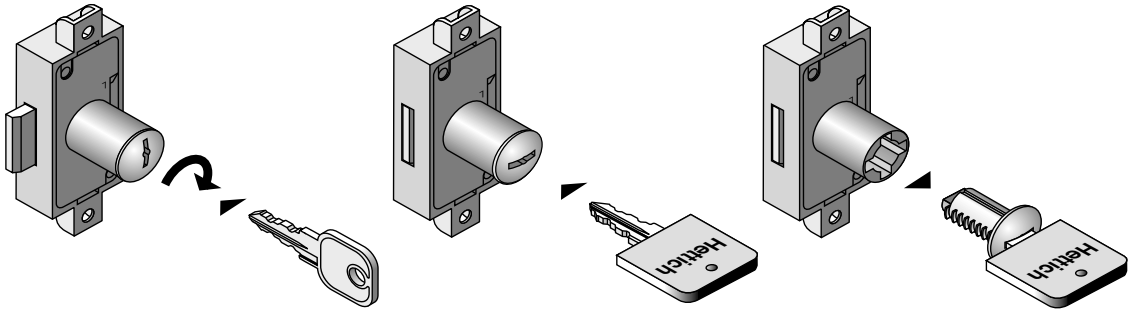

Демонтаж поворотної ручки Prestige 2000

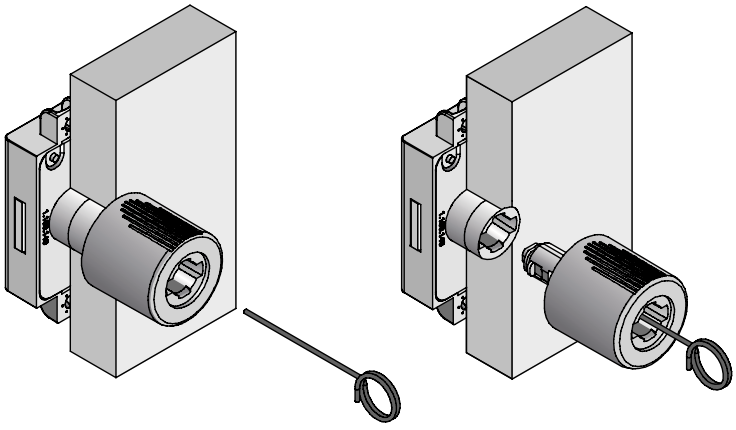



Безпека в офісі, магазині чи вдома:
Система замків від Hettich надає меблям додаткову безпеку, що має значення. Будь то вдома, в офісі чи в громадському місці – існує багато різних вимог щодо захисту та безпеки. Stop Control був випробуваний та перевірений у мільйонах застосувань. Він забезпечує центральний замок для меблів з кількома шухлядами. Завдяки системі блокування одночасно можна відкрити лише одну шухляду - оптимальний спосіб запобігти перекиданню мобільних або окремо стоячих меблів. Компоненти системи практично непомітні, навіть коли шухляда відкрита, оскільки активатор встановлений під шухлядою. Зовнішній вигляд високої якості зберігається як у AvanTech, ArciTech, так і в дерев'яних шухлядах.



Непомітний та розумний:
Активатор замка «непомітно» монтується під шухлядою.



Захист цінностей:
Домашній офіс - ідеальне місце. Забезпечення оптимального захисту особистих речей.

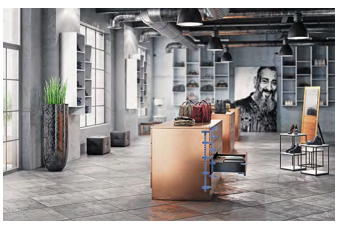

Захист для магазина:
Центральний замок виконує важливу функцію, особливо з великою кількістю шухляд.

hettich.com/short/b1e644

Дізнайтеся більше:
Отримайте натхнення, а також додаткові відомості про продукт на нашому веб-сайті.



Stop Control роз'єм замка
Для одностороннього блокування 1326



Stop Control роз'єм замка
Для двостороннього блокування 1326



Корпус для фіксації з однієї сторони 1327
Корпус для фіксації з двох сторін 1327

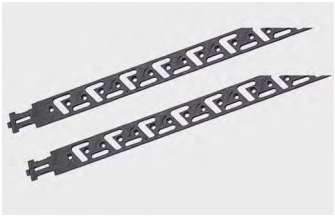

Запірні штанги для фіксації з однієї сторони 1328
Запірні штанги для фіксації з двох сторін 1329



Замки та профільні сталеві штанги 1330

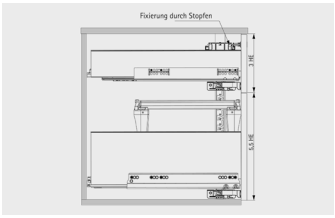

Приклади проектування одно- та двостороннього блокування 1332 – 1339



Stop Control Protect 1340 – 1351

Hettich Technical Assistant
- Монтаж
- Регулювання
- Сервіс

hettich.com/short/be3d01

Stop Control роз'єм замка, з однієї сторони

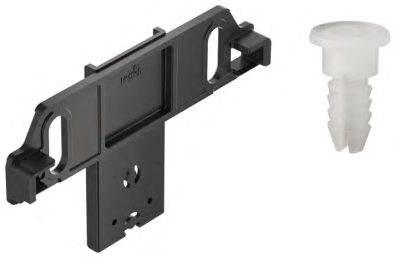

- Для односторонньої фіксації, справа
- Для встановленої ширини до 568 мм
- Можна використовувати з наступними системами шухляд:
  - AvanTech YOU
  - ArciTech
  - InnoTech Atira
  - Quadro для дерев'яних шухляд
  - Actro 5D для дерев'яних шухляд

Комплект містить:
- 1 з'єднувач замка, правий
- 1 захисна заглушка

Важлива інформація:
- Мінімальна висота передньої панелі з замком 3 HE (192 мм)

Артикул	Упаковка
9 277 712	1 компл.

Stop Control роз'єм замка, обидві сторони



- Для фіксації з двох сторін
- Для встановленої ширини понад 568 мм
- Можна використовувати з наступними системами шухляд:
  - AvanTech YOU
  - ArciTech
  - InnoTech Atira
  - Quadro для дерев'яних шухляд
  - Actro 5D для дерев'яних шухляд

Комплект містить:
- 1 компл. роз'ємів замка лівий / правий
- 1 компл. активаторів блокування, лівий / правий
- 2 захисні заглушки

Важлива інформація:
- Мінімальна висота передньої панелі з замком 3 HE (192 мм)

Артикул	Упаковка
9 277 713	1 компл.

hettich.com/short/a8d2df

Корпус, з однієї сторони



- Для односторонньої фіксації, справа

Комплект містить:
- 1 активатор, включаючи монтажну пластину
- 1 корпус, справа

Важлива інформація:
- 1 комплект потрібен на 1 шухляду

Колір	**Артикул**	Упаковка
антрацит	**9 277 688**	1 компл.
білий	**9 277 689**	1 компл.

Корпуси, з двох сторін



- Для фіксації з двох сторін

Комплект містить:
- 1 компл. активаторів блокування, лівий / правий
- 1 пара корпусів, лівий / правий

Важлива інформація:
- 1 комплект потрібен на 1 шухляду

Колір	**Артикул**	Упаковка
антрацит	**9 277 690**	1 компл.
білий	**9 277 711**	1 компл.

hettich.com/short/93623e

Запірні штанги Stop Control, лінія отворів 32 мм, одна сторона



- Запобігає одночасному висуванню двох або більше шухляд
- Для односторонньої фіксації

Важлива інформація:
- Запірні штанги можна вкоротити

Довжина HE**	Чисті внутрішні розміри (мм)*	**Артикул**	Упаковка
6	381	**1 056 659**	1/200 шт
6,5	413	**1 056 660**	1/200 шт
7	445	**1 056 661**	1/200 шт
7,5	477	**1 056 662**	1/200 шт
8	509	**1 054 629**	1/200 шт
8,5	541	**9 283 339**	1 компл.
9	573	**9 278 253**	1 компл.
10	637	**9 278 254**	1 компл.
10,5	669	**9 278 255**	1 компл.

* Чиста внутрішня висота = вибрані одиниці висоти (крок 32) - накладання 3 мм у нижній частині панелі
** 1 одиниця висоти HE = 64 мм = 2 x 32 мм

Вкорочення запірної штанги Stop Control

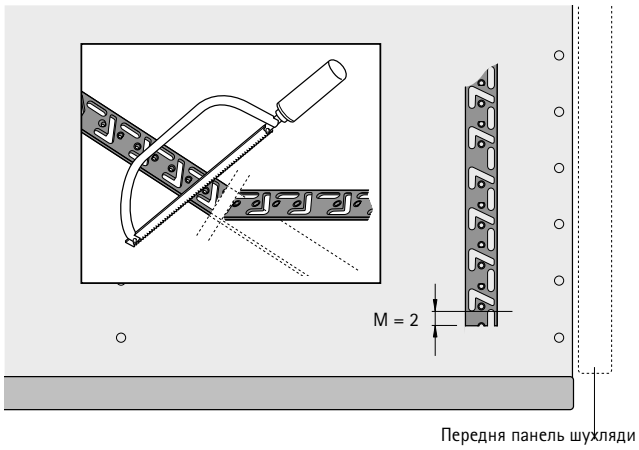

Мінімальна відстань M = 2 мм повинна бути дотримана під час укорочення штанги Stop Control

Примітка:
Коли запірні штанги з'єднані разом, напрямні шухляд із корпусом не можна використовувати в цій зоні, оскільки корпуси тут не працюють.

hettich.com/short/7dd3e0

Запірні штанги Stop Control, лінія отворів 32 мм



- Запобігає одночасному висуванню двох або більше шухляд
- Для фіксації з двох сторін

Важлива інформація:
- Запірні штанги можна вкоротити

Довжина HE	**Артикул**	Упаковка
5,5	**0 077 524**	1 пара
7,5	**0 075 547**	1 пара

Чисті внутрішні розміри (мм)*	Одиниці висоти (HE)**	Довжина штанги, яку необхідно вкоротити (L в мм)	Блокування з двох сторін
253	4	197,5	77524 x 1
285	4,5	229,5	77524 x 1
317	5	261,5	77524 x 1
349	5,5	293,5	77524 x 1
381	6	325,5	77524 x 1
413	6,5	357,5	75547 x 1
445	7	389,5	75547 x 1
477	7,5	421,5	75547 x 1
509	8	453,5	75547 x 1
541	8,5	485,5	77524 x 2
573	9	517,5	77524 x 1 75547 x 1
605	9,5	549,5	77524 x 1 75547 x 1
637	10	581,5	77524 x 1 75547 x 1
669	10,5	613,5	77524 x 1 75547 x 1
701	11	645,5	77524 x 1 75547 x 1
733	11,5	677,5	77524 x 1 75547 x 1
765	12	709,5	77524 x 1 75547 x 1
797	12,5	741,5	77524 x 1 75547 x 1
829	13	773,5	77524 x 1 75547 x 1
861	13,5	805,5	77524 x 1 75547 x 1
893	14	837,5	75547 x 2
925	14,5	869,5	75547 x 2
957	15	901,5	75547 x 2
989	15,5	933,5	75547 x 2

* Чиста внутрішня висота = вибрані одиниці висоти (крок 32) - накладання 3 мм у нижній частині панелі
** 1 одиниця висоти HE = 64 мм = 2 x 32 мм

hettich.com/short/7dd3e0

Prestige 2000 циліндричний кулачковий замок



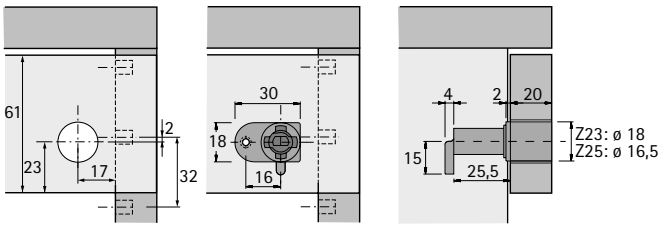

- Для змінних серцевин:
  Замки встановлюються в майстерні незалежно від плану замка, а серцевина згодом комплектується необхідними комбінаціями на місці
- Будь ласка, замовляйте серцевини окремо

Посилання на сторінку:
- Серцевини дивіться на сторінці 1306
- Ситуацію з установкою замка див. на сторінках 1332 - 1339

Діаметр мм	Для серцевини	**Артикул**	Упаковка
18	Z23	**0 074 879**	1 шт

LAD Prestige 2000 замок циліндричний шпінгалет



- Нікельоване

Важлива інформація:
- Будь ласка, замовляйте поворотні ручки окремо
- Будь ласка, замовляйте серцевини окремо

Посилання на сторінку:
- Інформацію про поворотні ручки див. на сторінках 1297 - 1298
- Серцевини дивіться на сторінці 1306
- Аксесуари див. на сторінках 1317 - 1319
- Ситуацію з установкою замка див. на сторінках 1332 - 1339

Артикул	Упаковка
9 138 588	10 шт

Шпінгалетна штанга 6 / 5



- Сталь, нікельована

Довжина мм	**Артикул**	Упаковка
1000	**0 072 251**	1/10 шт
1500	**0 072 253**	1/10 шт

- **Приклад конструкції – система замків для AvanTech YOU**
- **Змінна встановлена ширина / лінія отворів 32 мм / одностороннє блокування**

Монтажні розміри

		Quadro YOU 30 кг	Actro YOU 40 кг	Actro YOU 70 кг		
Номінальна довжина NL мм	Мін. монтажна глибина LT мм	b1	b1	b1	b2	b3
650	655	-	-	256	416	434
600	605	256	256	256	320	434
550	555	256	256	256	320	359
500	505	256	256	256	320	321
450	455	256	256	256	288	321
400	405	224	224	-	-	-
350	355	224	224	-	-	-
300	305	160	160	-	-	-
270	275	160	160	-	-	-

	Висота профілю				
	H 77	H 101	H 139	H 187	H 251
Мінімальна висота передньої панелі	2 HE (125 мм)	2,5 HE (157 мм)	3 HE (189 мм)	4 HE (253 мм)	5 HE (317 мм)
Мінімальна висота передньої панелі з замком	3 HE (189 мм)	3 HE (189 мм)	4 HE (253 мм)	4,5 HE (285 мм)	5,5 HE (349 мм)

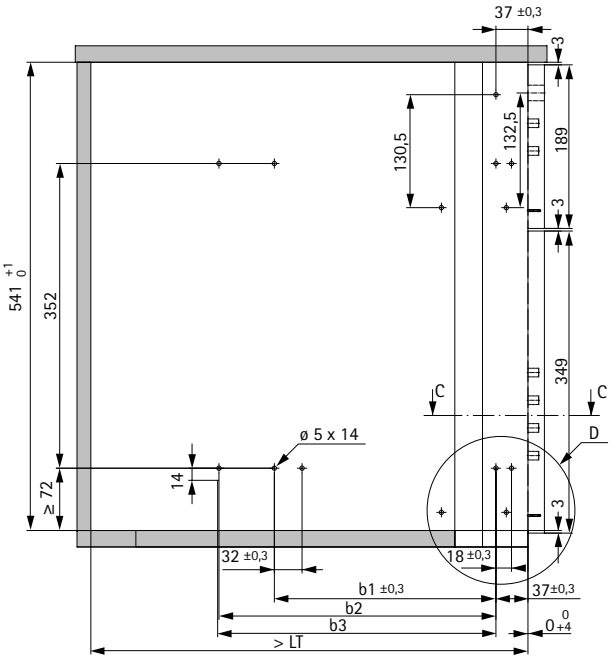

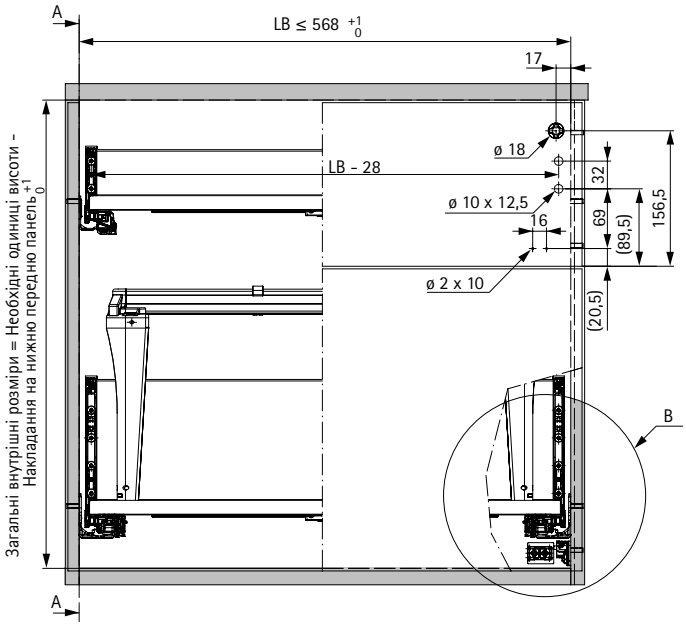

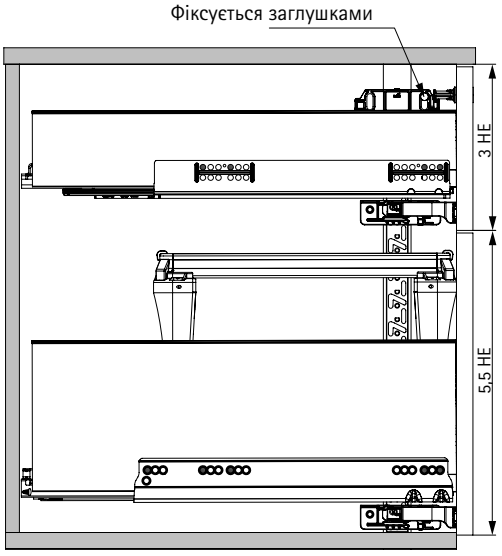

Деталь B

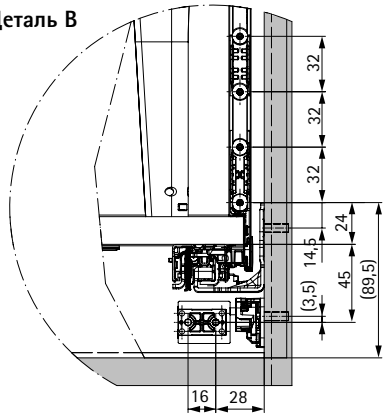

Деталь D

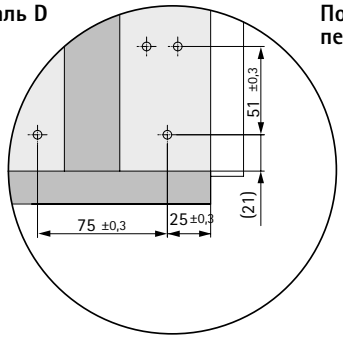

Поперечний переріз C–C

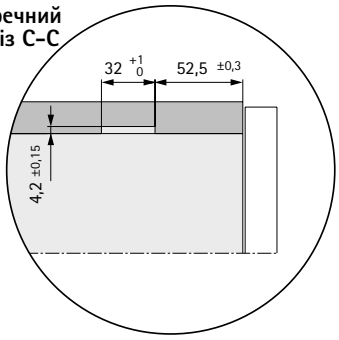

- **Приклад конструкції – система замків для AvanTech YOU**
- **Змінна встановлена ширина / лінія отворів 32 мм / двостороннє блокування**

Монтажні розміри

		Quadro YOU 30 кг	Actro YOU 40 кг	Actro YOU 70 кг		
Номінальна довжина NL мм	**Мін. монтажна глибина LT мм**	**b1**	**b1**	**b1**	**b2**	**b3**
650	655	-	-	256	416	434
600	605	256	256	256	320	434
550	555	256	256	256	320	359
500	505	256	256	256	320	321
450	455	256	256	256	288	321
400	405	224	224	-	-	-
350	355	224	224	-	-	-
300	305	160	160	-	-	-
270	275	160	160	-	-	-

	Висота профілю				
	H 77	H 101	H 139	H 187	H 251
Мінімальна висота передньої панелі	2 HE (125 мм)	2,5 HE (157 мм)	3 HE (189 мм)	4 HE (253 мм)	5 HE (317 мм)
Мінімальна висота передньої панелі з замком	3 HE (189 мм)	3 HE (189 мм)	4 HE (253 мм)	4,5 HE (285 мм)	5,5 HE (349 мм)

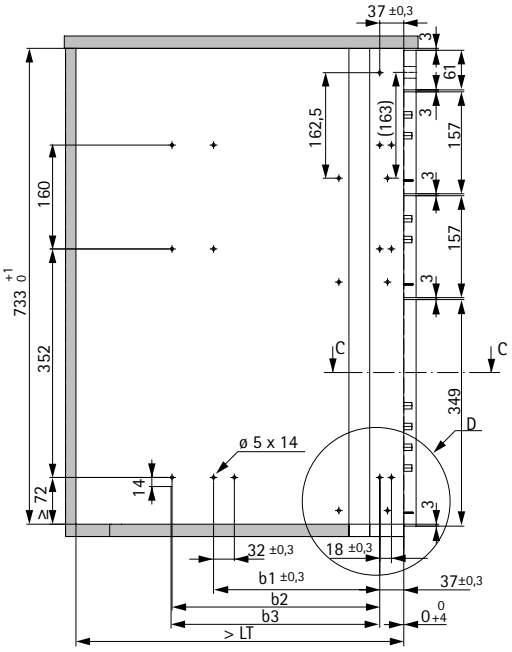

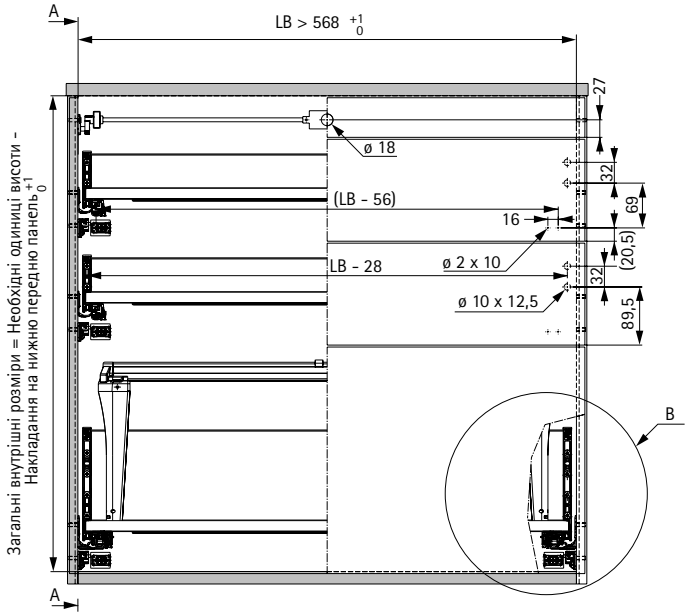

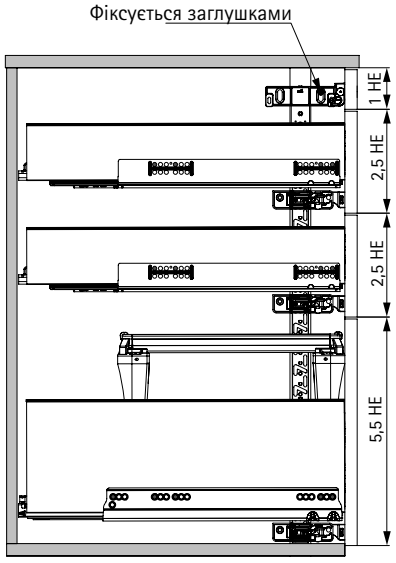

Деталь B

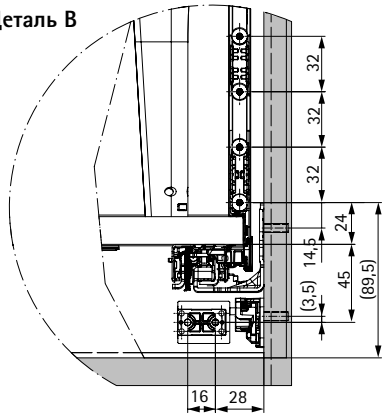

Деталь D

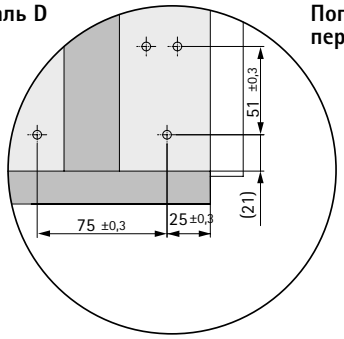

Поперечний переріз C–C

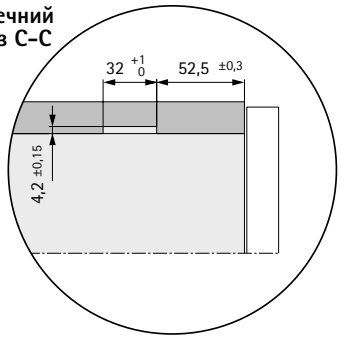

- **Приклад конструкції – система замків для ArciTech**
- **Змінна встановлена ширина / лінія отворів 32 мм / одностороннє блокування**

Монтажні розміри

Номінальна довжина NL мм	Мін. монтажна глибина LT мм	Відстань між отворами b1
650	653	288
550	553	256
500	503	224
450	453	192
400	403	192
350	353	192
300	303	160
270	273	128

	Висота профілю						
	H 78	H 94	H 126	H 186	H 218	H 250	H 282
Мінімальна висота передньої панелі	2 HE (125 мм)	2,5 HE (157 мм)	3 HE (189 мм)	4 HE (256 мм)	4,5 HE (285 мм)	5 HE (317 мм)	5,5 HE (349 мм)
Мінімальна висота передньої панелі з замком	3 HE (189 мм)	3 HE (189 мм)	3,5 HE (221 мм)	4,5 HE (285 мм)	5 HE (317 мм)	5,5 HE (349 мм)	6 HE (384 мм)
Висота задньої панелі	68,5 мм	84,5 мм	116,5 мм	176 мм	208 мм	240 мм	272 мм

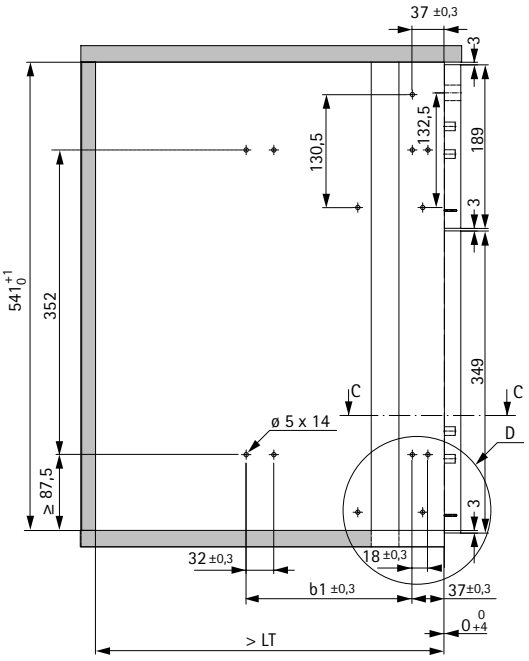

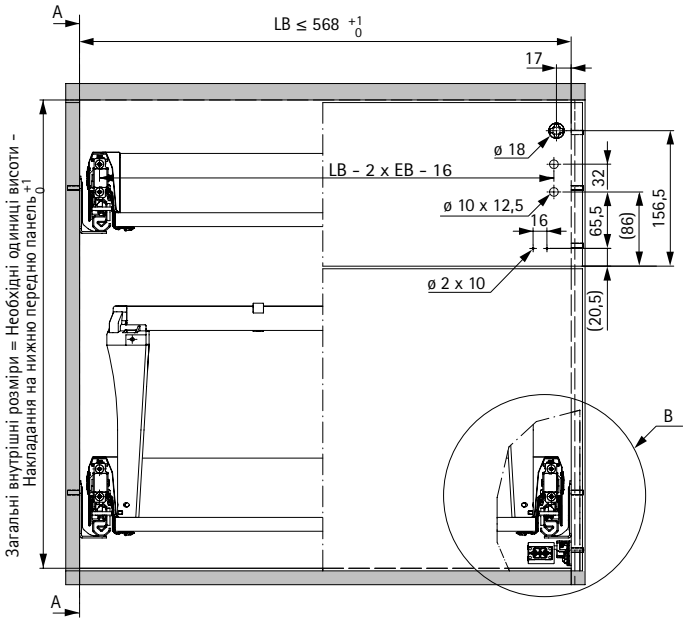

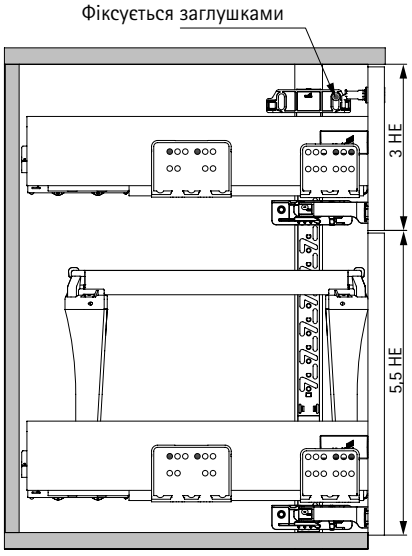

Деталь B

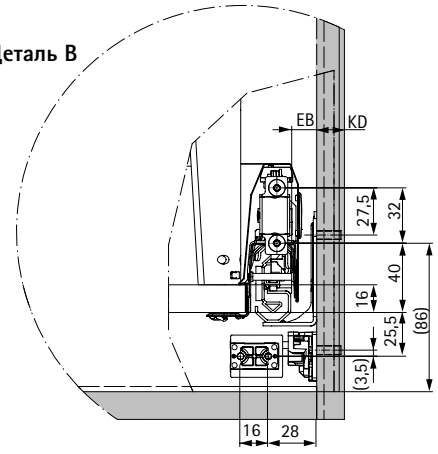

Деталь D

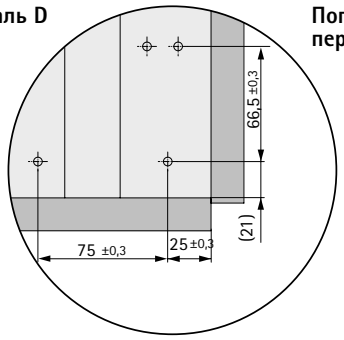

Поперечний переріз C–C

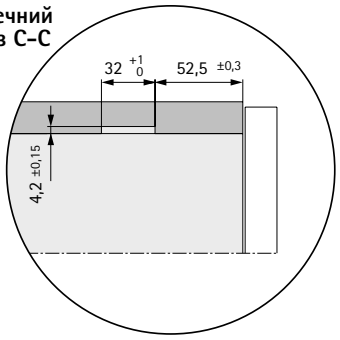

- **Приклад конструкції – система замків для ArciTech**
- **Змінна встановлена ширина / лінія отворів 32 мм / двостороннє блокування**

Монтажні розміри

Номінальна довжина NL мм	Мін. монтажна глибина LT мм	Відстань між отворами b1
650	653	288
550	553	256
500	503	224
450	453	192
400	403	192
350	353	192
300	303	160
270	273	128

	Висота профілю						
	H 78	H 94	H 126	H 186	H 218	H 250	H 282
Мінімальна висота передньої панелі	2 HE (125мм)	2,5 HE (157 мм)	3 HE (189 мм)	4 HE (256 мм)	4,5 HE (285 мм)	5 HE (317 мм)	5,5 HE (349 мм)
Мінімальна висота передньої панелі з замком	3 HE (189мм)	3 HE (189 мм)	3,5 HE (221 мм)	4,5 HE (285 мм)	5 HE (317 мм)	5,5 HE (349 мм)	6 HE (384 мм)
Висота задньої панелі	68,5 мм	84,5 мм	116,5 мм	176 мм	208 мм	240 мм	272 мм

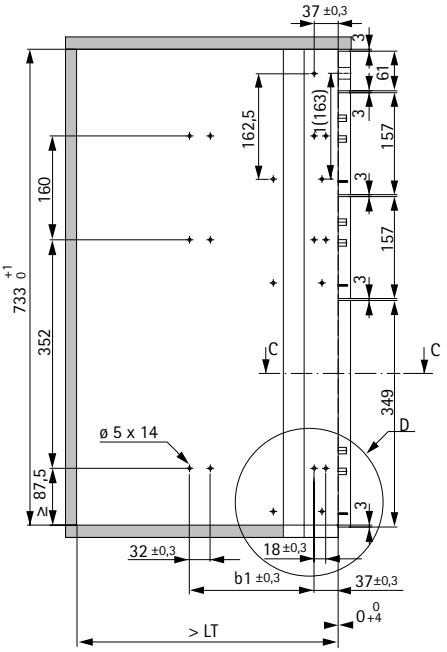

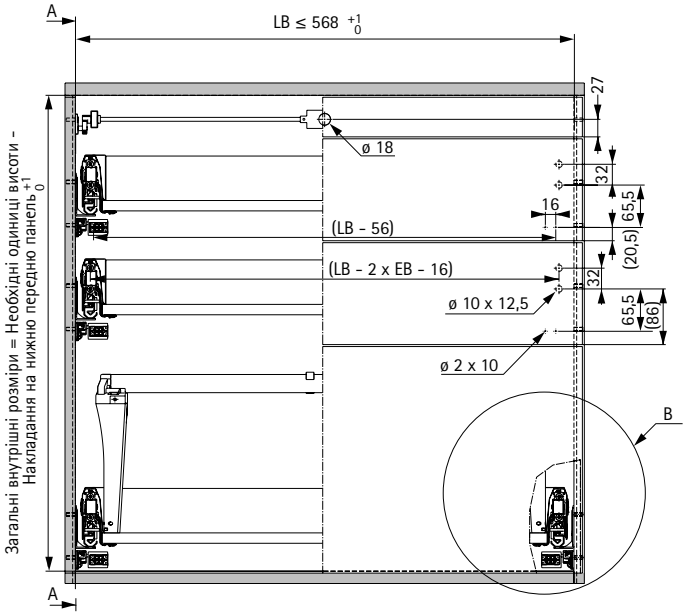

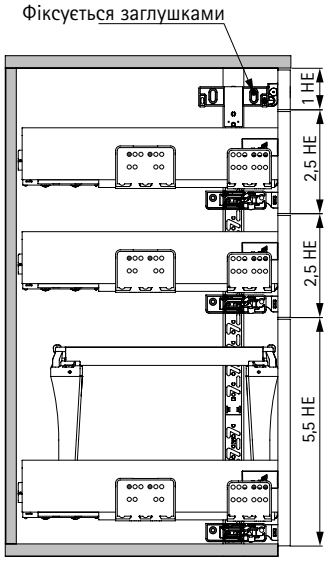

Деталь B

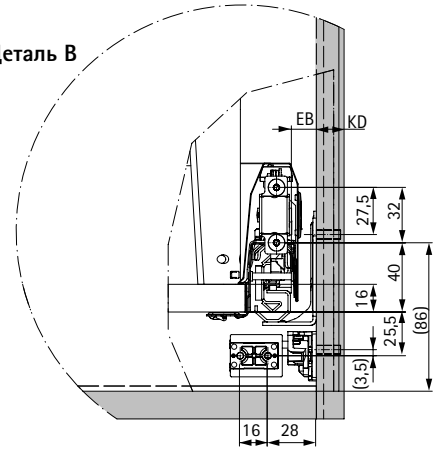

Деталь D

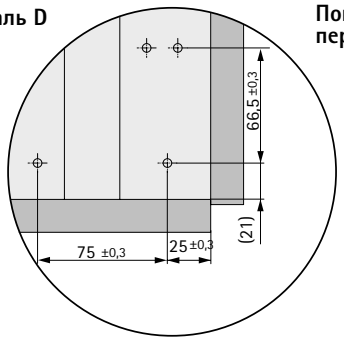

Поперечний переріз C–C

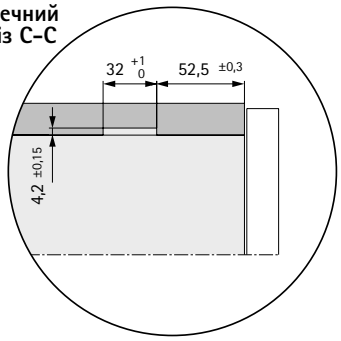

- **Приклад конструкції – система замків для InnoTech Atira**
- **Змінна встановлена ширина / лінія отворів 32 мм / одностороннє блокування**

Монтажні розміри

		Quadro 25	Quadro V6	Quadro V6+	
Номінальна довжина NL мм	Мін. монтажна глибина LT мм	Відстань між отворами b1	Відстань між отворами b1	Відстань між отворами b1	Відстань між отворами b2
620	635	-	-	352	64
520	535	256	256	256	-
470	485	256	256	256	-
420	435	256	224	224	-
350	365	160	160	192	-
300	315	160	160	160	-
260	279	160	160	-	-

	Висота профілю			
	H 54	H 70	H 144	H 176
Мінімальна висота передньої панелі	2 HE (125мм)	2,5 HE (157 мм)	3,5 HE (221 мм)	4 HE* (253 мм*)
Мінімальна висота передньої панелі з замком	3 HE (189мм)	3 HE (189 мм)	3,5 HE (221 мм)	4,5 HE (285 мм)

* для V6+ 0.5 HE / 32 мм вище

	Quadro 25	Quadro V6	Quadro V6+
X мм	66	69	74
Y мм	45	48	53
Z мм	23	26	31

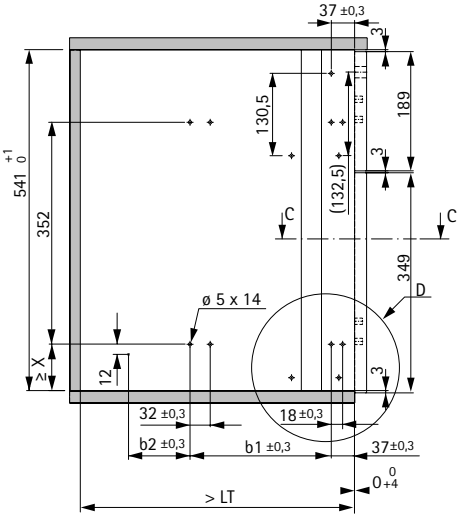

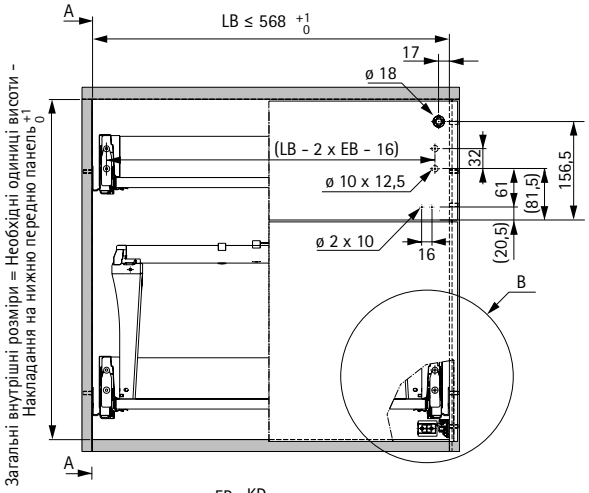

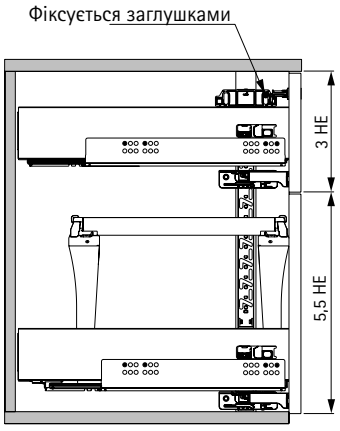

Деталь B

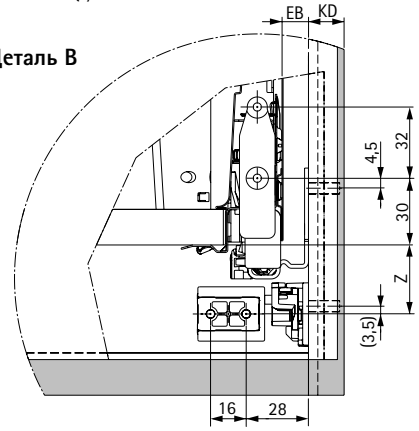

Деталь D

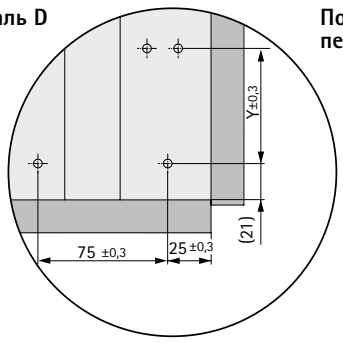

Поперечний переріз C–C

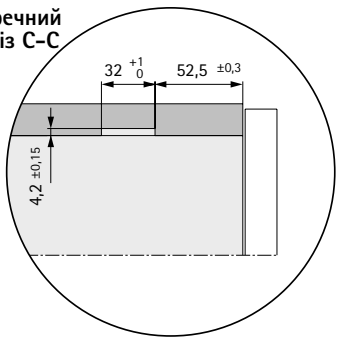

- **Приклад конструкції – система замків для InnoTech Atira**
- **Змінна встановлена ширина / лінія отворів 32 мм / двостороннє блокування**

Монтажні розміри

		Quadro 25	Quadro V6	Quadro V6+	
Номінальна довжина NL мм	Мін. монтажна глибина LT мм	Відстань між отворами b1	Відстань між отворами b1	Відстань між отворами b1	Відстань між отворами b2
620	635	-	-	352	64
520	535	256	256	256	-
470	485	256	256	256	-
420	435	256	224	224	-
350	365	160	160	192	-
300	315	160	160	160	-
260	279	160	160	-	-

	Висота профілю			
	H 54	H 70	H 144	H 176
Мінімальна висота передньої панелі	2 HE (125мм)	2,5 HE (157 мм)	3,5 HE (221 мм)	4 HE* (288 мм*)
Мінімальна висота передньої панелі з замком	3 HE (189мм)	3 HE (189 мм)	3,5 HE (221 мм)	4,5 HE (285 мм)

* для V6+ 0.5 HE / 32 мм вище

	Quadro 25	Quadro V6	Quadro V6+
X мм	66	69	74
Y мм	45	48	53
Z мм	23	26	31

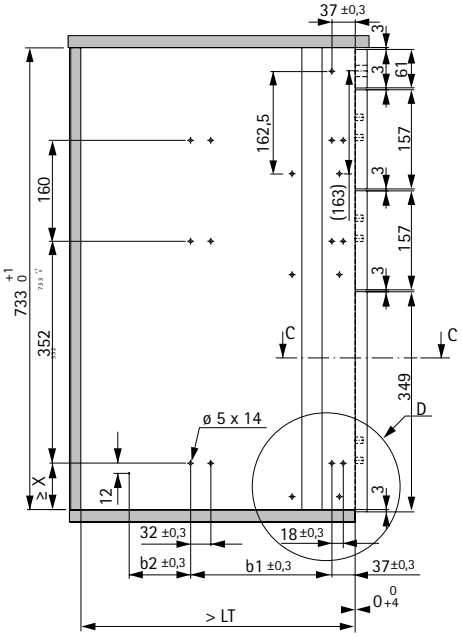

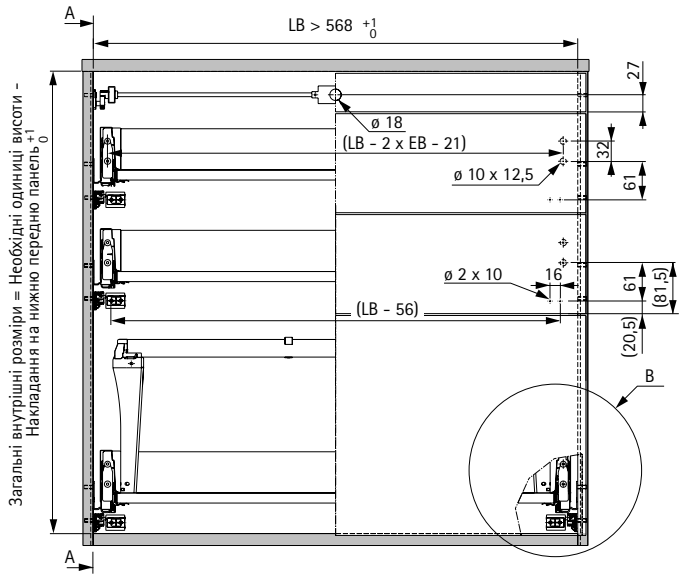

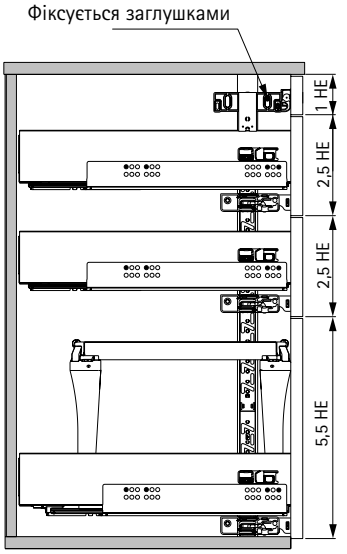

Деталь B

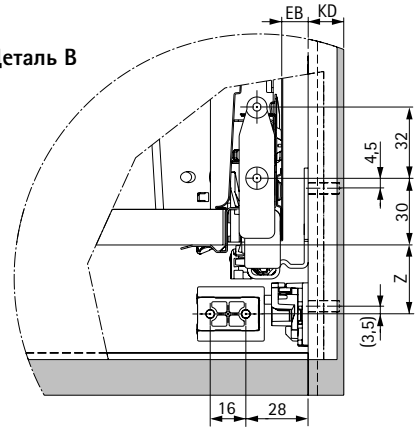

Деталь D

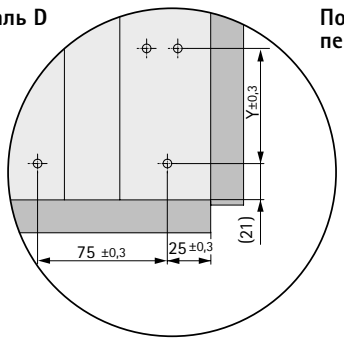

Поперечний переріз C–C

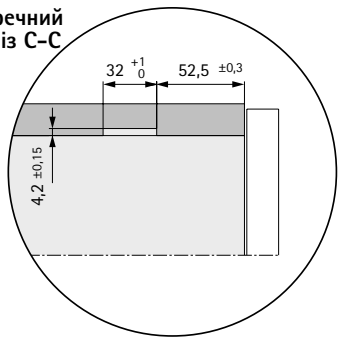

- **Приклад конструкції – система замків для дерев'яних шухляд**
- **Змінна встановлена ширина / лінія отворів 32 мм / одностороннє блокування**

Монтажні розміри

	Actro 5D 40 кг		Actro 5D 70 кг			Quadro V6		
Номінальна довжина NL мм	Мін. монтажна глибина LT мм	b1	Мін. монтажна глибина LT мм	b1	b2	Мін. монтажна глибина LT мм	b1	b2
750	-	-	755	256	416	-	-	-
700	-	-	705	256	416	-	-	-
650	-	-	655	256	416	-	-	-
600	605	256	605	256	320	613	352	-
580	-	-	585	256	320	593	352	-
550	555	256	555	256	320	563	288	224
520	525	256	525	256	320	533	288	224
500	505	256	505	256	320	513	288	224
480	485	256	-	-	-	493	256	-
450	455	256	455	256	288	463	256	-
420	425	224	-	-	-	433	224	-
400	405	224	-	-	-	413	224	-
380	385	224	-	-	-	393	224	-
350	355	224	-	-	-	363	192	-
320	325	160	-	-	-	333	192	-
300	305	160	-	-	-	313	192	-
280	-	-	-	-	-	293	160	-
270	275	160	-	-	-	-	-	-
250	255	160	-	-	-	263	142	-

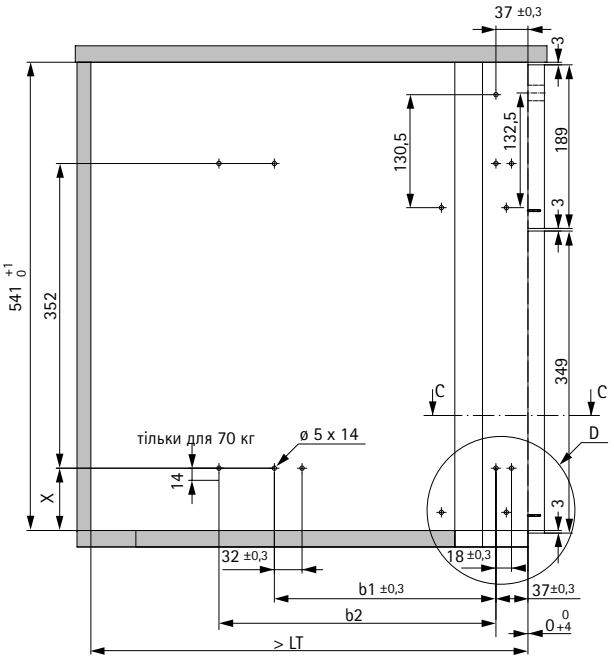

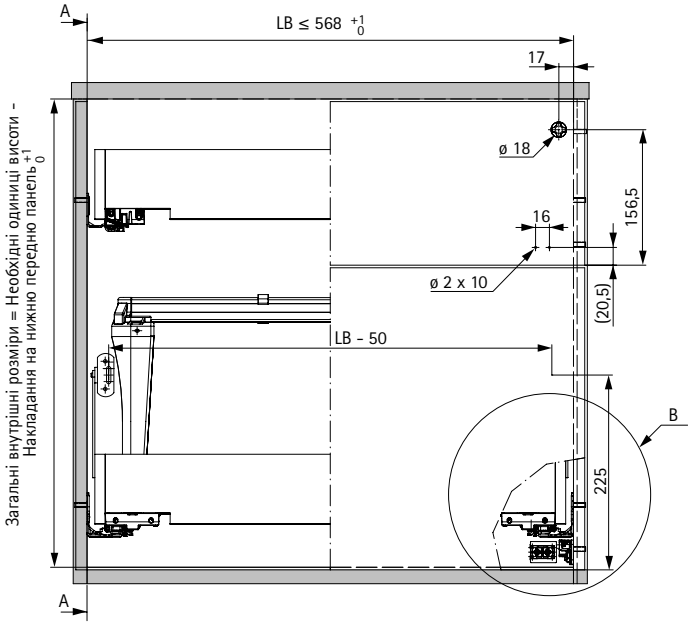

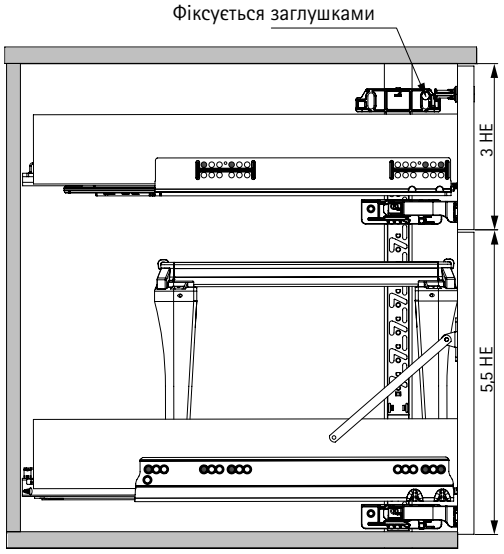

Деталь B

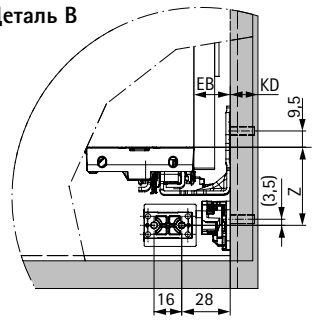

Деталь D

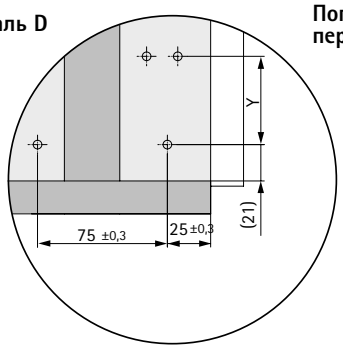

Поперечний переріз C-C

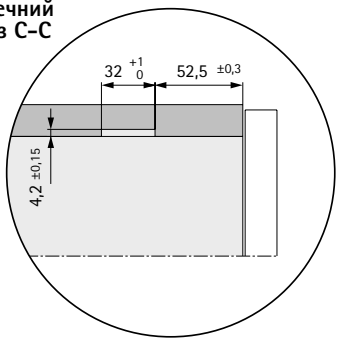

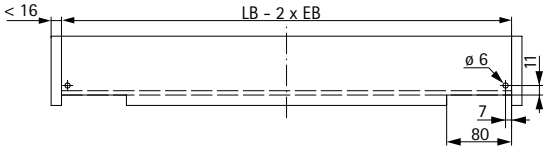

	Actro 5D	Quadro V6
X мм	72	69
Y мм	51	48
Z мм	45	42

- **Приклад конструкції – система замків для дерев'яних шухляд**
- **Змінна встановлена ширина / лінія отворів 32 мм / двостороннє блокування**

Монтажні розміри

	Actro 5D 40 кг		Actro 5D 70 кг			Quadro V6		
Номінальна довжина NL мм	Мін. монтажна глибина LT мм	b1	Мін. монтажна глибина LT мм	b1	b2	Мін. монтажна глибина LT мм	b1	b2
750	–	–	755	256	416	–	–	–
700	–	–	705	256	416	–	–	–
650	–	–	655	256	416	–	–	–
600	605	256	605	256	320	613	352	–
580	–	–	585	256	320	593	352	–
550	555	256	555	256	320	563	288	224
520	525	256	525	256	320	533	288	224
500	505	256	505	256	320	513	288	224
480	485	256	–	–	–	493	256	–
450	455	256	455	256	288	463	256	–
420	425	224	–	–	–	433	224	–
400	405	224	–	–	–	413	224	–
380	385	224	–	–	–	393	224	–
350	355	224	–	–	–	363	192	–
320	325	160	–	–	–	333	192	–
300	305	160	–	–	–	313	192	–
280	–	–	–	–	–	293	160	–
270	275	160	–	–	–	–	–	–
250	255	160	–	–	–	263	142	–

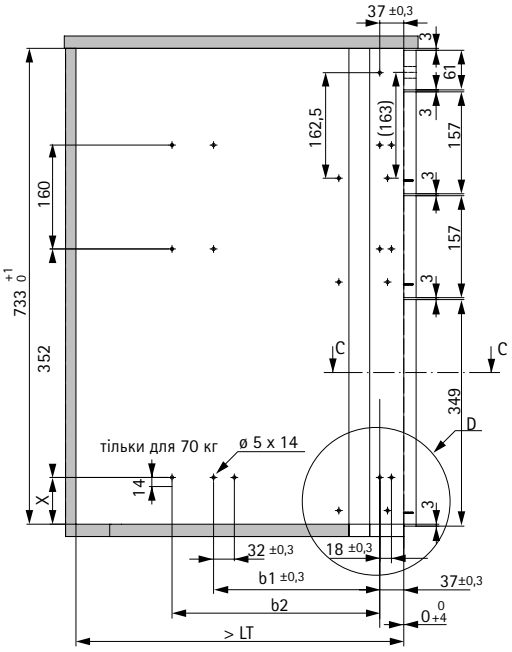

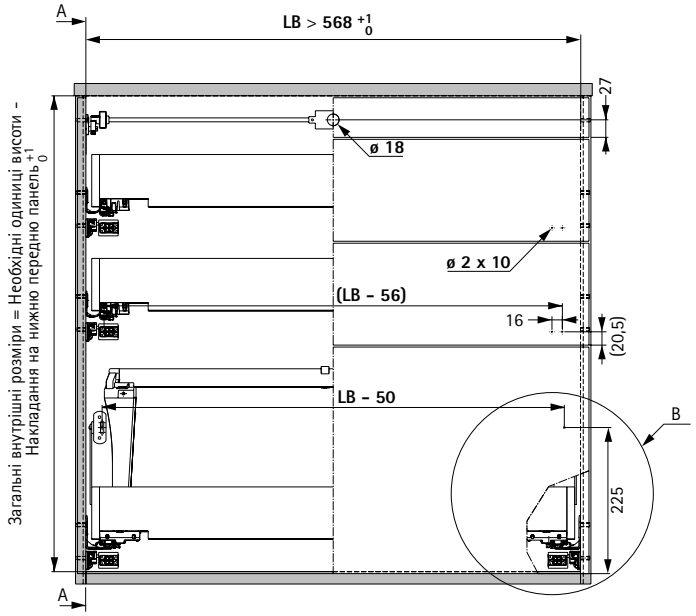

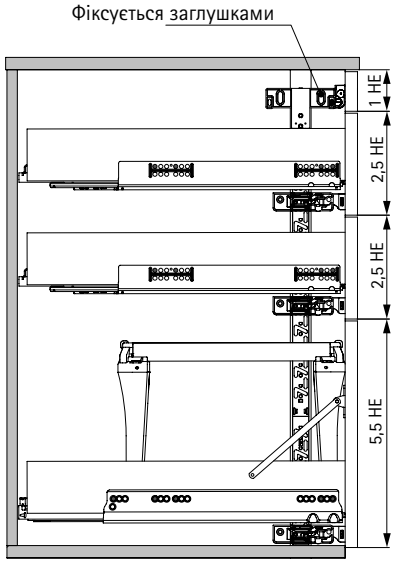

Деталь B

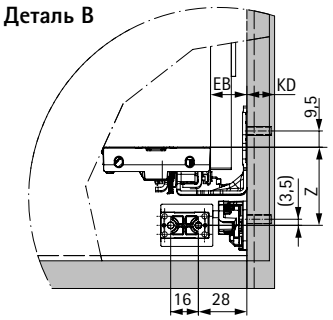

Деталь D

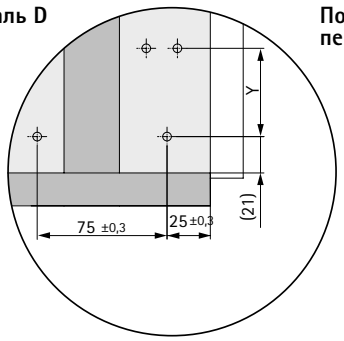

Поперечний переріз C–C

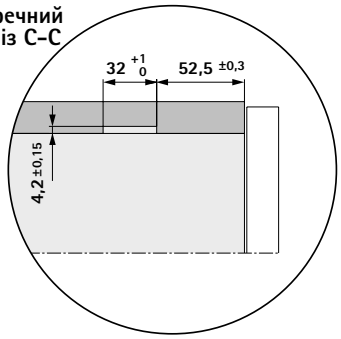

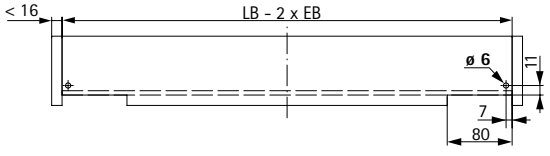

	Actro 5D	Quadro V6
X мм	72	69
Y мм	51	48
Z мм	45	42

New



Захист від перекидання для більшої стабільності

Будь то вдома, у лікарні чи на підприємстві: Stop Control Protect підвищує безпеку окремо стоячих меблів, мобільних меблів або меблів, неправильно закріплених до стіни. Коли висувається одна шухляда, усі інші шухляди в шафі автоматично блокуються на місці, тому їх неможливо відкрити. Це дозволяє уникнути несприятливого зміщення центру ваги вперед і запобігає перекиданню меблів. Stop Control Protect захищає дітей і дорослих від травм!

Stop Control Protect дає вам максимальну гнучкість у позиціонуванні висоти шухляд. Це все забезпечує універсальність планування та дозволяє зберегти існуючі серії меблів. Система працює непомітно за задньою панеллю шухляди та швидко та легко встановлюється завдяки простої приспособи для позиціонування. Stop Control Protect можна використовувати з різними напрямними та системами шухляд.



Захист дітей:
Stop Control Protect значно знижує ризик перекидання через відсутність або неправильне кріплення до стіни.



Розумна та проста реалізація:
Просте позиціонування дозволяє швидко встановити Stop Control Protect за шухлядами.

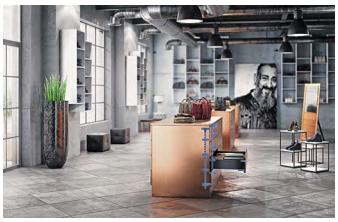

Мобільність або вільне розташування:
Stop Control Protect замінює важкі противаги для більшої стійкості в корпусі шафи.

hettich.com/short/0izx4la

Дізнайтеся більше:
Отримайте натхнення, а також додаткові відомості про продукт на нашому веб-сайті.



Stop Control Protect
- Комплект корпусів, активатор, приспособа для монтажу 1342



Stop Control Protect
- Push to open комплект корпусів, push to open дистанційна пластина 1343

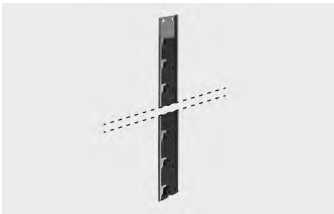

Запірні штанги
- Ряд отворів 25 1344
- Ряд отворів 32 1345

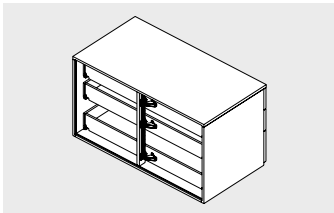

Приклади проектування, встановлення по центру
Приклади проектування, встановлення справа 1346 – 1351

hettich.com/short/1te5vru

Hettich Technical Assistant
- Монтаж
- Встановлення
- Сервіс

Комплект, на одну сторону



- Для монтажу праворуч в корпусі шафи, до ширини корпусу 600 мм
- Для монтажу за шухлядами, до ширини корпусу шафи 1000 мм
- Підходить для використання з кулькопідшипниковими напрямними KA, напрямними часткового висування Quadro 25 / YOU, напрямними повного висування Quadro V6 / YOU та напрямними повного висування Actro YOU
- Пластик, чорний

Комплект містить:
- 1 корпус, справа
- 1 активатор + кріпильний матеріал (гвинти для корпусу)

Артикул	Упаковка
9 344 051	10 компл.

Адаптер з однієї сторони



- Для монтажу праворуч в корпусі шафи, до ширини корпусу 600 мм
- Для монтажу за шухлядами, до ширини корпусу шафи 1000 мм
- Підходить для використання з кулькопідшипниковими напрямними KA, напрямними часткового висування Quadro 25 / YOU, напрямними повного висування Quadro V6 / YOU та напрямними повного висування Actro YOU
- Пластик, чорний

Артикул	Упаковка
9 344 052	100 шт.

Активатор



- Активатор для прикручування до задньої панелі шухляди
- Пластик, чорний

Артикул	Упаковка
9 344 053	100 шт.

Шуруп для кріплення



- Діаметр свердління 5 мм
- Якість ДСП згідно DIN EN 320
- Обертальний момент 1.5 Нм + 0.3 Нм
- Сталь, нікельована

Розміри мм	Артикул	Упаковка
ø 6 x 13.7	9 137 686	200 шт.

Монтажна приспособа



- Монтажна приспособа для позиціонування активатора на задній панелі дерев'яної шухляди

Артикул	Упаковка
9 344 054	10 шт.

Додатково

- Stop Control Plus запірні штанги 1344 - 1345

New

Комплект для push to open



- Для монтажу праворуч в корпусі шафи, до ширини корпусу 600 мм
- Для монтажу за шухлядами, до ширини корпусу шафи 1000 мм
- Підходить для використання з кулькопідшипниковими напрямними KA, напрямними часткового висування Quadro 25 / YOU, напрямними повного висування Quadro V6 / YOU та напрямними повного висування Actro YOU
- Пластик, чорний

Комплект містить:
- 1 корпус, справа
- 1 активатор + кріпильний матеріал (гвинти для корпусу)
- 1 дистанційна пластина

Артикул	Упаковка
9 351 498	10 компл.

Дистанційна пластина для push to open



- Дистанційна пластина для використання із push to open

Примітка:
Корпус та активатор замовляйте окремо

Артикул	Упаковка
9 351 497	100 шт.

Монтажна приспособа



- Монтажна приспособа для позиціонування активатора на задній панелі дерев'яної шухляди

Артикул	Упаковка
9 344 054	10 шт.

Додатково

Корпус та активатор	1342
Stop Control Plus запірні штанги	1344 - 1345

Запірні штанги Stop Control Plus, лінія отворів 25 мм

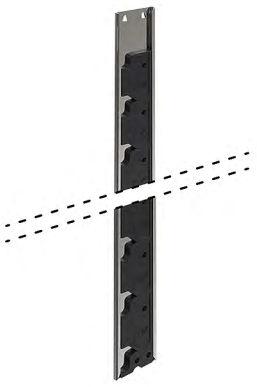

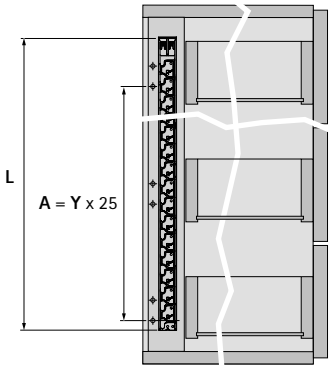

- Запобігає одночасному висуванню двох або більше шухляд
- **Вибір правильної запірної штанги:**
  Довжина штанги L = відстань між отворами A + 66 мм

Порада:
- Запірні штанги не можна вкоротити
- Індивідуальні довжини за запитом

Довжина мм	**Артикул**	Упаковка
266	**1 067 485**	200 шт.
316	**1 067 486**	200 шт.
341	**1 074 196**	200 шт.
366	**1 063 195**	200 шт.
391	**1 071 078**	200 шт.
416	**1 063 196**	200 шт.
441	**1 067 983**	200 шт.
466	**1 063 197**	200 шт.
516	**1 067 296**	200 шт.
541	**1 067 298**	200 шт.
566	**1 063 200**	200 шт.
866	**1 063 203**	100 шт.
891	**1 067 322**	100 шт.
991	**1 067 330**	200 шт.
1166	**1 069 049**	200 шт.
1191	**1 069 051**	50 шт.
1691	**1 075 496**	35 шт.

Фіксуюча головка для штанги Stop Control Plus



- Пластик, чорний

Артикул	Упаковка
9 037 242	200 шт.

New

Запірні штанги Stop Control Plus, лінія отворів 32 мм

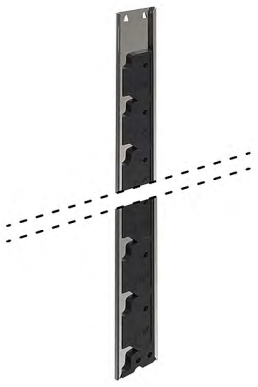

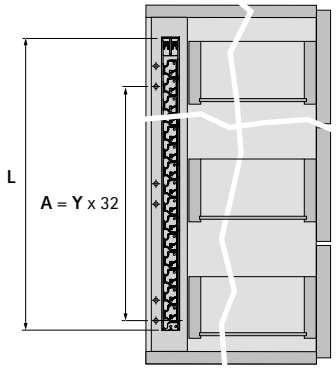

- Запобігає одночасному висуванню двох або більше шухляд
- **Вибір правильної запірної штанги:**
  Довжина штанги L = відстань між отворами A + 73 мм

Порада:
- Запірні штанги не можна вкоротити
- Індивідуальні довжини за запитом

Довжина мм	**Артикул**	Упаковка
361	**1 067 489**	200 шт.
393	**1 067 490**	200 шт.
425	**1 067 491**	200 шт.
457	**1 067 492**	200 шт.
489	**1 075 699**	200 шт.
521	**1 067 493**	200 шт.
553	**1 067 384**	200 шт.
585	**1 066 945**	200 шт.
617	**1 067 386**	200 шт.
649	**1 067 388**	200 шт.
713	**1 067 392**	200 шт.
777	**1 067 396**	100 шт.
841	**1 067 400**	200 шт.
937	**1 066 942**	200 шт.
969	**1 067 406**	200 шт.
1033	**1 067 410**	100 шт.
1065	**1 067 412**	100 шт.
1129	**1 067 416**	200 шт.

Фіксуюча головка для штанги Stop Control Plus



- Пластик, чорний

Артикул	Упаковка
9 037 242	200 шт.

Монтажні розміри: встановлення по центру

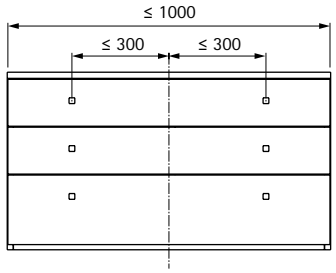

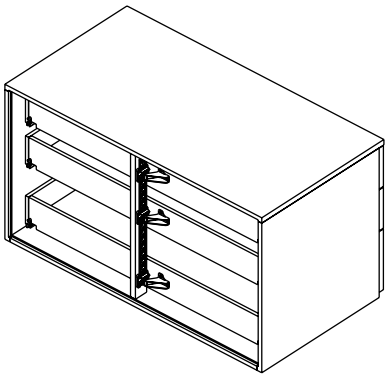

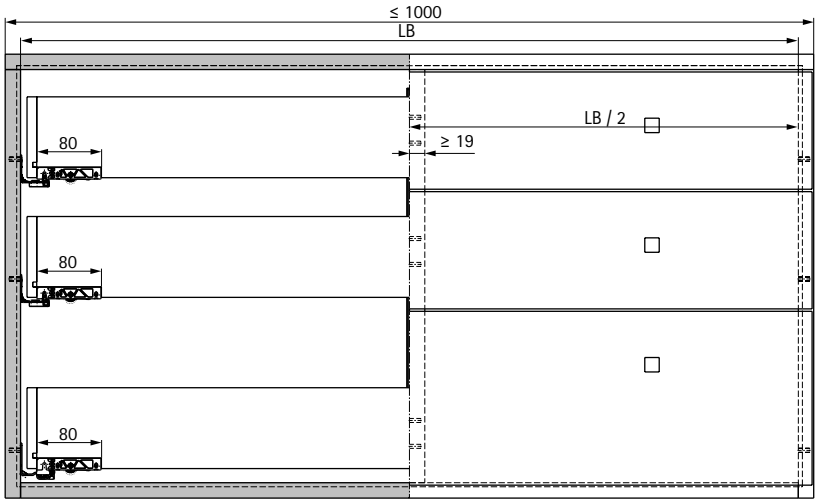

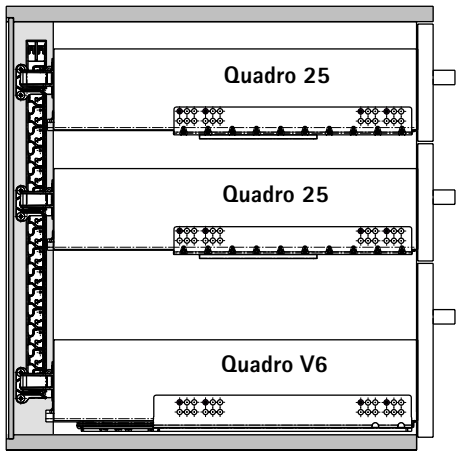

Вибір правильної запірної планки

Лінія свердління 25 мм
L = A + 66 мм
A = Y x 25 мм

Лінія свердління 32 мм
L = A + 73 мм
A = Y x 32 мм

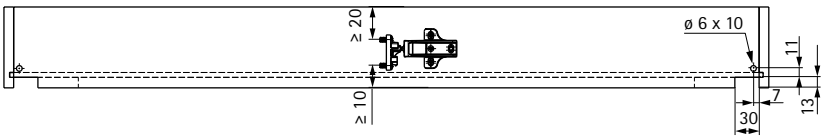

Задня панель та перегородка повинні бути надійно з'єднані гвинтами

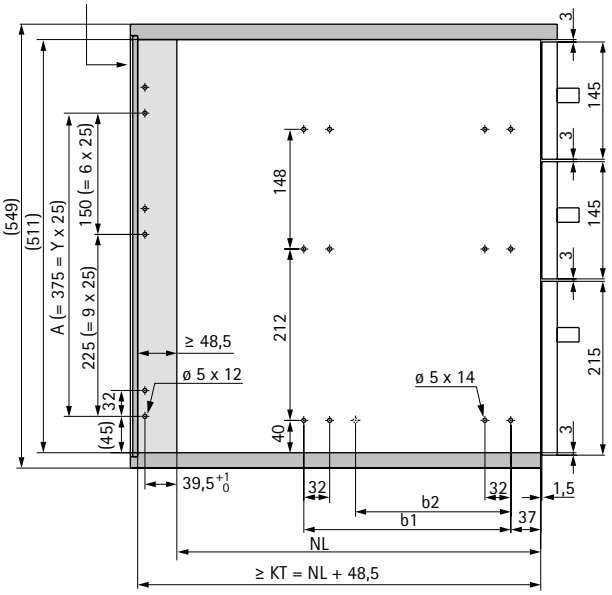

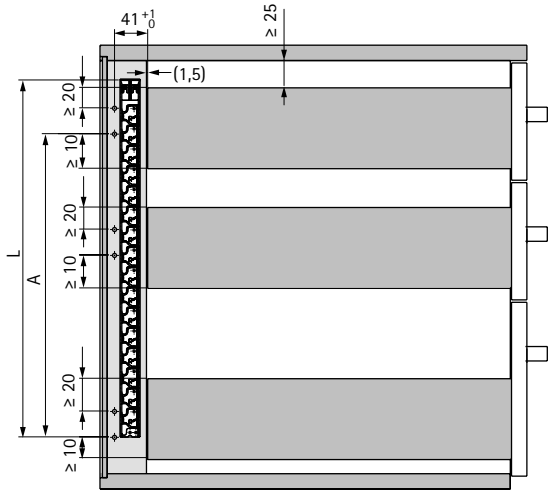

NL = номінальна довжина вибраного виробу, розміри b1 (b2) надаються в інформації про вибраний виріб.

Y = кількість кроків між кріпленнями

Монтажні розміри: встановлення по центру

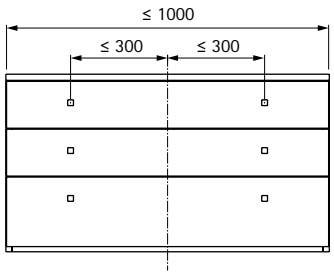

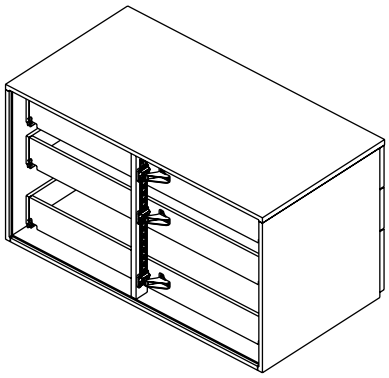

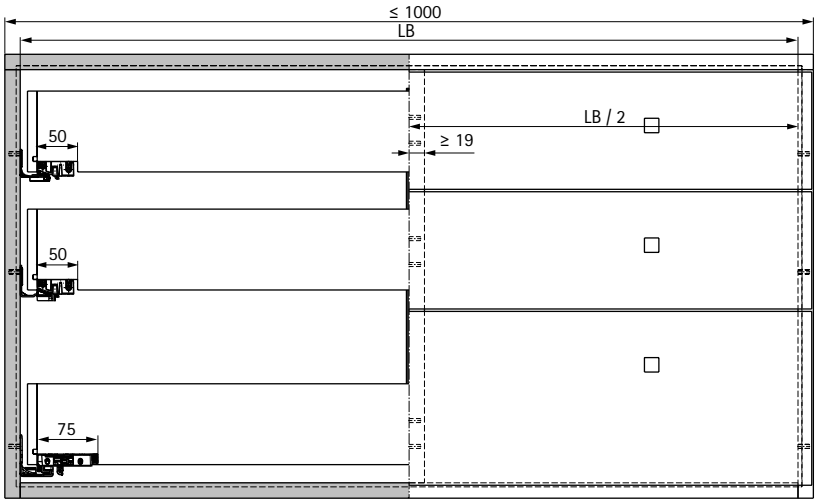

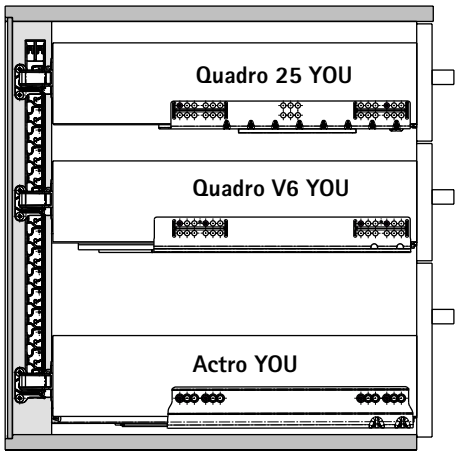

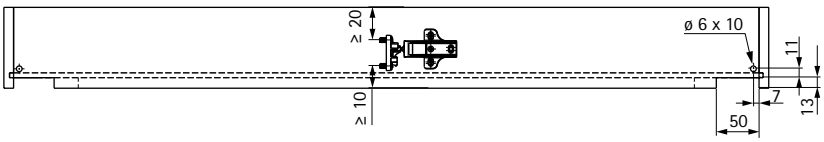

Вибір правильної запірної планки

Лінія свердління 25 мм
L = A + 66 мм
A = Y x 25 мм

Лінія свердління 32 мм
L = A + 73 мм
A = Y x 32 мм

Задня панель та перегородка повинні бути надійно з'єднані гвинтами

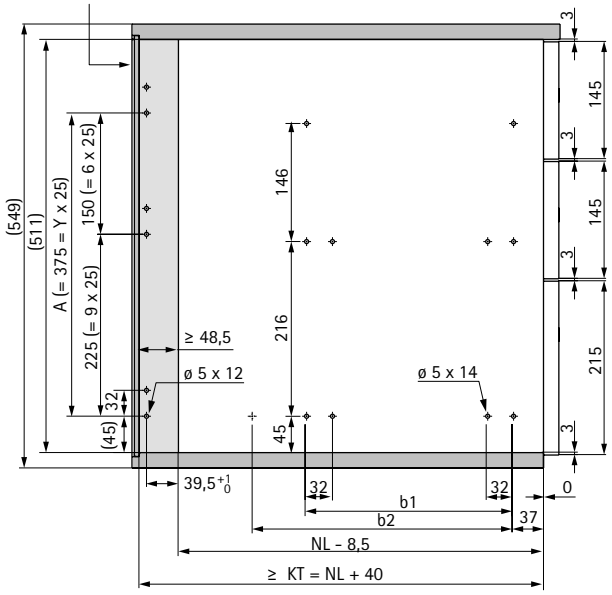

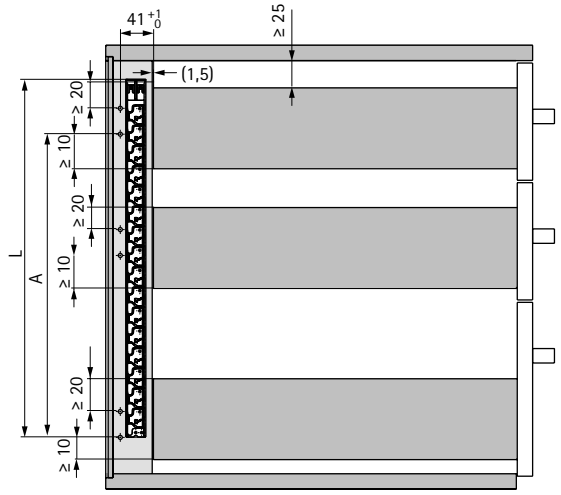

NL = номінальна довжина вибраного виробу, розміри b1 (b2) надаються в інформації про вибраний виріб.

Y = кількість кроків між кріпленнями

Монтажні розміри: встановлення справа

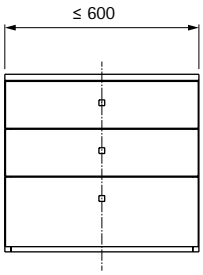

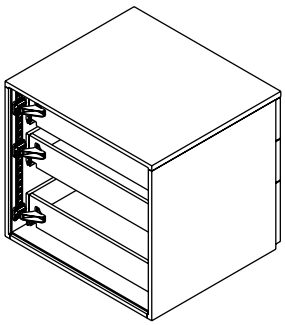

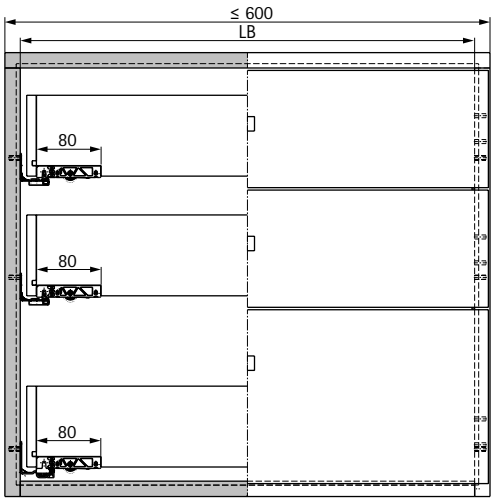

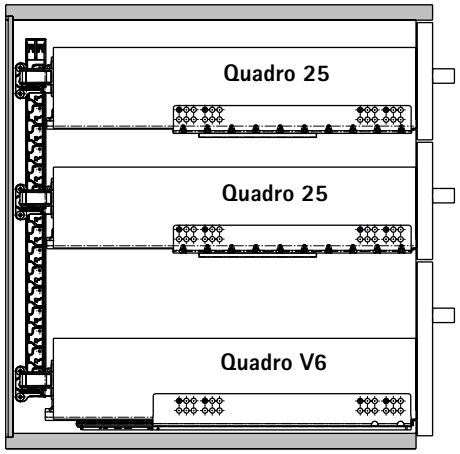

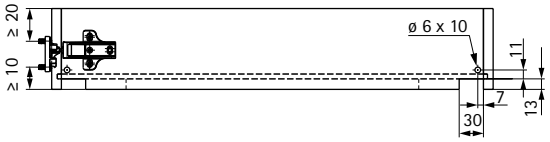

Вибір правильної запірної планки

Лінія свердління 25 мм
L = A + 66 мм
A = Y x 25 мм

Лінія свердління 32 мм
L = A + 73 мм
A = Y x 32 мм

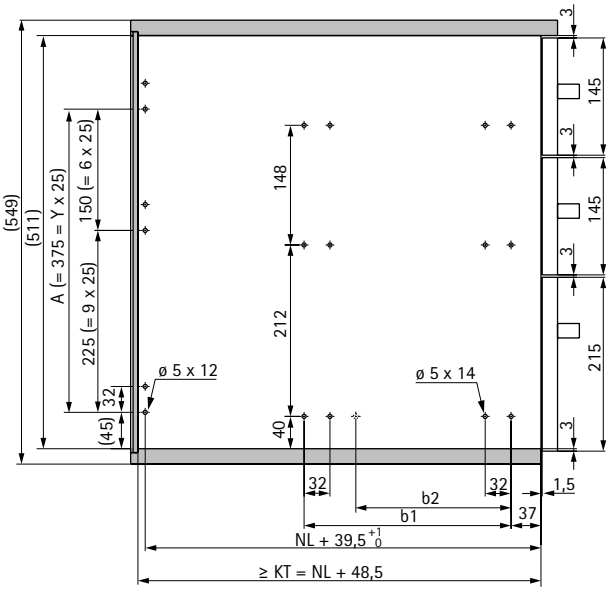

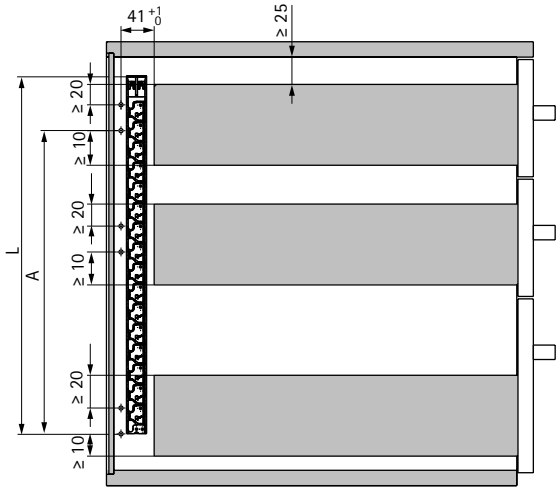

NL = номінальна довжина вибраного виробу, розміри b1 (b2) надаються в інформації про вибраний виріб.

Y = кількість кроків між кріпленнями

Монтажні розміри: встановлення справа

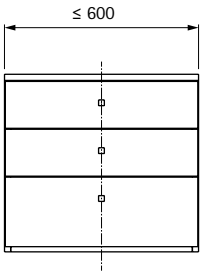

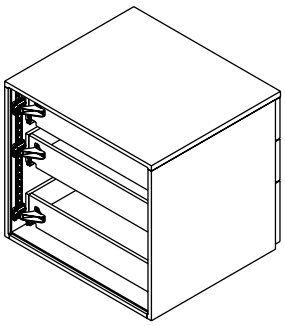

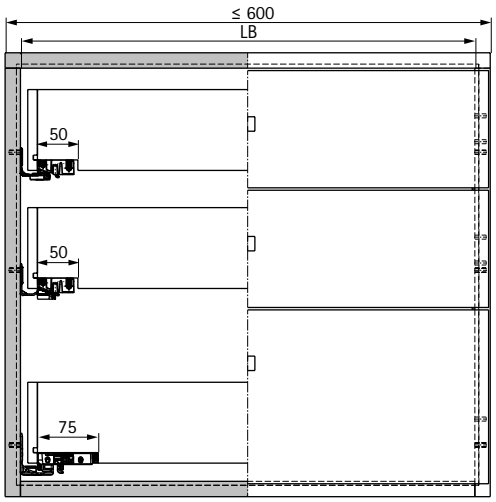

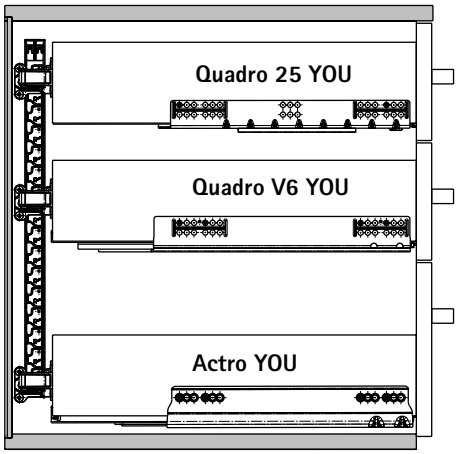

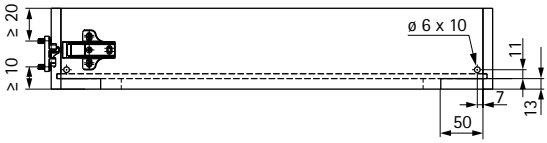

Вибір правильної запірної планки

Лінія свердління 25 мм
L = A + 66 мм
A = Y x 25 мм

Лінія свердління 32 мм
L = A + 73 мм
A = Y x 32 мм

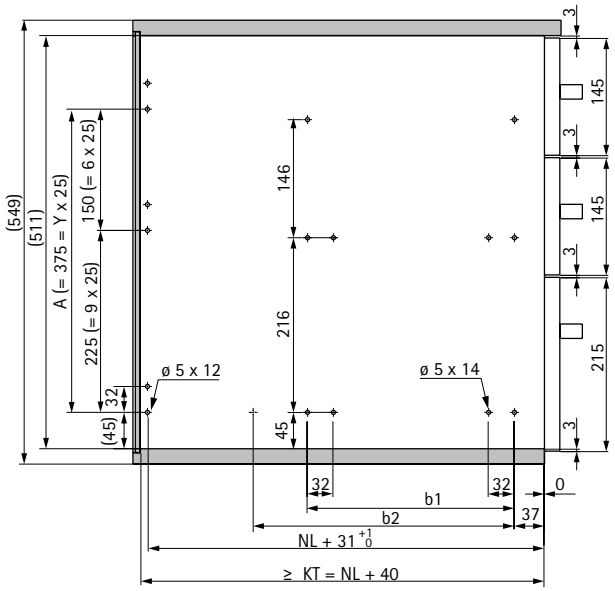

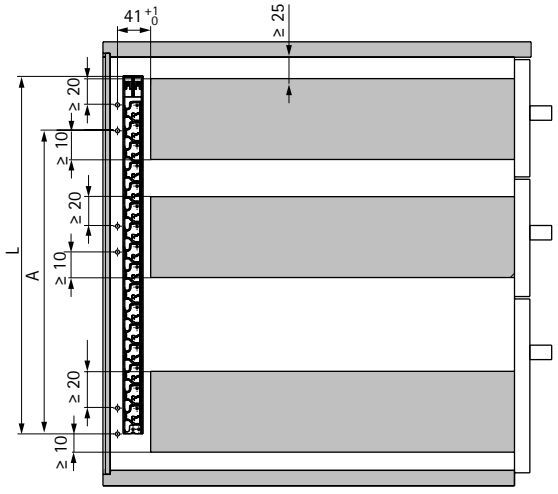

NL = номінальна довжина вибраного виробу, розміри b1 (b2) надаються в інформації про вибраний виріб.

Y = кількість кроків між кріпленнями

Монтажні розміри: встановлення по центру

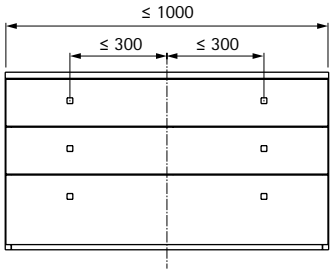

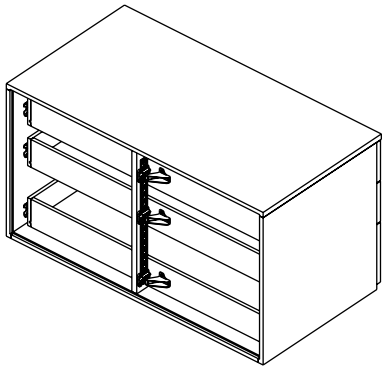

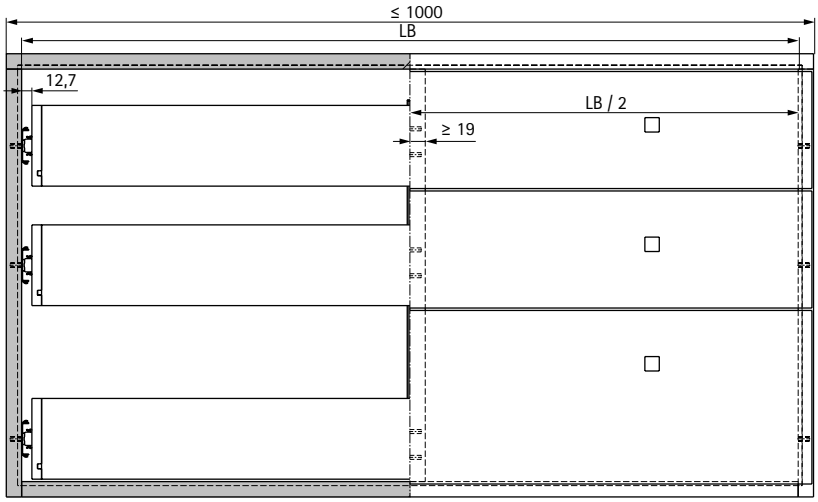

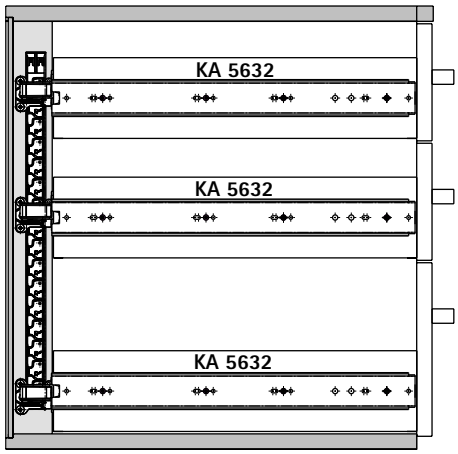

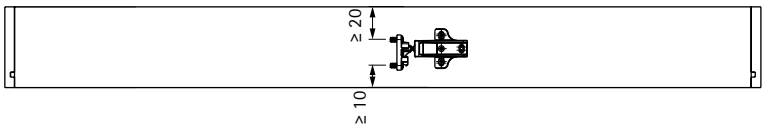

Вибір правильної запірної планки

Лінія свердління 25 мм
L = A + 66 мм
A = Y x 25 мм

Лінія свердління 32 мм
L = A + 73 мм
A = Y x 32 мм

Задня панель та перегородка повинні бути надійно з'єднані гвинтами

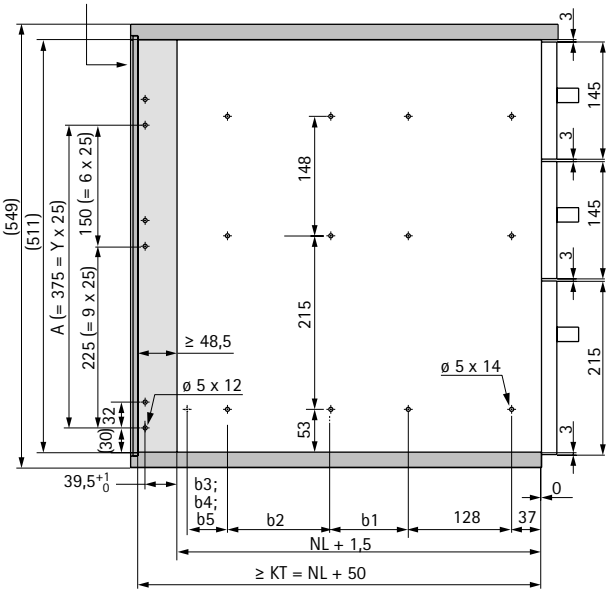

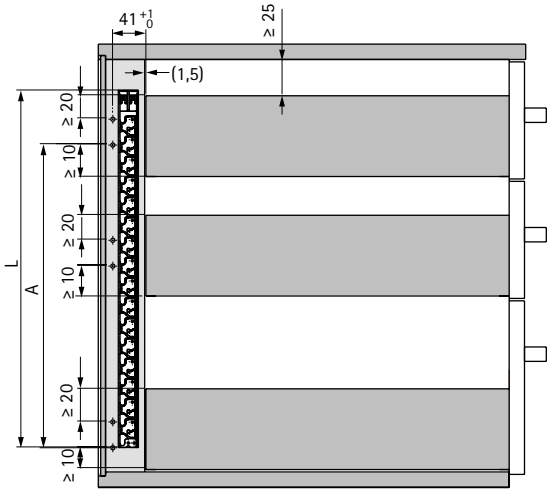

NL = номінальна довжина вибраного виробу, розміри b1 (b2) надаються в інформації про вибраний виріб.

Y = кількість кроків між кріпленнями

Монтажні розміри: встановлення справа

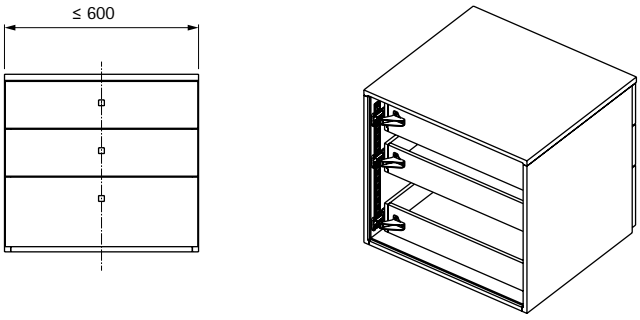

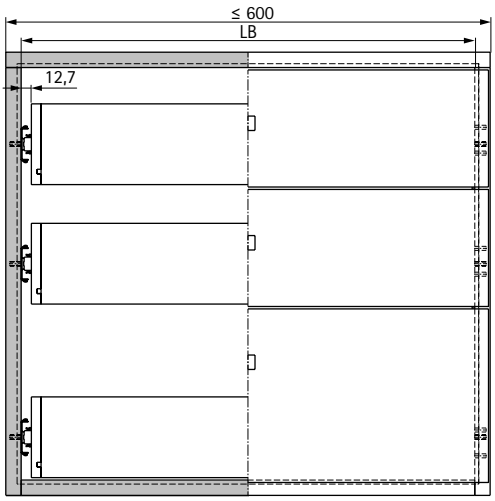

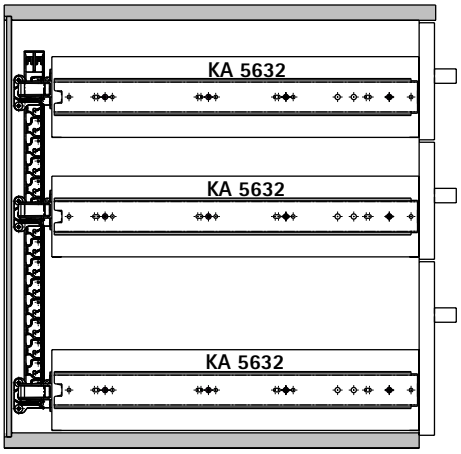

Вибір правильної запірної планки

Лінія свердління 25 мм
L = A + 66 мм
A = Y x 25 мм

Лінія свердління 32 мм
L = A + 73 мм
A = Y x 32 мм

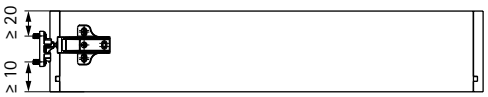

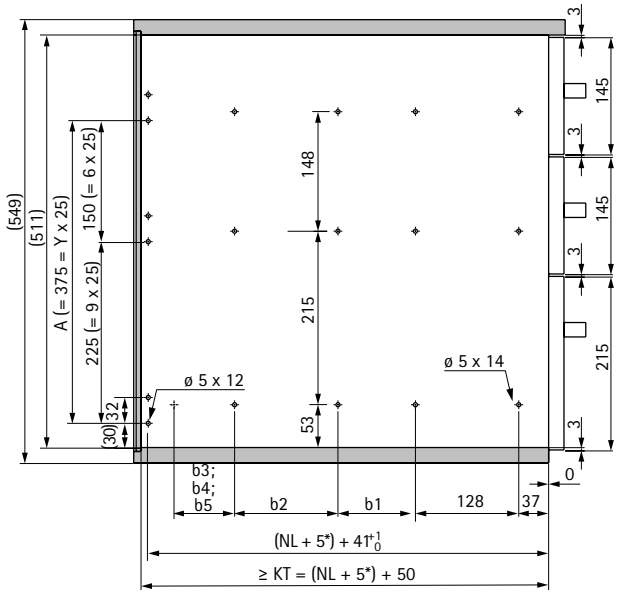

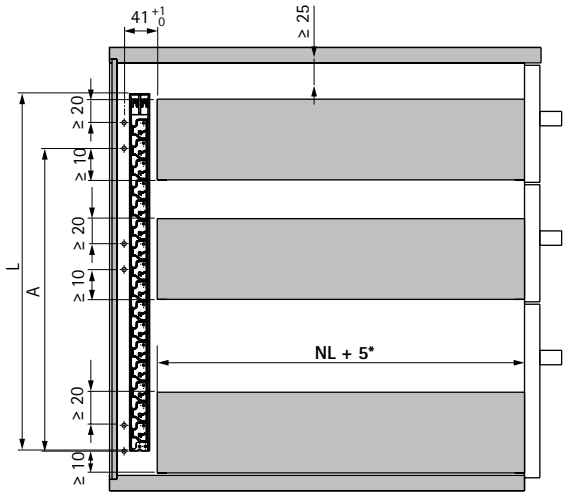

NL = номінальна довжина вибраного виробу, розміри b1 (b2) надаються в інформації про вибраний виріб.

Y = кількість кроків між кріпленнями

***(NL + 5) збільшується лише до (NL + 10) під час використання KA 4532**



Надійна фіксація важлива

Дуже часто важливо, щоб двері замикалися чітко та надійно. Наприклад, коли діти не матимуть доступу до місця для зберігання. Яка б причина не була у вашого клієнта: засувки та замки від Hettich задовольняють усі потреби. Автоматичне замикання чи утримання дверей та стулок закритими за допомогою блокування, магнітних чи механічних фіксаторів – ви можете покластися на замки та фіксатори Hettich.

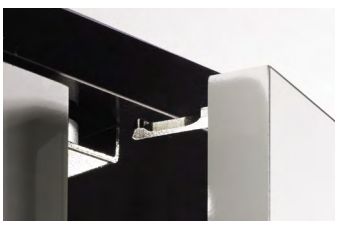

Автоматичний спосіб:
Автоматичні фіксатори для подвійних дверей: штовхніть або потягніть – і двері автоматично відмикаються.



Системна функція фіксації:
Магнітні фіксатори цинкового лиття під тиском або пластику або магнітні фіксатори з силою утримання від 0.9 до 8 кг.



Простота та ефективність:
Механічні фіксатори з пластиковим або латунним корпусом.



Дитяча безпека
SafeFix Eco дитячий захист **1354**



Автоматична фіксація дверей **1355**



Магнітні натискні фіксатори **1355**



Магнітні фіксатори з металевим корпусом / магнітні фіксатори **1357 – 1358**



Магнітні фіксатори з пластиковим корпусом **1359**

SafeFix Eco дитячий захист

New



- Дитячий захист для додаткової безпеки в домі
- Запобігає вільному доступу
- Підходить для використання зліва, справа або як замок для шухляд
- Пластик, білий

Зверніть увагу:
SafeFix Eco містить дуже потужні магніти. З цієї причини тримайте кредитні картки, тощо, подалі від SafeFix.

SafeFix Eco дитячий захистх



Комплект містить:
- 1 магнітна ручка
- 1 стоп-кронштейн
- 1 фіксатор
- 1 монтажний комплект

Опис	Артикул	Упаковка
SafeFix Eco комплект "все включено"	9 277 856	10 компл.
1 магнітна ручка	9 277 858	1 шт

Монтажні розміри

накладні двері

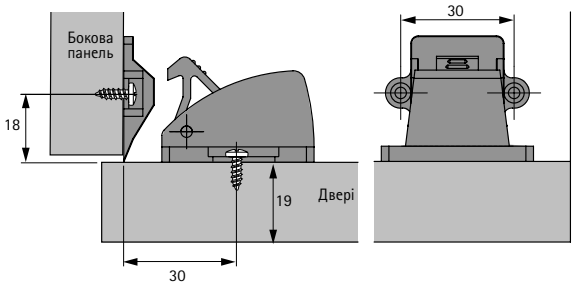

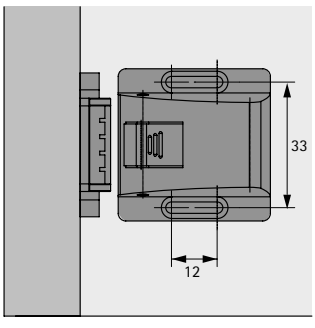

внутрішні двері

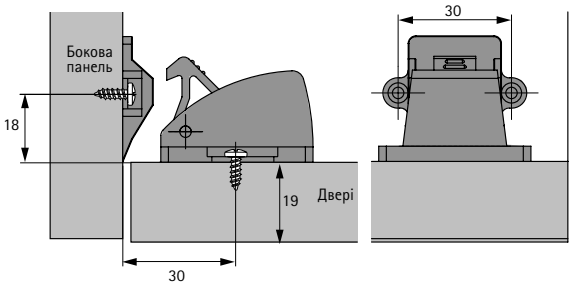

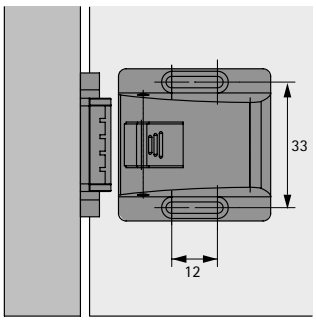

New

Автоматична фіксація дверей



- Замикає подвійні двері в поєднанні з одним корпусним замком без додаткового ригеля
- Корпус автоматичних дверних засувів кріпиться гвинтами під центром верхньої панелі, кожен із гачків до верхньої частини обох дверей
- Коли зачіпні гачки входять в корпус, ліві двері утримуються на місці та замикаються правими дверима
- Відмикається натисканням на праві двері
- Нікельоване

Артикул	Упаковка
0 048 259	1/10 шт

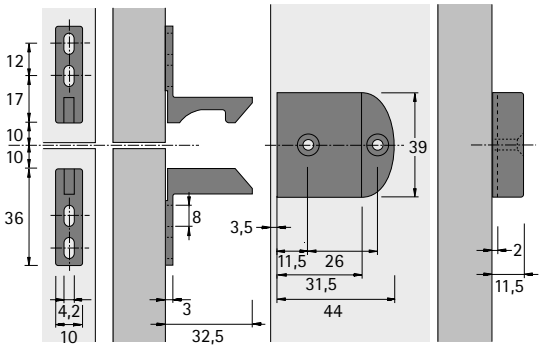

Монтажна ситуація

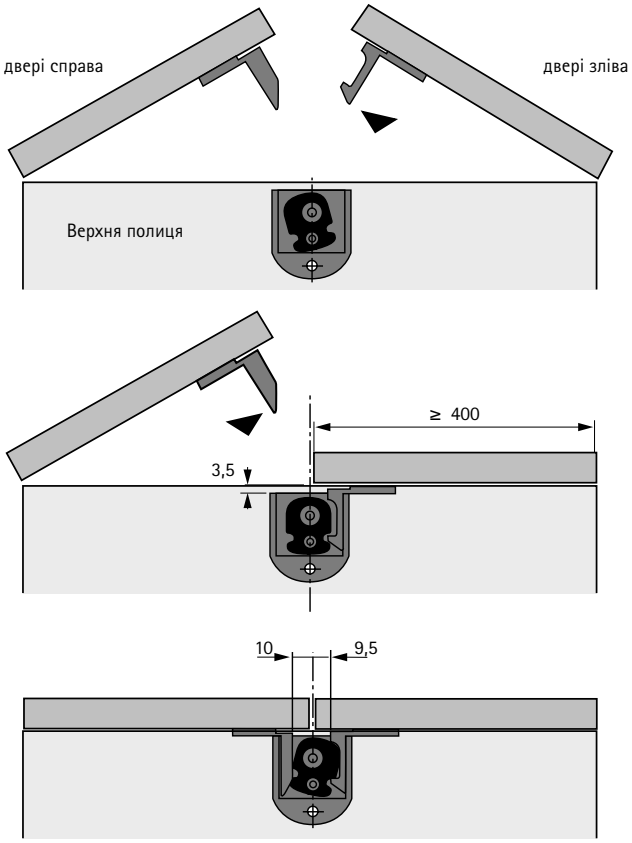

New

Фіксатор магнітний D 1 / GP 9



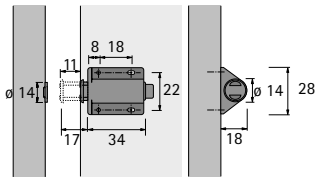

- Утримуюче зусилля 0.9 - 1.3 кг
- Хід 11 мм
- Пластик, чорний
- Фіксована контрпластина
- Сталь, хромована

Артикул	Упаковка
0 046 284	1/20 шт

Фіксатор магнітний D 2 / GP 9



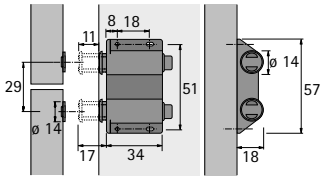

- Утримуюче зусилля 2 x 0.9 - 1.3 кг
- Хід 11 мм
- Пластик, чорний
- Фіксована контрпластина
- Сталь, хромована

Артикул	Упаковка
0 046 285	1/20 шт

Фіксатор магнітний D7 / GP9



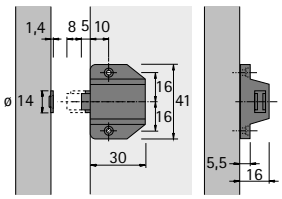

- Утримуюче зусилля 0.7 - 1.1 кг
- Хід 11 мм
- Розміри: висота 16 мм, ширина 40 мм, глибина 36 мм
- Відстань між отворами 32 мм
- Корпус, чорний пластик
- Контрапластина, оцинкована сталь

Артикул	Упаковка
0 020 873	1/20 шт

hettich.com/short/166ac7

New

Фіксатор магнітний LM 5402



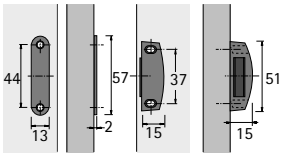

- Утримуюче зусилля 4 кг
- Корпус, цинк
- Фіксована контрпластина, сталь

Покриття	Артикул	Упаковка
глянцеве хромоване покриття	0 046 293	1/10 шт
нікельований	0 046 294	1/10 шт

Фіксатор магнітний LM 5103



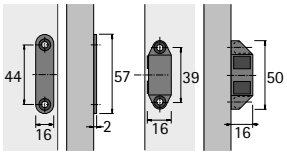

- Утримуюче зусилля 4 кг
- Корпус, цинк
- Фіксована контрпластина, сталь

Покриття	Артикул	Упаковка
глянцеве хромоване покриття	0 046 286	1/10 шт
нікельований	0 046 287	1/10 шт

Фіксатор магнітний LM 5203



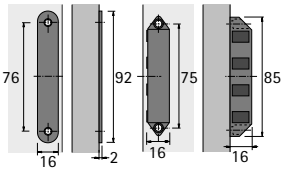

- Утримуюче зусилля 8 кг
- Корпус, цинк
- Фіксована контрпластина, сталь

Покриття	Артикул	Упаковка
глянцеве хромоване покриття	0 046 289	1/10 шт
нікельований	0 046 291	1/10 шт

hettich.com/short/2eaef4

New

Фіксатор магнітний M 64 / GP 5



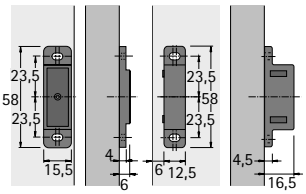

- Утримуюче зусилля 5 кг
- Рухома контрпластина
- Пластик, оцинкована сталь

Колір	Артикул	Упаковка
білий	0 013 149	1/50 шт
коричневий	0 013 150	1/50 шт

Фіксатор магнітний M 92 / GP 7



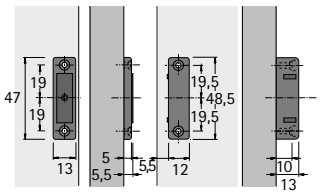

- Утримуюче зусилля 4 кг
- Рухома контрпластина
- Пластик, оцинкована сталь

Колір	Артикул	Упаковка
білий	0 013 153	1/50 шт
коричневий	0 013 154	1/50 шт

Фіксатор магнітний M 93 / GP 8



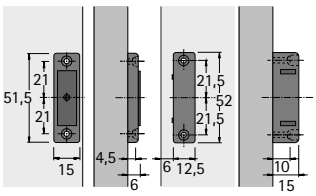

- Утримуюче зусилля 5 кг
- Рухома контрпластина
- Пластик, оцинкована сталь

Колір	Артикул	Упаковка
білий	0 013 155	1/50 шт
коричневий	0 013 156	1/50 шт

hettich.com/short/ee5012

New

Фіксатор магнітний M 73 / GP 9





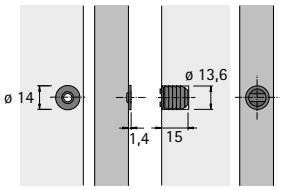

- Утримуюче зусилля 4 кг
- Корпус, пластик
- Фіксована контрпластина, оцинкована сталь

Колір	Артикул	Упаковка
білий	0 013 157	1/50 шт
коричневий	0 013 158	1/50 шт

Фіксатор магнітний M 71 / GP 1



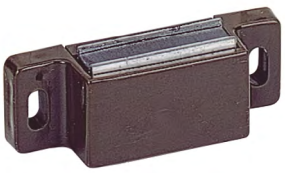

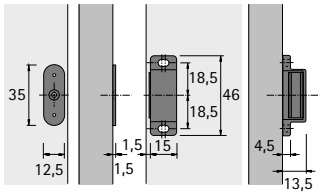

- Утримуюче зусилля 4 кг
- Корпус, пластик
- Фіксована контрпластина, оцинкована сталь

Колір	Артикул	Упаковка
білий	0 013 139	1/50 шт
коричневий	0 013 140	1/50 шт

Фіксатор магнітний M 72 / GP 2

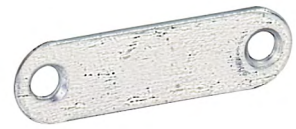



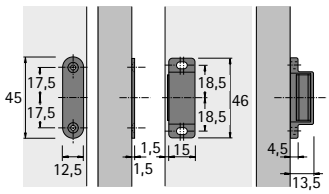

- Утримуюче зусилля 4 кг
- Корпус, пластик
- Фіксована контрпластина, оцинкована сталь

Колір	Артикул	Упаковка
білий	0 013 141	1/50 шт
коричневий	0 013 142	1/50 шт

Фіксатор магнітний M 74 / GP 15



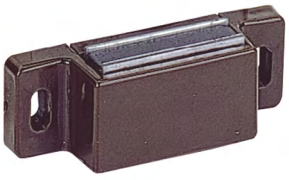

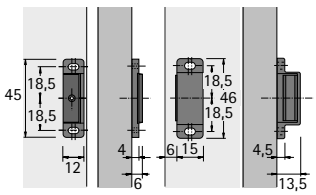

- Утримуюче зусилля 4 кг
- Рухома контрпластина
- Пластик, оцинкована сталь

Колір	Артикул	Упаковка
білий	0 006 343	1/50 шт
коричневий	0 006 344	1/50 шт



Hettich надійно з'єднує

Те, що з'єднувальна фурнітура від Hettich поєднує, просто не роз'єднується. Hettich також постачає надійні та прості у використанні рішення для більш складних з'єднань у конструкції меблів. Рішення, які відкривають численні варіанти дизайну з використанням класичних матеріалів. Зручний монтаж на місці. Фурнітура Hettich виконує те, що обіцяє вашим клієнтам.

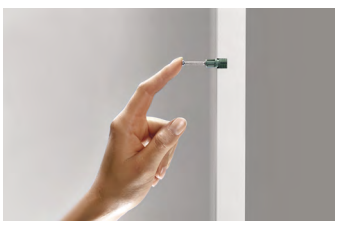

Маленькі компоненти, великі результати:
З'єднувальні технології Hettich - це знання та досвід - для ідеальних результатів.



Сферичний ексцентрик:
Для кращого утримання в отворі - викрутку можна тримати під кутом для більшої зручності.



Забезпечення міцної фіксації:
Міцні з'єднання між горизонтальними та бічними панелями - високе навантаження.

hettich.com/short/41a9a6

Дізнайтеся більше:
Отримайте натхнення, а також додаткові відомості про продукт на нашому веб-сайті.



Ексцентрикова з'єднувальна стяжка Rastex 15 і Rastex 25
Можна використовувати в поєднанні з дюбелями швидкого монтажу або дюбелями для закручування
Підсумок **1362 – 1373**



Ексцентрикова з'єднувальна стяжка VB 20 / 21
Можна використовувати в поєднанні зі сталевими дюбелями **1374 – 1375**



Ексцентрикова з'єднувальна стяжка зі сферичним ексцентриком VB 35 / VB 35 M
Можна використовувати в поєднанні зі сталевими дюбелями **1376 – 1377**



Ексцентрикова з'єднувальна стяжка зі сферичним ексцентриком VB 36 / VB 36 M
Можна використовувати в поєднанні зі сталевими дюбелями **1378 – 1381**



VB 54 Toolex / VB 135 / Alfa Stop / Beta
Легке кріплення полиці до корпусу шафи без інструментів **1382 – 1384**



З'єднувальна фурнітура TZ4, TZ 4 STD, TZ 28
Для з'єднання корпусів шаф, також підходить для масиву дерева **1385 – 1386**



З'єднувальна фурнітура Rostrino
Приховане кріплення корпусу шафи **1387**

Ексцентрикова стяжка

Rastex 12

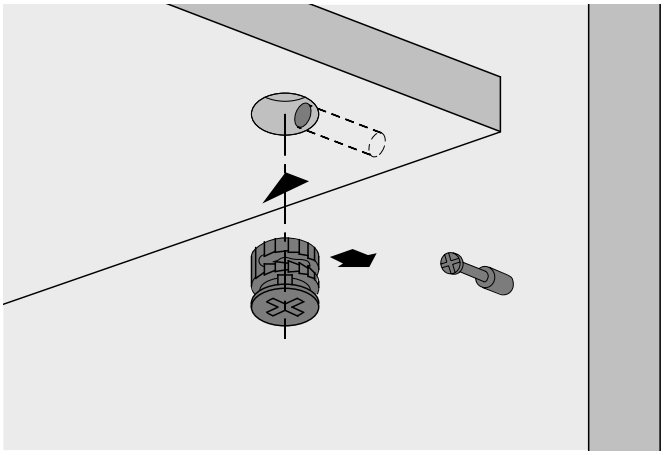

- Акуратний з'єднувальний елемент діаметром 12 мм, підходить для звичайних меблів, горизонтальних панелей та шухляд
- Вдвічі надійніше завдяки внутрішнім і зовнішнім поглибленням – дюбель завжди встановлюється в правильне положення, що виключає будь-яке зміщення деталей меблів!
- Ексцентрик можна зафіксувати за допомогою викрутки з плоским шліцом або викрутки PZ2 Pozidrive
- Ободок закриває будь-які нерівні краї отворів, що робить непотрібним додаткову заглушку
- Можна використовувати на полицях товщиною від 12 мм
- Цинк литий під тиском

Rastex 12 з ободком



Покриття	**Артикул**	Упаковка
блискучий	**9 000 698**	2000 шт.
нікельований	**9 006 857**	2000 шт.

Rastex 12 без ободка



Покриття	**Артикул**	Упаковка
блискучий	**9 082 102**	2000 шт.
нікельований	**9 082 103**	2000 шт.

Rastex 12

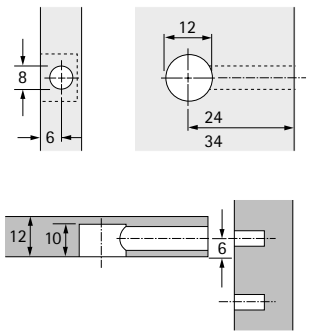

Ексцентрикова стяжка

Rastex 15

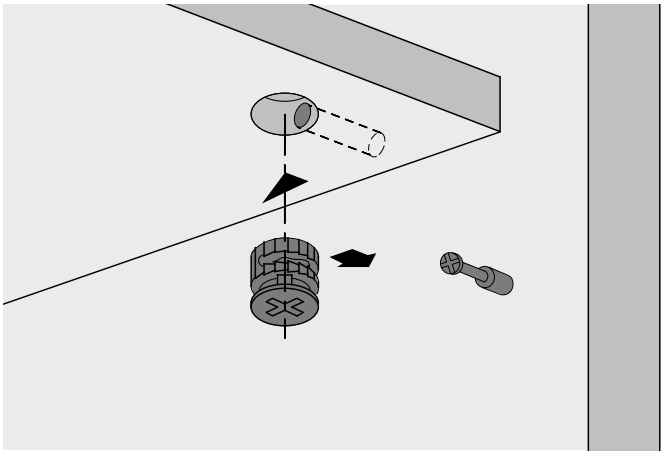

- З підтримкою крутного моменту – дозволяє стягувати деталі меблів до 4 мм
- Вдвічі надійніше завдяки внутрішнім і зовнішнім поглибленням – дюбель завжди встановлюється в правильне положення, що виключає будь-яке зміщення деталей меблів!
- Ексцентрик можна зафіксувати за допомогою викрутки з плоским шліцом, викрутки PZ 3 Pozidrive або шестигранного ключа A/F 4
- З обідком або без нього, ободок закриває будь-які нерівні отвори, що робить непотрібним додаткову заглушку
- Цинк литий під тиском

Rastex 15 з ободком



Покриття	Тип упаковки	Артикул / Товщина панелі мм					Упаковка
		15	16	19	22	29	
нікельований	коробка	**0 079 451**	**0 071 948**	**0 071 950**	**0 071 952**	**0 079 478**	200 шт.
нікельований	коробка		**0 073 459**	**0 073 460**		**0 079 479**	2000 шт.
нікельований	поліетиленовий пакет		**9 077 945**				1000 шт.
нікельований	поліетиленовий пакет					**1 050 479**	1000 шт.
нікельований	поліетиленовий пакет	**9 003 954**		**9 066 772**	**1 030 810**		2000 шт.

Rastex 15 без ободка



Покриття	Тип упаковки	Артикул / Товщина панелі мм						Упаковка
		12	15	18	22	25	29	
блискучий	коробка	**0 020 053**		**0 013 961**	**0 079 476**		**0 079 488**	200 шт.
блискучий	поліетиленовий пакет					**9 084 518**	**1 050 540**	1000 шт.
блискучий	поліетиленовий пакет	**9 116 019**	**0 079 462**	**0 013 962**				2000 шт.
нікельований	коробка	**0 020 049**	**0 079 457**	**0 013 957**	**0 025 066**		**0 079 484**	200 шт.
нікельований	коробка	**0 020 050**	**0 079 458**	**0 013 958**	**0 073 458**			2000 шт.
нікельований	поліетиленовий пакет						**1 050 541**	1000 шт.
нікельований	поліетиленовий пакет	**9 116 018**	**9 064 684**	**9 056 601**	**9 192 112**			2000 шт.

Заглушки для Rastex 15 без ободка (крім Rastex 15 / 12)



- Пластик

Колір	Артикул	Упаковка
1 білий	**0 071 054**	200 шт.
1 білий	**1 008 524**	5000 шт.
2 коричневий	**0 071 055**	200 шт.
2 коричневий	**1 008 525**	5000 шт.
3 чорний	**0 079 490**	200 шт.
3 чорний	**1 009 563**	5000 шт.
4 світло-коричневий	**0 079 491**	200 шт.
5 бежевий	**9 134 720**	200 шт.
5 бежевий	**1 028 226**	5000 шт.
6 сірий	**9 134 731**	200 шт.
6 сірий	**1 019 518**	5000 шт.

Rastex 15 для горизонтальної полиці 12 мм

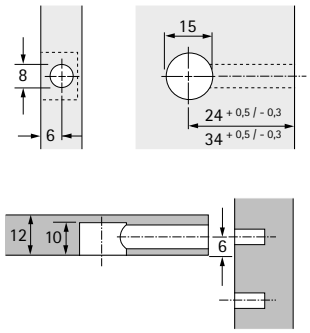

Rastex 15 для горизонтальної полиці 15 мм

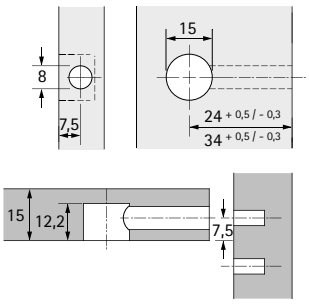

Rastex 15 для горизонтальної полиці 16 мм

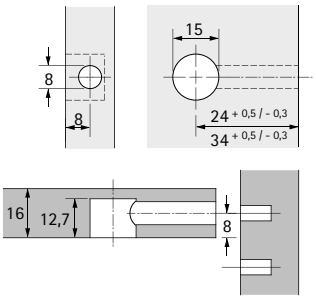

Rastex 15 для горизонтальної полиці 18 мм

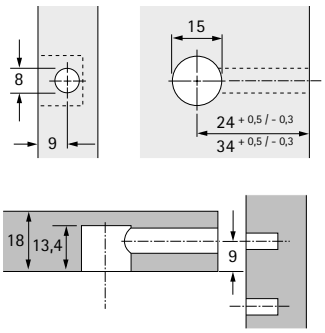

Rastex 15 для горизонтальної полиці 19 мм

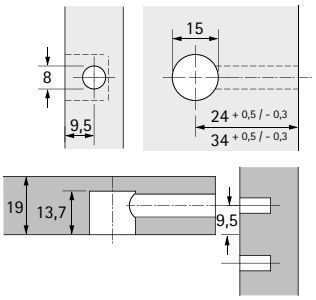

Rastex 15 для горизонтальної полиці 22 мм

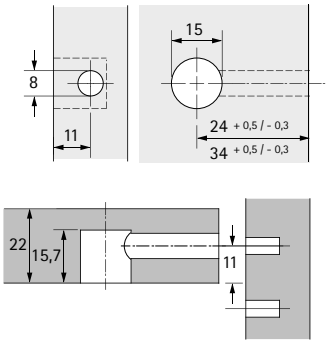

Rastex 15 для горизонтальної полиці 25 мм

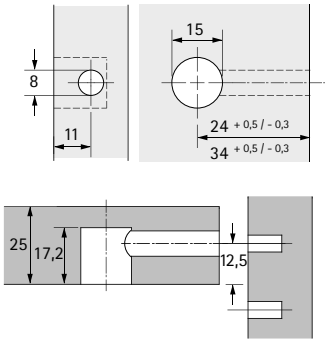

Rastex 15 для горизонтальної полиці 29 мм

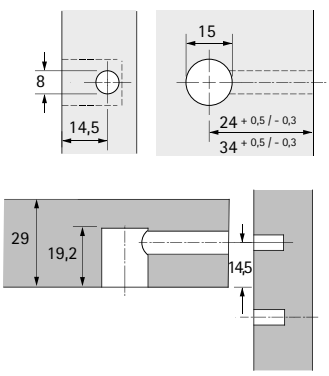

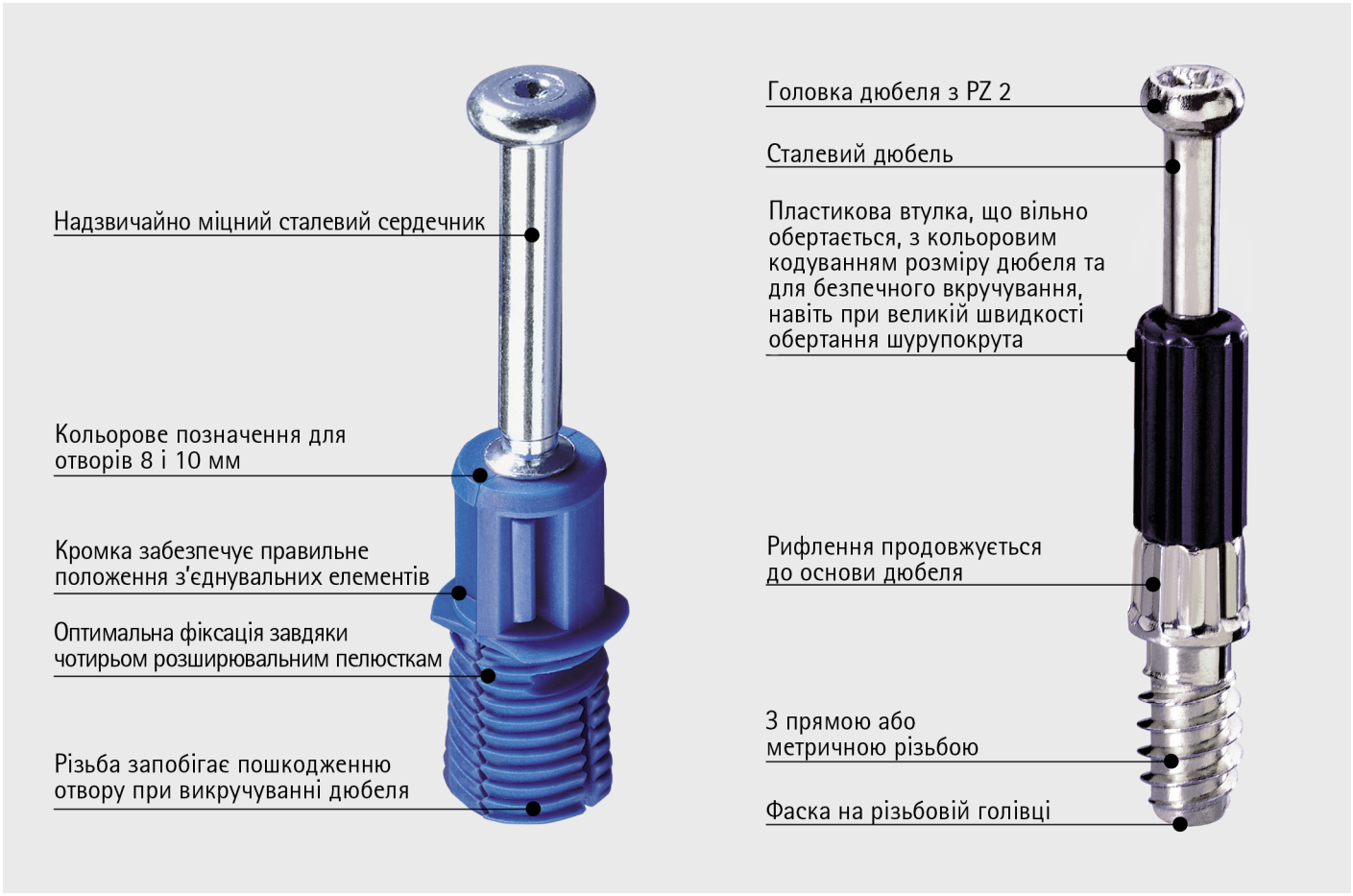

Швидкий – ще швидше – Rapid S
Нове покоління дюбелів Hettich для швидкого монтажу зі сталевою сердцевиною. Тонкий, легкий і неймовірно міцний. Монтаж без використання інструментів - дюбель просто вставляється в отвір. Rapid S та Rastex створюють ідеальну пару.

Twister – швидко монтується без ризику травмування
Утримуючи гільзу, що вільно обертається, Twister можна безпечно та надійно вкрутити електричною викруткою, запобігаючи ризику травмування гострими краями дюбеля.



Міцна команда:
Rastex 15 можна використовувати в комбінації з дюбелями Twister і Rapid S.



Міцна команда:
Rastex 25 можна використовувати в поєднанні з дюбелями Twister.



Кольорові пластикові гільзи:
Зручна для утримання рифлена гільза своїм кольором вказує на довжину дюбеля.



Швидке встановлення без інструментів:
Просто встановіть рукою в отвір у корпусі шафи.

Дюбель швидкого монтажу Rapid S DU 324 / DU 325



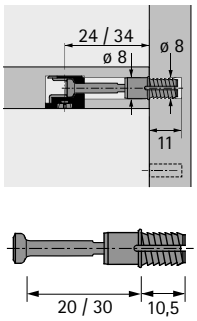

- Розтискна муфта для свердління діаметром 8 мм
- Оцинкована сталь / синій пластик

Найменування	Довжина дюбеля мм	**Артикул**	Упаковка
Rapid S DU 324	20	**0 044 750**	200 шт.
Rapid S DU 324	20	**9 046 180**	2000 шт.
Rapid S DU 325	30	**0 047 458**	200 шт.
Rapid S DU 325	30	**9 046 182**	2000 шт.

Дюбель швидкого монтажу Rapid S DU 332 / DU 333



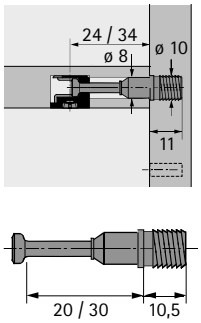

- Розтискна муфта для свердління діаметром 10 мм
- Оцинкована сталь / зелений пластик

Найменування	Довжина дюбеля мм	**Артикул**	Упаковка
Rapid S DU 332	20	**0 044 758**	200 шт.
Rapid S DU 332	20	**9 046 184**	2000 шт.
Rapid S DU 333	30	**0 044 759**	200 шт.
Rapid S DU 333	30	**9 046 186**	2000 шт.

Дюбель для вкручування Twister DU319 T / DU 320 T



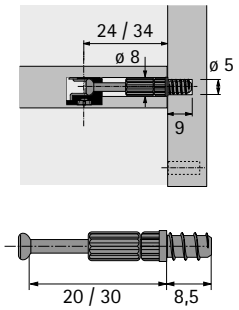

- З різьбою прямої фіксації для свердління діаметром 5 мм
- Можливо використовувати у System 32
- Сталь / пластик

Найменування	Довжина дюбеля мм	**Артикул**	Упаковка
Twister DU 319 T, блискучий	20	**9 047 974**	2000 шт.
Twister DU 319 T, оцинкований	20	**0 048 037**	200 шт.
Twister DU 319 T, оцинкований	20	**9 047 975**	2000 шт.
Twister DU 320 T, блискучий	30	**9 047 976**	2000 шт.
Twister DU 320 T, оцинкований	30	**0 048 038**	200 шт.
Twister DU 320 T, оцинкований	30	**9 047 978**	2000 шт.

Дюбель для вкручування Twister DU 243 T / DU 232 T



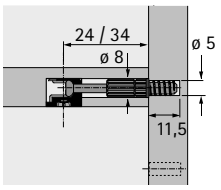

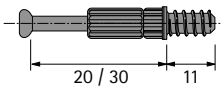

- 3 різьбою прямої фіксації для свердління діаметром 5 мм
- Можливо використовувати у System 32
- Сталь / пластик

Найменування	Довжина дюбеля мм	**Артикул**	Упаковка
Twister DU 243 T, блискучий	20	**9 047 862**	2000 шт.
Twister DU 243 T, оцинкований	20	**0 020 056**	200 шт.
Twister DU 243 T, оцинкований	20	**9 047 863**	2000 шт.
Twister DU 232 T, блискучий	30	**9 047 644**	2000 шт.
Twister DU 232 T, оцинкований	30	**0 020 058**	200 шт.
Twister DU 232 T, оцинкований	30	**9 047 861**	2000 шт.

Дюбель для вкручування Twister DU 644 T



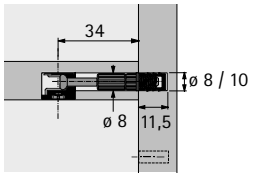

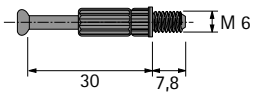

- Різьба M6 x 7,8 мм
- Довжина дюбеля 30 мм
- Аксесуари, муфти M6
- Оцинкована сталь / пластик

Порада:
Будь ласка, замовляйте муфти окремо

Найменування	Довжина дюбеля мм	**Артикул**	Упаковка
Twister DU 644 T, блискучий	30	**9 047 864**	2000 шт.
Twister DU 644 T, оцинкований	30	**0 020 157**	200 шт.
Twister DU 644 T, оцинкований	30	**9 047 865**	2000 шт.

Дюбель для вкручування DU 425 / DU 428



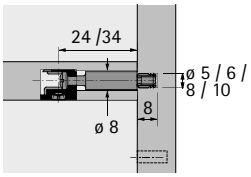

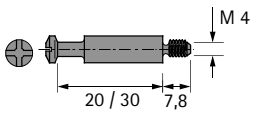

- Різьба M4 x 7,8 мм
- Аксесуари, муфти M4
- Можливо використовувати у System 32
- Сталь

Порада:
- Будь ласка, замовляйте муфти M4 окремо

Найменування	Довжина дюбеля мм	**Артикул**	Упаковка
DU 428 блискучий	20	**0 079 523**	200 шт.
DU 428 блискучий	20	**1 053 821**	1000 шт.
DU 425 блискучий	30	**0 079 521**	200 шт.
DU 425 блискучий	30	**1 030 990**	1000 шт.

Дюбель подвійний DU 883 / DU 868



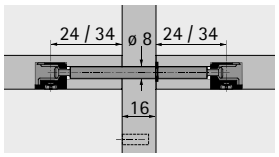

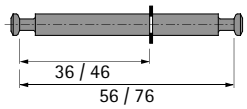

- Для центральної панелі 16 мм
- Зі стопорним кільцем Seeger
- Діаметр свердління 8 мм
- Сталь

Найменування	Довжина дюбеля мм	**Артикул**	Упаковка
DU 883 блискучий	56	**1 079 190**	250 шт.
DU 883 оцинкований	56	**0 079 552**	100 шт.
DU 868 блискучий	76	**1 056 170**	250 шт.
DU 868 оцинкований	76	**0 079 602**	100 шт.

Дюбель подвійний DU 880 / DU 853



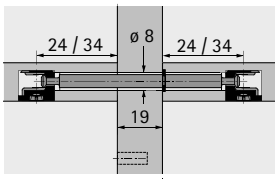

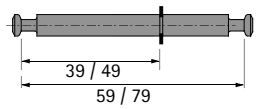

- Для центральної панелі 19 мм
- Зі стопорним кільцем Seeger
- Діаметр свердління 8 мм
- Сталь

Найменування	Довжина дюбеля мм	**Артикул**	Упаковка
DU 880 оцинкований	59	**0 079 554**	100 шт.
DU 853 оцинкований	79	**0 079 568**	100 шт.
DU 853 оцинкований	79	**1 079 580**	250 шт.

Ексцентрикова стяжка

- **Rastex 15**
- **Кутовий дюбель для Rastex 15**

Кутовий дюбель DU 860



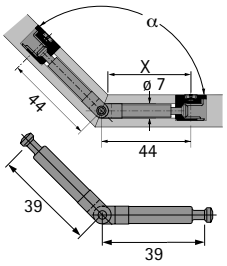

- Діаметр свердління 7 мм
- Довжина дюбеля 39 / 39 мм
- Оцинкована сталь

Артикул	Упаковка
0 079 580	100 шт.
1 079 600	500 шт.

Кутовий дюбель DU 634



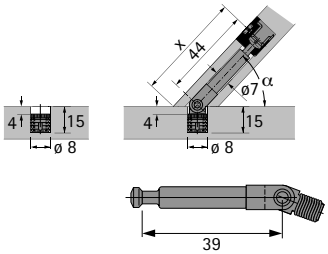

- Різьба M6 x 7 мм
- Діаметр свердління 8 мм
- Довжина дюбеля 39 мм
- Оцинкована сталь

Порада:
- Будь ласка, замовляйте муфти M6 окремо

Артикул	Упаковка
9 129 712	100 шт.

Відстань між отворами X мм для DU 860

Кут	Товщина полиці 15 мм	Товщина полиці 16 мм	Товщина полиці 19 мм	Товщина полиці 22 мм	Товщина полиці 29 мм
100°	37,7	37,3	36,0	34,8	31,8
105°	38,2	37,9	36,7	35,6	32,9
110°	38,7	38,4	37,3	36,3	33,9
115°	39,2	38,9	37,9	37,0	35,8
120°	39,7	39,4	38,5	37,7	35,6
125°	40,1	39,8	39,1	38,3	36,5
130°	40,5	40,3	39,6	38,9	37,7
135°	40,9	40,7	40,1	39,4	38,0
140°	41,3	41,1	40,5	40,0	38,7
145°	41,6	41,5	41,0	40,5	39,4
150°	42,0	41,9	41,5	41,1	40,1
155°	42,3	42,2	41,9	41,6	40,8
160°	42,7	42,6	42,3	42,1	41,4

Відстань між отворами X мм для DU 634

Кут	Товщина полиці 15 мм	Товщина полиці 16 мм	Товщина полиці 19 мм	Товщина полиці 22 мм	Товщина полиці 29 мм
30°	57,0	57,9	60,5	63,1	69,1
35°	54,7	55,4	57,6	59,7	64,7
40°	52,9	53,5	55,3	57,1	61,3
45°	51,5	52,0	53,5	55,0	58,5
50°	50,3	50,7	52,0	53,2	56,2
55°	49,3	49,6	50,7	51,7	54,2
60°	48,3	48,6	49,5	50,4	52,4
65°	47,5	47,7	48,4	49,1	50,8
70°	46,7	46,9	47,5	48,0	49,3
75°	46,0	46,1	46,5	46,9	47,9
80°	45,3	45,4	45,7	45,9	46,6
85°	44,7	44,7	44,8	45,0	45,3
90°	44,0	44,0	44,0	44,0	44,0

Ексцентрикова стяжка

Rastex 25

Rastex 25



- Фіксація на внутрішній та зовнішній поверхні з'єднувального матеріалу, унеможливлює послаблення ексцентрикової стяжки
- Дюбель завжди зажимається по центру
- Зворотний крутний момент утричі вищий, ніж у подібній ексцентриковій фурнітурі
- З обідком або без нього, ободок закриває будь-які нерівні отвори, що робить непотрібним додаткову заглушку
- Цинк литий під тиском

Посилання на сторінку:
- Свердла для стаціонарних і ручних дрилів див. на сторінках 1566 - 1570

Найменування	Покриття	Артикул	Упаковка
1 з ободком	нікельований	**1 066 213**	1000 шт.
2 без ободка	блискучий	**0 013 116**	200 шт.
2 без ободка	блискучий	**1 008 983**	1000 шт.

Внутрішні та зовнішні насічки – подвійна безпека!

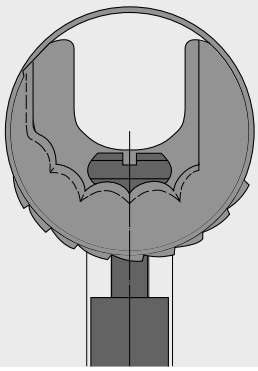

Відстань до свердління A = довжина дюбеля + 9 мм

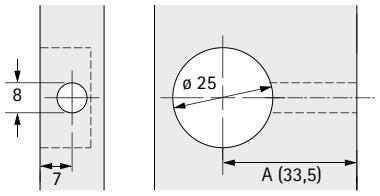

Центр дюбеля від нижньої сторони панелі

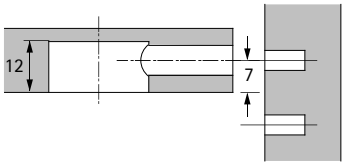

Заглушки для Rastex 25

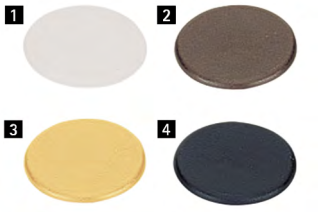

- Пластик

Колір	Артикул	Упаковка
білий	**0 013 117**	200 шт.
коричневий	**0 013 118**	200 шт.
бежевий	**0 025 056**	200 шт.
чорний	**0 070 711**	200 шт.

Дюбель для вкручування Twister DU 262 T



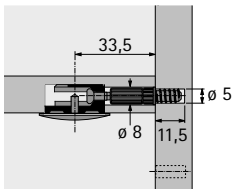

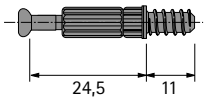

- Різьба прямої фіксації для свердління діаметром 5 мм
- Довжина дюбеля 24,5 мм
- Можливо використовувати у System 32
- Сталь / пластик

Версія найменування	**Артикул**	Упаковка
Twister DU 262 T, блискучий	**9 047 854**	2000 шт.
Twister DU 262 T, оцинкований	**0 020 060**	200 шт.

Дюбель для вкручування DU 643



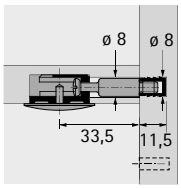

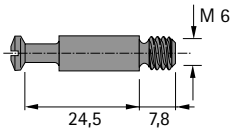

- Різьба M6 x 7,8 мм
- Довжина дюбеля 24,5 мм
- Сталь

Порада:
- Будь ласка, замовляйте муфти M6 окремо

Артикул	Упаковка
0 013 121	200 шт.
1 031 004	1000 шт.

Ексцентрикова стяжка

- **VB 20 / 21**
- **З фіксатором / без фіксатора**

VB 20

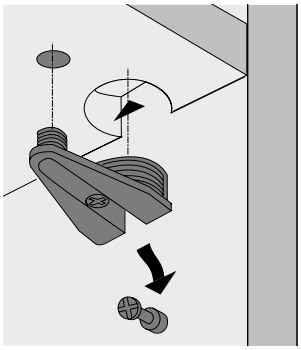

VB 21

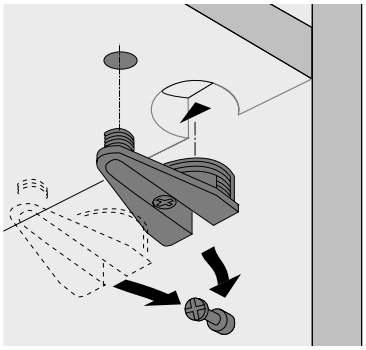

- Для міцного надійного з'єднання між полицями та бічними панелями, що забезпечує високу навантажувальну здатність
- Стяжка запресовується в подвійні отвори, що просвердлені на відстані 32 мм один від одного.
  Отвори для монтажу ø 30 та 10 мм
- Полицю можна змонтувати зверху
- Ексцентрик також можна зафіксувати крізь панель зверху. Для цього в нижній панелі потрібен наскрізний отвір
- Для спеціальних застосувань елемент регулювання цоколя також можна відрегулювати через стяжку
- Цинк литий під тиском, нікельований
- Можливо використовувати у System 32

Посилання на сторінку:

- Свердла для стаціонарних і ручних дрилів див. на сторінках 1566 - 1570

VB 20 з фіксатором для полиць 19 - 20 мм



Схема свердління для полиць

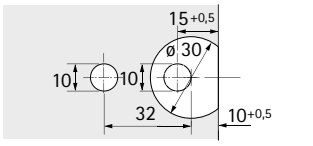

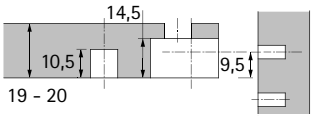

Центр дюбеля від нижньої сторони панелі

Артикул	Упаковка
0 025 049	200 шт.

VB 21 без фіксатора для полиць 19 - 20 мм



Схема свердління для полиць

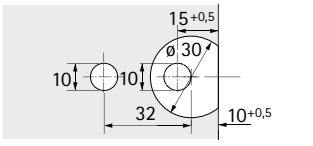

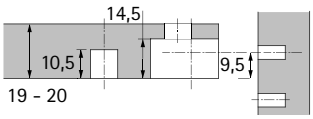

Центр дюбеля від нижньої сторони панелі

Артикул	Упаковка
0 047 454	200 шт.

Дюбель для вкручування DU 327



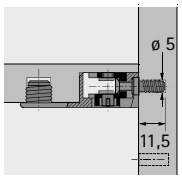

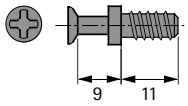

- Різьба прямої фіксації для свердління діаметром 5 мм
- Довжина дюбеля 9 мм
- Можливо використовувати у System 32
- Оцинкована сталь

Артикул	Упаковка
0 025 052	200 шт.
9 039 828	5000 шт.

Дюбель для вкручування DU 427



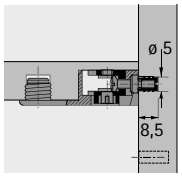

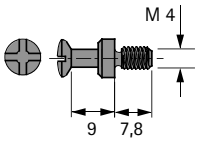

- Різьба M4
- Діаметр свердління 5 мм
- Довжина дюбеля 9 мм
- Можливо використовувати у System 32
- Сталь, блискуча

Порада:
- Будь ласка, замовляйте муфти M4 окремо

Артикул	Упаковка
9 134 678	200 шт.
1 035 497	2000 шт.

Дюбель для вкручування DU 647



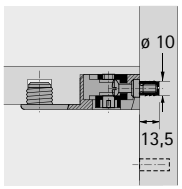

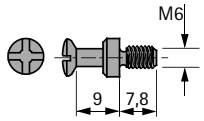

- Різьба M6
- Діаметр свердління 8 / 10 мм
- Довжина дюбеля 9 мм
- Сталь, блискуча

Порада:
- Будь ласка, замовляйте муфти M6 окремо

Артикул	Упаковка
1 035 496	2000 шт.

Декоративні заглушки

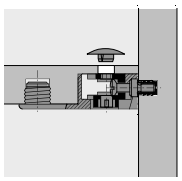

- Для свердління діаметром 10 мм
- Пластик

Артикул	Упаковка
0 047 584	200 шт.

Ексцентрикова стяжка

- **VB 35 M**
- **З фіксатором**

Монтаж полиці зверху
Зручність в монтажі для фіксації полиць

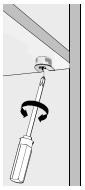

~ 5°

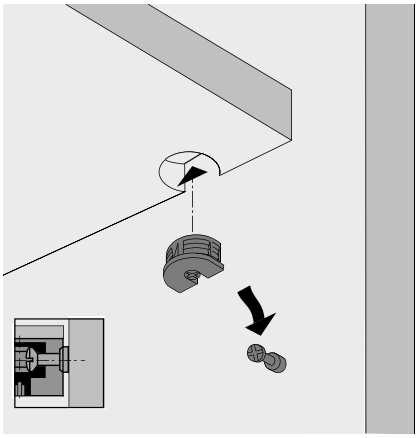

- Компактна фурнітура для міцного з'єднання горизонтальних і бічних панелей із застосуванням перевіреного принципу ексцентрикового з'єднання, що забезпечує надійне прилягання і фрикційне з'єднання.
- Стяжка запресовується в отвір діаметром 20 мм
- Стяжка має сферичний ексцентрик
- Можливо використовувати у System 32
- Литий під тиском цинк / пластик

Посилання на сторінку:
- Свердла для стаціонарних і ручних дрилів див. на сторінках 1566 - 1570

VB 35 M / 16 для полиць 16 мм



Схема свердління для полиць

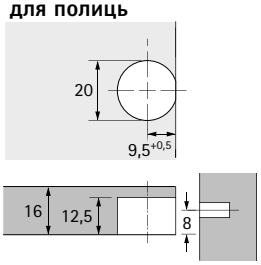

Центр дюбеля від нижньої сторони панелі

Покриття / колір	Артикул	Упаковка
нікельований	**0 065 501**	200 шт.
нікельований	**9 117 653**	500 шт.
білий	**0 065 503**	200 шт.
білий	**9 064 890**	1000 шт.
коричневий	**9 066 718**	1000 шт.
чорний	**0 079 644**	200 шт.
чорний	**9 066 720**	1000 шт.

VB 35 M / 19 для полиць 19 мм



Схема свердління для полиць

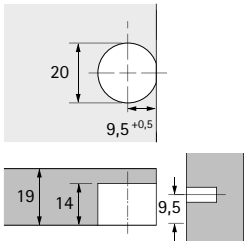

Центр дюбеля від нижньої сторони панелі

Покриття / колір	Артикул	Упаковка
нікельований	**0 065 505**	200 шт.
нікельований	**9 124 619**	500 шт.
білий	**0 065 507**	200 шт.
білий	**9 116 944**	1000 шт.
коричневий	**9 116 945**	1000 шт.
чорний	**0 079 643**	200 шт.
чорний	**9 116 942**	1000 шт.

Ексцентрикова стяжка

- **VB 35**
- **Без фіксатора**

Монтаж полиці зверху або збоку



~ 5°

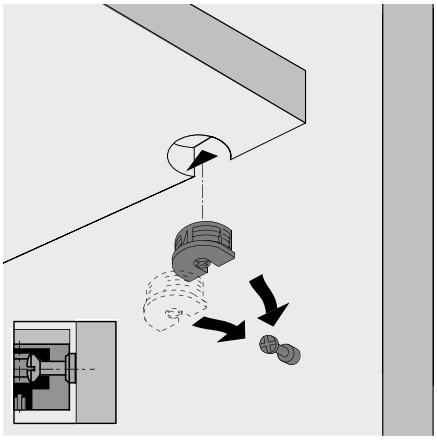

- Компактна фурнітура для міцного з'єднання горизонтальних і бічних панелей із застосуванням перевіреного принципу ексцентрикового з'єднання, що забезпечує надійне прилягання і фрикційне з'єднання.
- Стяжка запресовується в отвір діаметром 20 мм
- Стяжка має сферичний ексцентрик
- Можливо використовувати у System 32
- Литий під тиском цинк / пластик

Посилання на сторінку:
- Свердла для стаціонарних і ручних дрилів див. на сторінках 1566 - 1570

VB 35 / 16 для полиць 16 мм



Схема свердління для полиць

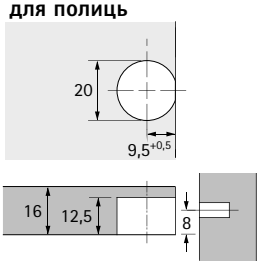

Центр дюбеля від нижньої сторони панелі

Покриття / колір	Артикул	Упаковка
нікельований	**0 065 509**	200 шт.
нікельований	**9 117 656**	500 шт.
білий	**0 065 511**	200 шт.
білий	**9 064 883**	1000 шт.
коричневий	**9 066 738**	1000 шт.
чорний	**0 079 642**	200 шт.
чорний	**9 066 732**	1000 шт.

VB 35 / 19 для полиць 19 мм



Схема свердління для полиць

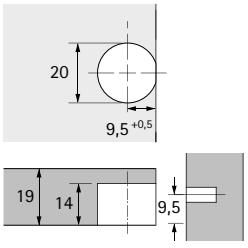

Центр дюбеля від нижньої сторони панелі

Покриття / колір	Артикул	Упаковка
нікельований	**0 065 513**	200 шт.
нікельований	**9 117 725**	500 шт.
білий	**0 065 515**	200 шт.
білий	**9 116 929**	1000 шт.
коричневий	**9 116 930**	1000 шт.
чорний	**0 079 641**	200 шт.
чорний	**9 116 928**	1000 шт.

Ексцентрикова стяжка

- **VB 36 M**
- **З фіксатором**

Монтаж полиці зверху
Зручність в монтажі для фіксації полиць



~ 5°

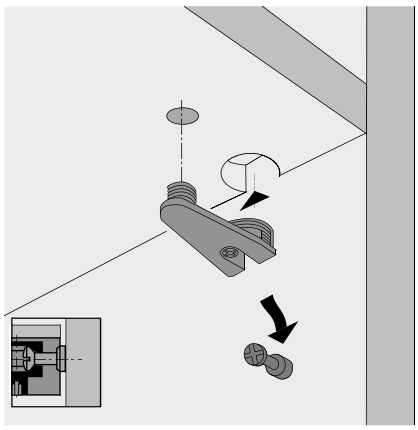

- Компактна фурнітура для міцного з'єднання горизонтальних і бічних панелей із застосуванням перевіреного принципу ексцентрикового з'єднання, що забезпечує надійне прилягання і фрикційне з'єднання.
- Стяжка запресовується в подвійні отвори, що просвердлені на відстані 32 мм один від одного. Отвори для монтажу діаметром 20 та 10 мм
- Стяжка має сферичний ексцентрик
- Можливо використовувати у System 32
- Литий під тиском цинк / пластик

Посилання на сторінку:
- Свердла для стаціонарних і ручних дрилів див. на сторінках 1566 - 1570

VB 36 M / 16 для полиць 16 мм



Схема свердління для полиць

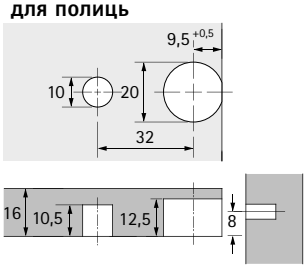

Центр дюбеля від нижньої сторони панелі

Покриття / колір	Артикул	Упаковка
нікельований	**0 065 517**	200 шт.
нікельований	**9 117 700**	250 шт.
білий	**0 065 519**	200 шт.
білий	**9 116 498**	500 шт.
коричневий	**9 116 508**	500 шт.
чорний	**0 079 647**	200 шт.
чорний	**9 096 997**	500 шт.

VB 36 M / 19 для полиць 19 мм



Схема свердління для полиць

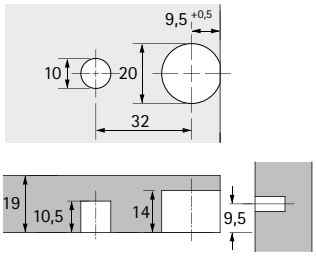

Центр дюбеля від нижньої сторони панелі

Покриття / колір	Артикул	Упаковка
нікельований	**0 065 521**	200 шт.
нікельований	**9 117 720**	250 шт.
білий	**0 065 523**	200 шт.
білий	**9 129 805**	500 шт.
коричневий	**9 129 881**	500 шт.
чорний	**0 079 648**	200 шт.
чорний	**9 129 825**	500 шт.

Ексцентрикова стяжка

- **VB 36**
- **Без фіксатора**

Монтаж полиці зверху або збоку



~ 5°

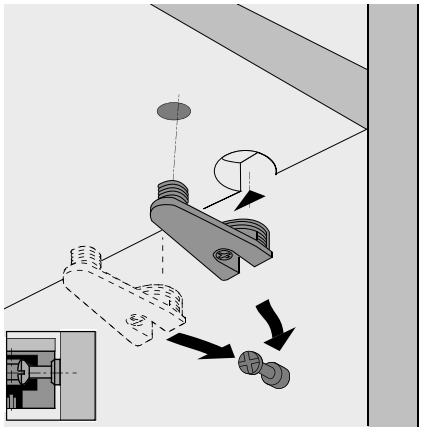

- Компактна фурнітура для міцного з'єднання горизонтальних і бічних панелей із застосуванням перевіреного принципу ексцентрикового з'єднання, що забезпечує надійне прилягання і фрикційне з'єднання.
- Стяжка запресовується в подвійні отвори, що просвердлені на відстані 32 мм один від одного. Отвори для монтажу діаметром 20 та 10 мм
- Стяжка має сферичний ексцентрик
- Можливо використовувати у System 32
- Литий під тиском цинк / пластик

Посилання на сторінку:

- Свердла для стаціонарних і ручних дрилів див. на сторінках 1566 - 1570

VB 36 / 16 для полиць 16 мм



Схема свердління для полиць

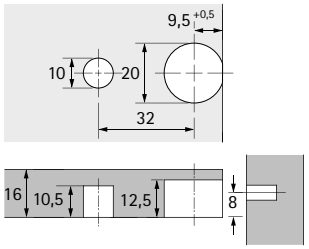

Центр дюбеля від нижньої сторони панелі

Покриття / колір	Артикул	Упаковка
нікельований	**0 065 525**	200 шт.
нікельований	**9 117 713**	250 шт.
білий	**0 065 527**	200 шт.
білий	**9 116 464**	500 шт.
коричневий	**9 116 491**	500 шт.
чорний	**0 079 645**	200 шт.
чорний	**9 096 994**	500 шт.

VB 36 / 19 для полиць 19 мм



Схема свердління для полиць

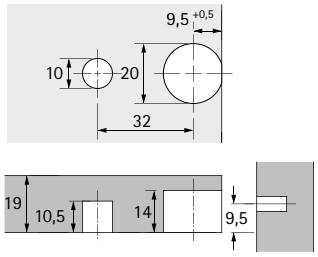

Центр дюбеля від нижньої сторони панелі

Покриття / колір	Артикул	Упаковка
нікельований	**0 065 529**	200 шт.
нікельований	**9 117 723**	250 шт.
білий	**0 065 531**	200 шт.
білий	**9 129 786**	500 шт.
коричневий	**9 129 828**	500 шт.
чорний	**0 079 646**	200 шт.
чорний	**9 129 823**	500 шт.

Дюбель для вкручування DU 328



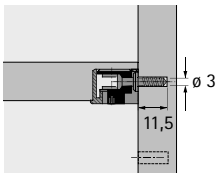

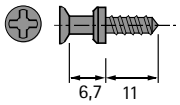

- З різьбою прямої фіксації для свердління діаметром 3 мм
- Довжина дюбеля 6,7 мм
- Можливо використовувати у System 32
- Оцинкована сталь

Артикул	Упаковка
0 065 540	200 шт.
9 039 822	5000 шт.

Дюбель для вкручування DU 321



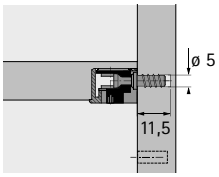

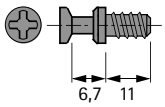

- З різьбою прямої фіксації для свердління діаметром 5 мм
- Довжина дюбеля 6,7 мм
- Можливо використовувати у System 32
- Оцинкована сталь

Артикул	Упаковка
0 074 688	200 шт.
9 021 847	5000 шт.

Дюбель для вкручування DU 322



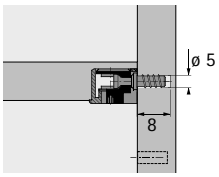

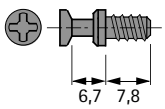

- З різьбою прямої фіксації для свердління діаметром 5 мм
- Довжина дюбеля 6,7 мм
- Можливо використовувати у System 32
- Оцинкована сталь

Артикул	Упаковка
0 064 872	200 шт.
9 022 370	5000 шт.

Дюбель для вкручування DU 648



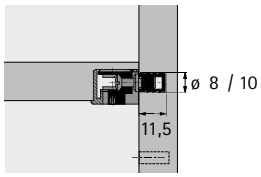

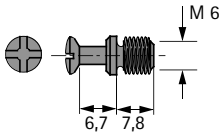

- Різьба M6 x 7,8 мм
- Довжина дюбеля 6,7 мм
- Сталь

Порада:
- Будь ласка, замовляйте муфти M6 окремо

Покриття	**Артикул**	Упаковка
блискучий	**0 065 534**	200 шт.
блискучий	**1 035 241**	1000 шт.
оцинкований	**0 079 650**	200 шт.
оцинкований	**1 044 143**	1000 шт.

Дюбель для вкручування DU 426



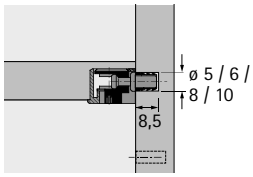

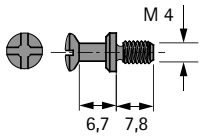

- Різьба M4 x 7,8 мм
- Довжина дюбеля 6,7 мм
- Можливо використовувати у System 32
- Сталь, блискуча

Порада:
- Будь ласка, замовляйте муфти M4 окремо як аксесуари

Артикул	Упаковка
0 065 370	200 шт.
1 035 240	2000 шт.

Дюбель подвійний DU 712 / DU 867



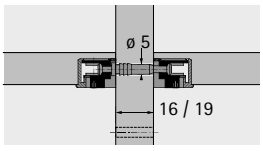

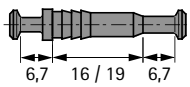

- Для центральних панелей
- Діаметр свердління 5 мм
- Довжина дюбеля 6,7 мм
- Можливо використовувати для легких панелей
- Можливо використовувати у System 32
- Сталь, блискуча

Найменування	Товщина панелі мм	**Артикул**	Упаковка
DU 712	16	**1 019 462**	1000 шт.
DU 867	19	**0 065 536**	100 шт.
DU 867	19	**1 019 463**	1000 шт.

Стяжка для з'єднання полиць

VB 54 Toolex



- Проста установка полиці у корпус шафи
- Для свердління ø 5 мм
- Гнучкий фіксатор у корпусі для легкого зняття полиць, полиці можна встановити на місце в будь-який час
- Ободок корпусу завжди забезпечує правильне положення корпусу навіть у занадто глибоких отворах
- Цинк литий під тиском, нікельований / сірий пластик

Порада:
- Будь ласка, зробіть окреме замовлення на гвинти прямого кріплення 6,3 x 12,5 мм, або 6,3 x 15 мм (DFS)

VB 54 комплект "все включено"

Найменування	Розмір T мм	Розмір X мм	Розмір Y мм	**Артикул**	Упаковка
VB 54/16 DFS	16	13,5	8	**0 073 618**	200 шт.
VB 54/19 DFS	19	15	9,5	**0 073 619**	200 шт.

VB 54 корпус

Найменування	Розмір T мм	Розмір X мм	Розмір Y мм	**Артикул**	Упаковка
VB 54/16	16	13,5	9,5	**1 049 575**	1000 шт.
VB 54/19	19	15	9,5	**1 049 579**	1000 шт.
VB 54/23	23	17	11,5	**1 049 580**	1000 шт.
VB 54/29	29	20	14,5	**1 053 518**	1000 шт.

VB 54 опорна частина

Найменування	**Артикул**	Упаковка
VB 54/16 DFS	**1 049 572**	1000 шт.
VB 54/19 DFS	**1 049 577**	1000 шт.
VB 54/23 DFS	**1 049 581**	1000 шт.
VB 54/29 DFS	**1 053 519**	1000 шт.

Опорна частина для кріплення / DFS / для корпусу товщиною 16 мм

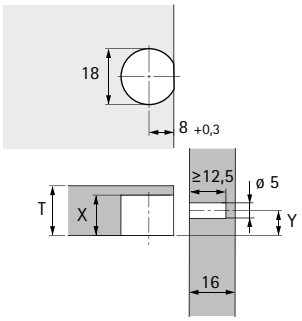

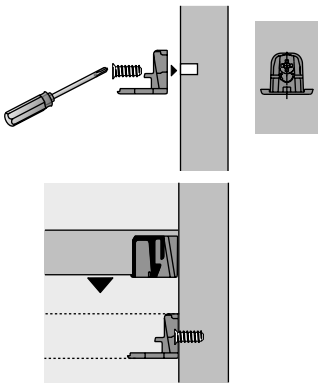

Опорна частина для кріплення / DFS / для корпусу товщиною ≥ 19 мм

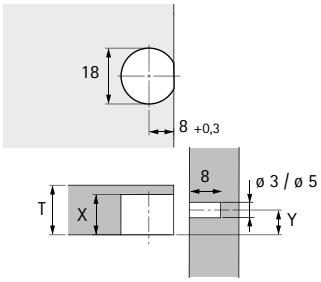

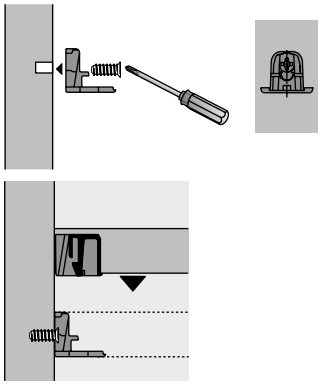

Стяжка для з'єднання полиць

VB 135, Alfa Stop / Beta

Монтаж полиці зверху
Зручність в монтажі для фіксації полиць

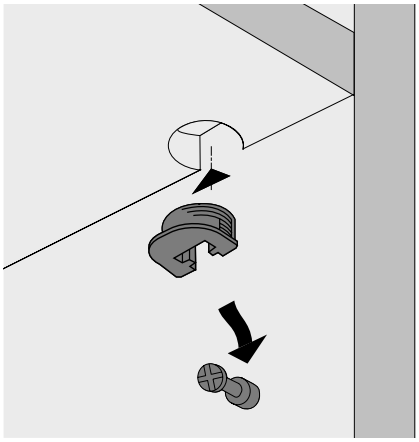

- Стяжка VB 135 запресовується в отвір діаметром 20 мм
- Полицю можна змонтувати тільки зверху
- Панель з VB 135 просто притискається до дюбеля. Ефект розклинювання підтягує панель та запобігає її випаданню
- Можна використовувати для полиць товщиною від 16 мм
- Можливо використовувати у System 32
- Пластик

Посилання на сторінку:
- Свердла для стаціонарних і ручних дрилів див. на сторінках 1566 - 1570

VB 135





Схема свердління для полиць

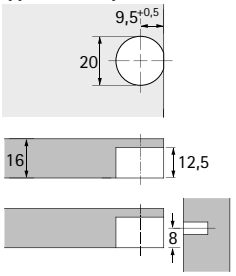

Центр дюбеля від нижньої сторони панелі

Колір	Артикул	Упаковка
білий	**0 073 616**	200 шт.
білий	**1 016 559**	1000 шт.
коричневий	**1 016 560**	1000 шт.
чорний	**0 079 649**	200 шт.
чорний	**1 028 915**	1000 шт.

Alfa Stop / Beta





Схема свердління для полиць

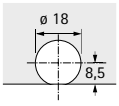

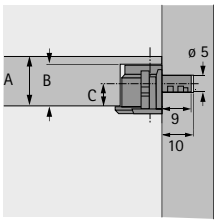

- Опорна частина Alfa Stop із функцією швидкого блокування для поєднання з корпусним елементом Beta
- Опорну частину можна зафіксувати в бічній частині корпусу шафи за допомогою викрутки
- Цинк литий під тиском, нікельований

Найменування	Розмір A мм	Розмір B мм	Розмір C мм	Артикул	Упаковка
1 Alfa Stop			8	**9 131 206**	500 шт.
2 Beta	16	14	8	**9 132 007**	1000 шт.
1 Alfa Stop			10	**9 132 004**	500 шт.
2 Beta	20	16	10	**9 132 008**	1000 шт.
1 Alfa Stop			12,5	**9 132 005**	500 шт.
2 Beta	25	18,5	12,5	**9 132 009**	1000 шт.
1 Alfa Stop			14,5	**9 132 006**	500 шт.
2 Beta	30	20,5	14,5	**9 132 010**	1000 шт.

Трапецієподібна стяжка

TZ 4, TZ 4 STD

TZ 4

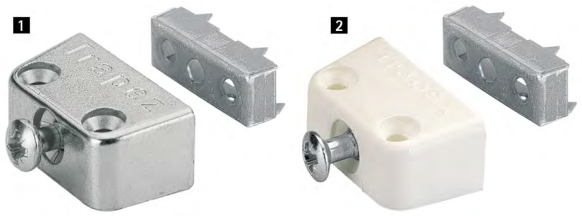

- З попередньо встановленим шурупом
- Суцільнометалева TZ 4: кутовий гвинт для особливо простого монтажу
- Основна частина з шипами
- Корпус: литий під тиском цинк або пластик
- Основа: оцинкована сталь

Покриття / колір	**Артикул**	Упаковка
нікельований	**0 020 843**	100 шт.
білий	**0 013 104**	100 шт.

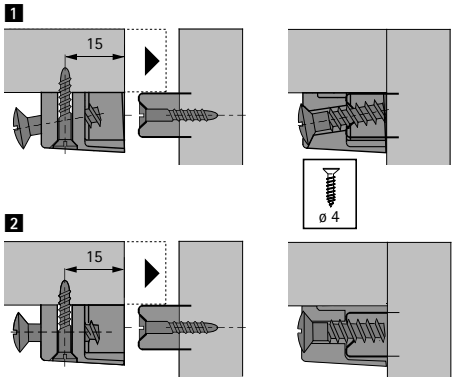

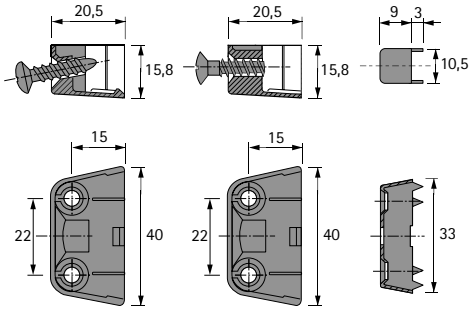

TZ 4 STD



- З попередньо встановленим шурупом
- Фіксуючий механізм у корпусі спрощує встановлення
- Довгастий отвір компенсує розширення / звуження до 4 мм у твердій деревині
- Корпус: цинк литий під тиском нікельований
- Основа: оцинкована сталь

Артикул	Упаковка
0 020 891	100 шт.
1 068 792	1000 шт.

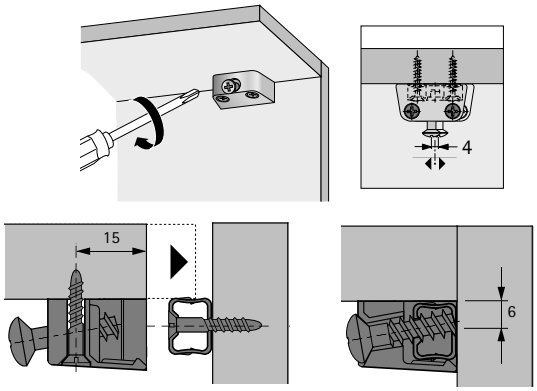

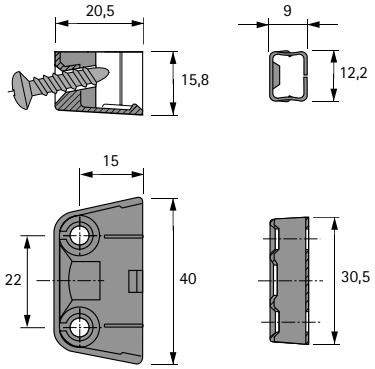

TZ 28



- Для пресування
- Довжина муфти 10 мм
- Кріпиться гвинтом з потайною головкою ø 4 мм, дозволяє тримати викрутку під кутом
- Пластик, білий

Артикул	Упаковка
0 072 053	100 шт.
1 005 078	2000 шт.

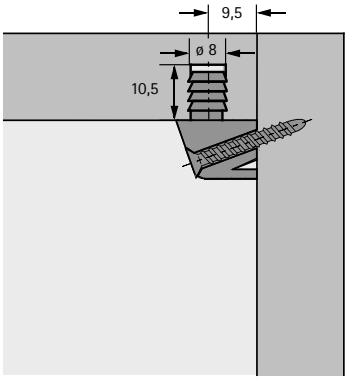



- Розбірний з'єднувальний елемент із затискними пружинами
- Легке встановлення та демонтаж корпусу шафи
- Для прихованого монтажу
- Можна використовувати для з'єднувачів корпусу шафи
- Закріпіть дюбель і муфту торцевим шестигранним ключом A/F розміром 4 мм через додатковий отвір просвердлений у панелі, загвинтіть муфту шестигранним ключем A/F розміром 10 мм
- З'єднувальна фурнітура з дюбелем та муфтою
- Цинк литий під тиском, блискучий

Rostrino дюбель



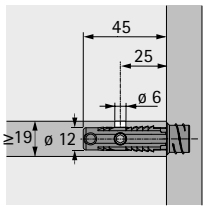

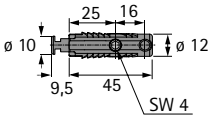

Артикул	Упаковка
9 131 207	250 шт.

Rostrino муфта



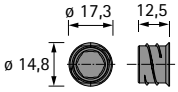

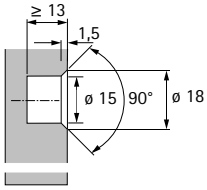

Артикул	Упаковка
9 132 011	250 шт.

New



Непомітні, але незамінні

З'єднувальна фурнітура Hettich надійно утримує всі модулі разом, забезпечуючи тривалу стійкість меблів. Асортимент продукції, який має все: для корпусів меблевих шаф і стільниць, цоколів, фасадів шухляд та багато іншого – у Hettich є саме те з'єднувальне обладнання, яке також легко встановити.



З'єднувальна фурнітура VB 25 T: Утворює міцні з'єднання з високою навантажувальною здатністю.



З'єднувачі для стільниць Hettich: Для надійних, з щільним прилеганням за рахунок тертя з'єднань стільниці



Універсальні кутові з'єднувачі: Для невеликих корпусів шаф. Простий, зрозумілий монтаж.



З'єднувачі задньої стінки Hettich: За допомогою них задні панелі можна легко притягнути до бокових стінок корпусу шафи.



З'єднувачі з позитивним і негативним блокуванням
VB 25 T, VB 35 T, VB 90 – 180 T 1390 – 1391



З'єднувачі для робочих поверхонь
AVB 4, AVB 4 Slim, AVB 5 1391 – 1392



EverFix, MultiClip, кутові з'єднувачі
VB 90 / VB 16 / VB 160 1393 – 1396



Кріплення задньої стінки
RV 1, RV 3, RV 7D, RV 8 1397 – 1399



З'єднувальні кутники, фурнітура типу замкових щілин
з'єднувальні гвинти,
євргогвинти, універсальні з'єднувачі, універсальні кутники,
Direkta 2, межсекційні стяжки VHS 32 1400 – 1401



Гвинти, гільзи, втулки, муфти, заглушки 1401 – 1407

VB 25 T



- Для міцних, надійних та зафіксованих за рахунок тертя з'єднань стільниці з високою навантажувальною здатністю
- Вбудована шестерня під кутом 90° із шестигранним гніздом дозволяє швидко й зручно фіксувати за допомогою акумуляторної викрутки або шестигранного ключа A/F 5 мм
- Довжина дюбеля 60 - 70 мм
- Мін. глибина отвору 20 мм
- Діаметр отвору для корпуса 25 мм
- Наскрізний отвір ø 7 мм
- Корпус: цинк литий під тиском, блискучий
- Болт і муфта: оцинкована сталь

Артикул	Упаковка
9 079 555	50 шт.

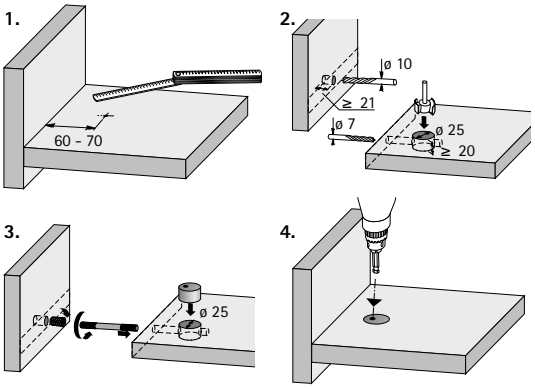

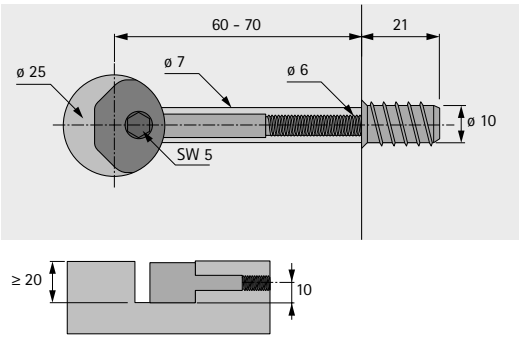

VB 35 T



- Для міцних, надійних та зафіксованих за рахунок тертя з'єднань стільниці з високою навантажувальною здатністю
- Вбудована шестерня під кутом 90° із шестигранним гніздом дозволяє швидко й зручно фіксувати за допомогою акумуляторної викрутки або шестигранного ключа A/F 5 мм
- Довжина дюбеля 65 - 75 мм
- Мін. глибина отвору 20 мм
- Діаметр отвору для корпуса 35 мм
- Наскрізний отвір ø 7 мм
- Корпус: цинк литий під тиском, блискучий
- Болт і муфта: оцинкована сталь

Артикул	Упаковка
9 079 557	50 шт.

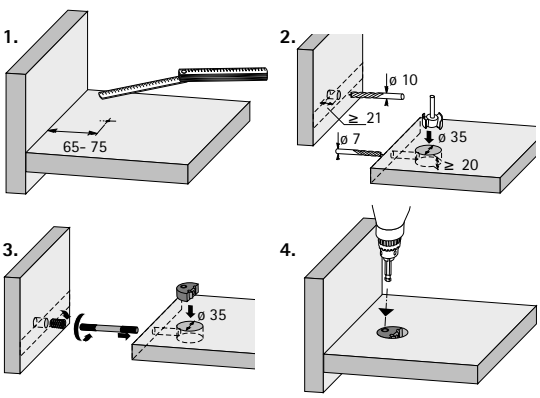

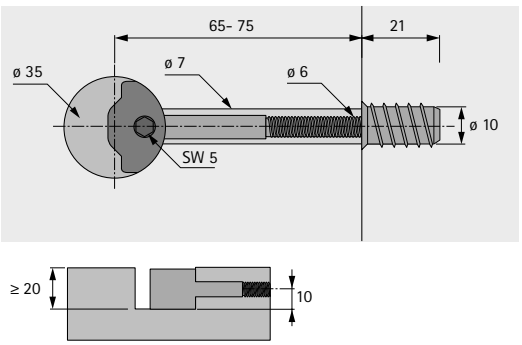

VB 90 - 180 T



- Для міцних, надійних та зафіксованих за рахунок тертя з'єднань стільниці з високою навантажувальною здатністю
- Плавне регулювання для кутових з'єднань 90° - 180°
- Вбудована шестерня під кутом 90° із шестигранним гніздом дозволяє швидко й зручно фіксувати за допомогою акумуляторної викрутки або шестигранного ключа A/F 5 мм
- Довжина дюбеля 60 мм
- Мін. глибина отвору 20 мм
- Діаметр отвору для корпуса 25 мм
- Наскрізний отвір ø 9 мм
- Корпус: цинк литий під тиском, блискучий
- Болт: оцинкована сталь

Артикул	Упаковка
9 079 561	50 шт.

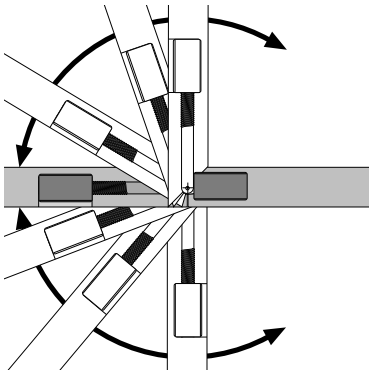

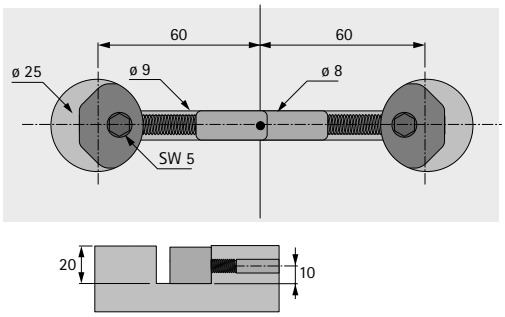

AVB 4



- Для міцних, надійних та зафіксованих за рахунок тертя з'єднань стільниці
- Швидка та зручна фіксація за допомогою акумуляторної викрутки або торцевого шестигранного ключа A/F 5 мм
- Глибина свердління не менше 20 мм
- Діаметр отвору для корпуса 35 мм
- Корпус: цинк литий під тиском, блискучий
- Болт / контрапластина: оцинкована сталь

Розмір X мм	Довжина мм	Артикул	Упаковка
33 - 44	81	**9 079 575**	50 шт.
48 - 60	116	**9 079 579**	50 шт.
73 - 86	165	**9 079 583**	50 шт.

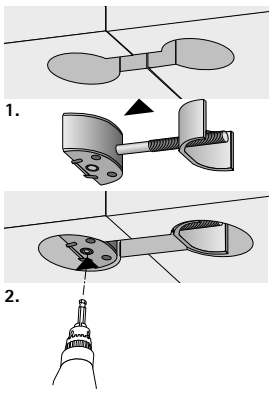

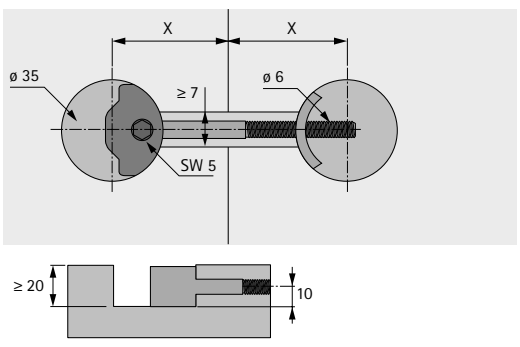

AVB 4 Slim



- Підходить для панелей товщиною від 14 мм
- Для міцних, надійних та зафіксованих за рахунок тертя з'єднань стільниці
- Швидка та зручна фіксація за допомогою акумуляторної викрутки або торцевого шестигранного ключа A/F 4 мм
- Довжина дюбеля 42 - 49 мм
- Діаметр отвору для корпуса 25 мм
- Глибина свердління не менше 12,5 мм
- Корпус: цинк литий під тиском, блискучий
- Болт / контрапластина: оцинкована сталь

Артикул	Упаковка
9 085 654	50 шт.

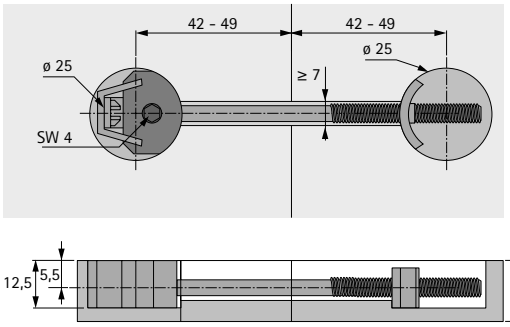

AVB 5



- Для міцних, надійних та зафіксованих за рахунок тертя з'єднань стільниці
- З двома вигнутими затискними пластинами
- Два попередньо встановлених затискача забезпечують легке встановлення:
  Вони утримують затискні пластини та з'єднувачі в потрібному положенні або в пазу, що дозволяє легко вставляти їх у свердління або фрезеровану виїмку – залишаючи обидві руки вільними для фіксації
- Діаметр отвору для корпуса 35 мм
- Глибина свердління не менше 20 мм
- Оцинкована сталь / пластик сірий

Розмір X мм	Довжина мм	**Артикул**	Упаковка
30 - 37	65	**0 025 084**	50 шт.
48 - 55	100	**0 079 386**	50 шт.
73 - 80	150	**0 016 048**	50 шт.

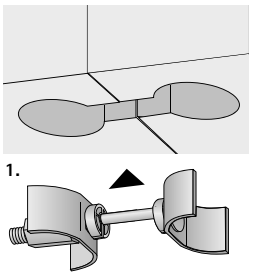

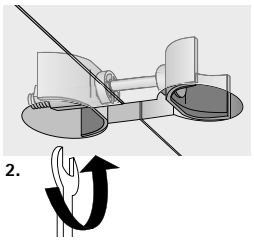

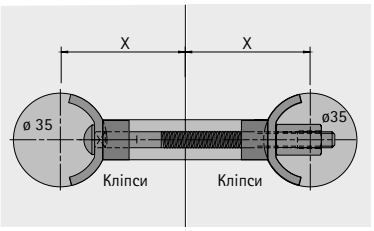

EverFix з різьбовою шпилькою



- Цей непомітний з'єднувальний елемент складається лише з різьбової шпильки та муфти для пресування із диском із пружинної сталі
- За допомогою відповідного інструменту (наприклад, пластикового молотка) компоненти можна легко з'єднати, обережно вставивши їх на місце для нероз'ємної посадки
- Зусилля на роз'єднання 500 N
- Оцинкована сталь / білий пластик

Тип найменування	**Артикул**	Упаковка
Компл.	**0 079 118**	200 компл.
Муфта	**1 067 695**	2000 шт.
Різьбова шпилька	**1 007 510**	5000 шт.

Упаковка 200 шт. = Everfix 200 шт. + різьблені шпильки 200 шт.

Конструкція корпусу шафи

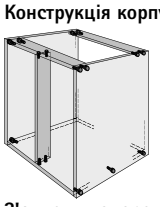

З'єднання шухляди

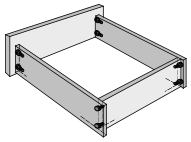

З'єднання опора–поверхня

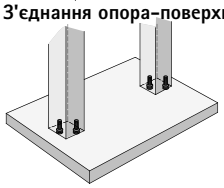

З'єднання фасційне



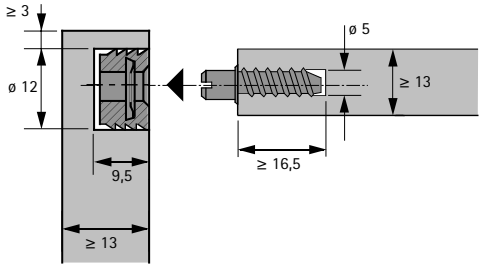

Everfix із Duplo



- Цей непомітний з'єднувальний елемент складається лише зі з'єднувального елемента Duplo та двох муфт для пресування із диском із пружинної сталі
- За допомогою відповідного інструменту (наприклад, пластикового молотка) компоненти можна легко з'єднати, обережно вставивши їх на місце для нероз'ємної посадки
- Зусилля на роз'єднання 500 N
- Оцинкована сталь / білий пластик

Тип найменування	**Артикул**	Упаковка
Компл.	**0 079 119**	200 компл.
Муфта	**1 067 695**	2000 шт.
Duplo	**1 004 701**	5000 шт.

Упаковка 200 шт. = Everfix 400 шт. + з'єднувач Duplo 200 шт.

З'єднання колон

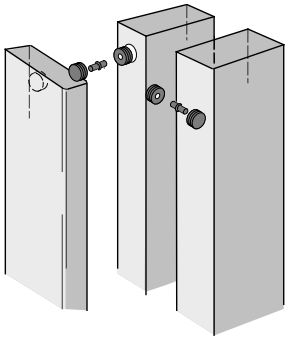

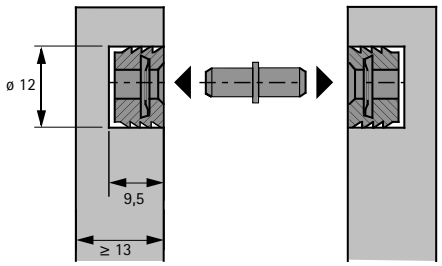

MultiClip



- MultiClip можна використовувати в багатьох різних сферах застосування
- Для облицювання стін, міжкімнатних перегородок, облицювання колон, фасадів та інших типів облицювання
- У будь-якому застосуванні фурнітуру можна кріпити гвинтами паралельно або під прямим кутом до панелі або елементу обшивки
- Якщо необхідно насунути затискні конектори спереду, один з фітингів кріпиться гвинтом під кутом 90°
- Незалежно від того, чи це внутрішнє обладнання, виставковий стенд чи серійне виробництво, ця фурнітура заощаджує кошти в багатьох сферах застосування
- Тільки 1 з'єднувальний елемент для всіх типів застосування
- Елементи затискного з'єднувача забезпечують надійне утримання за допомогою пружинних гнучких затискачів та зубчастих поверхонь, навантажувальна здатність вказана в інструкціях зі встановлення
- Різні положення гвинтів дозволяють кріпити зверху, спереду, збоку, а також врівень
- Компенсація допусків монтажу
- Затискні з'єднувачі можна регулювати для ідеального вирівнювання
- Пластик, чорний

Порада:
- Заборонено використовувати програми, у яких деталі підтримуються лише одним з'єднувачем. MultiClip має бути встановлено, щоб забезпечити позитивно зафіксоване з'єднання.

Артикул	Упаковка
0 046 080	1/200 шт.
1 009 684	200 шт.

Монтаж

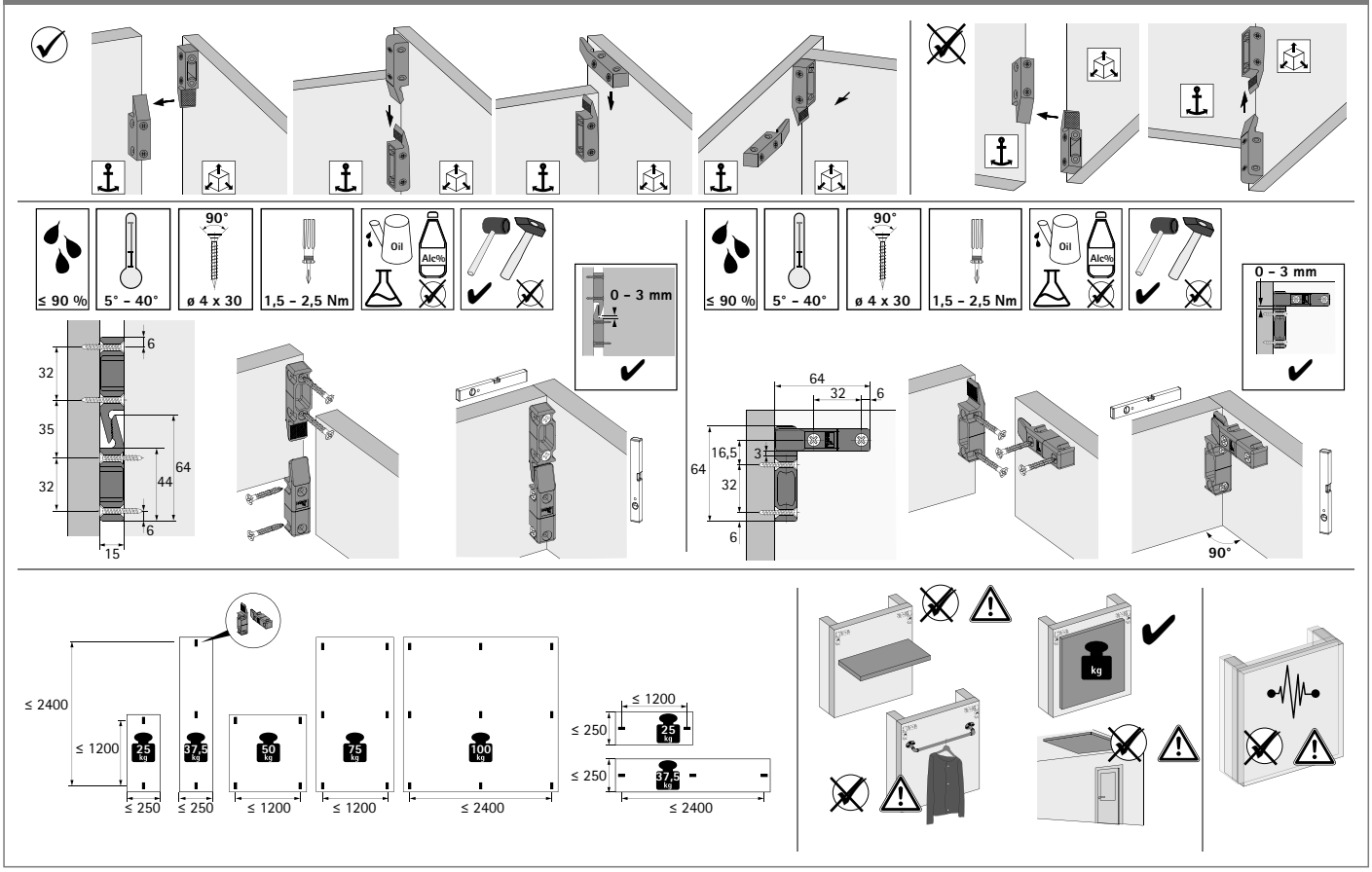

VB 90



- Ця фурнітура ідеально підходить для з'єднання елементів шафи або компонентів передньої панелі, розташованих під великими кутами, напр. шафи під похилу стелю або кутові комбінації в сегменті офісних меблів
- З'єднання регулюється під будь-якими кутами від 30° до 270°
- Кріпится гвинтами прямого кріплення в отворах діаметром 5 мм або гвинтом M6 із шестигранною головкою та муфтою № 100 для отворів діаметром 10 мм
- Цинк литий під тиском, нікельований
- VB 90 неймовірно простий у встановленні: спочатку фітинг прикріплюється до першої сторони, а потім насувається на гвинт, попередньо встановлений на другій стороні. Якщо деталі розкриваються на кут менше 90°, для цього слід використовувати гвинт із шестигранною головкою, щоб забезпечити остаточну фіксацію за допомогою ріжкового ключа.

Артикул	Упаковка
0 030 891	100 шт.
1 007 019	200 шт.

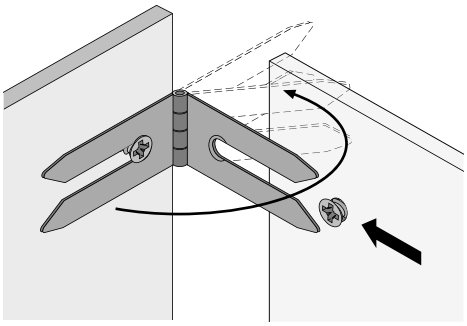

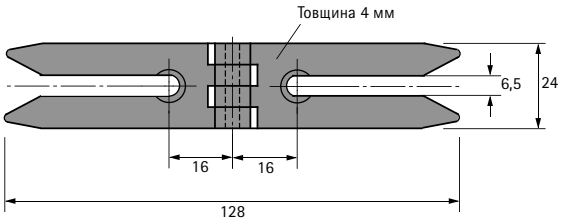

З'єднувач під кутом

- **VB 16, VB 160**

VB 16



- Широкий діапазон затиску від 36 до 46 мм враховує будь-який поперечний переріз профілю
- Висока сила затиску притискає скоси один до одного для щільного прилягання
- Цинк литий під тиском

Артикул	Упаковка
0 021 768	1/100 шт.
1 006 154	100 шт.

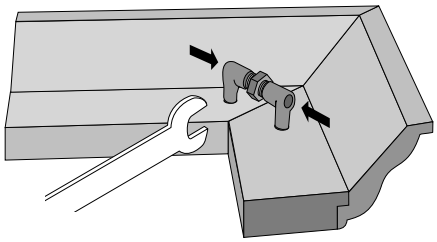

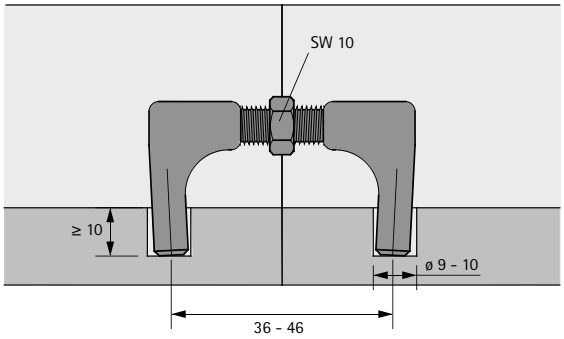

VB 160



- Для неглибоких дверних коробок або карнизів
- Глибина фрезерування 10 мм
- Коричневий пластиковий корпус
  Кут: оцинкована сталь

Артикул	Упаковка
0 047 608	100 шт.

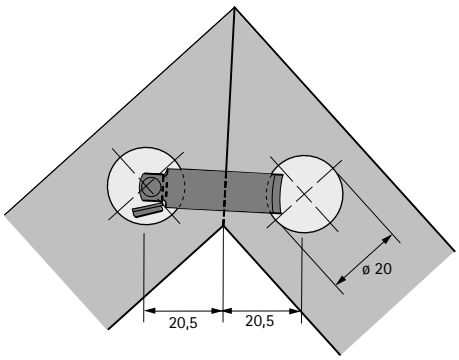

RV 1 кріплення задньої стінки



- Може монтуватися в лінію отворів діаметром 5 мм
- Фітинг щільно притискає задню панель до корпусу шафи
- Можливо використовувати у System 32
- Цинк литий під тиском, нікельований

Порада:
- Гвинти прямого кріплення, замовляйте окремо

Артикул	Упаковка
0 019 558	100 шт.
1 075 395	250 шт.

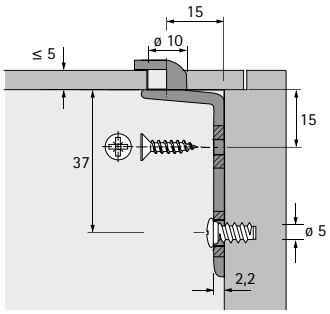

RV 3 кріплення задньої стінки



- Довгастий отвір компенсує допуски на свердління
- Кріплення за допомогою шурупа прямого кріплення ø 6,3 мм
- Цинк литий під тиском, нікельований

Порада:
- Гвинти прямого кріплення, замовляйте окремо

Артикул	Упаковка
0 079 661	100 шт.
1 006 505	500 шт.

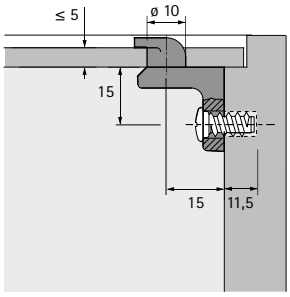

RV 7 D кріплення задньої стінки



- Із RV 7 D задня панель надійно закріплена зсередини
- Це спрощує монтажні роботи, оскільки шафу можна впритул до стіни
- RV 7 D можна монтувати за допомогою різних кріпильних елементів: гвинтом з потайною головкою, гвинтами M6 x 12 з круглою головкою (DIN 7985) та різьбовою втулкою або муфтою, прямим кріпильним гвинтом або MultiClip
- Висота регулюється +/- 1 мм на довгастому отворі
- Можливо використовувати у System 32
- Цинк литий під тиском, нікельований

Артикул	Упаковка
0 056 614	100 шт.
1 019 812	200 шт.

Приклади застосування RV 7D

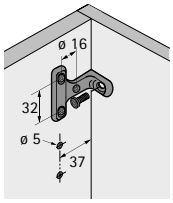

Внутрішня задня панель, кріплення за допомогою гвинта з круглою головкою діаметром 4 x 12 мм

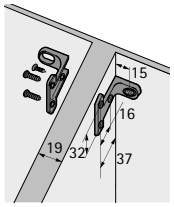

Центральна стійка, кріплення за допомогою гвинта з круглою головкою діаметром 4 x 12 мм

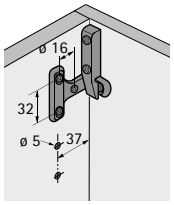

Накладна задня панель, кріплення за допомогою MultiClip

Аксесуари, RV 7 D / фіксуючі елементи





Найменування	Розміри мм	Артикул	Упаковка
Гвинт з круглою головкою	ø 4 x 12	**0 058 243**	200 шт.
Шуруп для кріплення	ø 6,3 x 13	**0 040 007**	200 шт.
MultiClip		**0 046 080**	200 шт.

RV 8 кріплення задньої стінки



- Для кріплення нижніх та задніх панелей шухляд
- Пластик, білий
- Гвинт, ø 3,5 x 20 мм, оцинкована сталь

Артикул	Упаковка
0 079 438	200 шт.
1 075 850	5000 шт.

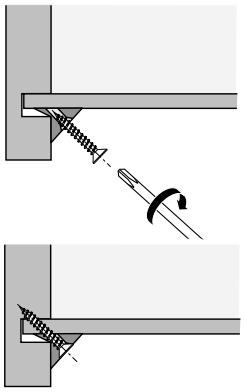

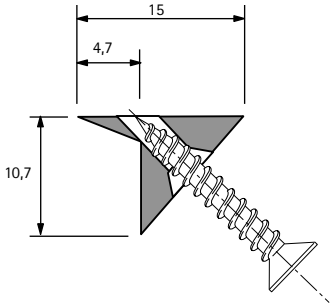

Євро кутник для лінії отворів 32 мм

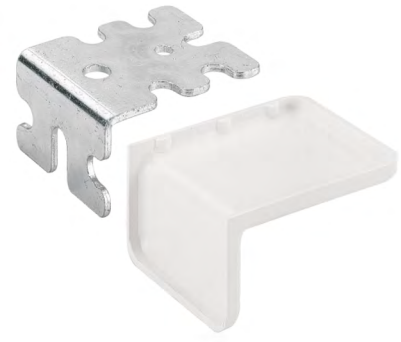

- Можна використовувати як багатоцільовий з'єднувальний елемент для корпусів шаф, полиць, задніх панелей та фасадів шухляд
- Гвинти прямого кріплення, ø 6,3 мм
- Можливо використовувати у System 32
- З'єднувальні кронштейни: оцинкована сталь
- Пластикова заглушка

Порада:
- Гвинти прямого кріплення, замовляйте окремо

Версія найменування	Покриття / колір	**Артикул**	Упаковка
З'єднувальний кутник	оцинкований	**0 024 832**	200 шт.
Заглушка	білий	**0 050 314**	200 шт.
Заглушка	чорний	**0 072 026**	200 шт.
Заглушка	сірий	**0 070 292**	200 шт.

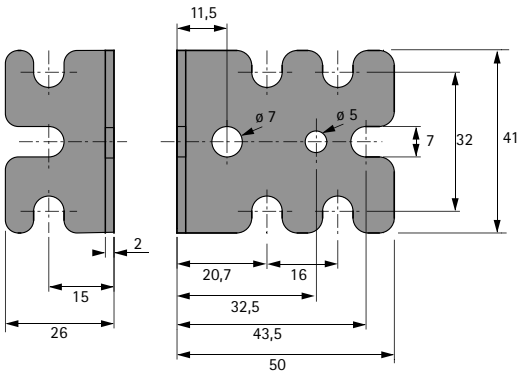

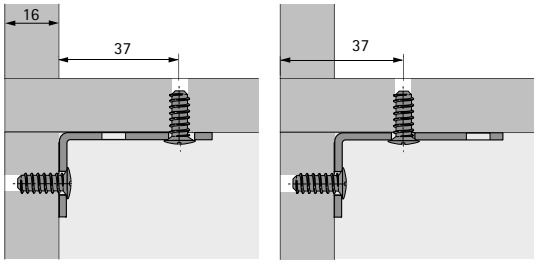

Універсальний кутовий з'єднувач



- Універсальний кутовий з'єднувач для невеликих корпусів шаф та для невеликих навантажень
- Кріпиться шурупом з потайною головкою ø 3,5 мм
- Заглушка просто застібається, щоб приховати шурупи
- Пластик

Колір	**Артикул**	Упаковка
білий	**0 044 742**	100 шт.
чорний	**0 044 743**	100 шт.

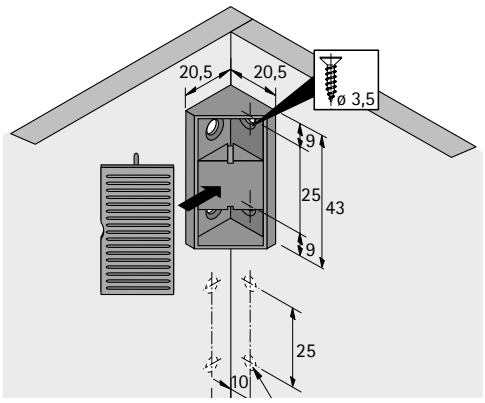

Direkta 2, VHS 32 гвинт з'єднувальний, гвинт торцевий, муфта різьбова

Direkta 2



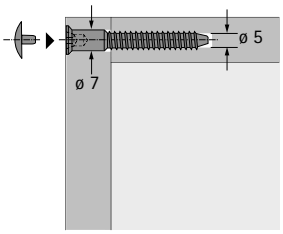

- Головка з отвором та гвинтом Pozidrive
- Оцинкована сталь

Найменування	Довжина мм	**Артикул**	Упаковка
Direkta	6,3 x 40 мм	**0 019 555**	500 шт.
Direkta	6,3 x 50 мм	**0 019 556**	500 шт.
Заглушка, біла		**0 016 339**	500 шт.

З'єднувальний гвинт VHS





- Прості з'єднувачі корпусу для особливо міцної фіксації
- Для свердління діаметром 5 мм
- З'єднувальні гільзи мають довжину 27 або 35 мм
- Різьба зміщена назад, що полегшує вкручування з'єднувального гвинта
- Гвинт M4 x 15 мм / з'єднувальна гільза: нікельована сталь

Найменування	Товщина панелі мм	**Артикул**	Упаковка
VHS 27 / 32	28 - 36	**0 079 659**	100 шт.
VHS 32 / 35	36 - 44	**0 079 660**	100 шт.

Фіксуючий гвинт



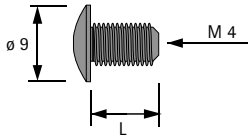

- Різьба M4
- Підходить для використання з різьбовою втулкою M4, див. нижче
- Гвинт pozidrive
- Оцинкована сталь

Довжина мм	**Артикул**	Упаковка
8	**0 079 525**	200 шт.
9	**0 079 527**	200 шт.

Втулка з різьбою



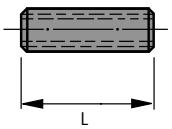

- Для різьби M4
- Для свердління діаметром 5 мм
- Підходить для використання з кінцевим гвинтом, див. вище
- Оцинкована сталь

Довжина мм	**Артикул**	Упаковка
15	**0 063 016**	200 шт.
15	**1 004 938**	1000 шт.
18	**0 064 908**	200 шт.
18	**1 004 939**	1000 шт.
22	**0 063 017**	200 шт.
22	**1 004 940**	1000 шт.

Муфта № 49



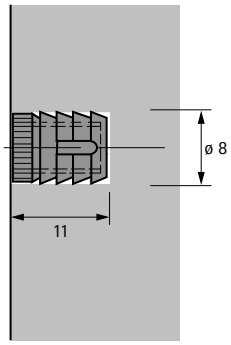

- Для різьби M6
- Діаметр свердління 8 мм
- Підходить для використання з Rastex 15 / 25, VB 20 / 21 and VB 35 / 36
- Пластик, білий

Артикул	Упаковка
0 040 005	200 шт.
1 004 925	10000 шт.

Муфта № 30



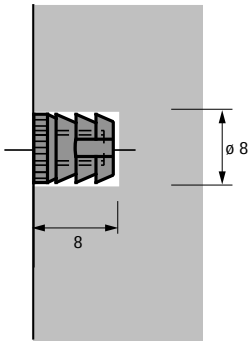

- Для різьби M4
- Діаметр свердління 8 мм
- Підходить для використання з Rastex 15 / 25, VB 35 / 36 and VB 135
- Пластик, білий

Артикул	Упаковка
0 079 529	200 шт.
1 004 927	5000 шт.

Муфта № 33



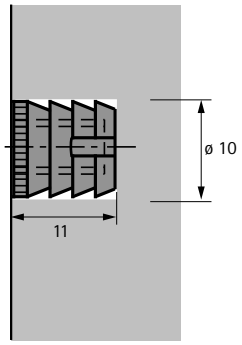

- Для різьби M6
- Діаметр свердління 10 мм
- Підходить для використання з Rastex 15 / 25, VB 20 / 21 and VB 35 / 36
- Пластик, білий

Артикул	Упаковка
0 079 539	200 шт.
1 004 928	5000 шт.

Муфта № 100



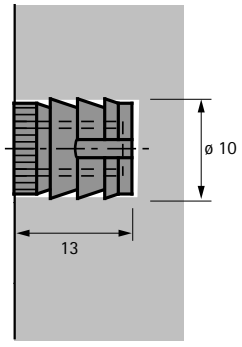

- Для різьби M6
- Діаметр свердління 10 мм
- Підходить для використання з Rastex 15 / 25 and VB 35 / 36
- Пластик, білий

Артикул	Упаковка
0 079 540	200 шт.
1 005 074	5000 шт.

Муфта M5 x 11 мм для завіси для складаних дверей 625



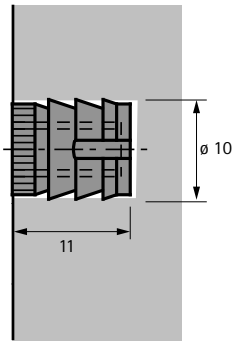

- Для різьби M5
- Діаметр свердління 10 мм
- Пластик, білий

Артикул	Упаковка
0 078 920	200 шт.

Муфта № 43



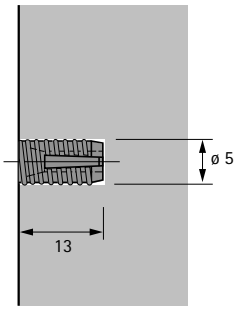

- Діаметр свердління 5 мм
- Безбарвний пластик

Артикул	Упаковка
1 004 932	10000 шт.

Розтискна муфта



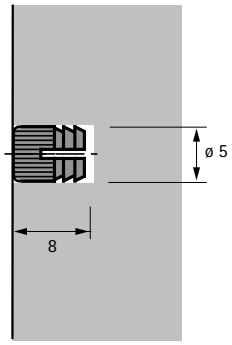

- Для різьби M4
- Діаметр свердління 5 мм
- Підходить для використання з Rastex 15 / 25, VB 20 / 21 and VB 35 / 36
- Оцинкована сталь

Артикул	Упаковка
0 048 578	200 шт.

Неглибока потайна головка



- Неглибока потайна головка
- Гвинт pozidrive
- Оцинкована сталь

Розміри мм	**Артикул**	Упаковка
ø 4,2 x 13,5	**0 073 751**	200 шт.
ø 6,3 x 10,5	**0 051 264**	200 шт.
ø 6,3 x 11	**0 047 451**	200 шт.
ø 6,3 x 12,5	**0 073 752**	200 шт.
ø 6,3 x 14	**0 051 265**	200 шт.
ø 6,3 x 15	**0 073 889**	200 шт.
ø 6,3 x 18	**0 052 799**	200 шт.

Глибока потайна головка



- Глибока потайна головка
- Гвинт pozidrive
- Оцинкована сталь

Розміри мм	**Артикул**	Упаковка
ø 6,3 x 10,5	**0 073 890**	200 шт.
ø 6,3 x 14	**0 047 452**	200 шт.

Гвинти для фіксації ручки



- Різьба M4
- Головка з хрестоподібним заглибленням та подвійним пазом
- Оцинкована сталь

Довжина мм	**Артикул**	Упаковка
12	**0 071 544**	50 шт.
14	**0 071 545**	50 шт.
16	**0 071 546**	50 шт.
18	**0 071 547**	50 шт.
20	**0 071 548**	50 шт.
22	**0 071 549**	50 шт.
24	**0 071 555**	50 шт.
26	**0 071 556**	50 шт.
28	**0 071 557**	50 шт.
30	**0 071 558**	50 шт.
32	**0 071 559**	50 шт.
34	**0 071 560**	50 шт.
36	**0 071 561**	50 шт.
38	**0 071 562**	50 шт.
40	**0 071 563**	50 шт.
42	**0 071 855**	50 шт.
45	**0 071 856**	50 шт.

Шурупи для ДСП, спеціальні шурупи, шурупи для задньої панелі

Самонарізний



- Самонарізний
- Гвинт pozidrive
- Оцинкована сталь

Версія найменування	Розміри мм	**Артикул**	Упаковка
Гвинт з круглою головкою	ø 3,5 x 12	**0 045 167**	200 шт.
Гвинт з круглою головкою	ø 3,5 x 20	**0 045 168**	200 шт.
Гвинт з круглою головкою	ø 4 x 12	**0 058 243**	200 шт.
Гвинт з круглою головкою	ø 4 x 16	**1 022 982**	1000 шт.

Потайна головка



- Потайна головка
- Гвинт pozidrive
- Сталь

Розміри мм	Покриття	**Артикул**	Упаковка
ø 3,5 x 9,5	нікельований	**0 041 296**	200 шт.
ø 3,5 x 12	нікельований	**9 079 791**	200 шт.
ø 3,5 x 16	нікельований	**0 071 925**	200 шт.
ø 4 x 16	нікельований	**0 010 085**	200 шт.

Спеціальний гвинт ø 5 мм



- ø 5 мм
- Для кріплення передньої панелі шухляди
- Гвинт pozidrive
- Оцинкована сталь

Довжина мм	**Артикул**	Упаковка
14	**0 076 222**	200 шт.
16	**0 052 996**	200 шт.

Спеціальний гвинт ø 6,3 мм



- ø 6,3 мм
- Для кріплення передньої панелі шухляди
- Для свердління ø 5 мм
- Гвинт pozidrive
- Оцинкована сталь

Довжина мм	**Артикул**	Упаковка
14	**0 046 700**	200 шт.
16	**0 046 701**	200 шт.

Гвинт задньої стінки ø 3 x 20 мм



- ø 3 x 20 мм
- Для кріплення задньої стінки
- Гвинт pozidrive
- Оцинкована сталь

Артикул	Упаковка
0 016 190	500 шт.

New

Гвинти для ДСП, кругла головка - для решітки CargoPlus для системи шухляд InnoTech Atira



- Гвинт для кріплення задньої панелі та дротяної полиці CargoPlus, висота бічного профілю шухляди 70 мм
- Самонарізний
- Гвинт Pozidrive
- Нержавіюча сталь

Розміри мм	Артикул	Упаковка
ø 3,5 x 12	9 338 474	200 шт.

- Гвинт для кріплення задньої панелі, висота бічного профілю шухляди 70 мм
- Самонарізний
- Гвинт Pozidrive
- Нержавіюча сталь

Розміри мм	Артикул	Упаковка
ø 3,5 x 20	9 338 475	200 шт.

Шурупи для ДСП, потайна головка - для системи шухляд InnoTech Atira



- Гвинт для кріплення передньої панелі до бічного профілю шухляди
- Потайна головка
- Гвинт Pozidrive
- Нержавіюча сталь

Розміри мм	Артикул	Упаковка
ø 3,5 x 25	9 338 476	200 шт.

- Гвинт для кріплення задньої панелі / від ширини корпусу 600 мм
- Потайна головка
- Гвинт Pozidrive
- Нержавіюча сталь

Розміри мм	Артикул	Упаковка
ø 3,5 x 30	9 338 477	200 шт.

Гвинти для ДСП з потайною головкою - для системи Quadro Compact, завісів Veosys і монтажних планок



- Потайна головка
- Гвинт pozidrive
- Нержавіюча сталь

Розміри мм	Артикул	Упаковка
ø 4 x 16	9 338 501	200 шт.

Шурупи для ДСП, кругла головка - для систем збору відходів для InnoTech Atira Pull, поворотного механізму ComfortSpin



- Самонарізний
- Гвинт pozidrive
- Нержавіюча сталь

Розміри мм	Артикул	Упаковка
ø 4 x 12	9 338 472	200 шт.
ø 4 x 16	9 338 473	200 шт.

Декоративні заглушки

Для свердління діаметром 5, 8, 10 мм

Для свердління діаметром 5 мм



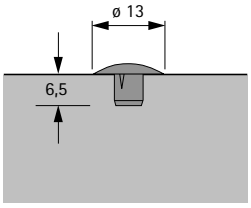

- Для свердління діаметром 5 мм
- Пластик

Колір	Артикул	Упаковка
білий	**0 048 586**	1000 шт.
чорний	**9 132 020**	1000 шт.
бежевий	**9 132 021**	1000 шт.
сірий	**9 132 022**	1000 шт.

Для свердління діаметром 8 мм



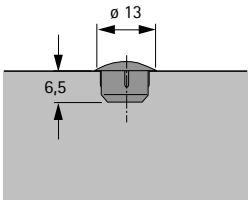

- Для свердління діаметром 8 мм
- Пластик

Колір	Артикул	Упаковка
білий	**0 048 588**	1000 шт.
бежевий	**0 062 204**	1000 шт.
чорний	**9 132 023**	1000 шт.
сірий	**9 132 024**	1000 шт.

Для свердління діаметром 10 мм



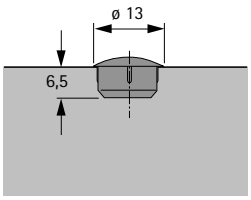

- Для свердління діаметром 10 мм
- Пластик

Колір	Артикул	Упаковка
білий	**0 048 590**	1000 шт.
сірий	**9 132 025**	1000 шт.
чорний	**9 132 026**	1000 шт.
бежевий	**9 132 027**	1000 шт.



Надійне кріплення полиць

Деякі з кріплень для полиць від Hettich можуть робити більше, ніж просто підтримувати полиці: наприклад, вони запобігають випадковому підняттю або висуванню полиць, а також їх перекиданню або ковзанню. Дрібна деталь, яка може запобігти великій катастрофі.

Саме тут ви знайдете відповідні фітінги та тримачі для будь-якої шафи. Міцні та надійні опорні елементи для вашої полиці. Надійне та просте в установці рішення для будь-якого дизайну меблів.

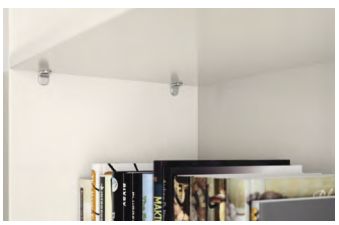

Полицетримач Sekura 2:
Виготовлений з нікельованого литого цинку.



Vari опорна рейка для полиць:
Для вбудовування.



Полицетримач Titan:
Для прихованого монтажу за полицею.

hettich.com/short/69d162

Дізнайтеся більше:
Отримайте натхнення, а також додаткові відомості про продукт на нашому веб-сайті.



Полицетримачі
Safety, Sekura, Universal D, Duplo, вставні полицетримачі, полицетримачі для скляних полиць, плоскі полицетримачі, рифлені полицетримачі, фіксатори полиць **1410 – 1414**



Рейки для полиць
для вбудовування в бічну частину корпусу шафи
Vari алюміній, Vari сталь **1415**



Полицетримачі
для окремих полиць, для кріплення до стіни
Titan, Titan 1, Titan 2, Titan 3 **1416 – 1420**

Safety



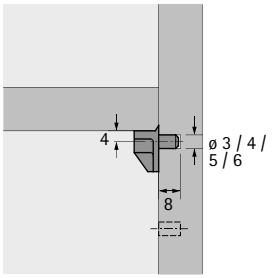

- Сталевий штифт з пластиковою поверхнею
- Можливо використовувати у System 32
- Група навантаження L 50 (50 кг / м^2)
- Оцинкована сталь / пластик

Діаметр свердління мм	Колір	**Артикул**	Упаковка
3	напівпрозорий	**0 022 534**	500 шт.
3	напівпрозорий	**1 006 142**	4000 шт.
5	напівпрозорий	**0 016 180**	500 шт.
5	напівпрозорий	**1 005 655**	4000 шт.
5	білий	**0 025 090**	500 шт.
6	напівпрозорий	**0 022 532**	500 шт.

Sekura 1.1



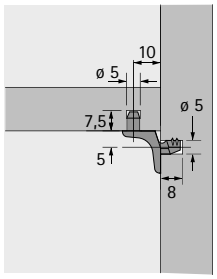

- Діаметр шпильки 5 мм
- 1 додатковий штифт для полиці
- Можливо використовувати у System 32
- Група навантаження L 75 (75 кг / м^2)
- Литий під тиском цинк нікельований

Артикул	Упаковка
0 019 557	500 шт.
9 010 110	1000 шт.

Sekura 2



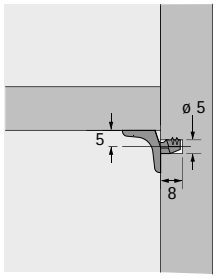

- Діаметр шпильки 5 мм
- Можливо використовувати у System 32
- Група навантаження L 75 (75 кг / м^2)
- Литий під тиском цинк нікельований

Артикул	Упаковка
0 025 100	500 шт.

Sekura 2.1



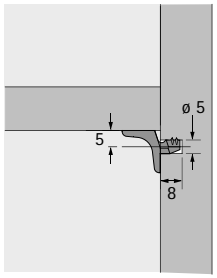

- Діаметр шпильки 5 мм
- Можливо використовувати у System 32
- Група навантаження L 75 (75 кг / м^2)
- Цинк литий під тиском, нікельований

Артикул	Упаковка
9 134 679	500 шт.
9 010 111	1000 шт.

Sekura 6



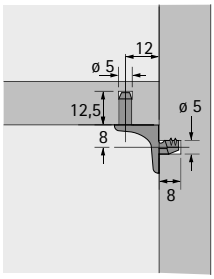

- Діаметр шпильки 5 мм
- 1 додатковий штифт для полиці
- Можливо використовувати у System 32
- Група навантаження L 75 (75 кг / м^2)
- Литий під тиском цинк нікельований

Артикул	Упаковка
0 079 707	1/500 шт.
9 005 558	500 шт.

Sekura 7



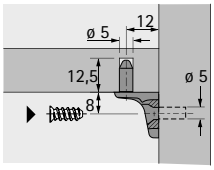

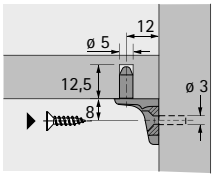

- Діаметр свердління 5 мм для гвинта прямого кріплення, потайна головка, ø 6,3 мм
- Діаметр свердління 3 мм, для гвинта з потайною головкою ø 4 мм
- Кожен з одним додатковим штифтом для полиць
- Група навантаження L 75 (75 кг / м^2)
- Можливо використовувати у System 32
- Цинк литий під тиском, нікельований

Діаметр свердління мм	Артикул	Упаковка
3	**0 079 711**	500 шт.
3	**1 006 977**	1000 шт.
5	**0 053 012**	500 шт.
5	**1 011 027**	1000 шт.

Universal D



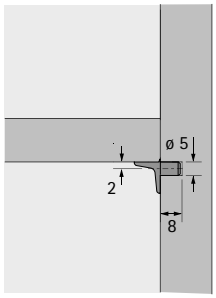

- Діаметр шпильки 5 мм
- Можливо використовувати у System 32
- Група навантаження L 75 (75 кг / м²)
- Литий під тиском цинк нікельований

Артикул	Упаковка
0 022 737	500 шт.
1 006 203	2000 шт.

Duplo



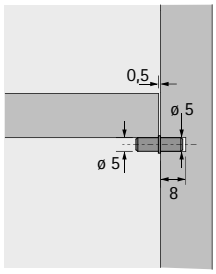

- Діаметр шпильки 5 мм з обох сторін
- Можливо використовувати у System 32
- Група навантаження L 50 (50 кг / м²)
- Сталь

Покриття	Артикул	Упаковка
нікельований	**0 046 642**	500 шт.
нікельований	**1 006 299**	5000 шт.
оцинкований	**0 013 138**	500 шт.
оцинкований	**1 004 701**	5000 шт.

Полицетримачі для пресування



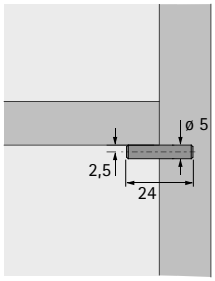

- Діаметр свердління 5 мм
- Можливо використовувати у System 32
- Група навантаження L 50 (50 кг / м²)
- Оцинкована сталь

Артикул	Упаковка
0 025 124	500 шт.
1 005 432	3000 шт.

Полицетримачі для пресування з потовщенням



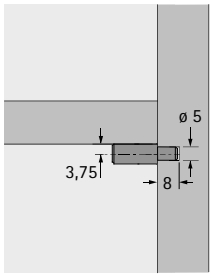

- Діаметр шпильки 5 мм
- Можливо використовувати у System 32
- Група навантаження L 50 (50 кг / м²)
- Оцинкована сталь

Артикул	Упаковка
0 016 181	500 шт.
1 005 433	1000 шт.

Alfa Glass



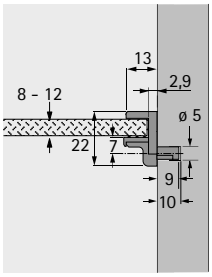

- Полицетримач, що швидко замикається, для скляних полиць
- Для 8 - 12 мм товщини скла
- Діаметр свердління 5 мм
- Можливо використовувати у System 32
- Група навантаження L 25 (25 кг / м^2)
- Цинк литий під тиском, нікельований

Артикул	Упаковка
9 131 209	500 шт.

Полицетримачі для скла



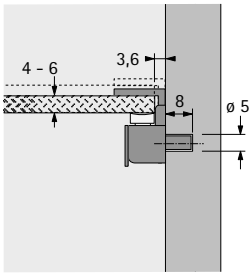

- Для скла товщиною 4 - 6 мм
- З захистом від нахилу
- Діаметр свердління 5 мм
- Можливо використовувати у System 32
- Група навантаження L 25 (25 кг / м^2)
- Цинк литий під тиском нікельований / прозорий пластик

Артикул	Упаковка
9 080 214	500 шт.

Sekura 8



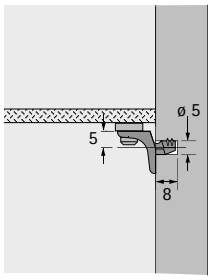

- Полицетримачі для скла
- Діаметр шпильки 5 мм
- Можливо використовувати у System 32
- Група навантаження L 75 (75 кг / м^2)
- Цинк литий під тиском нікельований / прозорий пластик

Артикул	Упаковка
0 047 609	500 шт.
1 010 564	2000 шт.

Полицетримачі для скла



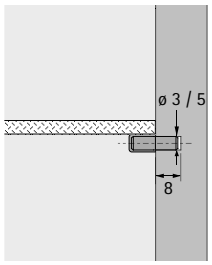

- З м'яким пластиковим покриттям
- Група навантаження L 50 (50 кг / м^2)
- Оцинкована сталь / прозорий пластик

Діаметр свердління мм	Артикул	Упаковка
3	**0 079 710**	500 шт.
5	**0 079 709**	500 шт.
5	**1 056 163**	3000 шт.

Полицетримач для скла, плоский полицетримач, полицетримач для фрезерування

Полицетримачі для скла пластикові



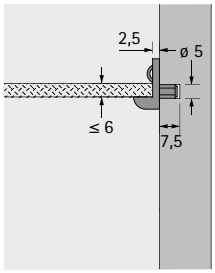

- З захистом від нахилу
- Діаметр шпильки 5 мм
- Можливо використовувати у System 32
- Група навантаження L 25 (25 кг / м^2)
- Пластик, напівпрозорий

Артикул	Упаковка
0 073 615	500 шт.
1 001 105	5000 шт.

Полицетримачі плоскі



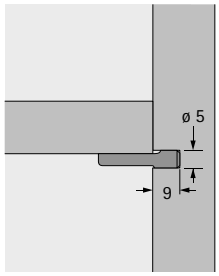

- Діаметр свердління 5 мм
- Можливо використовувати у System 32
- Група навантаження L 25 (25 кг / м^2)
- Оцинкована сталь

Артикул	Упаковка
0 020 782	500 шт.

Полицетримачі для фрезерування



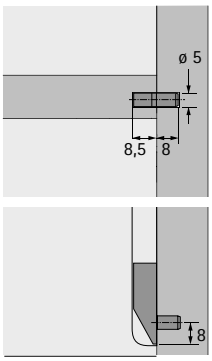

- Для панелей з пазом
- Діаметр шпильки 5 мм
- Можливо використовувати у System 32
- Група навантаження L 25 (25 кг / м^2)
- Цинк литий під тиском, блискучий

Артикул	Упаковка
0 074 805	500 шт.

Фіксатори полиць



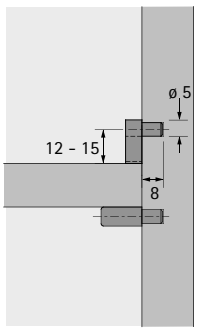

- Діаметр шпильки 5 мм
- Можливо використовувати у System 32
- Пластик, напівпрозорий

Артикул	Упаковка
0 063 549	500 шт.
1 005 082	5000 шт.

Рейки для полиць Vari алюміній, Vari сталь

Vari опорна рейка для полиць, алюміній, 11 x 6 мм



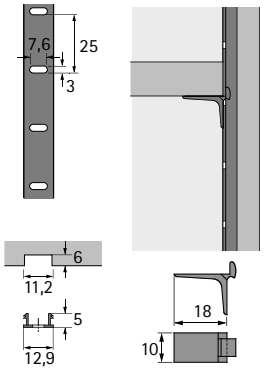

- Стандартна довжина: 3500 мм
- Група навантаження L 50 (50 кг / м^2)
- Алюміній, без покриття

Найменування	Артикул	Упаковка
Полицетримачі	**0 029 249**	250 шт.
Рейка	**0 029 246**	30 шт.

Сталева опорна рейка для полиць Vari, 10 x 5 мм



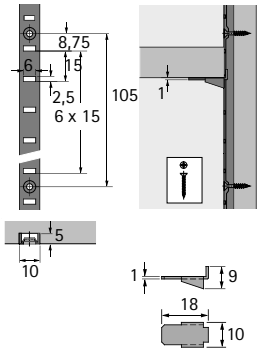

- Стандартна довжина: 3500 мм
- Група навантаження L 50 (50 кг / м^2)
- Сталь

Найменування	Покриття	Артикул	Упаковка
Полицетримачі	оцинкований	**0 013 127**	250 шт.
Рейка	нікельований	**0 047 612**	50 шт.

Vari опорна рейка для полиць, сталь, 16 x 6 мм



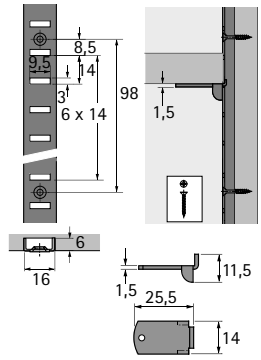

- Стандартна довжина: 3500 мм
- Група навантаження L 50 (50 кг / м^2)
- Сталь

Найменування	Покриття	Артикул	Упаковка
Полицетримачі	хромований	**0 013 129**	250 шт.
Рейка	нікельований	**0 047 614**	50 шт.

Полицетримач

Titan

Titan 1

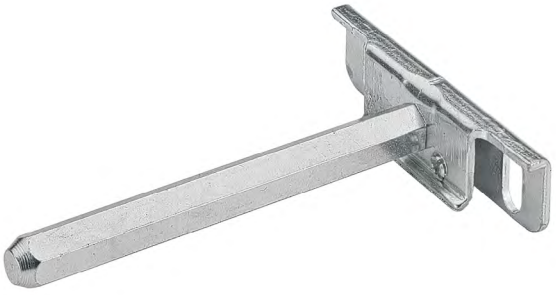

- Прихований монтаж за полицею
- Штифт: ø 10 мм A/F
- Макс. навантаження становить 50 кг/м^2 для полиць розміром 1000 x 300 мм, 100 кг/м^2 для полиць розміром 1000 x 250 мм та 160 кг/м^2 для полиць розміром 1000 x 200 мм
- Макс. навантаження включає вагу полиці
- Макс. навантаження для 2 полицетримачів
- Регулювання по висоті: ± 4 мм
- Мінімальна товщина полиці: 24 мм
- Регулювання нахилу полиці
- Оцинкована сталь

Порада:
- Кріпильні гвинти замовляйте окремо

Артикул	Упаковка
0 047 661	20 шт.
1 069 728	100 шт.

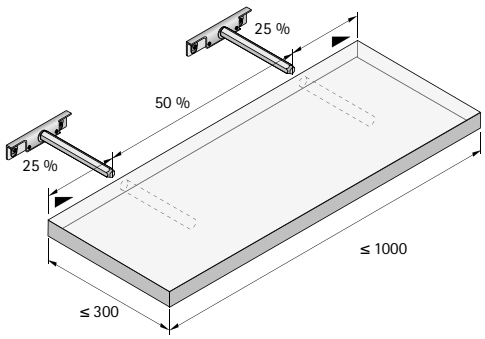

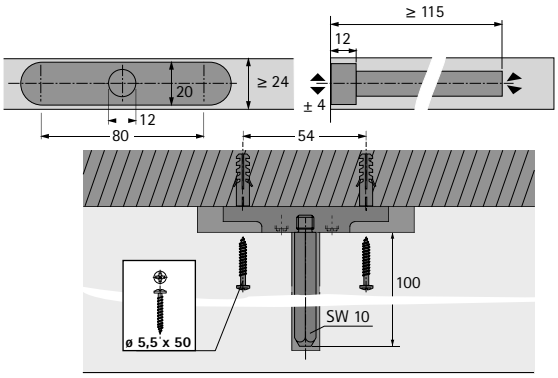

Titan 1 з боковим регулюванням



- Прихований монтаж за полицею
- Штифт: ø 10 мм A/F
- Макс. навантаження становить 50 кг/м^2 для полиць розміром 1000 x 300 мм, 100 кг/м^2 для полиць розміром 1000 x 250 мм та 160 кг/м^2 для полиць розміром 1000 x 200 мм
- Макс. навантаження включає вагу полиці
- Макс. навантаження для 2 полицетримачів
- Регулювання по висоті: ± 4 мм
- Бічне регулювання: ± 4 мм
- Бокове регулювання за допомогою гайкового ключа A/F10
- Мінімальна товщина полиці: 24 мм
- Регулювання нахилу полиці
- Оцинкована сталь

Порада:
- Кріпильні гвинти замовляйте окремо
- Гайковий ключ не входить у комплект

Артикул	Упаковка
0 079 713	20 шт.
1 001 167	100 шт.

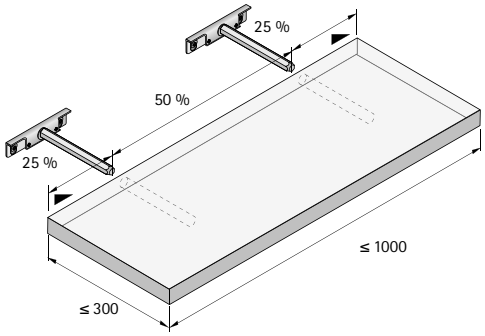

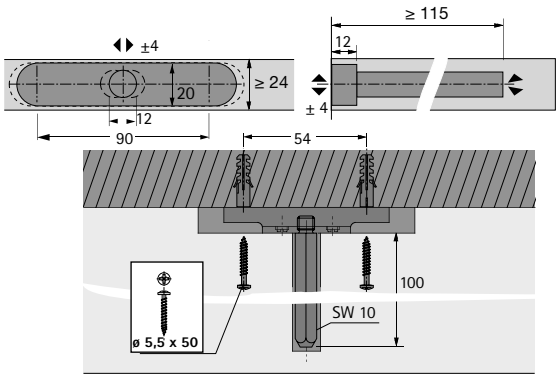

Titan 2



- Прихований монтаж за полицею
- Штифт: ø 12 мм
- Макс. навантаження становить 50 кг/м^2 для полиць розміром 1000 x 300 мм, 100 кг/м^2 для полиць розміром 1000 x 250 мм та 160 кг/м^2 для полиць розміром 1000 x 200 мм
- Макс. навантаження включає вагу полиці
- Макс. навантаження для 2 полицетримачів
- Регулювання по висоті: ± 4 мм
- Мінімальна товщина полиці: 24 мм
- Регулювання нахилу полиці
- Оцинкована сталь

Порада:
- Кріпильні гвинти замовляйте окремо

Артикул	Упаковка
0 063 598	20 шт.
1 001 033	100 шт.

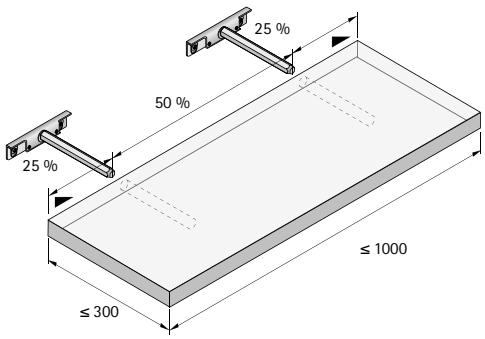

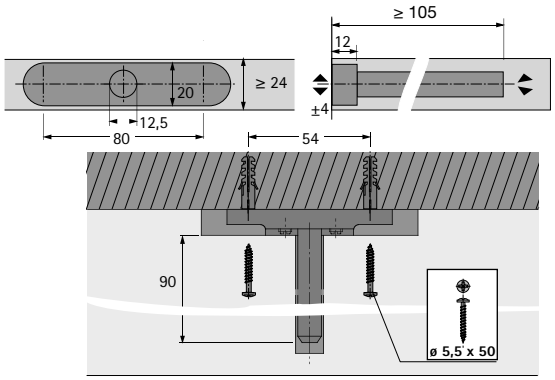

Полицетримач

Titan

Titan 3



- Прихований монтаж за полицею
- Штифт: ø 12 мм
- Макс. навантаження становить 50 кг/м^2 для полиць розміром 1000 x 300 мм, 100 кг/м^2 для полиць розміром 1000 x 250 мм та 160 кг/м^2 для полиць розміром 1000 x 200 мм
- Макс. навантаження включає вагу полиці
- Макс. навантаження для 2 полицетримачів
- Регулювання по висоті: ± 2 мм
- Мінімальна товщина полиці: 19 мм
- Регулювання нахилу полиці
- Оцинкована сталь

Порада:
- Кріпильні гвинти замовляйте окремо

Артикул	Упаковка
0 079 714	20 шт.
1 001 481	100 шт.

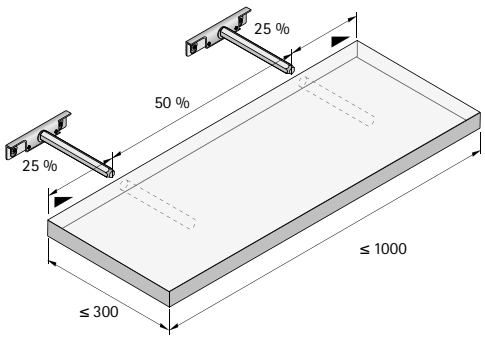

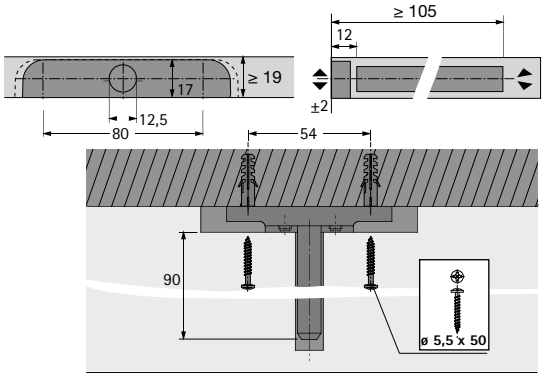

Спеціальний гвинт



- ø 5,5 × 50 мм
- Для кріплення підвісних рейок та полицетримачів Titan
- Для викрутки PZ2
- Оцинкована сталь

Артикул	Упаковка
1 006 978	1000 шт.

Дюбель, ø 8 x 40 мм



- Безбарвний пластик

Артикул	Упаковка
1 006 312	5000 шт.

Матеріали для кріплення



Спеціальний гвинт ø 5,5 x 50 мм
- Для кріплення підвісних рейок та полицетримачів Titan
- Для викрутки PZ2
- Оцинкована сталь

Дюбель, ø 8 x 40 мм
- Для використання в повнотілій цеглі, міцній силікатній цеглі, бетоні або будівельній цеглі
- Для інших стінових матеріалів необхідно використовувати наявні у продажу спеціальні кріплення
- Пластик, білий

До набору входять:
1 спеціальний гвинт та 1 дюбель

Артикул	Упаковка
0 065 480	100 компл.

Макс. навантаження полицетримачів

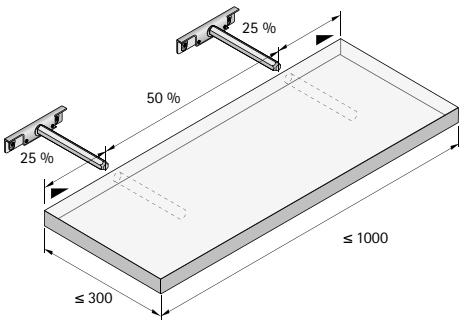

Макс. глибина полиці мм	Ширина полиці 1000 мм
200	160 кг / м^2 *
250	100 кг / м^2 *
300	50 кг / м^2 *

* Макс. навантаження включає вагу полиці

Примітка:
Шурупи спеціального призначення, які ми постачаємо, повинні використовуватися з дюбелями і призначені для кріплення до повнотілої цегли, силікатної цегли, бетону або будівельної цегли. У стіні необхідно просвердлити отвір 8 мм, а пластиковий дюбель вбити так, щоб він знаходився на одному рівні з поверхнею. Для кріплення до інших стінових матеріалів потрібні спеціальні монтажні елементи, доступні на ринку.

New



Переконайтеся, що шафи надійно підвішені
Підвіски для корпусів від Hettich. Якісні матеріали, якісне оздоблення. Як завжди у асортименті Hettich є всі варіанти: кріплення гвинтами або пресуванням, встановлення всередині шафи або на задній панелі. Всі моделі легко встановлюються та регулюються.

Якщо шафи встановлені на рейках, вони можуть бути оснащені вбудованим захисним механізмом, щоб запобігти їх від'єднанню відповідно до меблевого стандарту EN 14749.

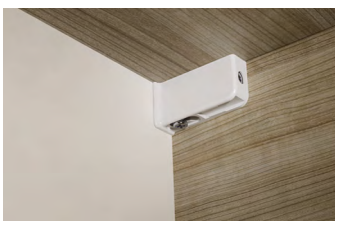

3D регулювання для точного вирівнювання:
Підвісний кронштейн SAH 130 має витончений, естетично привабливий дизайн.



Безпечний і непомітний:
Підвісний кронштейн для шафи SAH 215 / 216, що кріпиться на задній панелі, гарантує надійне кріплення підвісних шаф.



Підвіска шафи SAH 305:
Непомітно вбудовується в задню панель.

Дізнайтеся більше:
Отримайте натхнення, а також додаткові відомості про продукт на нашому веб-сайті.

hettich.com/short/de865c

Підвіси для шаф
Огляд асортименту / технічне порівняння **1424 – 1426**



Підвіси для шафи за задньою панеллю
SAH 215, SAH 216 та SAH 209 **1428 – 1437**



Підвіси для шаф для використання всередині корпусу шафи
SAH 130, SAH 116 та SAH 15 **1438 – 1443**



Підвіси для шаф для використання на задній панелі шафи
SAH 305 and SAH 302 **1444 – 1445**



Дистанційні вставки **1446**



Підвісні рейки / матеріал для кріплення **1447 – 1454**

Технічна інформація
▸ **Вказівка щодо вантажопідйомності підвісів для шафи** **1455 – 1456**

	SAH 215 AHS	SAH 215	SAH 216 AHS
	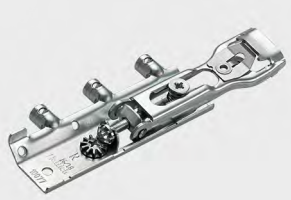		
Сторінка	1428 - 1429	1430 - 1431	1432 - 1433
Монтаж	▸ Для прикручування ▸ На зворотній частині задньої панелі ▸ Із запобіжником від зняття (AHS)	▸ Для прикручування ▸ На зворотній частині задньої панелі	▸ Для прикручування ▸ На зворотній частині задньої панелі ▸ Із запобіжником від зняття (AHS)
Навантаження	45 кг / шт. згідно EN 15939	45 кг / шт. згідно EN 15939	55 кг / шт. згідно EN 15939
Підвіска	▸ Підвісна шина, тип B ▸ Підвісна шина, тип H ▸ Підвісна шина, тип M	▸ Гачок для підвіски ▸ Підвісна шина, тип B ▸ Підвісна шина, тип H ▸ Підвісна шина, тип M	▸ Підвісна шина, тип B ▸ Підвісна шина, тип H ▸ Підвісна шина, тип M
Діапазон регулювання Висота Глибина Бічні для підвіски гачка Бічні для рейкової підвіски	 ± 8 мм 25 мм, макс. ± 3 мм ± 7,5 мм	 ± 8 мм 25 мм, макс. ± 3 мм ± 7,5 мм	 ± 8 мм 25 мм, макс. ± 3 мм ± 7,5 мм
Фрезерування задньої стінки	16 мм, мін. (від заднього краю задньої панелі)	16 мм, мін. (від заднього краю задньої панелі)	16 мм, мін. (від заднього краю задньої панелі)

Підвіски для корпусів

Огляд асортименту / технічне порівняння

SAH 216	SAH 209	SAH 130	SAH 15
			
1434 - 1435	1436 - 1437	1438 - 1439	1440 - 1441
▸ Для прикручування ▸ На зворотній частині задньої панелі	▸ Для прикручування ▸ На зворотній частині задньої панелі	▸ Для пресування ▸ В корпусі шафи	▸ Для прикручування ▸ В корпусі шафи
55 кг / шт. згідно EN 15939	20 кг / шт. згідно EN 15939	35 кг / шт. згідно EN 15939	30 кг / шт. згідно EN 15939
▸ Гачок для підвіски ▸ Підвісна шина, тип B ▸ Підвісна шина, тип H ▸ Підвісна шина, тип M	▸ Гачок для підвіски	▸ Гачок для підвіски ▸ Підвісна шина, тип A ▸ Підвісна шина, тип B ▸ Підвісна шина, тип L	▸ Гачок для підвіски ▸ Підвісна шина, тип A ▸ Підвісна шина, тип B ▸ Підвісна шина, тип L
± 8 мм 25 мм, макс. ± 3 мм ± 7,5 мм	± 5 мм - ± 7 мм -	± 7 мм 15 мм, макс. ± 3 мм ± 7 мм	- 2 / + 9 мм - 2 / + 17 мм ± 6 мм ± 7 мм
16 мм, мін. (від заднього краю задньої панелі)	11 мм, мін. (від заднього краю задньої панелі)	16 мм, мін. (від переднього краю задньої панелі)	15 мм, мін. (від переднього краю задньої панелі)

	SAH 116	SAH 305	SAH 302
	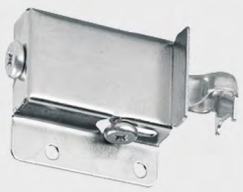		
Сторінка	1442 - 1443	1445	1444
Монтаж	▸ Для прикручування ▸ В корпусі шафи	▸ Для пресування ▸ В задній панелі	▸ Для пресування ▸ В задній панелі
Навантаження	40 кг / шт. згідно EN 15939	15 кг / шт. згідно EN 15939	15 кг / шт. згідно EN 15939
Підвіска	▸ Гачок для підвіски ▸ Підвісна шина, тип A ▸ Підвісна шина, тип B ▸ Підвісна шина, тип L	▸ Гачок для підвіски	▸ Гачок для підвіски
Діапазон регулювання Висота Глибина Бічні для підвіски гачка Бічні для рейкової підвіски	 ± 7 мм 15 мм, макс. ± 3 мм ± 7 мм	 - - ± 8 мм -	 ± 4 мм - ± 4 мм -
Фрезерування задньої стінки	16 мм мін. (від переднього краю задньої панелі)	-	-

- **SAH 215 із запобіжником від зняття**
- **Для встановлення на зворотній частині задньої панелі**

SAH 215 підвіс для шафи з інтегрованим запобіжником від зняття



- Для використання на зворотній частині задньої панелі
- Вбудований захист від підйому запобігає випадковому падінню підвісного корпусу зі стіни
- Тільки для фіксації на рейках
- Навантаження: 45 кг / кожен відповідно до EN 15939 у тестовій рамі A
- Прикріплюється до бічної панелі за допомогою 3 бічних штифтів та вкручується в паз на задній панелі
- Підходить для використання з виїмкою задньої панелі 16 мм та більше
- Швидке та легке регулювання висоти за допомогою міцного регулювального гвинта та шестерні: ± 8 мм
- Регулювання по глибині: 25 мм макс.
- Бічне регулювання: ± 7,5 мм для фіксації на рейках
- Регулювальні гвинти захищені від випадкового відкручування
- Висота підйому: 7,5 мм
- Підходить для використання з підвісними рейками типу B, H та M
- Оцинкована сталь - придатна для вторинної переробки
- ЗАВЖДИ ПОТРІБНО прикручувати до корпусу шафи.

Порада:
- Будь ласка, замовляйте декоративні заглушки SAH 215 окремо

Артикул / Тип найменування			Упаковка
компл.	**ліва**	**права**	
9 277 719			25 пар
	9 249 347	**9 249 348**	100 шт.

SAH 215

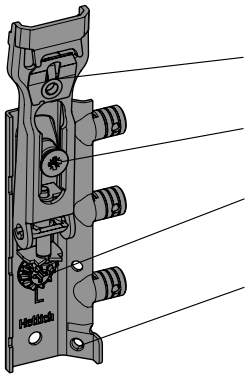

Запобіжник від зняття

Макс. регулювання глибини 25 мм

Регулювання висоти ± 8 мм
за допомогою редуктора

Для кріплення до стінки шафи
за допомогою шурупа для ДСП 3.5 x 20 мм

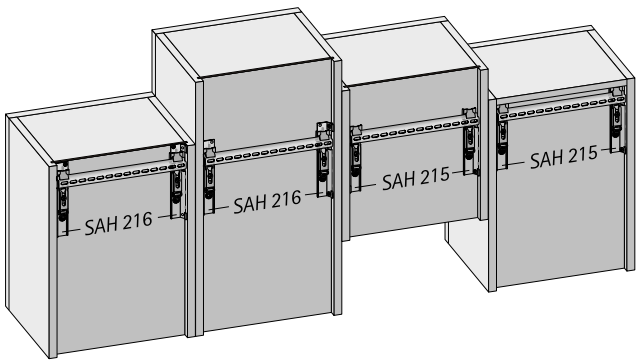

Примітка:

Якщо SAH 215 / 216 не прикріплений до верхньої панелі, він повинен бути встановлений у верхній третині корпусу шафи! Відрегулюйте висоту, а потім глибину!

Монтаж SAH 215 із запобіжником від зняття

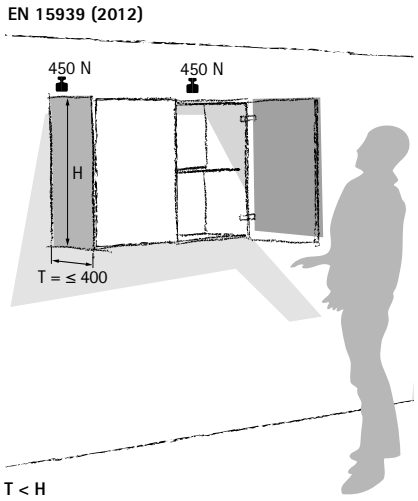

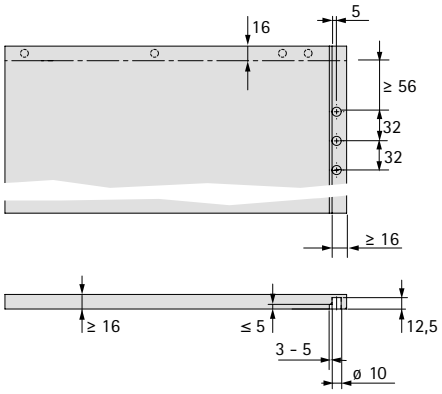

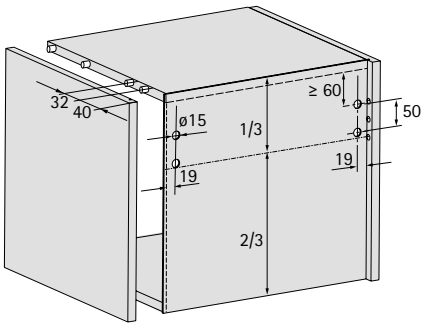

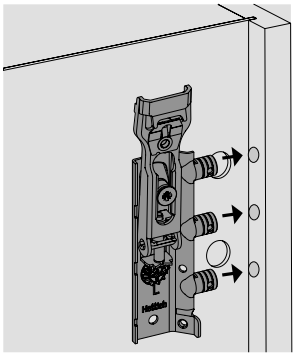

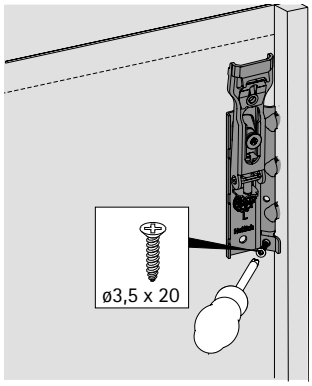

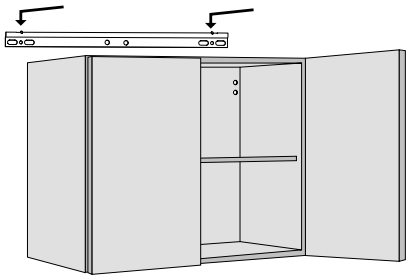

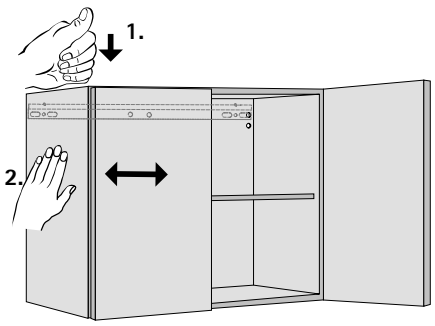

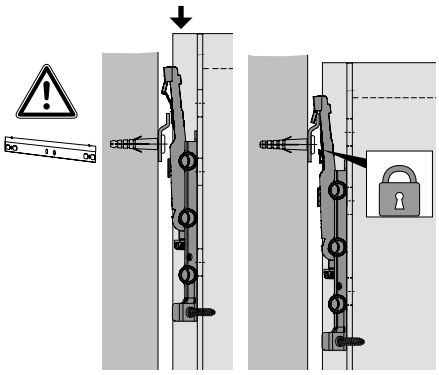

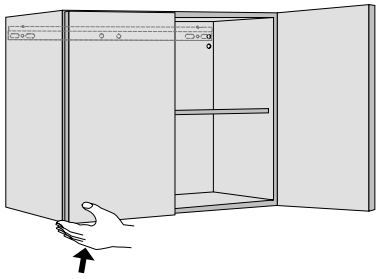

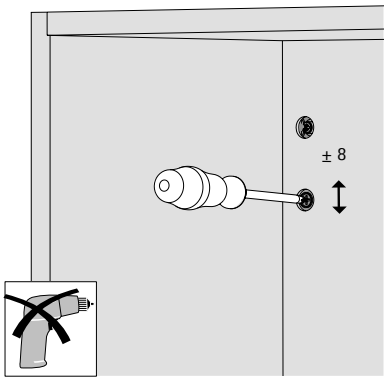

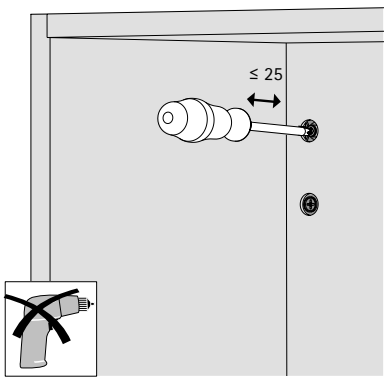

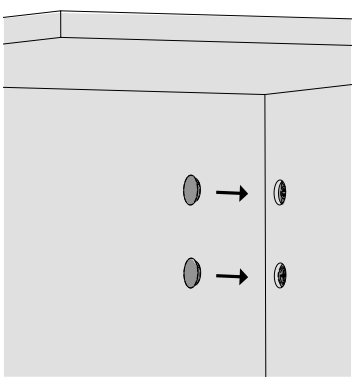

Підвіс для шафи SAH 215



- Для використання на зворотній частині задньої панелі
- Для рейкової та гачкової підвіски
- Навантаження: 45 кг / кожен відповідно до EN 15939 у тестовій рамі A
- Прикріплюється до бічної панелі за допомогою 3 бічних штифтів та вкручується в паз на задній панелі
- Підходить для використання з виїмкою задньої панелі 16 мм та більше
- Швидке та зручне регулювання по висоті за допомогою міцного регулювального гвинта та шестерні: ± 8 мм
- Регулювання по глибині: 25 мм макс.
- Бічне регулювання: ± 3 мм для підвіски на гачку, ± 7,5 мм для фіксації на рейці
- Регулювальні гвинти захищені від випадкового відкручування
- Висота підйому: 7,5 мм
- Підвіска на гачок: форма гачка запобігає зісковзуванню шафи
- Підходить для використання з підвісними рейками типу B, H та M
- Оцинкована сталь - придатна для вторинної переробки
- ЗАВЖДИ ПОТРІБНО прикручувати до корпусу шафи
- Додаткова функція "запобіжник від зняття" за допомогою спеціального гвинта

Порада:
- Будь ласка, замовляйте декоративні заглушки SAH 215 окремо

Артикул / Тип найменування			Упаковка
компл.	**ліва**	**права**	
0 079 716			25 пар
	1 069 643	**1 069 644**	100 шт.

SAH 215

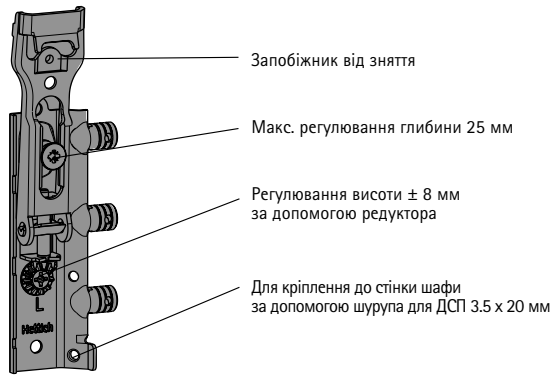

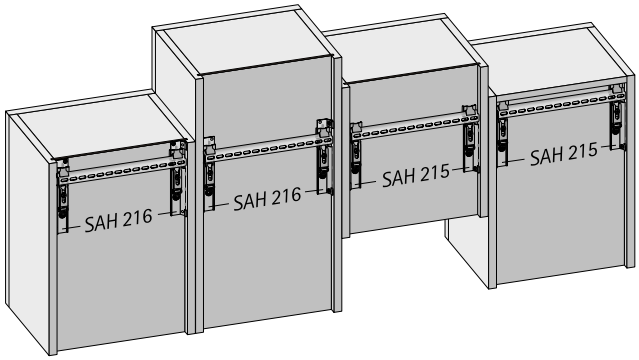

Примітка:

Якщо SAH 215 / 216 не прикріплений до верхньої панелі, він повинен бути встановлений у верхній третині корпусу шафи! Відрегулюйте висоту, а потім глибину!

Установка SAH 215

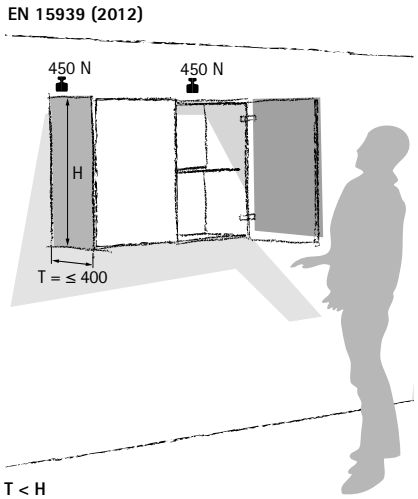

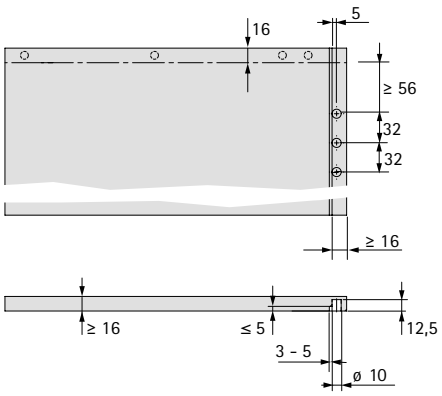

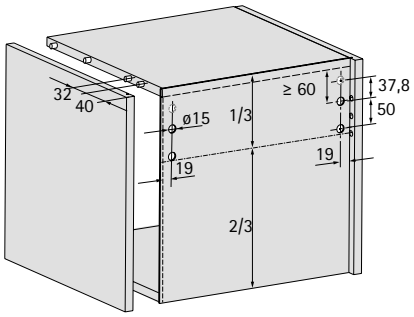

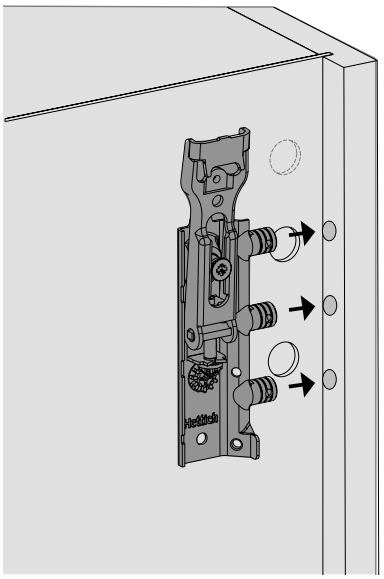

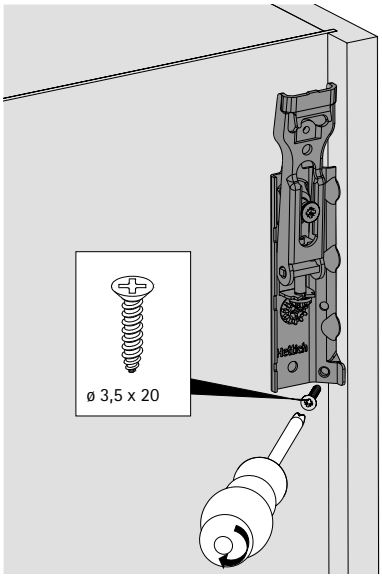

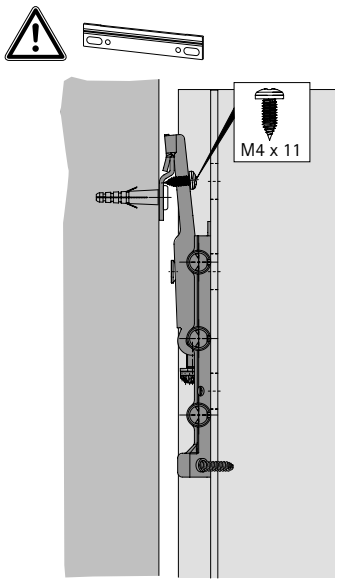

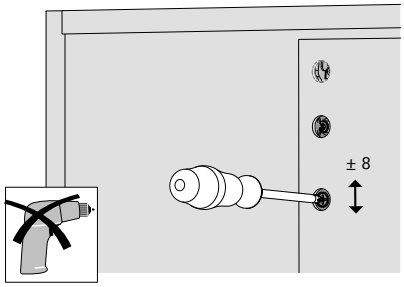

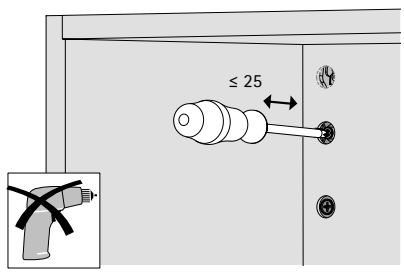

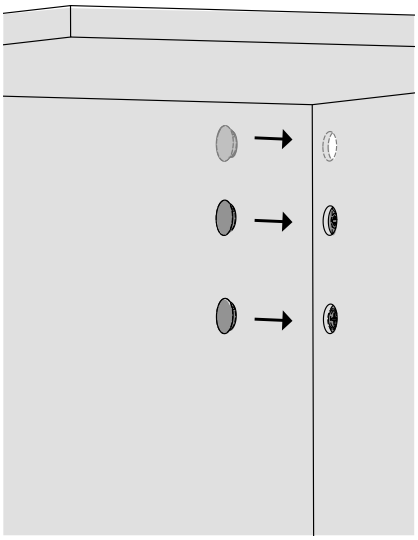

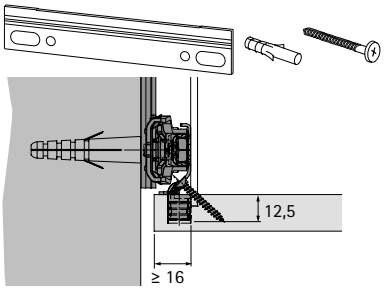

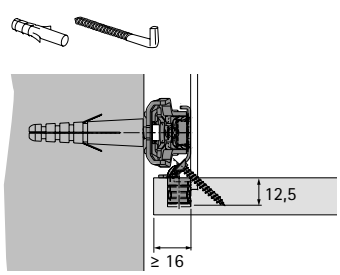

- **SAH 216 із запобіжником від зняття**
- **Для встановлення на зворотній частині задньої панелі**

New

SAH 216 підвіс для шафи з інтегрованим запобіжником від зняття



- Для використання на зворотній частині задньої панелі
- Вбудований захист від підйому запобігає випадковому падінню підвісного корпусу зі стіни
- Тільки для фіксації на рейках
- Навантаження: 55 кг / кожен відповідно до EN 15939 у тестовій рамі A
- Прикріплюється до бічної панелі за допомогою 3 бічних штифтів та вкручується в паз на задній панелі
- Підходить для використання з виїмкою задньої панелі 16 мм та більше
- Швидке та зручне регулювання по висоті за допомогою міцного регулювального гвинта та шестерні: ± 8 мм
- Регулювання по глибині: 25 мм макс.
- Бічне регулювання: ± 7,5 мм для фіксації на рейках
- Регулювальні гвинти захищені від випадкового відкручування
- Висота підйому: 7,5 мм
- Підходить для використання з підвісними рейками типу B, H та M
- Оцинкована сталь - придатна для вторинної переробки
- ЗАВЖДИ ПОТРІБНО прикручувати до корпусу шафи

Порада:
- Будь ласка, замовляйте декоративні заглушки SAH 216 окремо

Артикул / Тип найменування			Упаковка
компл.	**ліва**	**права**	
9 277 718			25 пар
	9 249 369	**9 249 370**	100 шт.

SAH 216 для використання на верхній панелі

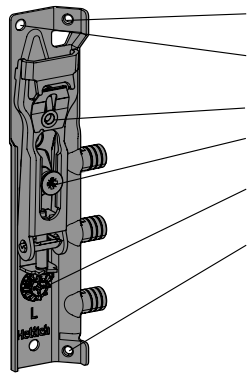

Для кріплення до стінки шафи за допомогою шурупа для ДСП 3.5 x 20 мм

Для кріплення до верхньої панелі за допомогою шурупа для ДСП 3.5 x 30 мм

Запобіжник від зняття

Макс. регулювання глибини 25 мм

Регулювання висоти ± 8 мм за допомогою редуктора

Для кріплення до стінки шафи за допомогою шурупа для ДСП 3.5 x 20 мм

Увага
Для SAH 216 потрібні принаймні два гвинти (встановлені по діагоналі знизу та прямо або по діагоналі вгорі).

Заглушки для SAH 215 / SAH 216



- Діаметр свердління 15 мм
- Пластик

Колір	**Артикул**	Упаковка
сірий	**0 079 723**	50 шт.
сірий	**1 069 733**	5000 шт.
коричневий	**1 069 732**	5000 шт.
білий	**0 079 719**	50 шт.
білий	**1 069 731**	5000 шт.
антрацит	**9 336 112**	5000 шт.

Монтаж SAH 216 із запобіжником від зняття

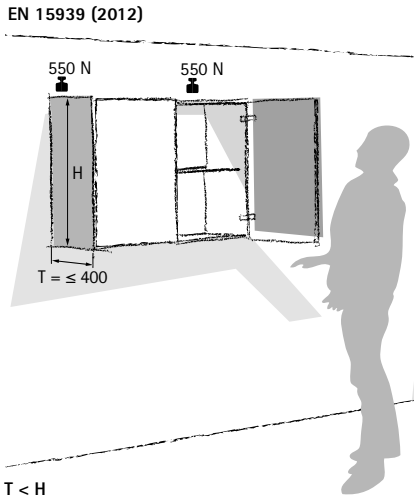

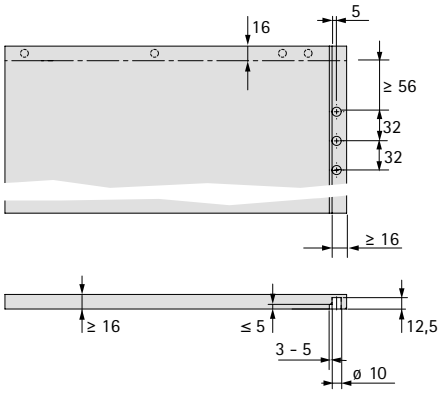

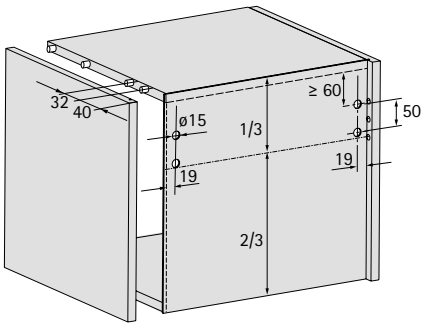

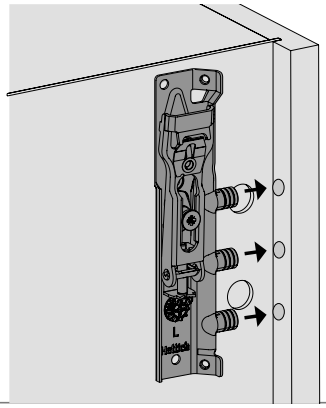

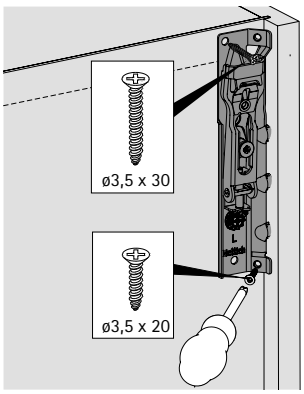

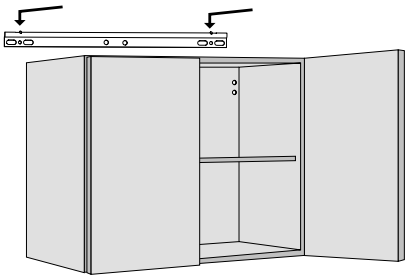

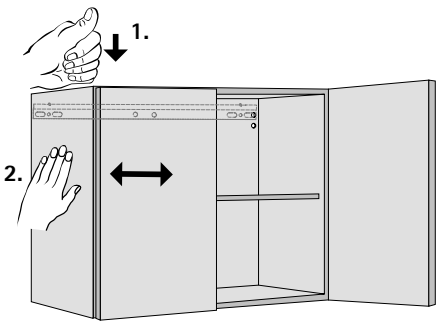

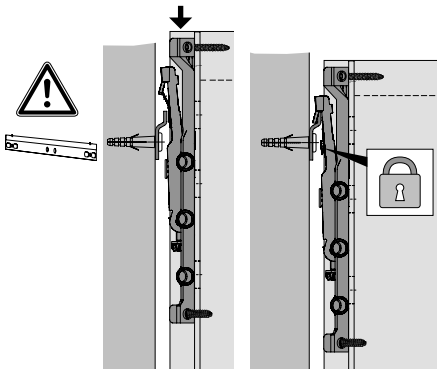

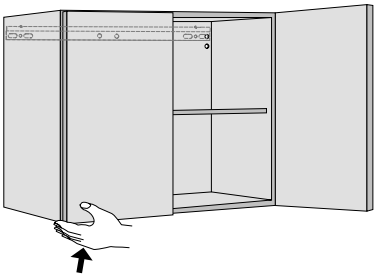

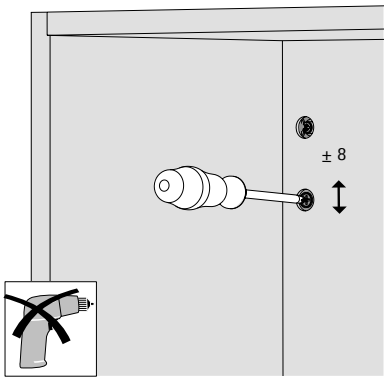

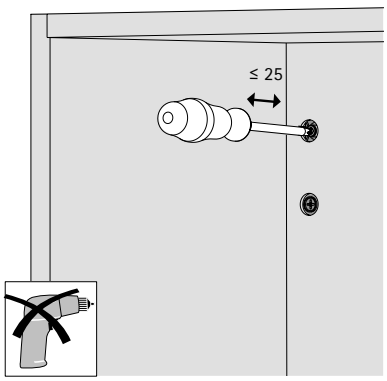

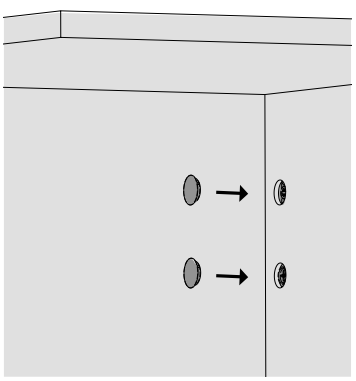

SAH 216

Для встановлення на зворотній частині задньої панелі

New

SAH 216 підвіс для шафи



- Для використання на зворотній частині задньої панелі
- Для рейкової та гачкової підвіски
- Навантаження: 55 кг / кожен відповідно до EN 15939 у тестовій рамі A
- Прикріплюється до бічної панелі за допомогою 3 бічних штифтів та вкручується в паз на задній панелі
- Підходить для використання з виїмкою задньої панелі 16 мм та більше
- Швидке та зручне регулювання по висоті за допомогою міцного регулювального гвинта та шестерні: ± 8 мм
- Регулювання по глибині: 25 мм макс.
- Бічне регулювання: ± 3 мм для підвіски на гачку, ± 7,5 мм для фіксації на рейці
- Регулювальні гвинти захищені від випадкового відкручування
- Висота підйому: 7,5 мм
- Підвіска на гачок: форма гачка запобігає зісковзуванню шафи
- Підходить для використання з підвісними рейками типу B, H та M
- Оцинкована сталь - придатна для вторинної переробки
- ЗАВЖДИ ПОТРІБНО прикручувати до корпусу шафи.
- Додаткова функція "запобіжник від зняття" за допомогою спеціального гвинта

Порада:
- Будь ласка, замовляйте декоративні заглушки SAH 216 окремо

Артикул / Тип найменування			Упаковка
компл.	**ліва**	**права**	
0 079 717			25 пар
	1 069 641	**1 069 642**	100 шт.

SAH 216 для використання на верхній панелі

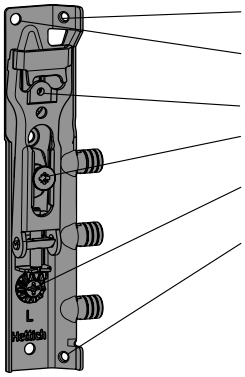

Для кріплення до стінки шафи за допомогою шурупа для ДСП 3.5 x 20 мм

Для кріплення до верхньої панелі за допомогою шурупа для ДСП 3.5 x 30 мм

Запобіжник від зняття

Макс. регулювання глибини 25 мм

Регулювання висоти ± 8 мм за допомогою редуктора

Для кріплення до стінки шафи за допомогою шурупа для ДСП 3.5 x 20 мм

Увага
Для SAH 216 потрібні принаймні два гвинти (встановлені по діагоналі знизу та прямо або по діагоналі вгорі).

Заглушки для SAH 215 / SAH 216



- Діаметр свердління 15 мм
- Пластик

Колір	Артикул	Упаковка
сірий	**0 079 723**	50 шт.
сірий	**1 069 733**	5000 шт.
коричневий	**1 069 732**	5000 шт.
білий	**0 079 719**	50 шт.
білий	**1 069 731**	5000 шт.
антрацит	**9 336 112**	5000 шт.

Установка SAH 216

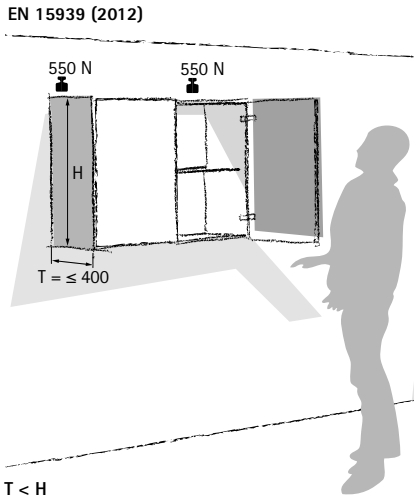

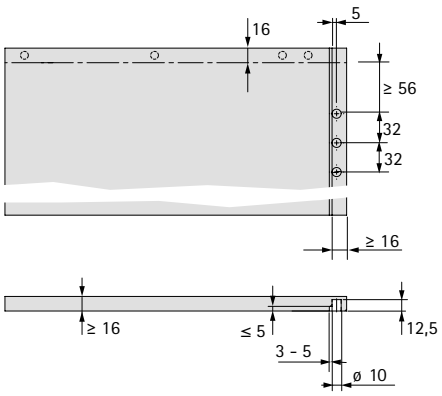

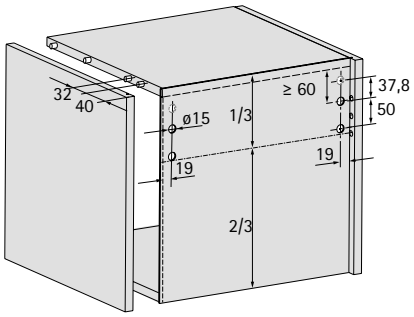

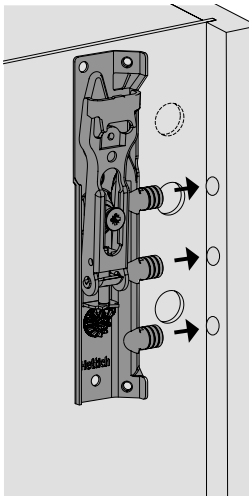

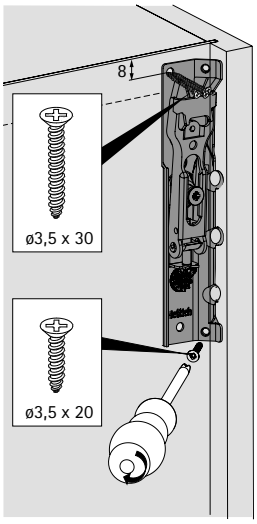

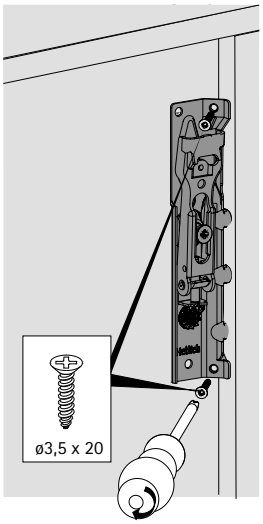

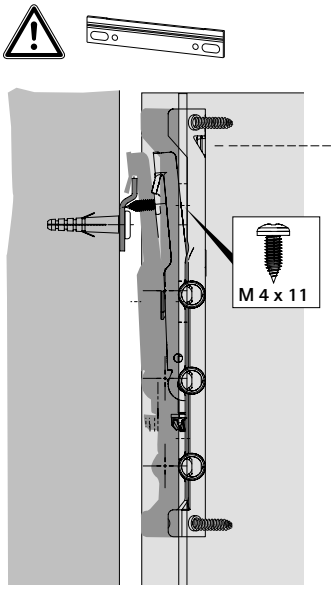

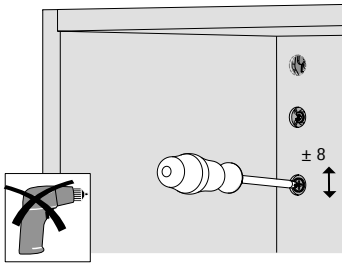

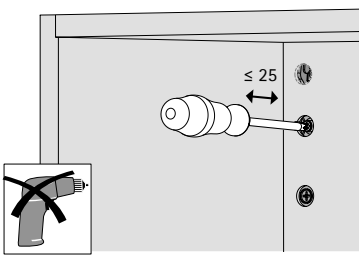

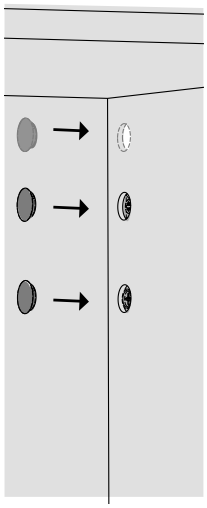

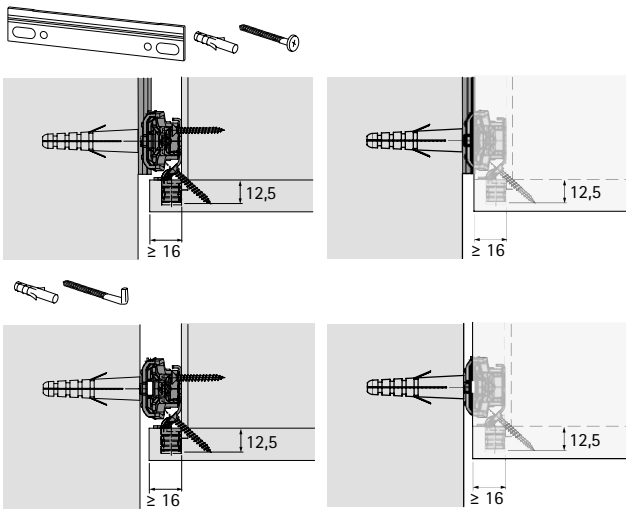

Підвіс для шафи SAH 209



- Для використання на зворотній частині задньої панелі
- Навантаження 20 кг кожен, відповідно до EN 15939 на випробувальному стелажі тип A (одна пара SAH на корпус шафи; елементи без власного кріплення, такі як відкриті полиці, не допускаються)
- Для гачкової підвіски
- Регулювання по висоті: ± 5 мм
- Бічне регулювання: ± 7 мм для підвіски на гачку
- Висота підйому: 7,5 мм
- Гачкова підвіска: форма підвісних кронштейнів запобігає зісковзуванню шафи
- Будь ласка, замовляйте підвісний гачок ø 6 мм × 50 мм окремо
- Сталь / пластик, білий

Артикул	Упаковка
9 045 794	200 шт.

Гачок для підвіски



- ø 6 × 50 мм
- Оцинкована сталь

Артикул	Упаковка
1 004 973	500 шт.

Установка SAH 209

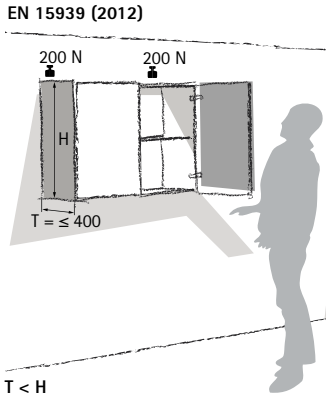

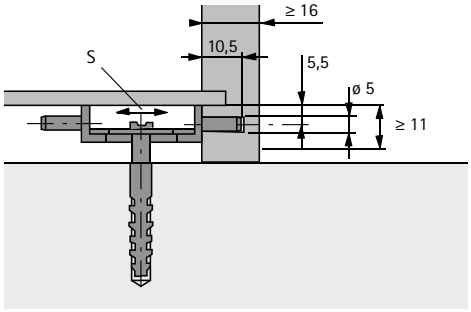

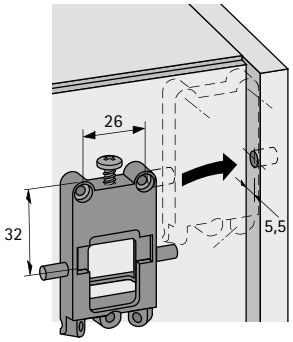

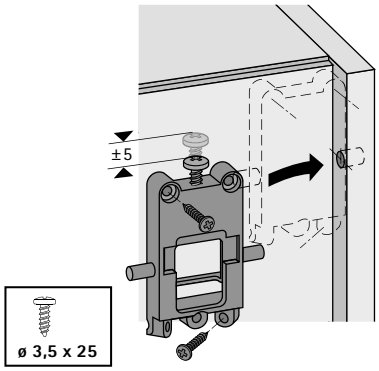

New

Підвіси для корпусів SAH 130 / SAH 131



- Для пресування
- Для рейкової та гачкової підвіски
- Захист для запобігання зісковзуванню вбік, у підвішеному стані на гачку
- Навантаження 35 кг кожен, відповідно до EN 15939 на випробувальному стелажі тип A (одна пара SAH на корпус шафи; елементи без власного кріплення, такі як відкриті полиці, не допускаються)
- 3-вимірне вирівнювання: висота ± 7 мм / макс. глибина 15 мм / бічне (для гачкової підвіски) ± 3 мм / бічне (для рейкової підвіски) ± 7 мм
- Фрезерування на задній панелі (до переднього краю задньої панелі) не менше 16 мм
- Висота підйому 7,5 мм
- Підходить для використання з підвісними рейками типу A, B та L
- Оцинкована сталь / білий пластик

Найменування	Відстань регулювання глибини в мм (заводське налаштування гачка, вимірюно від задньої частини корпусу до кінця гачка)	**Артикул / Тип найменування**			Упаковка
		компл.	**ліва**	**права**	
SAH 130	19	**0 079 724**			25 пар
SAH 130	19		**1 066 278**	**1 066 279**	100 шт.
SAH 131	18		**1 071 018**	**1 071 017**	100 шт.

Заглушки для SAH 130 / SAH 131

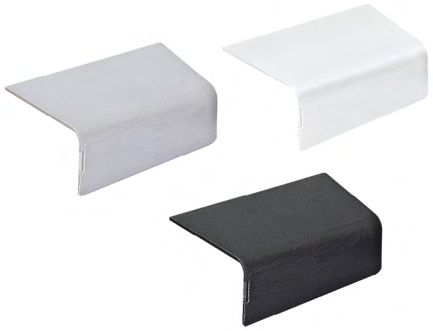

- Для пресування в корпус шафи
- Пластик

Колір	**Артикул / Тип найменування**			Упаковка
	компл.	**ліва**	**права**	
сріблясто-сірий	**0 079 726**			25 пар
сріблясто-сірий		**1 067 732**	**1 067 733**	1000 шт.
срібло		**9 045 475**	**9 045 476**	1000 шт.
білий	**0 079 725**			25 пар
білий		**1 066 339**	**1 066 338**	1000 шт.
антрацит		**9 327 899**	**9 327 900**	1000 шт.

Установка SAH 130 / SAH 131

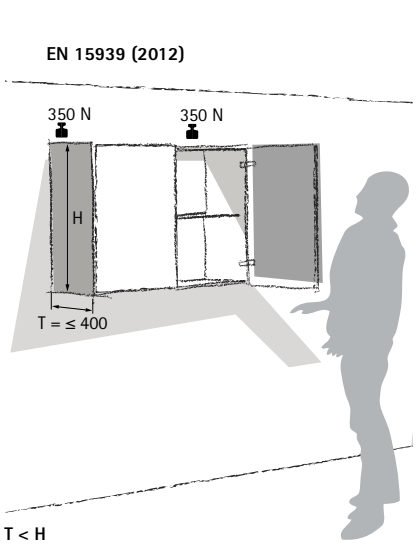

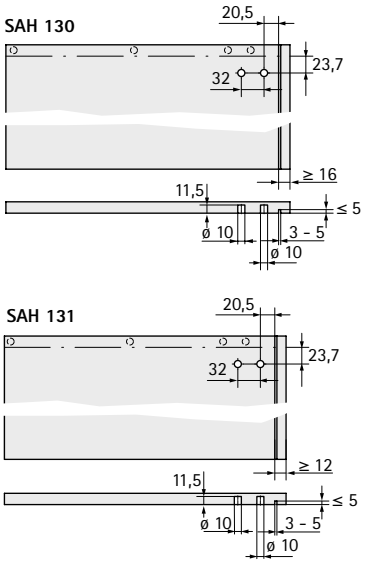

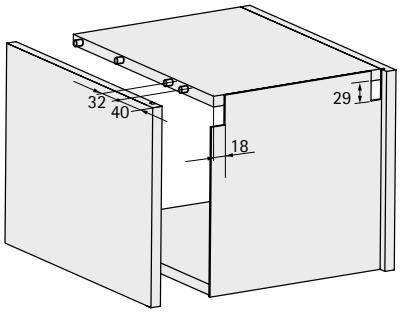

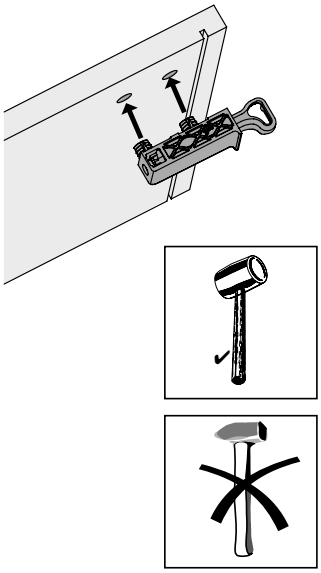

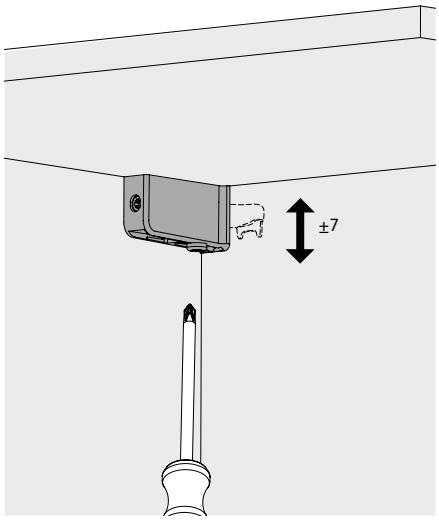

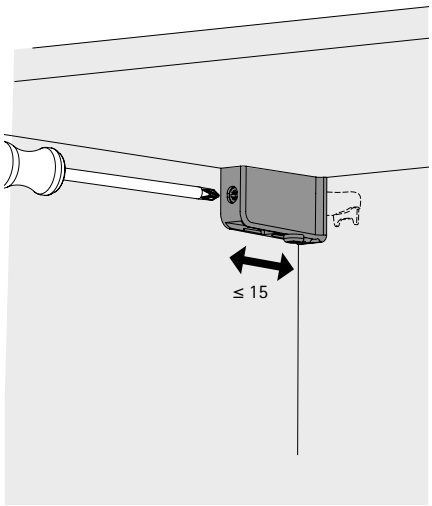

SAH 130

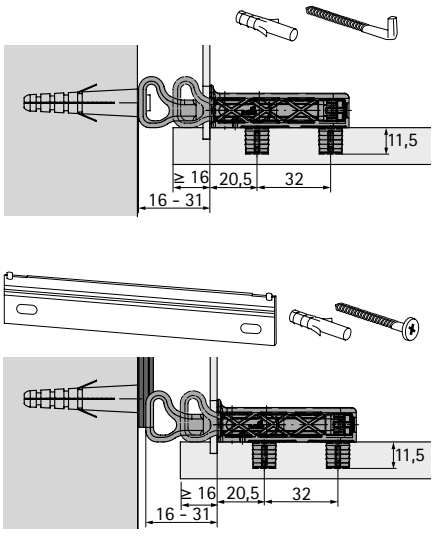

SAH 131

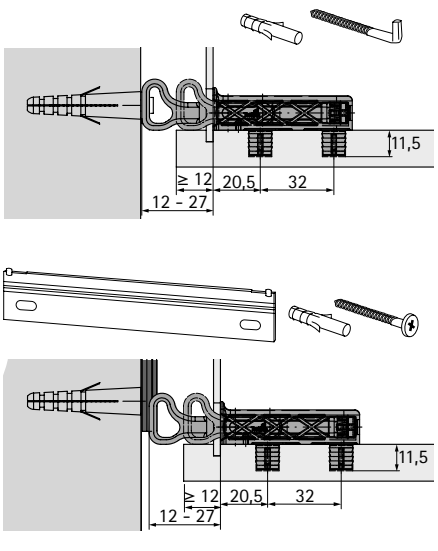

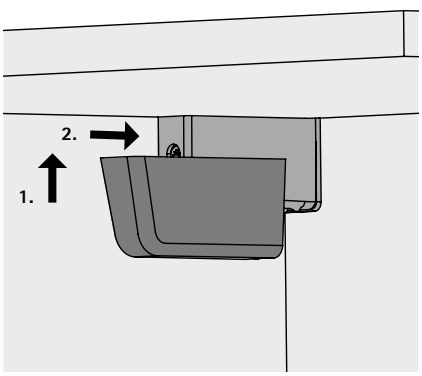

Підвіс для шафи SAH 15



- Для прикручування
- Для рейкової та гачкової підвіски
- Захист для запобігання зісковзуванню вбік, у підвішеному стані на гачку
- Навантаження: 30 кг / кожен відповідно до EN 15939 у тестовій рамі A
- 3-вимірне вирівнювання: висота -2 / +9 мм, глибина -2 / +18 мм, бічне (для гакової підвіски) ± 6 мм / бічне (для підвіски на рейці) ± 7 мм
- Фрезерування на задній панелі (до переднього краю задньої панелі) не менше 15 мм
- Висота підйому 6 мм
- Підходить для використання з підвісними рейками типу A, B та L
- Оцинкована сталь / білий пластик

Артикул	Упаковка
9 208 645	25 компл.

Заглушки для SAH 15



- Для пресування в корпус шафи
- Пластик, білий / метал нікельований

Покриття / колір	**Артикул**	Упаковка
білий	**9 208 646**	25 компл.
нікельований	**9 208 647**	25 компл.

Установка SAH 15

EN 15939 (2012)

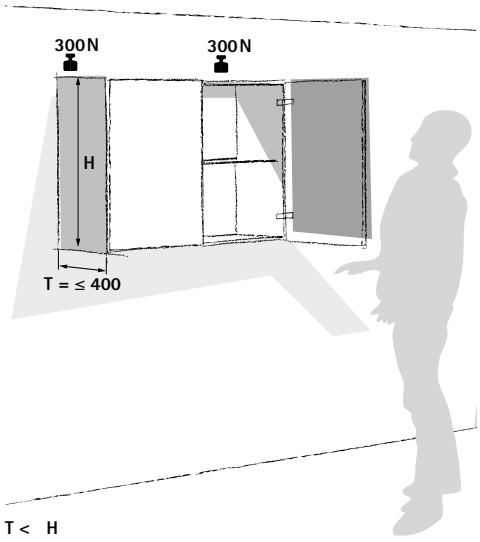

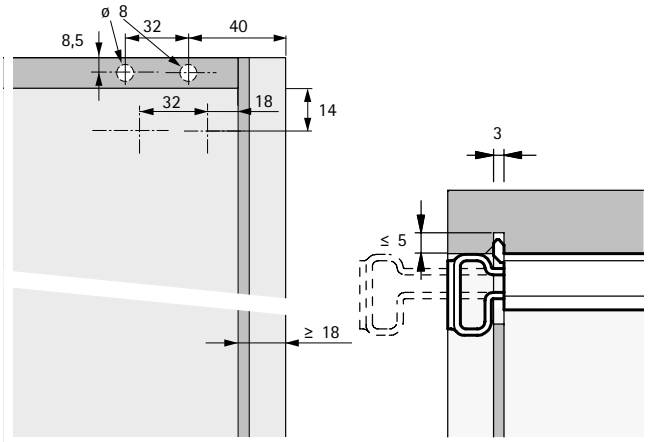

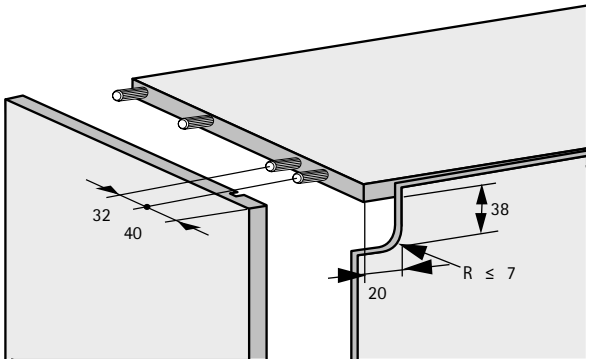

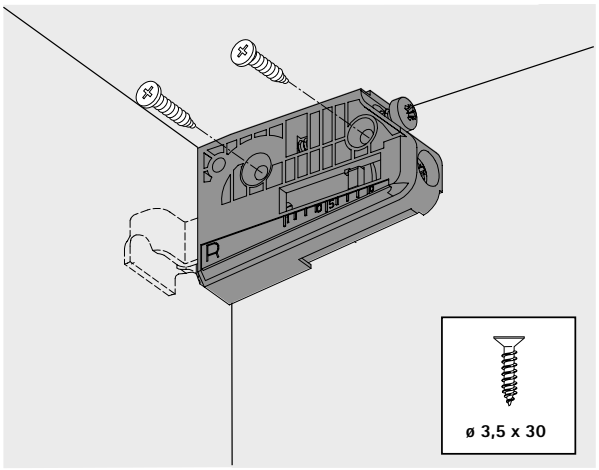

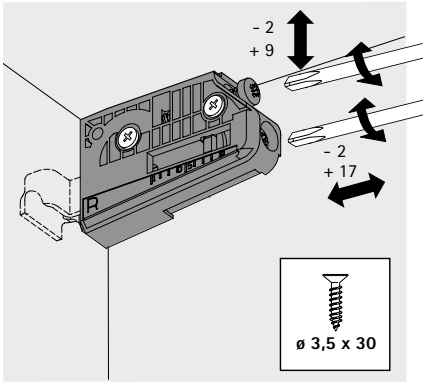

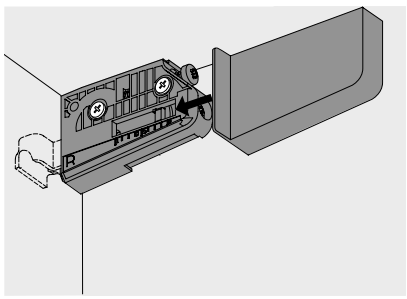

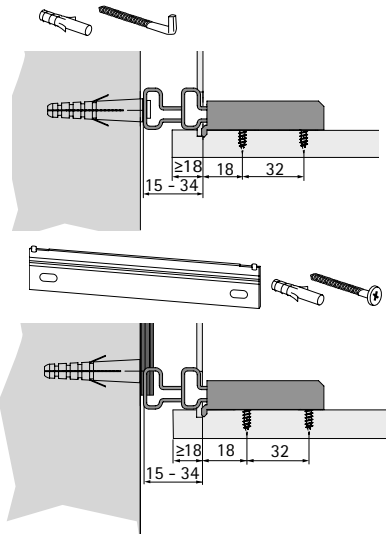

Підвіс для шафи SAH 116



- Для прикручування
- Рейкова або гачкова підвіска
- Захист для запобігання зісковзуванню вбік, у підвішеному стані на гачку
- Навантаження: 40 кг / кожен відповідно до EN 15939 у тестовій рамі A
- 3-вимірне вирівнювання: висота ± 7 мм / макс. глибина 15 мм / бічне (для гачкової підвіски) ± 3 мм / бічне (для рейкової підвіски) ± 7 мм
- Фрезерування на задній панелі (до переднього краю задньої панелі) не менше 16 мм
- Висота підйому 7,5 мм
- Підходить для використання з підвісними рейками типу A, B та L
- Сталь, нікельована

Версія найменування	Тип монтажу	**Артикул / Тип найменування**			Упаковка
		компл.	**ліва**	**права**	
SAH 116.1	з шурупами для ДСП	**0 019 476**			25 пар
SAH 116.1	з шурупами для ДСП		**1 019 600**	**1 019 599**	100 шт.
SAH 116.0	із гвинтами прямого кріплення		**1 018 405**	**1 018 406**	100 шт.

Установка SAH 116

EN 15939 (2012)

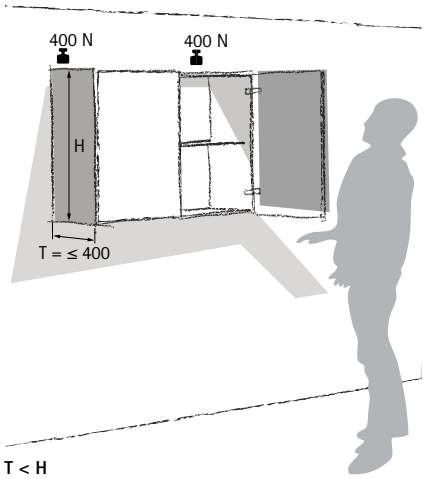

T < H

SAH 116.0

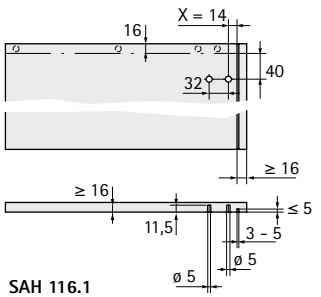

SAH 116.1

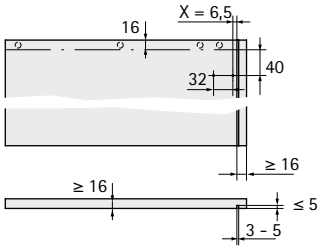

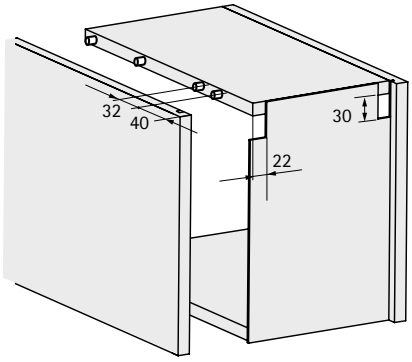

SAH 116.0

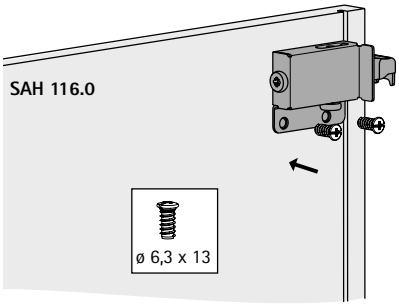

SAH 116.1

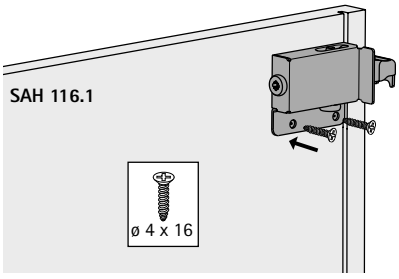

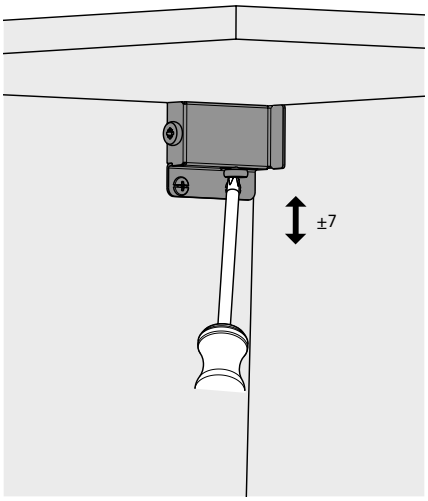

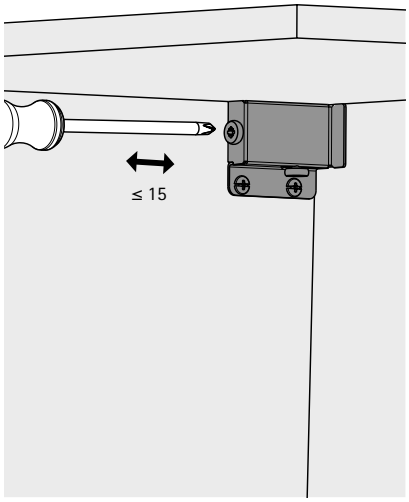

SAH 116.0

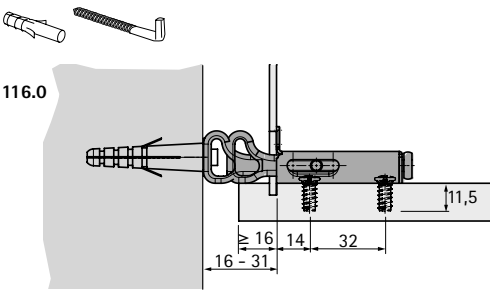

SAH 116.1

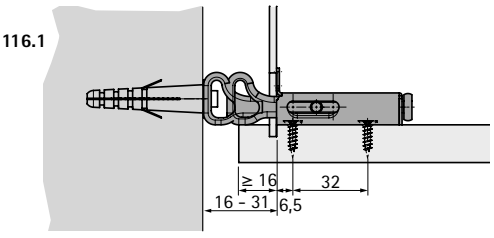

SAH 116.0

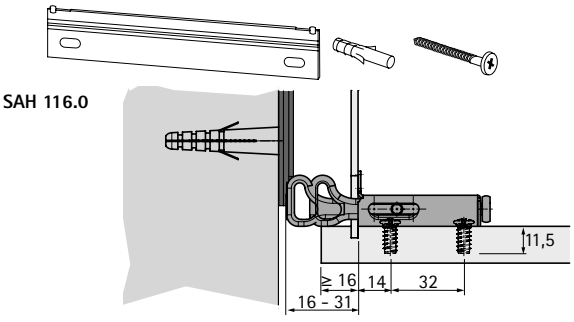

SAH 116.1

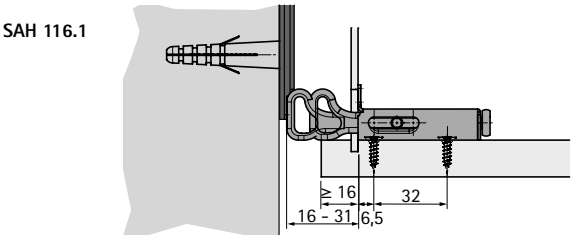

Підвіс для шафи SAH 302



- Для свердління отвору ø 35 мм x 12,5 мм
- Задня панель товщиною не менше 16 мм
- Навантаження 15 кг кожен, відповідно до EN 15939 на випробувальному стелажі тип A (одна пара SAH на корпус шафи; елементи без власного кріплення, такі як відкриті полиці, не допускаються)
- Бічне регулювання: ± 4 мм
- Регулювання по висоті ± 4 мм
- Підвіска з гаком ø 6 x 50 мм
- Пластик / оцинкована сталь

Колір	**Артикул**	Упаковка
білий	**1 000 791**	500 шт.
коричневий	**1 000 861**	500 шт.

Гачок для підвіски



- ø 6 × 50 мм
- Оцинкована сталь

Артикул	Упаковка
1 004 973	500 шт.

Установка SAH 302

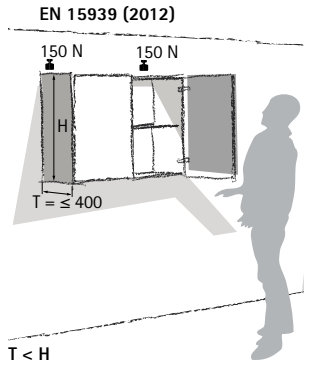

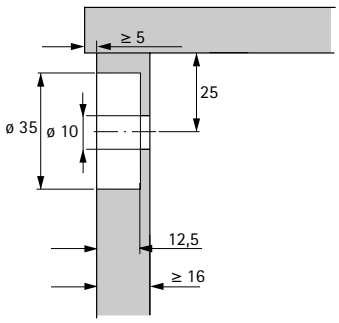

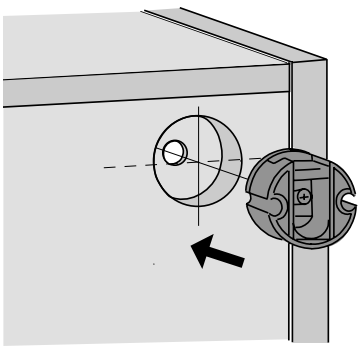

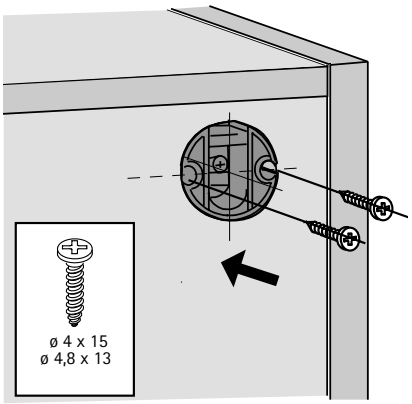

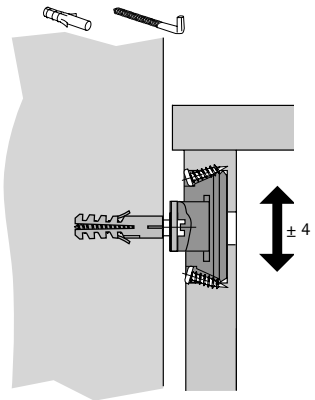

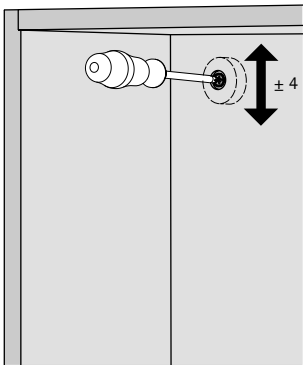

Підвіски для корпусів

- **SAH 305**
- **Для встановлення на задній панелі**

Підвіс для шафи SAH 305



- Для пресування в отвір ø 30 мм x 11,5 мм
- Задня панель товщиною не менше 16 мм
- Навантаження: 15 кг / кожен відповідно до EN 15939 у тестовій рамі A
- Бічне регулювання ± 8 мм
- Підвіска з гаком ø 6 x 50 мм
- Цинк литий під тиском

Артикул	Упаковка
1 005 729	500 шт.
0 040 669	100 шт.

Гачок для підвіски



- ø 6 × 50 мм
- Оцинкована сталь

Артикул	Упаковка
1 004 973	500 шт.

Установка SAH 305

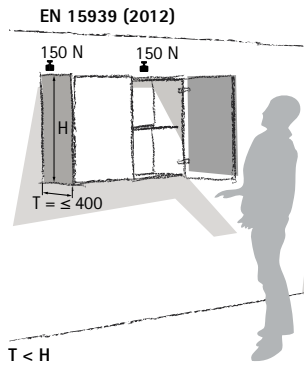

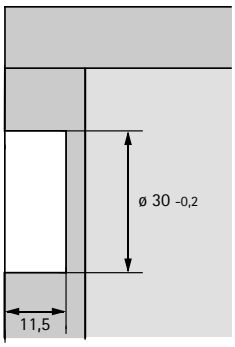

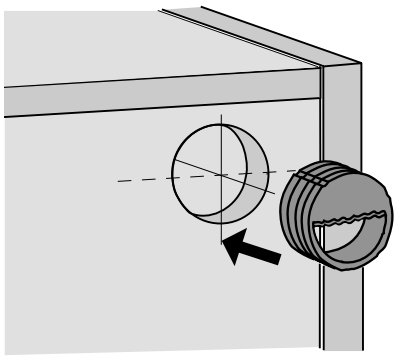

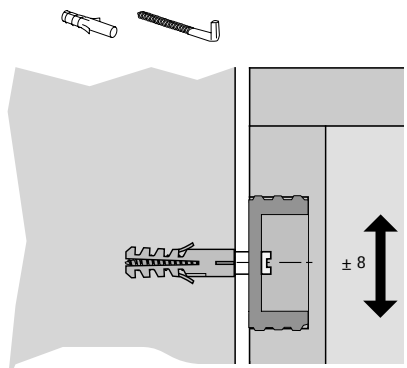

Дистанційні вставки



- Для компенсації глибини в нижній частині задньої панелі
- Компенсація глибини від 15 - 25 мм
- Самоклейка для легкої установки; можна додатково закріпити гвинтами
- Пластик, чорний

Артикул	Упаковка
0 020 784	100 шт.

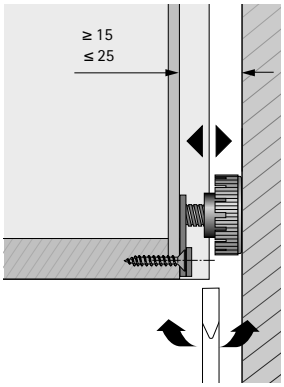

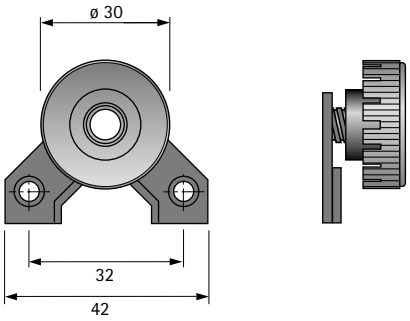

Підвісна шина, тип A



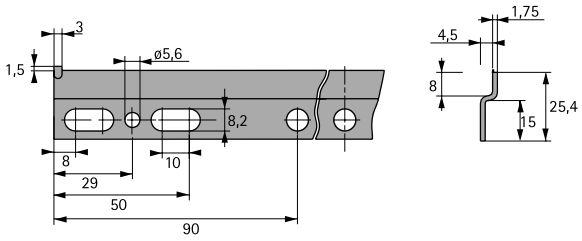

- Для підвісок шаф SAH 15, SAH 116, SAH 130 / 131
- Навантаження 150 кг / корпус
- Додатково:
  - із 2 спеціальними гвинтами ø 5,5 x 50 мм біля кожного підвісного кронштейна шафи
  - додатковий спеціальний гвинт ø 5,5 x 50 мм повинен бути встановлений у центрі кожного корпусу шафи шириною понад 900 мм
  - використовуйте спеціальні кріпильні гвинти
- 3 довгастими отворами
- Оцинкована сталь

Порада:
- Рейка для підвіски із захистом від зісковзування; при регулюванні положення настінного блоку він не може зісковзнути з підвісної рейки та впасти!
- Кріпильні гвинти замовляйте окремо

Довжина мм	Ширина корпусу мм	**Артикул**	Упаковка
250	300	**1 007 711**	250 шт.
300	350	**1 007 712**	50 шт.
400	450	**1 007 714**	50 шт.
450	500	**1 007 715**	50 шт.
550	600	**1 007 716**	50 шт.
750	800	**1 007 174**	25 шт.
850	900	**1 007 717**	25 шт.
950	1000	**1 007 175**	25 шт.

Додатково

- Матеріал для кріплення (підвісні гачки, спеціальні шурупи, дюбелі) 1453 - 1454
- Технічна інформація 1455 - 1456

Підвісна шина, тип H

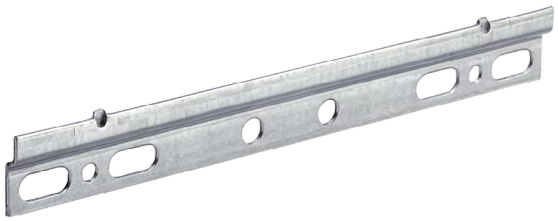

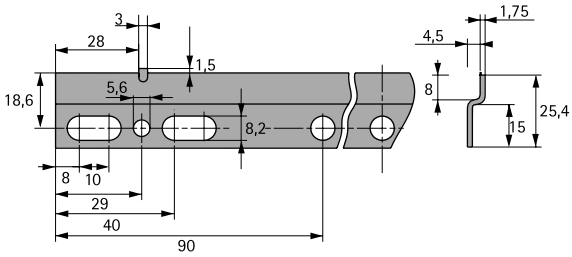

- Для підвісок шаф SAH 215 та SAH 216
- Навантаження 150 кг / корпус
- Додатково:
  - із 2 спеціальними гвинтами ø 5,5 x 50 мм біля кожного підвісного кронштейна шафи
  - додатковий спеціальний гвинт ø 5,5 x 50 мм повинен бути встановлений у центрі кожного корпусу шафи шириною понад 900 мм
  - використовуйте спеціальні кріпильні гвинти
- З довгастими отворами
- Оцинкована сталь

Порада:
- Рейка для підвіски із захистом від зісковзування; при регулюванні положення настінного блоку він не може зісковзнути з підвісної рейки та впасти!
- Кріпильні гвинти замовляйте окремо

Довжина мм	Ширина корпусу мм	**Артикул**	Упаковка
250	300	**1 072 407**	250 шт.
300	350	**1 072 408**	50 шт.
350	400	**1 072 409**	50 шт.
400	450	**1 072 410**	50 шт.
450	500	**1 072 411**	50 шт.
550	600	**1 072 412**	50 шт.
750	800	**1 072 414**	25 шт.
850	900	**1 072 415**	25 шт.
950	1000	**1 072 416**	25 шт.
1150	1200	**1 072 417**	25 шт.

Додатково

- Матеріал для кріплення (підвісні гачки, спеціальні шурупи, дюбелі) 1453 - 1454
- Технічна інформація 1455 - 1456

Підвісна шина, тип H з підсиленим краєм



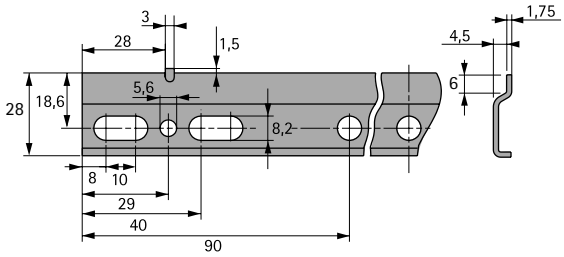

- Для підвісок шаф SAH 215 та SAH 216
- Навантаження 150 кг / корпус
- Додатково:
  - із 2 спеціальними гвинтами ø 5,5 x 50 мм біля кожного підвісного кронштейна шафи
  - при ширині корпусу 900 мм додатковий спеціальний гвинт, ø 5,5 x 50, повинен бути встановлений у центрі на задній частині кожного корпусу шафи
  - використовуйте спеціальні кріпильні гвинти
- 3 довгастими отворами
- Оцинкована сталь

Порада:
- Рейка для підвіски із захистом від зісковзування; при регулюванні положення настінного блоку він не може зісковзнути з підвісної рейки та впасти!
- Кріпильні гвинти замовляйте окремо

Довжина мм	Ширина корпусу мм	**Артикул**	Упаковка
250	300	**1 076 493**	200 шт.
300	350	**1 076 495**	50 шт.
350	400	**1 076 496**	50 шт.
400	450	**1 076 497**	50 шт.
450	500	**1 076 498**	50 шт.
550	600	**1 076 501**	50 шт.
750	800	**1 076 503**	25 шт.
850	900	**1 076 504**	25 шт.
950	1000	**1 076 505**	25 шт.
1150	1200	**9 082 195**	25 шт.

Додатково

- Матеріал для кріплення (підвісні гачки, спеціальні шурупи, дюбелі) 1453 - 1454
- Технічна інформація 1455 - 1456

Підвісна шина, тип L, відламується

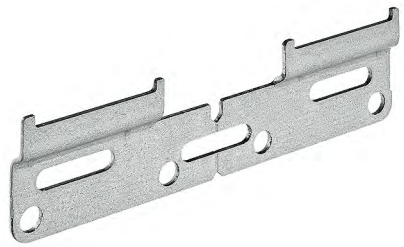

- Для підвісок шаф SAH 15, SAH 116, SAH 130
- Навантаження 130 кг / корпус
- Додатково:
  - зі спеціальним гвинтом, ø 5,5 x 50 мм, на рівні підвіски кожної шафи
  - використовуйте спеціальні кріпильні гвинти
- Відламується
- З довгастими отворами
- Оцинкована сталь

Порада:
- Рейка для підвіски із захистом від зісковзування; при регулюванні положення настінного блоку він не може зісковзнути з підвісної рейки та впасти!
- Кріпильні гвинти замовляйте окремо

Артикул	Упаковка
9 208 678	200 шт.

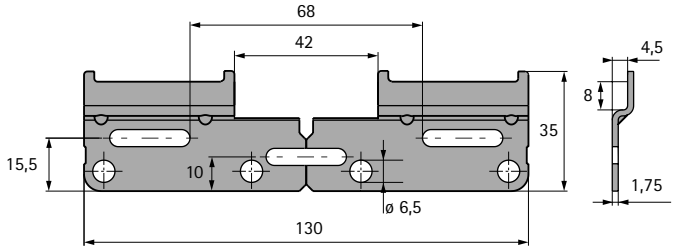

Додатково

- Матеріал для кріплення (підвісні гачки, спеціальні шурупи, дюбелі) 1453 - 1454
- Технічна інформація 1455 - 1456

Підвісна шина, тип M, відламується



- Для підвісок шаф SAH 215 та SAH 216
- Навантаження 130 кг / корпус
- Додатково:
  - зі спеціальним гвинтом, ø 5,5 x 50 мм, на рівні підвіски кожної шафи
  - використовуйте спеціальні кріпильні гвинти
- Відламується
- З довгастими отворами
- Оцинкована сталь

Порада:
- Рейка для підвіски із захистом від зісковзування; при регулюванні положення настінного блоку він не може зісковзнути з підвісної рейки та впасти!
- Кріпильні гвинти замовляйте окремо

Артикул	Упаковка
9 101 339	200 шт.

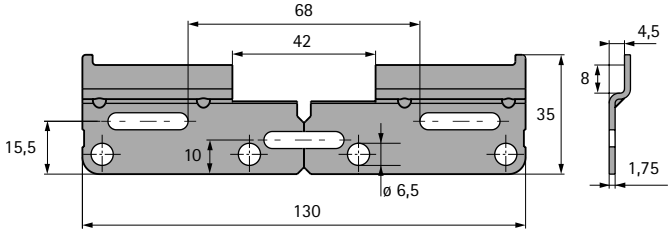

Додатково

- Матеріал для кріплення (підвісні гачки, спеціальні шурупи, дюбелі) 1453 - 1454
- Технічна інформація 1455 - 1456

Універсальна підвісна шина, тип B

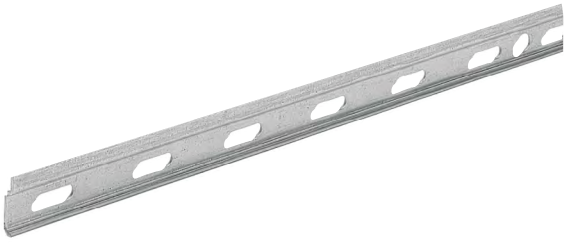

- Для підвісок шаф SAH 15, SAH 116, SAH 130 / 131, SAH 215 / 216
- Навантаження 150 кг / корпус
- Додатково:
  - із 2 спеціальними гвинтами ø 5,5 x 50 мм біля кожного підвісного кронштейна шафи
  - додатковий спеціальний гвинт ø 5,5 x 50 мм повинен бути встановлений у центрі кожного корпусу шафи шириною понад 900 мм
  - використовуйте спеціальні кріпильні гвинти
- З довгастими отворами
- Оцинкована сталь

Порада:
- Рейка для підвіски без захисту від зісковзування; при регулюванні положення настінного блоку він може зісковзнути з підвісної рейки та впасти!
- Кріпильні гвинти замовляйте окремо

Артикул	Упаковка
1 007 403	100 шт.

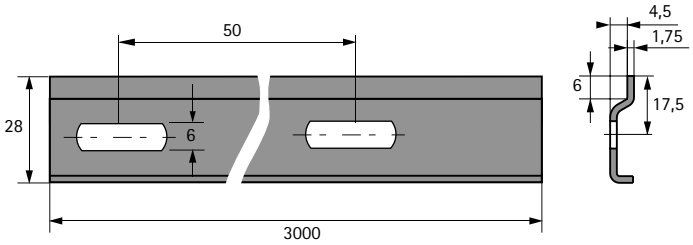

Додатково

- Матеріал для кріплення (підвісні гачки, спеціальні шурупи, дюбелі) 1453 - 1454
- Технічна інформація 1455 - 1456

Гачок для підвіски



- ø 6 × 50 мм
- Оцинкована сталь

Артикул	Упаковка
1 004 973	500 шт.

Спеціальний гвинт



- ø 5,5 × 50 мм
- Для кріплення підвісних рейок та полицетримачів Titan
- Для викрутки PZ2
- Оцинкована сталь

Артикул	Упаковка
1 006 978	1000 шт.

Дюбель, ø 8 x 40 мм



- Безбарвний пластик

Артикул	Упаковка
1 006 312	5000 шт.

Матеріали для кріплення



Гачок для підвіски ø 6 x 50 мм
- Необхідно вкрутити в дюбель на глибину не менше 40 мм
- Підходить для пристосування для акумуляторної викрутки, див. сторінку 1570
- Оцинкована сталь

Дюбель, ø 8 x 40 мм
- Для використання в повнотілій цеглі, міцній силікатній цеглі, бетоні або будівельній цеглі
- Для інших стінових матеріалів необхідно використовувати наявні у продажу спеціальні кріплення
- Пластик, білий

До набору входять:
1 спеціальний гвинт та 1 дюбель

Артикул	Упаковка
0 046 103	100 компл.

Матеріали для кріплення



Спеціальний гвинт ø 5,5 x 50 мм
- Для кріплення підвісних рейок та полицетримачів Titan
- Для викрутки PZ2
- Оцинкована сталь

Дюбель, ø 8 x 40 мм
- Для використання в повнотілій цеглі, міцній силікатній цеглі, бетоні або будівельній цеглі
- Для інших стінових матеріалів необхідно використовувати наявні у продажу спеціальні кріплення
- Пластик, білий

До набору входять:
1 спеціальний гвинт та 1 дюбель

Артикул	Упаковка
0 065 480	100 компл.

Інформація про вантажопідйомність підвісів для корпусів та про аксесуари

Під час використання підвісів для корпусів та аксесуарів слід дотримуватися таких основних принципів навантаження:

- Як дизайн меблів, так і якість матеріалу та виробництва меблів знаходяться поза нашим контролем.
- Якість і стан стінових матеріалів також знаходяться поза нашим контролем.
- Підвісні гаки, які ми постачаємо, повинні використовуватися з дюбелями і призначені для кріплення до повнотілої цегли, силікатної цегли, бетону або будівельної цегли. У стіні необхідно просвердлити отвір 8 мм, а пластиковий дюбель вбити так, щоб він знаходився на одному рівні з поверхнею. Гак повинен бути вкручений на таку глибину, щоб зі стіни виступало не менше 10 мм його довжини.
- Для кріплення до інших стінових матеріалів слід використовувати спеціальні монтажні елементи доступні на ринку.
- Розміри дюбелів та шурупів повинні відповідати один одному. Не можна використовувати звичайні шурупи для ДСП замість дюбелів.
- Монтаж підвісних рейок:
  - зі спеціальним гвинтом, ø 5,5 x 50 мм, на рівні підвіски кожної шафи
  - при ширині корпусу 900 мм додатковий спеціальний гвинт, ø 5,5 x 50, повинен бути встановлений у центрі на задній частині кожного корпусу шафи (тип A, тип B та тип H).
- Додаткові елементи, такі як торцеві полиці, не можна встановлювати без окремого кронштейна для підвішування шафи.
- **Виробник / дилер меблів несе відповідальність за те, щоб меблі, які розміщуються на ринку, відповідали вимогам стандарту EN 14749.**

Якість, яка відповідає всім вимогам

Якість підвісів Hettich для корпусів постійно контролюється. Вказівка на вантажопідйомність полегшує вибір правильного підвісу. Заявлена вантажопідйомність перевірена відповідно до вимог стандарту EN 15939.
Всі випробування за стандартом EN 15939, перелічені нижче, проводяться у визначеній системі випробувань. Наведена нижче діаграма є лише ілюстрацією.

Критерії якості
- Практично орієнтована вантажопідйомність
- Просте встановлення підвісу для шафи
- Широкі діапазони регулювання для адаптації до умов, що переважають на об'єкті
- Гвинти для безпечного регулювання
- Підходить для використання в поєднанні з підвісним гаком і підвісною рейкою

Тест на удар

Завантаження шафи на 140% від дозволеної вантажопідйомності. Сталева пластина вагою 1,7 кг перекидається на верхню панель десять разів.

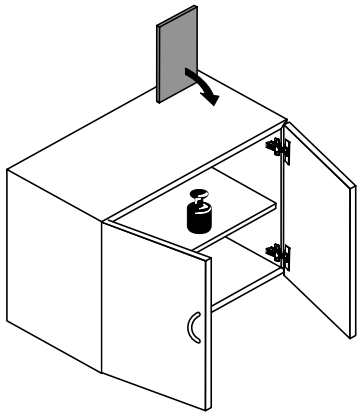

Тест повороту на кожні двері

Відкидні дверцята завантаженої шафи відчиняються і зачиняються десять разів з додатковою вагою 30 кг.

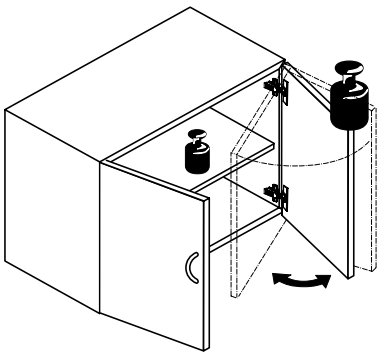

Тест на перевантаження

Завантаження шафи на 200% від допустимої вантажопідйомності протягом 7 днів.

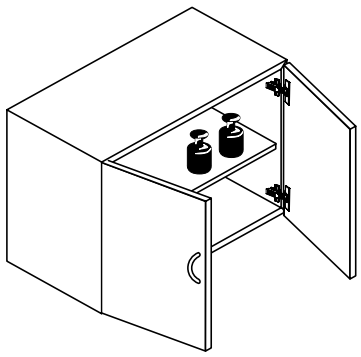



Надійна опора

Забезпечте меблям надійну основу – за допомогою високоякісних міцних цоколів від Hettich. Якісні довговічні матеріали та міцні конструкції гарантують високу здатність до навантажень. Регульовані по висоті опори Hettich гарантують, що ваші меблі будуть стояти міцно.



Кожен з них має вантажопідйомність до 450 кг: Korrekt — це фіксуючий блок, регульована по висоті ніжка та кліпса для цоколя — все в одному. Просте налаштування вручну або викруткою.



Міцна якість сталі: Регулювальний гвинт цоколя з оцинкованої сталі. З накладкою на ніжку з прозорого пластику.



Легке регулювання: Усі чотири регульовані по висоті ніжки Korrekt дуже легко встановити на потрібний рівень за допомогою нового інструменту регулювання.



Регульована по висоті ніжка Korrekt з фіксуючими блоками та аксесуарами, інструмент для регулювання висоти цоколя **1460 – 1463**



Регульована по висоті ніжка Euro з фіксуючими блоками та аксесуарами **1464 – 1465**

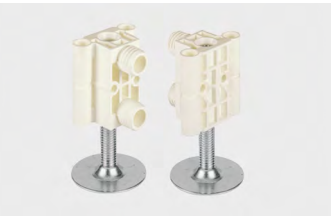

Фурнітура для регулювання цоколя Systema Top 2000 для офісних меблів **1466 – 1467**



Регулювальні гвинти цоколя **1468 – 1469**

Hettich eShop

hettich.com/short/d49cfb

Регульована по висоті опора

- **Korrekt**
- **Вирівнювальна ніжка, інструмент для регулювання висоти цоколя**

Korrekt цокольна ніжка



- Система кріплення, що включає регульовані по висоті ніжки, фіксуючі блоки, кліпси для цоколя та інші аксесуари
- Навантаження на опору 450 кг, максимум 1350 кг для 3 та більше опор
- Ніжка цоколя надійно утримується в фіксуючому блоці під час встановлення та переміщення шафи
- Велика поверхня контакту з підлогою ø 78 або 80 мм
- Просте регулювання по висоті
- Цокольні шухляди можна встановлювати від висоти цоколя 150 мм
- Пластик, чорний

Розмір висоти цоколя X мм	Діапазон регулювання мм	Поверхня контакту з підлогою мм ø	**Артикул**	Упаковка
50	50 - 60	78	**0 044 747**	1/200 шт.
70	62 - 86	78	**9 306 015**	1/150 шт.
80	74 - 110	80	**0 070 151**	1/200 шт.
100	89 - 125	80	**0 061 851**	1/100 шт.
110	99 - 135	80	**0 070 152**	1/100 шт.
130	119 - 155	80	**0 061 852**	1/100 шт.
150	110 - 170	80	**9 306 016**	1/125 шт.
150	139 - 175	80	**9 306 017**	1/125 шт.
180	169 - 205	80	**0 070 153**	1/100 шт.

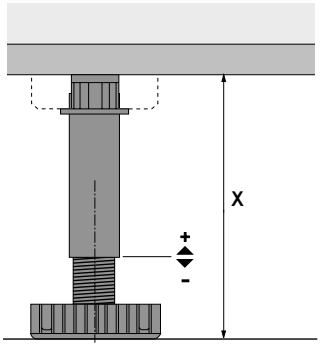

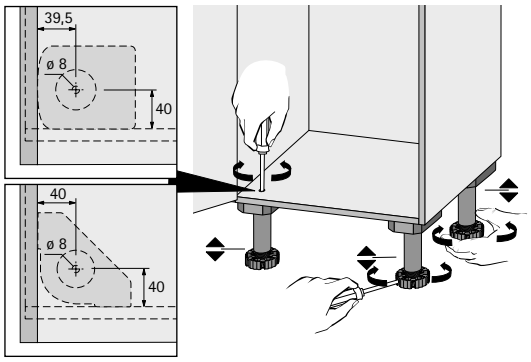

Інструмент для регулювання висоти цоколя для регульованої по висоті ніжки Korrekt



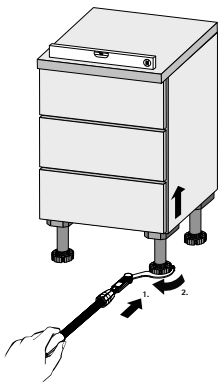

- Метал / алюміній
- Для опори Korrekt, що регулюється по висоті
- Операція вручну
- Можливість регулювання до ≤ 300 кг ваги шафи (корпус шафи + вміст шафи)
- Загальна довжина 1000 мм

Артикул	Упаковка
9 253 384	1 шт.

Регульована по висоті опора

- **Korrekt**
- **Адаптер, фіксуючий блок**

Адаптер для цокольної опори



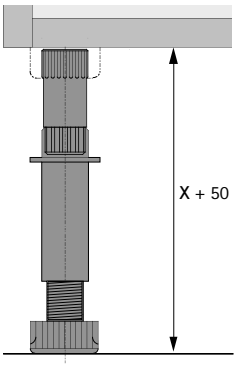

- Для подовження цоколя на 50 мм
- Пластик, чорний

Артикул	Упаковка
0 071 844	1/40 шт.

Блок кріпильний Universal, для прикручування



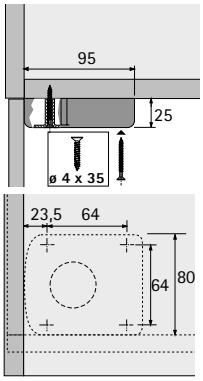

- Пластик, чорний

Артикул	Упаковка
0 061 854	1/200 шт.

Блок кріпильний Universal, для пресування, з 4 дюбелями



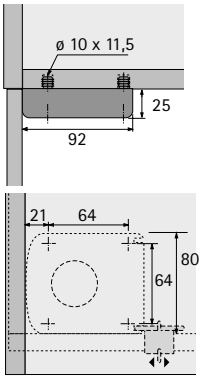

- З вбудованим кріпильним елементом для кріплення панелі (арт. 0 071 849, замовляйте окремо)
- Пластик, чорний

Посилання на сторінку:
- Кріплення панелі дивіться на сторінці 1463

Артикул	Упаковка
0 047 654	1/40 шт.

Блок кріпильний Universal, для пресування, з 2 дюбелями



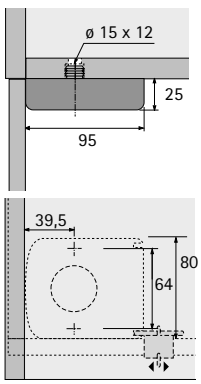

- З вбудованим кріпильним елементом для кріплення панелі (арт. 0 071 849, замовляйте окремо)
- Пластик, чорний

Посилання на сторінку:
- Кріплення панелі дивіться на сторінці 1463

Артикул	Упаковка
0 047 655	1/40 шт.

Регульована по висоті опора

- **Korrekt**
- **З'єднувальний елемент**

Блок кріпильний Universal, для пресування, з 2 розтискними дюбелями

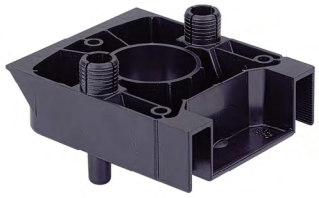

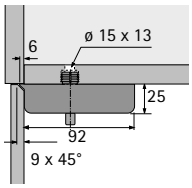

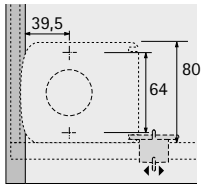

- Можна додатково закріпити гвинтами
- Можна зняти, витягнувши розтискні дюбелі
- З вбудованим кріпильним елементом для кріплення панелі (арт. 0 071 849, замовляйте окремо)
- З поверхнею для підтримки бічної панелі
- Пластик, чорний

Посилання на сторінку:
- Кріплення панелі дивіться на сторінці 1463

Артикул	Упаковка
0 079 689	1/40 шт.

Кріпильний блок Planform, для пресування, з 3 розтискними дюбелями



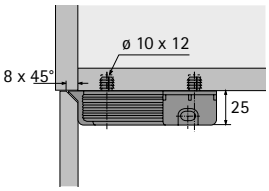

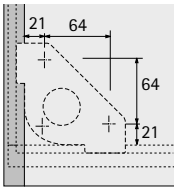

- Також підходить для кутових та круглих цоколів
- Можна додатково закріпити гвинтами
- Можна зняти, витягнувши розтискні дюбелі
- З вбудованим кріпильним елементом для кріплення панелі (арт. 0 079 694, замовляйте окремо)
- На кресленні показана версія з поверхнею для підтримки
- Пластик, чорний

Посилання на сторінку:
- Кріплення панелі дивіться на сторінці 1462

Дизайн	Артикул	Упаковка
без поверхні для підтримки	**0 074 668**	1/200 шт.
з поверхнею для підтримки	**0 074 667**	1/200 шт.

Кріпильний блок Planform, для прикручування

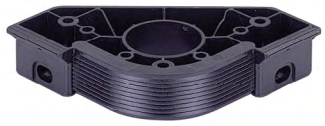

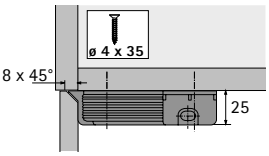

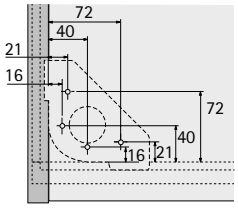

- Також підходить для кутових та круглих цоколів
- З інтегрованим кріпленням для затискача цоколя для панелей цоколя
- З поверхнею для підтримки бічної панелі
- Пластик, чорний

Артикул	Упаковка
0 079 693	1/200 шт.

Кріплення цоколя для фіксації блоку Planform



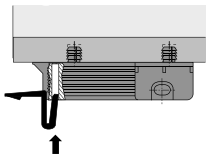

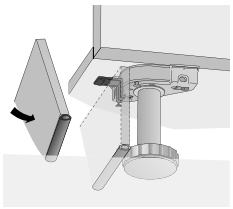

- Для передніх та бічних цоколів, товщина матеріалу 19 мм
- Панель повинна бути на 4 мм нижче висоти цоколя
- Підходить для використання з кріпильним блоком Planform, замовляйте окремо
- Кріплення панелі вставляється в кріпильний блок, а панель цоколя потім затискається
- Пластик, білий

Посилання на сторінку:
- Блок фіксації Planform дивіться на сторінці 1462

Артикул	Упаковка
0 079 694	1/200 шт.

Регульована по висоті опора

- **Korrekt**
- **Кріплення панелі, кронштейн для цокольної шухляди**

Кріплення цоколя для фіксації блоку



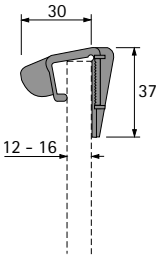

- Для передніх цоколів, товщина матеріалу 12 - 16 мм
- Панель повинна бути на 4 мм нижче висоти цоколя
- Можна використовувати разом із фіксуючим блоком Universal для пресування / забивання та блоком для прикручування Euro, замовляйте окремо
- Затискач панелі фіксується на передній панелі та вставляється збоку в кріпильний блок для монтажу
- Пластик, білий

Посилання на сторінку:
- Кріпильний блок Universal див. на сторінках 1461 - 1462
- Кріпильний блок Euro для прикручування, див. на сторінці 1464

Артикул	Упаковка
0 071 849	1/40 шт.

Кріплення цоколя для кріплення до ніжки плінтуса

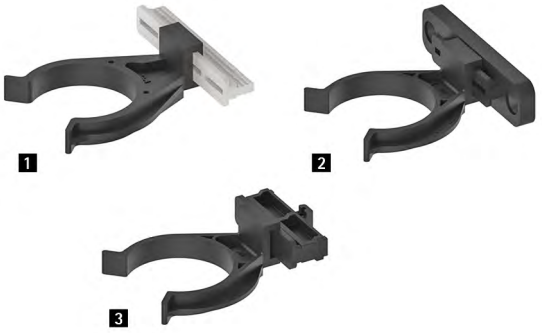

- Для передніх та бічних цоколів
- Монтаж: кріплення на цокольну ніжку
- Підходить для цоколя висотою 70 мм і більше
- Пластик, чорний

Дизайн	**Артикул**	Упаковка
1 для фрезерування	**0 073 481**	1/200 шт.
2 для прикручування	**0 061 855**	1/200 шт.
3 для фіксації в паз в цоколях з ПВХ та алюмінію	**9 319 972**	1/200 шт.

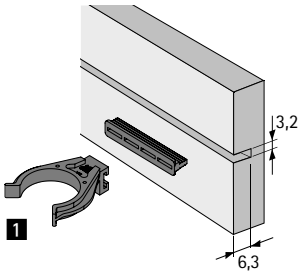

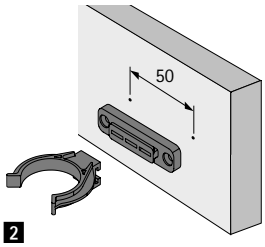



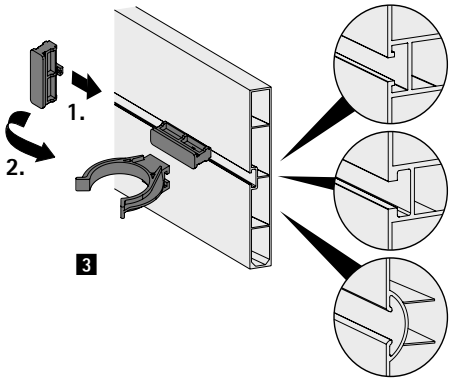

TurboClip кліпса для цоколя



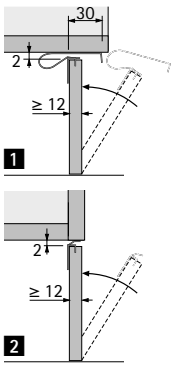

- Для передніх та бічних цоколів мін. товщина матеріалу 12 мм
- Для пресування
- Панель повинна бути на 2 мм нижче висоти цоколя
- Монтаж: цоколь фіксується під корпусом шафи
- Задня частина панелі повинна прилягати в кріпильний блок і ніжку цоколя зверху і знизу
- Сталь, хромована

Дизайн	**Артикул**	Упаковка
1 для передніх панелей	**0 079 690**	1/20 шт.
2 для бічних цоколів	**0 079 691**	1/20 шт.

Регульована по висоті опора

- **Euro**
- **Цокольна ніжка, адаптер, фіксуючий блок**

Euro цокольна ніжка



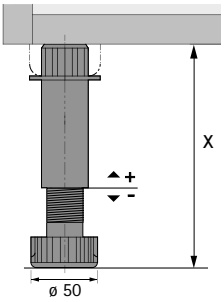

- Система кріплення, що включає регульовані по висоті опори, фіксуючі блоки та інші аксесуари
- Навантаження 450 кг / опору, максимум 1350 кг для 3 та більше опор
- Опора надійно тримається в фіксуючому блоці, просте регулювання по висоті
- Цокольні шухляди можна встановлювати від висоти цоколя 150 мм
- Пластик, чорний

Розмір висоти цоколя X мм	Діапазон регулювання мм	**Артикул**	Упаковка
100	95 - 123	**0 071 840**	1/40 шт.
130	115 - 150	**0 071 841**	1/40 шт.
150	135 - 173	**0 071 842**	1/40 шт.
180	165 - 200	**0 071 843**	1/40 шт.

Адаптер для цокольної опори



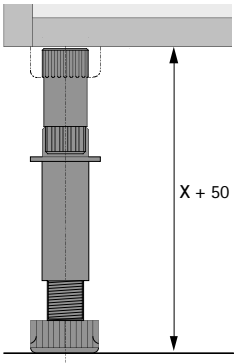

- Для подовження цоколя на 50 мм
- Пластик, чорний

Артикул	Упаковка
0 071 844	1/40 шт.

Кріпильний блок, для прикручування



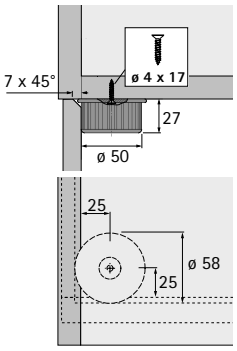

- З поверхнею для підтримки бічної панелі
- Пластик, чорний

Артикул	Упаковка
0 071 847	1/40 шт.

Кріпильний блок, для прикручування



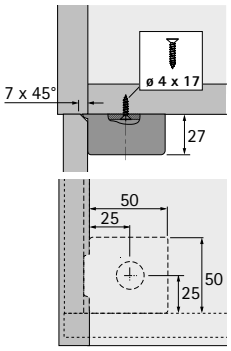

- З інтегрованим кріпленням для затискача панелі
- З поверхнею для підтримки бічної панелі
- Пластик, чорний

Посилання на сторінку:
- Кріплення панелі дивіться на сторінці 1465

Артикул	Упаковка
0 071 848	1/40 шт.

Кріплення панелі



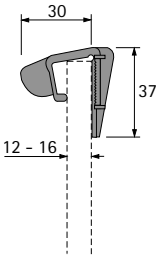

- Для передніх цоколів, товщина матеріалу 12 - 16 мм
- Панель повинна бути на 4 мм нижче висоти цоколя
- Підходить для використання з фіксуючим блоком, артикул 0 071 848, див. вище
- Пластик, білий

Артикул	Упаковка
0 071 849	1/40 шт.

Тримач цоколя, для прикручування



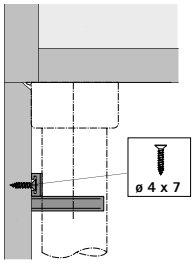

- Для передніх та бічних цоколів
- Монтаж: кріплення на цокольну ніжку
- Пластик, чорний

Артикул	Упаковка
0 071 845	1/40 шт.

Фурнітура для регулювання цоколя Systema Top 2000 для бічної панелі



- Для шаф з висотою цоколя не менше 60 мм суцільна бічна панель або окремий цоколь
- Особливо підходить для офісних шаф, перегородок та конструкцій стіна до стіни
- Діапазон регулювання 60 - 80 мм або 80 - 120 мм
  Висоту можна регулювати через нижню панель (4 мм A/F)
- Легкий монтаж по System 32 у поєднанні з ексцентриковими стяжками VB 20 / 21
- Регулювання можна здійснити через наскрізний отвір стяжки
- Кріплення цоколя розраховане на відстань 37 мм від задньої поверхні цоколя до центру опори
- Паз для кріплення в передній частині цоколя розташований по центру корпуса. Однак кріплення також можна використовувати на будь-якій іншій висоті, див. креслення
- Регулятор цоколя має навантаження 300 кг / кожен, 900 кг макс. на три та більше опор
- Пряма напрямна всередині корпусу гарантує, що меблі надійно встановлені
- Оскільки кріплення для регулювання цоколя є симетричним, його можна використовувати як ліворуч, так і праворуч
- Можна використовувати у System 32
- Сталь, білий пластик

Посилання на сторінку:
VB 20/21 ексцентрикова стяжка, див. сторінки 1374 - 1375

Діапазон регулювання мм	**Артикул**	Упаковка
60 - 80	**0 040 438**	1/100 шт.
80 - 120	**0 047 647**	1/100 шт.

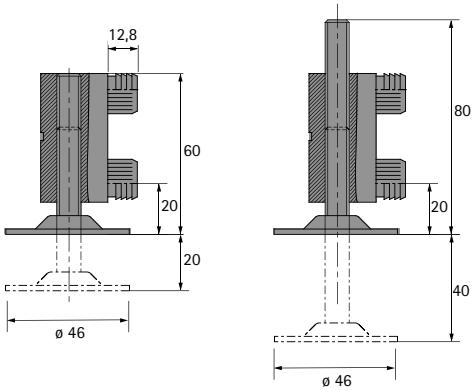

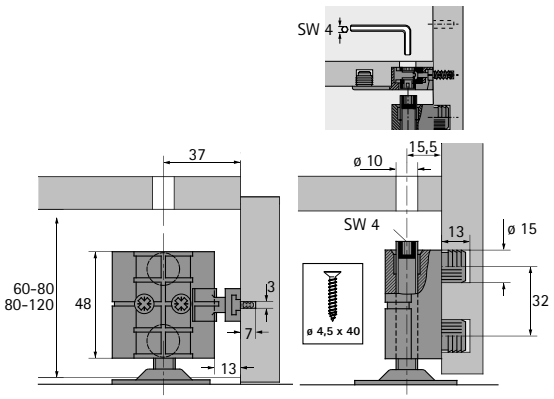

Фурнітура для регулювання цоколя Systema Top 2000 для центральної панелі

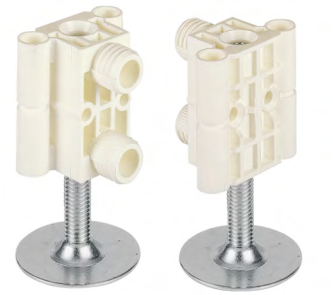

- Для шаф з висотою цоколя не менше 60 мм суцільна бічна панель або окремий цоколь
- Особливо підходить для офісних шаф, перегородок та конструкцій стіна до стіни
- Діапазон регулювання 60 - 80 мм або 80 - 120 мм
  Висоту можна регулювати через нижню панель (4 мм A/F)
- Легкий монтаж по System 32 у поєднанні з ексцентриковими стяжками VB 20 / 21
- Регулювання можна здійснити через наскрізний отвір стяжки
- Кріплення цоколя розраховане на відстань 37 мм від задньої поверхні цоколя до центру опори
- Паз для кріплення в передній частині цоколя розташований по центру корпуса. Однак кріплення також можна використовувати на будь-якій іншій висоті, див. креслення
- Регулятор цоколя має навантаження 300 кг / кожен, 900 кг макс. на три та більше опор
- Пряма напрямна всередині корпусу гарантує, що меблі надійно встановлені
- Оскільки кріплення для регулювання цоколя є симетричним, його можна використовувати як ліворуч, так і праворуч
- Можна використовувати у System 32
- Сталь, білий пластик

Посилання на сторінку:
VB 20/21 ексцентрикова стяжка, див. сторінки 1374 - 1375

Діапазон регулювання мм	**Артикул**	Упаковка
60 - 80	**0 040 439**	1/100 шт.
80 - 120	**0 047 648**	1/100 шт.

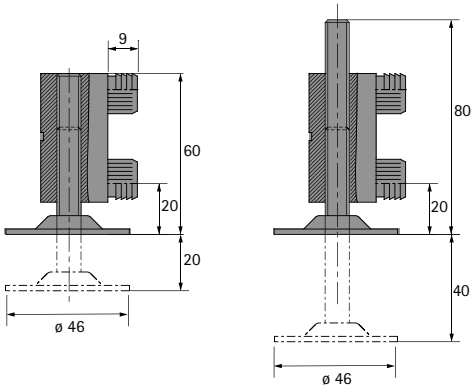

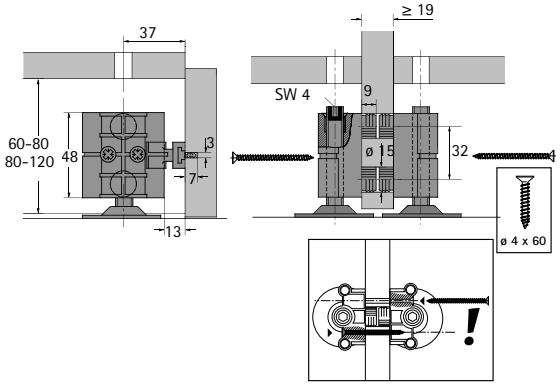

Регулювальний гвинт цоколя з різьбою M8



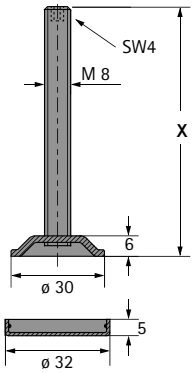

- З заглушкою опори
- Оцинкована сталь / пластик

Розмір X мм	**Артикул**	Упаковка
50	**9 318 255**	1/50 шт.
60	**9 318 257**	1/50 шт.
70	**9 318 259**	1/50 шт.
80	**9 318 260**	1/50 шт.
100	**9 318 261**	1/50 шт.

Накидна гайка з різьбою M8



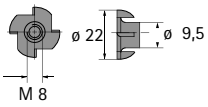

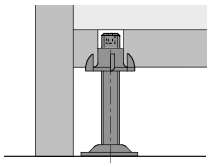

- Сталь, блискуча

Артикул	Упаковка
0 047 643	1/50 шт.

Опорна пластина з різьбою M8



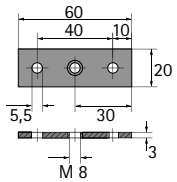

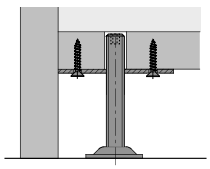

- Оцинкована сталь

Артикул	Упаковка
0 047 645	1/50 шт.

Кронштейн металевий з різьбою M8



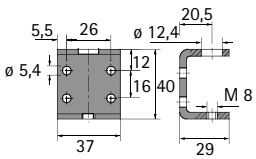

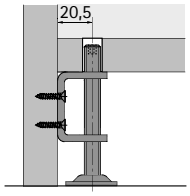

- Оцинкована сталь

Артикул	Упаковка
0 071 870	1/250 шт.

Фурнітура регулювання для корпусів з глухими панелями



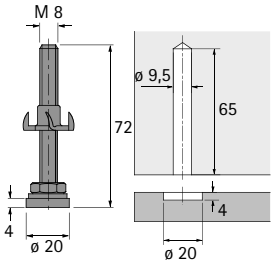

- Фурнітура дозволяє закріпити шафу з глухою панеллю та вирівняти її горизонтально між підлогою та стелею
- Оцинкована сталь

Посилання на сторінку:
- Свердла для стаціонарних і ручних дрилів див. на сторінках 1566 - 1570

Артикул	Упаковка
0 031 571	1/20 шт.

Регулювальний гвинт з різьбою M10



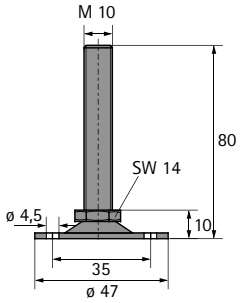

- Для вирівнювання полиць, перегородок та розподілювачів
- З регулювальною гайкою та металевою опорою
- Оцинкована сталь

Артикул	Упаковка
0 025 166	1/50 шт.

Регулювальний гвинт з різьбою M10



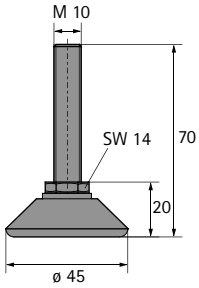

- Для вирівнювання полиць, перегородок та розподілювачів
- З регулювальною гайкою та ударостійкою пластиковою опорою
- Оцинкована сталь, чорний пластик

Артикул	Упаковка
0 047 646	1/50 шт.

Заглушка труби з різьбою M10



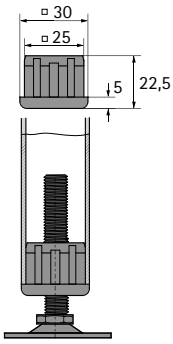

- Для квадратних труб 30 x 30 x 2,5 мм
- Цинк литий під тиском

Артикул	Упаковка
0 025 170	1/50 шт.



Тримач для стулок, що відкриваються вниз **1472 – 1474**

Hettich Technical Assistant
- **Монтаж**
- **Регулювання**
- **Сервіс**

hettich.com/short/ca17c8

Klassik D з магнітною функцією фіксації



- Для дерев'яних фасадів або фасадів у дерев'яних рамках
- Максимальна вага клапана з ручкою 4 кг для одного механізма
- Застосування лінії отворів для швидкого встановлення по System 32
- Високоякісна, не потребуюча обслуговування гальмівна система з точним регулюванням
- Регульований магнітний фіксатор діаметром 4 мм, включаючи відповідну планку
- Можна використовувати з однієї або двох сторін
- Завіси Markant 11 мають бути встановлені внизу клапана, завіси замовляються окремо
- Цинк литий під тиском / сталь, нікельована

Внутрішня висота корпусу мм	Найменування	**Артикул / Сторона кріплення**		Упаковка
		ліва	**права**	
290 - 340	Klassik D / 290	**0 021 575**	**0 021 698**	1/10 шт.
365 - 404	Klassik D / 365	**0 021 577**	**0 021 699**	1/10 шт.
405 - 464	Klassik D / 405	**0 021 579**	**0 021 700**	1/10 шт.
465 - 564	Klassik D / 465	**0 021 581**	**0 021 701**	1/10 шт.

Розміри стулок та отворів

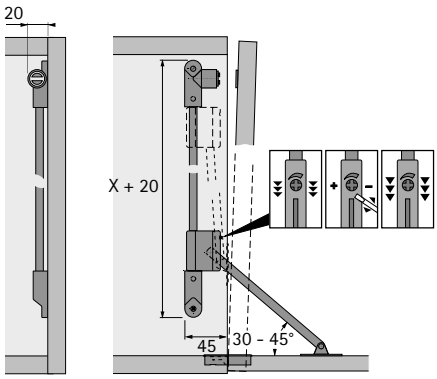

Схема свердління корпусу шафи

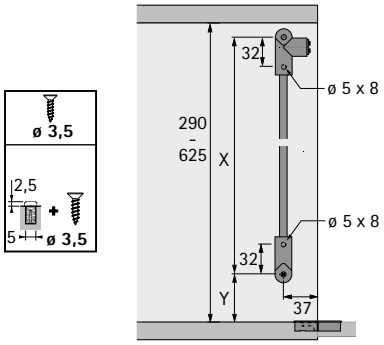

Схема свердління стулок

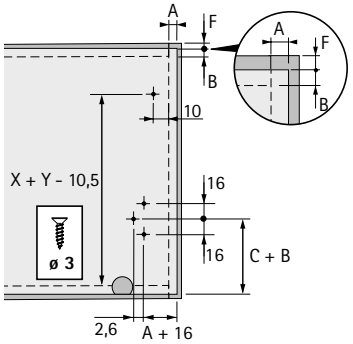

Монтажні розміри

Внутрішня висота корпусу мм	Розмір C мм	Розмір X мм	Розмір Y мм
290 - 340	52	252	24
365 - 404	77	288	56
405 - 464	115	320	56
465 - 564	141	352	88

При відкритій заслінці корпус повинен спиратися на нижню опору.

Інформація

- Markant 11 Барні завіси 298

hettich.com/short/a48b81

Klassik D with LS 3280 D з опорою



- Для дерев'яних фасадів або фасадів у дерев'яних рамках
- Максимальна вага клапана з ручкою 4 кг для одного механізма
- Застосування лінії отворів для швидкого встановлення по System 32
- Високоякісна, не потребуюча обслуговування гальмівна система з точним регулюванням
- Варіант для лівої сторони (також можна використовувати для правої, після зміни опори)
- Можна використовувати з однієї або двох сторін
- Завіси Markant 11 мають бути встановлені внизу клапана, завіси замовляються окремо
- Цинк литий під тиском / сталь, нікельована

Внутрішня висота корпусу мм	Найменування	**Артикул**	Упаковка
290 - 340	Klassik D / 290	**0 020 864**	1/10 шт.
365 - 404	Klassik D / 365	**0 020 865**	1/10 шт.
405 - 464	Klassik D / 405	**0 020 866**	1/10 шт.
465 - 564	Klassik D / 465	**0 020 867**	1/10 шт.

Розміри стулок та отворів

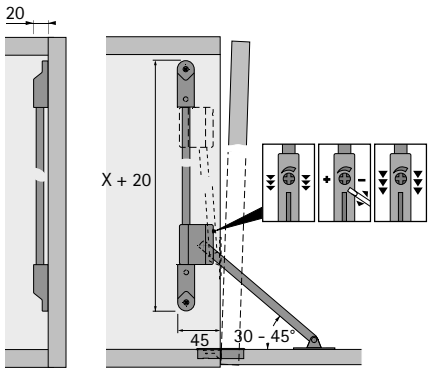

Схема свердління корпусу шафи

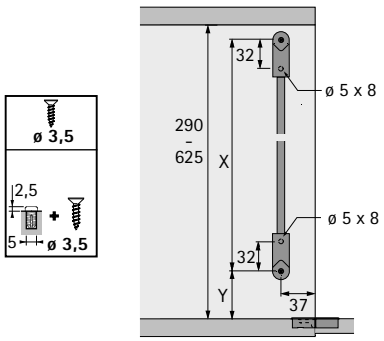

Схема свердління стулок

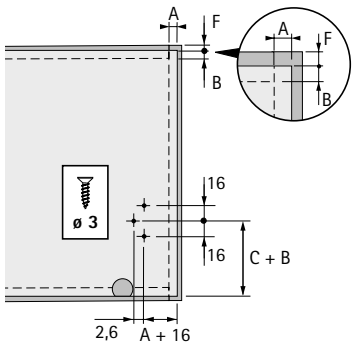

Монтажні розміри

Внутрішня висота корпусу мм	Розмір C мм	Розмір X мм	Розмір Y мм
290 - 340	52	252	24
365 - 404	77	288	56
405 - 464	115	320	56
465 - 564	141	352	88

При відкритій заслінці корпус повинен спиратися на нижню опору.

Інформація

- Markant 11 Барні завіси 298

hettich.com/short/a48b81

Klassik D L 258 D з опорою



- Для дерев'яних фасадів або фасадів у дерев'яних рамках
- Максимальна вага клапана з ручкою 4 кг для одного механізма
- Високоякісна, не потребуюча обслуговування гальмівна система з точним регулюванням
- Варіант для лівої сторони (також можна використовувати для правої, після зміни опори)
- Можна використовувати з однієї або двох сторін
- Завіси Markant 11 мають бути встановлені внизу клапана, завіси замовляються окремо
- Цинк литий під тиском / сталь, нікельована

Внутрішня висота корпусу мм	Найменування	**Артикул**	Упаковка
300 - 349	Klassik D / 300	**0 016 173**	1/10 шт.
350 - 399	Klassik D / 350	**0 016 174**	1/10 шт.
400 - 449	Klassik D / 400	**0 016 175**	1/10 шт.
450 - 507	Klassik D / 450	**0 016 176**	1/10 шт.
508 - 550	Klassik D / 508	**0 016 177**	1/10 шт.
551 - 600	Klassik D / 551	**0 016 178**	1/10 шт.

Розміри стулок та отворів

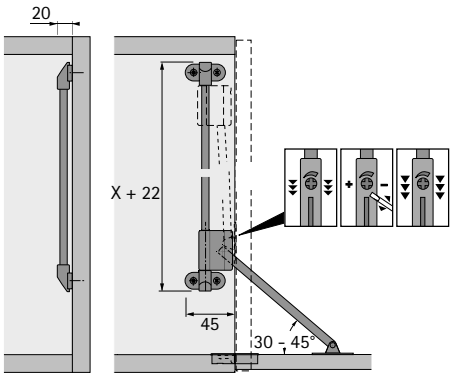

Схема свердління корпусу шафи

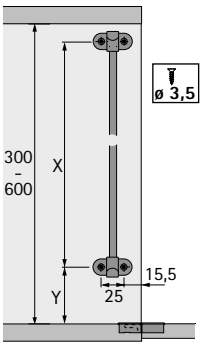

Схема свердління стулок

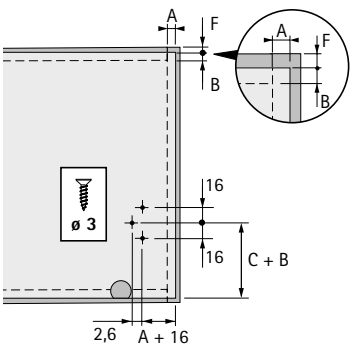

Монтажні розміри

Внутрішня висота корпусу мм	Розмір C мм	Розмір X мм	Розмір Y мм
300 - 349	70	182	100
350 - 399	101	224	112
400 - 449	116	252	126
450 - 507	132	272	138
508 - 550	166	322	175
551 - 600	186	372	168

При відкритій заслінці корпус повинен спиратися на нижню опору.

Інформація

- Markant 11 Барні завіси 298

hettich.com/short/a48b81

New



Просте створення меблів

Обробка та збирання меблів – це наче гра з правильною технологією Hettich. Правильний інструмент для правильної фурнітури. Індивідуальне рішення для кожної програми та цільової групи. Асортимент Hettich не залишає бажати кращого. Бажаний ступінь автоматизації обираєте ви. Чи то системи шухляд, розсувні двері чи завіси. Тому ми розробляємо інструменти паралельно з нашою фурнітурою. Ви завжди знайдете ідеальне рішення. Якість, яку може побачити і відчути кожен виробник меблів.

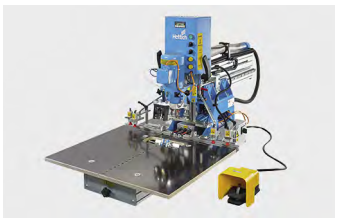

Максимальна зручність:
BlueMax Mini Modular Plus, компактна лінійка зі змінними свердлильними блоками, горизонтальним свердлильним блоком і цифровим дисплеєм.

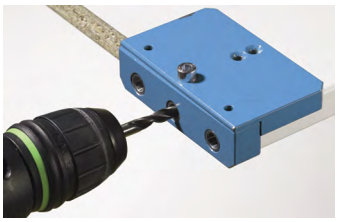

Точність з самого початку:
Наші свердлильні пристосування є ефективним рішенням для точного встановлення меблевої фурнітури

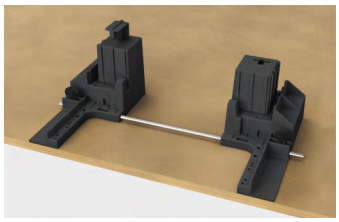

Простота і точність:
Виготовлення висувних шухляд – це наче гра з відповідними допоміжними засобами для складання

Дізнайтеся більше:
Отримайте натхнення, а також додаткові відомості про продукт на нашому веб-сайті.

hettich.com/short/b3w25w7

BlueMax автоматичні свердлильно-присаджувальні верстати
Загальна інформація 1482 – 1483

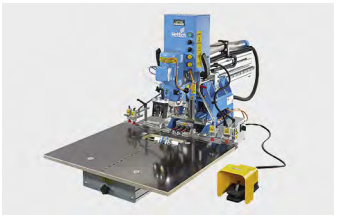

Обладнання для майстерні
Загальна інформація 1506 – 1507



Засоби для монтажу та свердлильні пристосування
Загальна інформація 1508 – 1509

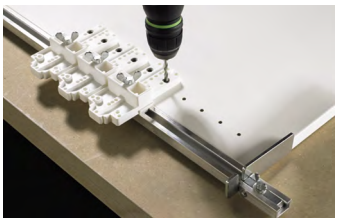

Свердла та насадки
Загальна інформація 1566 – 1567

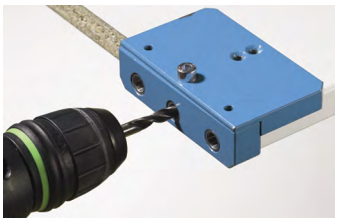

Що машини Hettich можуть встановити
Одним поглядом

			Завіси					
Продукт	**Сторінка**	**Відстань до лінії свердління**	**Sensys**	**Intermat**	**Selekta**	**Novisys**	**Veosys**	**Відкривання без ручок**
Автоматичні свердлильно-присаджувальні верстати								
BlueMax Mini Modular Plus	1486	✓	✓	✓	✓	✓	✓	
Змінна свердлильна головка, 6 шпинделів	1486		✓	✓		✓	✓	
Змінна свердлильна головка, 3 шпинделі, Selekta	1489				✓			
Змінна свердлильна головка, 4 шпинделі	1487							
Змінна свердлильна головка, 9 шпинделів	1487	✓	✓	✓		✓	✓	
Змінна свердлильна головка, 90°, 9 шпинделів	1488							
BlueMax Mini Modular	1492	✓	✓	✓	✓	✓	✓	
Змінна свердлильна головка, 6 шпинделів	1492		✓	✓		✓	✓	
Змінна свердлильна головка, 3 шпинделі, Selekta	1495				✓			
Змінна свердлильна головка, 4 шпинделі	1493							
Змінна свердлильна головка, 9 шпинделів	1493	✓	✓	✓		✓	✓	
Змінна свердлильна головка, 90°, 9 шпинделів	1494							
BlueMax Mini Typ 3	1498-1499		✓	✓		✓	✓	
BlueMax Mini type 2 / 6	1500		✓	✓		✓	✓	
Монтажні пристосування для висувних шухляд, опор для столів і столів								
AvanFit 100, 200, 300, 400	1510-1512							
Штабельний профіль для AvanTech YOU	1513							
ArciFit 100, 200, 300, 400	1514-1517							
Штабельний профіль для ArciTech	1517							
Набір для модернізації ArciFit 100	1517							
InnoFit 100, 200, 300, 400	1518-1521							
Штабельний профіль для InnoTech Atira	1521							
Монтажне пристосування для дерев'яної задньої панелі ArciTech / InnoTech	1521							
Опорна рама столу Work Basic	1506							
Забивні інструменти для монтажних пристосувань	1560							
Пристосування для свердління та розмітки отворів / допоміжні засоби для монтажу / інструменти для забивання, система, пристосування для свердління завісів, монтажних планок, напрямних шухляд, ручок, лінії отворів, з'єднувальної фурнітури								
Пристосування для свердління Accura для завісів, монтажних планок	1524-1525		✓	✓		✓	✓	
Корпус свердла Accura для систем напрямних	1524-1525							
Корпус свердла Accura (регульована глибина) для завісів, монтажних планок і напрямних шухляд	1526		✓	✓		✓	✓	
Accura для адаптера для приклеювання Sensys	1527		✓					
Допоміжні засоби позиціонування для клейового монтажу Sensys	1529		✓					
Accura для ручок	1526							
Шаблон для свердління Accura по System 32	1527	✓						
Exakta для завісів, монтажних планок, з'єднувальної фурнітури та полицетримачів	1530	✓	✓	✓		✓	✓	
Пристосування для маркування отворів MultiBlue	1531		✓	✓		✓	✓	
Шаблони для свердління та розмітки отворів / інструменти для кріплення передньої та задньої панелей для шухляд								
Practica AvanTech YOU	1533							
Practica ArciTech	1533							
Practica InnoTech / InnoTech Atira	1534							
Practica 240	1535							
Practica 250	1535							
Practica 200	1535							
Practica 265	1536							
Practica 275	1536							
Practica 295	1536							

Системи шухляд			Системи напрямних / Електромеханічна система відкривання						Розсувні системи				З'єднувальна фурнітура / Фурнітура для регулювання цоколя					
AvanTech YOU	ArciTech	InnoTech Atira	Actro für Arci-Tech	Actro YOU	Actro 5D	Quadro / Quadro V6 YOU	KA	Easys	SlideLine	WingLine	TopLine	SysLine	VB 18-21	VB 35	VB 36	Rastex	Everfix	Korrekt
✓	✓	✓	✓	✓	✓	✓	✓		✓	✓	✓	✓	✓	✓	✓	✓		
										✓			✓	✓	✓			
✓																		
										✓	✓	✓						
✓	✓	✓	✓	✓	✓	✓	✓											
✓	✓	✓	✓	✓	✓	✓	✓		✓	✓	✓	✓	✓	✓	✓			
										✓			✓	✓	✓			
✓																		
										✓	✓	✓						
✓	✓	✓	✓	✓	✓	✓	✓											
✓	✓	✓							✓	✓	✓	✓	✓	✓	✓			
✓	✓	✓							✓	✓	✓	✓	✓	✓	✓			
✓																		
✓																		
	✓																	
	✓																	
	✓																	
		✓																
		✓																
	✓	✓																
✓	✓	✓																
										✓								
			✓	✓	✓	✓	✓											
			✓	✓	✓	✓	✓			✓								
										✓			✓	✓	✓	✓		
										✓				✓		✓		
✓																		
	✓																	
		✓																
✓																		
✓	✓	✓																
	✓	✓																
✓																		
✓																		
✓																		

Що машини Hettich можуть встановити
Одним поглядом

			Завіси					
Продукт	**Сторінка**	**Відстань до лінії свердління**	**Sensys**	**Intermat**	**Selekta**	**Novisys**	**Veosys**	**Відкривання без ручок**
Шаблони для свердління та розмітки отворів / інструменти для кріплення передньої та задньої панелей для шухляд								
BlueJig FB AvanTech YOU, 105 - 405	1537-1538							
BlueJig FB ArciTech	1539							
BlueJig FB InnoTech / InnoTech Atira	1539							
BlueJig InnoTech / InnoTech Atira релінг	1540							
Інструменти для монтажу кріплення фасаду шухляди AvanTech YOU	1561							
Інструменти для монтажу кріплення фасаду шухляди ArciTech	1561							
Інструменти для монтажу кріплення релінга шухляди ArciTech	1561							
Інструменти для монтажу адаптера DesignSide шухляди ArciTech	1561							
Інструменти для монтажу стабілізатора фасаду шухляди ArciTech / AvanTech YOU	1561							
Свердлильні пристосування для завісів								
DrillJig для завісів	1545		✓	✓	✓	✓	✓	
BlueJig для завісів	1546		✓	✓		✓	✓	
Приспособа для позиціонування завісів	1544		✓	✓		✓	✓	
Приспособа для свердління (Push to open Pin) для завісів	1547							✓
Приспособа для встановлення (Push to open Pin) для завісів	1548							✓
Забивний інструмент для системи лінійних монтажних планок 8099 (Sensys)	1562		✓					
Забивний інструмент для системи хрестоподібних монтажних планок 8099 (Sensys)	1562		✓					
Свердлильні пристосування для з'єднувальної фурнітури								
DrillJig VB	1550							
BlueJig для дюбеля	1551							
Пристосування для маркування отворів Everfix	1552							
Свердлильні пристосування для напрямних шухляд								
Пристосування для свердління корпусу шафи для напрямних шухляд	1528							
BlueJig Actro YOU	1554							
BlueJig для кріплень Actro 5D / YOU	1554							
BlueJig для кріплень Quadro YOU / Quadro 2D	1554							
BlueJig Push to open	1554							✓
BlueJig Quadro Start	1555							
Пристосування для свердління для бічного стабілізатора InnoTech	1559							
Свердлильні пристосування для систем електромеханічного відкривання								
Пристосування для свердління корпусу шафи для системи Easys	1558							
Пристосування для свердління фасаду для Easys	1558							
Інструмент для регулювання цоколя								
Інструмент для регулювання цоколя по висоті Korrekt	1552							
Допоміжні засоби для монтажу розсувних систем								
Інструмент для встановлення ходового елемента	1564							
Приспособа для позиціонування	1564							

Системи шухляд			Системи напрямних / Електромеханічна система відкривання						Розсувні системи				З'єднувальна фурнітура / Фурнітура для регулювання цоколя					
AvanTech YOU	ArciTech	InnoTech Atira	Actro für Arci-Tech	Actro YOU	Actro 5D	Quadro / Quadro V6 YOU	KA	Easys	SlideLine	WingLine	TopLine	SysLine	VB 18-21	VB 35	VB 36	Rastex	Everfix	Korrekt
✓																		
	✓																	
		✓																
		✓																
✓																		
	✓																	
	✓																	
	✓																	
✓	✓																	
	✓									✓								
	✓									✓								
										✓								
													✓	✓	✓			
																✓		
																	✓	
			✓	✓	✓	✓	✓											
				✓	✓													
						✓												
						✓												
				✓	✓	✓												
		✓																
								✓										
								✓										
																		✓
									✓									
									✓									

	BlueMax Mini Modular Plus	BlueMax Mini Modular	BlueMax Mini Typ 3
	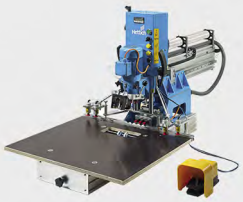	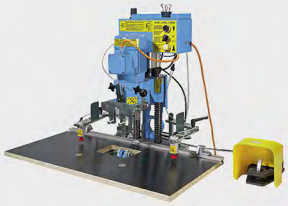	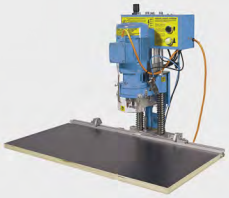
Сторінка	1486 - 1491	1492 - 1497	1498 - 1499
Змінна свердлильна головка для	Лінії отворів, завіси, монтажні планки, з'єднувальна фурнітура, з'єднувачі передньої панелі шухляд	Лінії отворів, завіси, монтажні планки, з'єднувальна фурнітура	Завіси, Монтажні планки, З'єднувальна фурнітура
Номінальна потужність двигуна	1.1 кВт / 400 В / 50 Гц / 3 фази	1.1 кВт / 400 В / 50 Гц, 3 фази 1.3 кВт / 230 В / 50 Гц, 1 фаза 1.1 кВт / 230 В / 50 Гц, 3 фаза	1.1 кВт / 400 В / 50 Гц, 3 фази 1.3 кВт / 230 В / 50 Гц, 1 фаза
Можливість використання блоку лінії отворів, повернутого на 90°	Спеціальна свердлильна головка зі зміщенням на 90°	Спеціальна головка зі зміщенням на 90°	-
Пневматичний затискач для заготовки	x	x	x
Робочий верстак	680 x 800 мм	410 x 800 мм	410 x 800 мм
LCD дисплей	x	-	-
Регулювання по глибині	90 мм	80 мм	80 мм
Горизонтальний свердлильний агрегат	x	-	-

BlueMax Mini, type 2 / 6

1500
Завіси, Монтажні планки, З'єднувальна фурнітура
0.8 кВт / 230 В / 50 Гц / 1 фаза
-
-
410 x 800 мм
-
80 мм
-

New

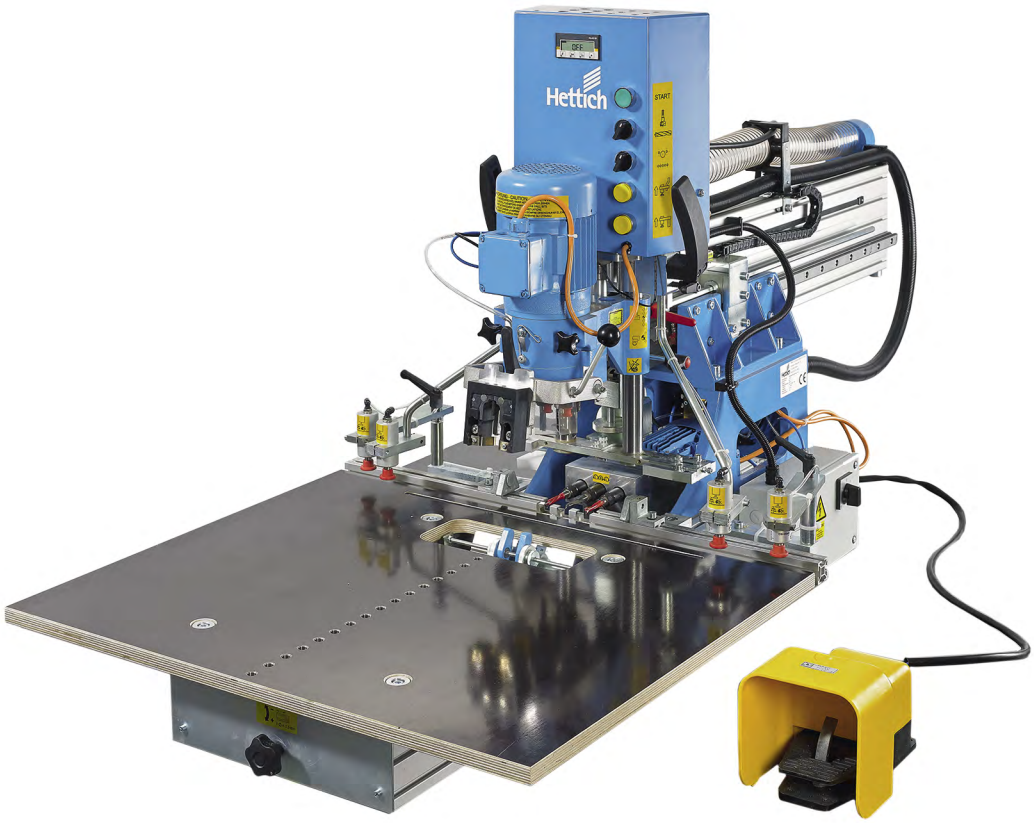

Для майстерного виготовлення меблів.

BlueMax автоматичні свердлильно-присаджувальні верстати від Hettich забезпечують точні результати в меблевій майстерні. Змінні свердлильні головки та пневматичний затиск економлять час і зусилля – для ефективних та швидких робочих процесів. Автоматичний свердлильно-присаджувальний верстат BlueMax Modular швидко й точно робить отвори для завісів, монтажних планок, з'єднувальних елементів, напрямних у System 32. Асортимент BlueMax має широкий модельний ряд верстатів для ваших конкретних потреб. В цілому модельний ряд верстатів заснован на одному принципі і може бути адаптований до зростаючих вимог у будь-який час.

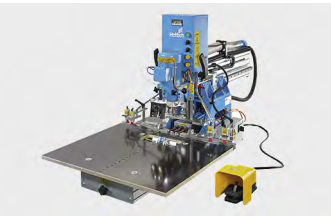

Максимальна зручність:
BlueMax Mini Modular Plus, компактна лінійка зі змінними свердлильними блоками, горизонтальним свердлильним блоком і цифровим дисплеєм.

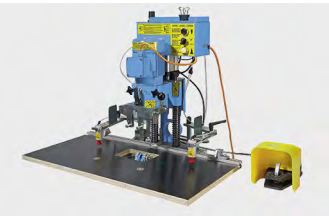

Просте оновлення:
BlueMax Mini Modular, компактна лінійка з можливістю оновлення та технологією змінних свердлильних блоків. Для економії часу та максимальної точності.

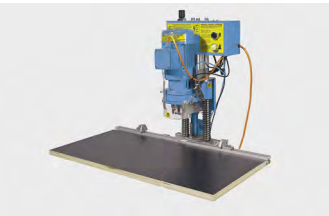

Основні функції:
BlueMax Mini type 3 забезпечує ефективність і абсолютну точність у вашій меблевій майстерні.

hettich.com/short/d48dfa

Також підхлдить для мобільного використання:
BlueMax Mini type 2 / 6 особливо компактний і підходить для мобільного використання на складальному майданчику.



BlueMax Mini Modular Plus 1486
Огляд асортименту / технічне порівняння 1482 – 1483
Аксесуари 1487 – 1490, 1501 – 1505

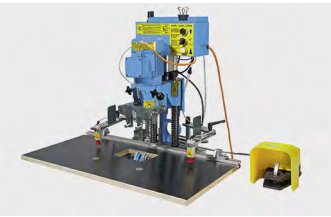

BlueMax Mini Modular 1492
Огляд асортименту / технічне порівняння 1482 – 1483
Аксесуари 1493 – 1497, 1501 – 1505

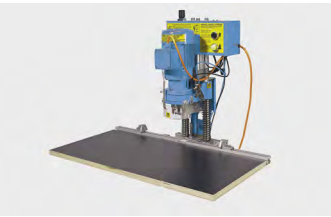

BlueMax Mini, type 3 1498 – 1499
Огляд асортименту / технічне порівняння 1482 – 1483
Аксесуари 1501 – 1505



BlueMax Mini, type 2 / 6 1500
Огляд асортименту / технічне порівняння 1482 – 1483
Аксесуари 1501 – 1505

hettich.com/short/cffe5a

Hettich Technical Assistant
- Монтаж
- Налаштування
- Сервіс

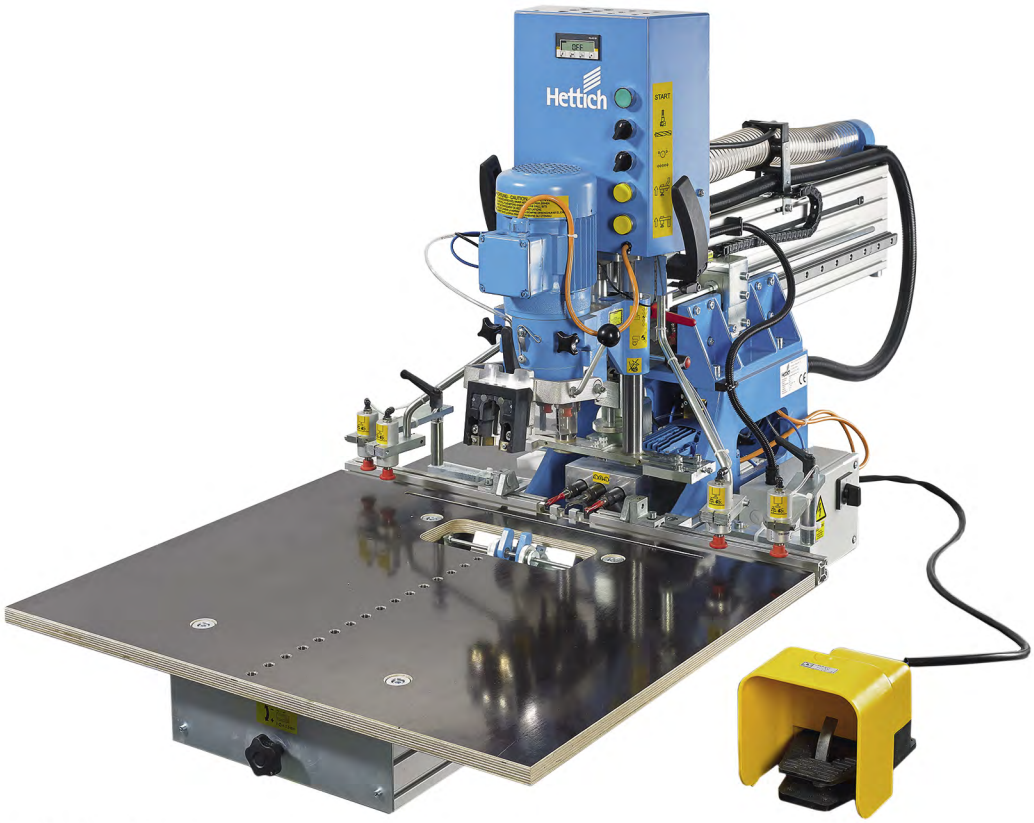

На фото показано додаткове обладнання

BlueMax Mini Modular Plus з аксесуарами

Схема свердління

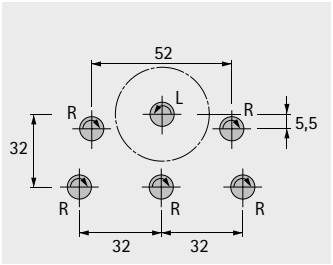

Компактний автоматичний свердлильно-присаджувальний верстат зі змінним свердлильним вузлом

- Пневматичний привід
- Механічний обмежувач глибини свердління
- Барабанні упори на 22, 37, 57 мм
- Регулювання глибини 600 мм з LCD-дисплеєм
- 1 змінна свердлильна головка, 6 шпинделів та швидкозатискні патрони
- 6 швидкозмінних патронів для свердел
- 1 поличка для інструментів
- 4 затискачі (2 лівих / 2 правих)
- 1 центральний останов зі шкалою
- 1 лазер
- 2 маятникові упори
- Живлення: 400 В / 50 Гц / 3 фази
- Двигуни: вертикально-свердлильний агрегат 1.1 кВт
- Необхідний простір: 800 мм ширина x 1870 мм глибина x 920 мм висота
- Аксесуари: рамка для пресування, ножний перемикач, матриці та свердла необхідно замовляти окремо

Посилання на сторінку:

- Інформацію про рамку для пресування та аксесуари див. на сторінці 1490
- Ножний перемикач, див. на сторінці 1490
- Матриці для пресування див. на сторінці 1502
- Інформацію про свердла див. на сторінках 1503 - 1504

Тип найменування	**Артикул**	Упаковка
без горизонтального свердлильного агрегата	**9 206 112**	1 шт
з горизонтальним свердлильним агрегатом, 3 шпинделя	**9 206 114**	1 шт

Змінна свердлильна головка, свердління лінії отворів по System 32



- Змінна свердлильна головка, свердління лінії отворів по System 32 з 2 упорами (лівий / правий)

Посилання на сторінку:
- Набір свердел для 9-шпиндельної змінної свердлильної головки, див. сторінку 1503

Опис	Артикул	Упаковка
Змінна свердлильна головка, 9 шпинделів	**9 131 506**	1 шт
Змінна свердлильна головка, 9 шпинделів, з швидкознімним патронами та тримачами для свердел	**9 131 505**	1 шт

Схема свердління

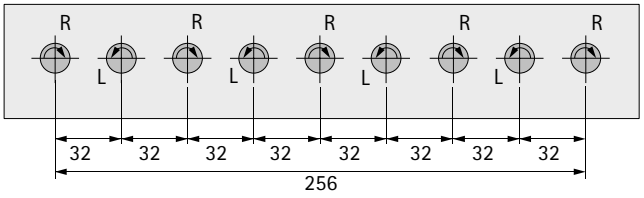

Змінна свердлильна головка, 4 шпинделя, 90°

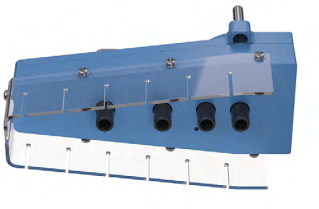

- Змінна свердлильна головка для свердління дерев'яної задньої панелі,
  H 101-251, для AvanTech YOU
- Будь ласка, замовляйте свердла окремо

Посилання на сторінку:
Свердла див. на сторінці 1504

Артикул	Упаковка
9 283 054	1 шт

Схема свердління

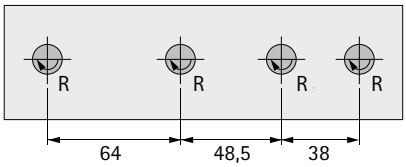

New

Змінна свердлильна головка, свердління лінії отворів по System 32, 90°



- Змінна свердлильна головка, зсув 90° для свердління отворів для напрямних по System 32
- Будь ласка, замовляйте свердла окремо

Посилання на сторінку:
- Інформацію про свердла див. на сторінці 1503

Опис	Артикул	Упаковка
Змінна свердлильна головка, 9 шпинделів, 90°	**9 132 097**	1 шт
Змінна свердлильна головка, 9 шпинделів, 90° з швидкознімним патроном та тримачами для свердел	**9 131 507**	1 шт

Схема свердління

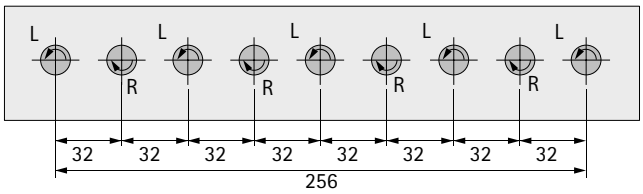

Змінна свердлильна головка, 3 шпинделя без швидкозмінних патронів



- Змінна свердлильна головка з 3 свердлильними шпинделями для свердління отворів під завіси ТВ
- Комплект свердел для завісів замовляється окремо

Посилання на сторінку:
- Комплект свердел для завісів див. на сторінці 1503

Опис	Артикул	Упаковка
Змінна свердлильна головка, 3 шпинделя, завіса ТВ	**9 131 502**	1 шт

Схема свердління ТВ 3 шпинделі

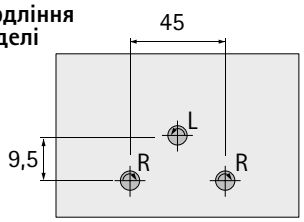

New

Змінна свердлильна головка, 3 шпинделі, Selekta



- Змінна свердлильна головка з 3 свердлильними шпинделями для свердління отворів під завіси Selekta
- Будь ласка, замовляйте свердла окремо

Посилання на сторінку:
- Інформацію про свердла див. на сторінці 1503 - 1504

Опис	Артикул	Упаковка
Змінна свердлильна головка, 3 шпинделя, чашка, TX 32 / TX 33	9 131 503	1 шт

Схема свердління
3 шпинделі

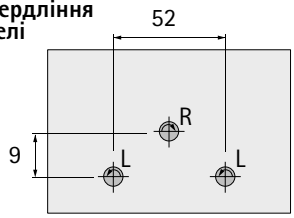

Змінна свердлильна головка, 3 шпинделя без швидкознімного патрона, TS



- Змінна свердлильна головка з 3 свердлильними шпинделями для свердління отворів під завіси TS
- Комплект свердел для завісів замовляється окремо 1503 - 1504

Опис	Артикул	Упаковка
Змінна свердлильна головка, 3 шпинделя, завіса TS	9 244 085	1 шт

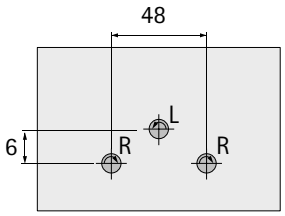

New

Інші аксесуари







Аксесуари для модернізації BlueMax Mini Modular Plus

Опис	Артикул	Упаковка
1 Рама для пресування для змінної свердлильної головки	9 132 100	1 шт
2 Ножний перемикач	9 216 143	1 шт
3 Опорний блок	9 208 696	1 шт

hettich.com/short/4c1c15

Інші аксесуари

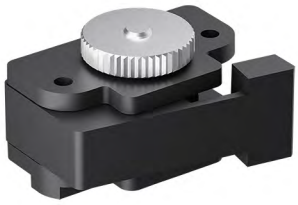

Пружинні стопора

Опис	Артикул	Упаковка
Підпружинений стопор, BM Mini, лівий	9 334 793	1 шт
Підпружинений стопор, BM Mini, правий	9 334 794	1 шт

hettich.com/short/4c1c15

BlueMax Mini Modular з аксесуарами

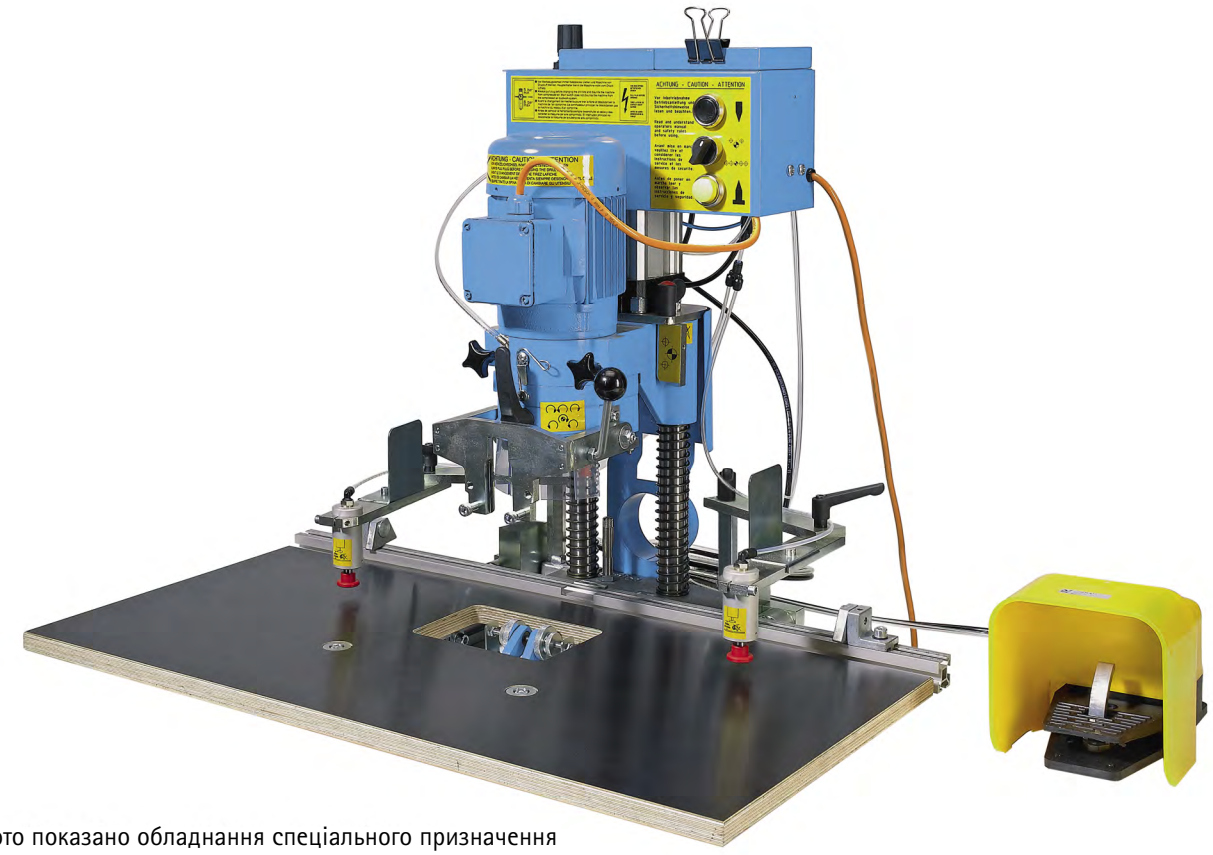

На фото показано обладнання спеціального призначення

BlueMax Mini Modular

Схема свердління

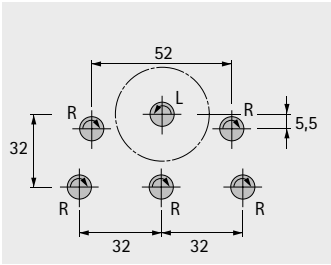

Компактний автоматичний свердлильно-присаджувальний верстат зі змінним свердлильним вузлом

- Пневматичний привід
- Регульований робочій стіл
- Механічний обмежувач глибини свердління
- 2 барабанних обмежувачі для регулювання глибини лінійного упора на 22, 37, 57 мм
- 1 змінна свердлильна головка, 6 шпинделів та швидкозатискні патрони
- 6 швидкозмінних патронів для свердел
- 1 поличка для інструментів
- 2 затискачі (лівий / правий)
- 1 центральний останов зі шкалою
- 2 маятникові упори
- Будь ласка, замовляйте аксесуари, матриці для пресування та свердла окремо

Посилання на сторінку:

- Аксесуари див. на сторінці 1502
- Матриці для пресування див. на сторінці 1502
- Інформацію про свердла див. на сторінці 1503 - 1504

Підключення до	Артикул	Упа-ковка
1.1 кВт / 400 В / 50 Гц / 3 фази	**9 132 099**	1 шт
1.3 кВт / 230 В / 50 Гц / 1 фаза	**9 156 786**	1 шт
1.1 кВт / 230 В / 50 Гц / 3 фази	**9 156 858**	1 шт

Змінна свердлильна головка, свердління лінії отворів по System 32



- Змінна свердлильна головка, свердління лінії отворів по System 32 з 2 упорами (лівий / правий)

Посилання на сторінку:
- Набір свердел для 9-шпиндельної змінної свердлильної головки, див. сторінку 1503

Опис	Артикул	Упаковка
Змінна свердлильна головка, 9 шпинделів	**9 131 506**	1 шт
Змінна свердлильна головка, 9 шпинделів, з швидкознімним патронами та тримачами для свердел	**9 131 505**	1 шт

Схема свердління

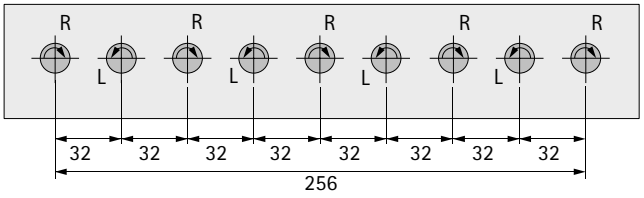

Змінна свердлильна головка, 4 шпинделя, 90°

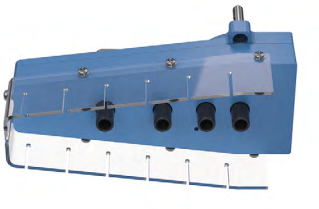

- Змінна свердлильна головка для свердління дерев'яної задньої панелі,
  H101-251, для AvanTech YOU
- Будь ласка, замовляйте свердла окремо

Посилання на сторінку:
Свердла див. на сторінці 1504

Артикул	Упаковка
9 283 054	1 шт

Схема свердління

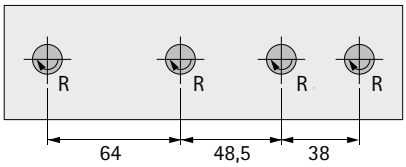

Змінна свердлильна головка, свердління лінії отворів по System 32, 90°



- Змінна свердлильна головка, зсув 90° для свердління отворів для напрямних по System 32
- Будь ласка, замовляйте свердла окремо

Посилання на сторінку:
- Інформацію про свердла див. на сторінці 1503 - 1504

Опис	**Артикул**	Упаковка
Змінна свердлильна головка, 9 шпинделів, 90°	**9 132 097**	1 шт
Змінна свердлильна головка, 9 шпинделів, 90° з швидкознімним патроном та тримачами для свердел	**9 131 507**	1 шт

Схема свердління

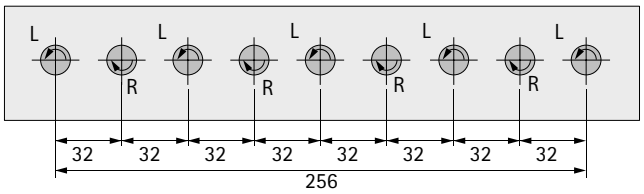

New

Змінна свердлильна головка, 3 шпинделя без швидкозмінних патронів



- Змінна свердлильна головка з 3 свердлильними шпинделями для свердління отворів під завіси TB
- Комплект свердел для завісів замовляється окремо

Посилання на сторінку:
- Комплект свердел для завісів див. на сторінці 1503

Опис	Артикул	Упаковка
Змінна свердлильна головка, 3 шпинделя, завіса TB	9 131 502	1 шт

Схема свердління TB 3 шпинделі

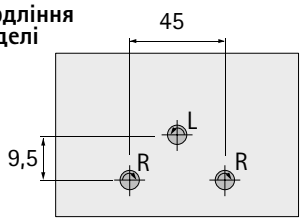

Змінна свердлильна головка, 3 шпинделі, Selekta



- Змінна свердлильна головка з 3 свердлильними шпинделями для свердління отворів під завіси Selekta
- Будь ласка, замовляйте свердла окремо

Посилання на сторінку:
- Інформацію про свердла див. на сторінці 1503 - 1504

Опис	Артикул	Упаковка
Змінна свердлильна головка, 3 шпинделя, чашка, TX 32 / TX 33	9 131 503	1 шт

Схема свердління 3 шпинделі

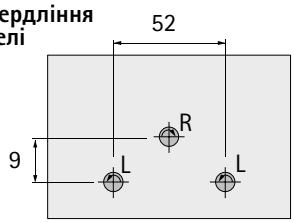

New

Змінна свердлильна головка, 3 шпинделя без швидкознімного патрона, TS



- Змінна свердлильна головка з 3 свердлильними шпинделями для свердління отворів під завіси TS
- Комплект свердел для завісів замовляється окремо

Опис	Артикул	Упаковка
Змінна свердлильна головка, 3 шпинделя, завіса TS	9 244 085	1 шт

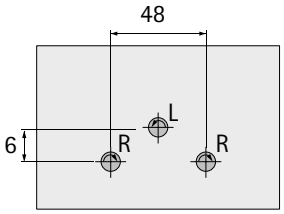

Інші аксесуари

1



2



- Аксесуари для модернізації

Опис	Артикул	Упаковка
1 Рама для пресування для змінної свердлильної головки	9 132 100	1 шт
2 Ножний перемикач	9 132 101	1 шт

Інші аксесуари

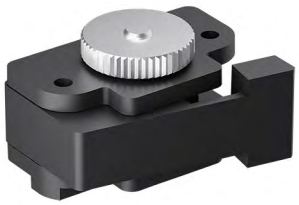

- Пружинні стопора

Опис	Артикул	Упаковка
Підпружинений стопор, BM Mini, лівий	9 334 793	1 шт
Підпружинений стопор, BM Mini, правий	9 334 794	1 шт

hettich.com/short/ce18ae

Тип 3 включаючи, затискачі, ножний перемикач та рамку для пресування

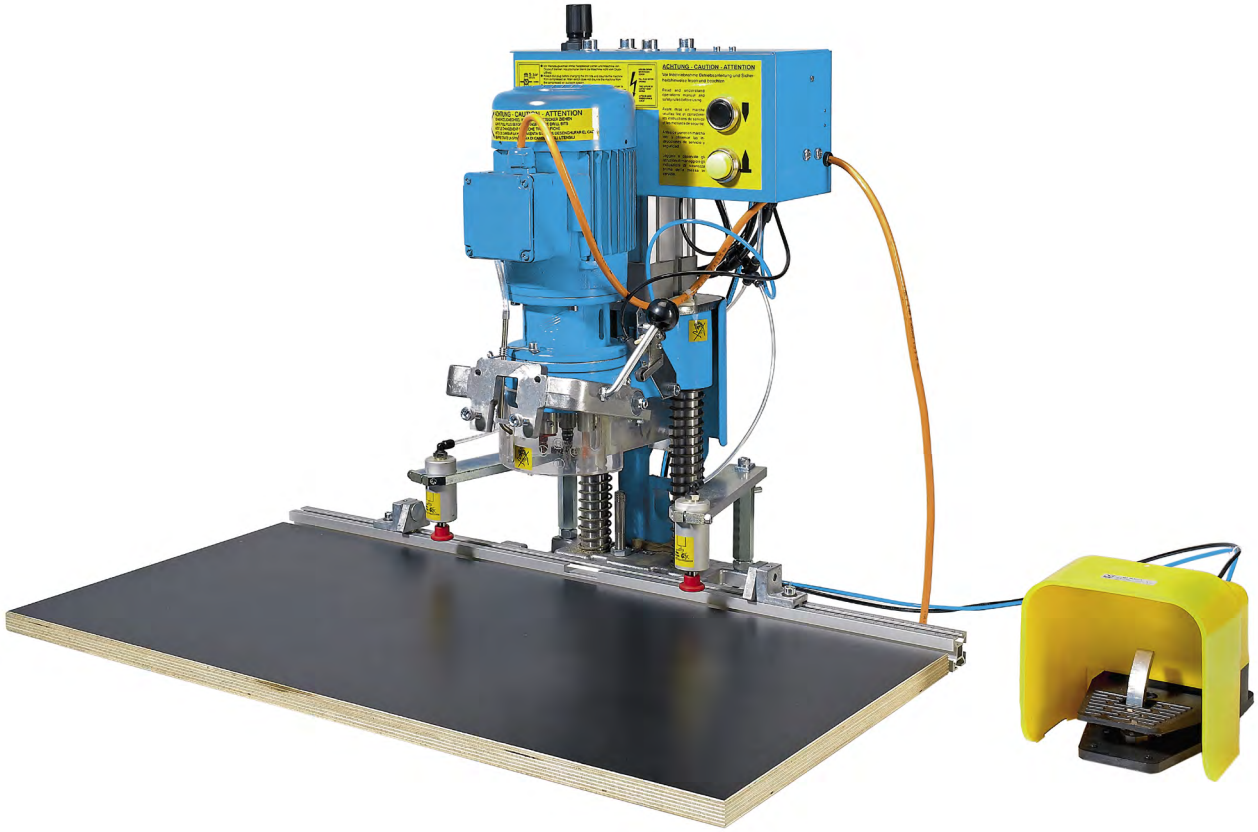

BlueMax Mini Тип 3

Схема свердління

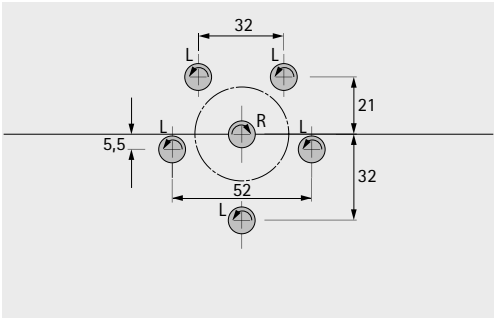

Компактний автоматичний свердлильно-присаджувальний верстат
- Пневматичний привід
- Свердлильний агрегат з 6 свердлильними шпинделями
- Робочий стіл з упором
- Затискач для заготовки
- Поворотний блок
- Ножний перемикач
- 2 маятникові упори
- Будь ласка, замовляйте аксесуари, матриці для пресування та свердла окремо

Посилання на сторінку:
- Аксесуари див. на сторінці 1501
- Матриці для пресування див. на сторінці 1502
- Інформацію про свердла див. на сторінці 1503 - 1504

Підключення до	Артикул	Упаковка
1.1 кВт / 400 В / 50 Гц / 3 фази	**0 077 610**	1 шт
1.3 кВт / 230 В / 50 Гц / 1 фаза	**9 065 944**	1 шт

Додатково

Необхідно замовляти окремо
- Інформацію про свердла та додаткові аксесуари див. на сторінках 1501 - 1504

hettich.com/short/5c8aea

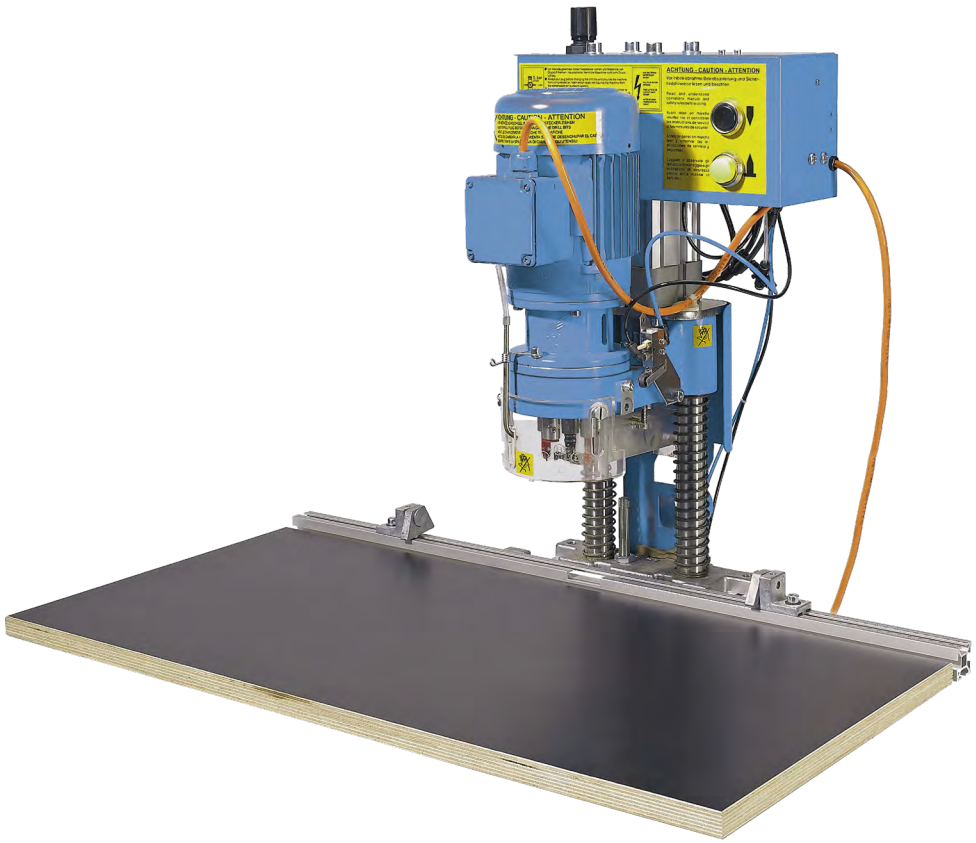

BlueMax Mini Тип 3

Схема свердління

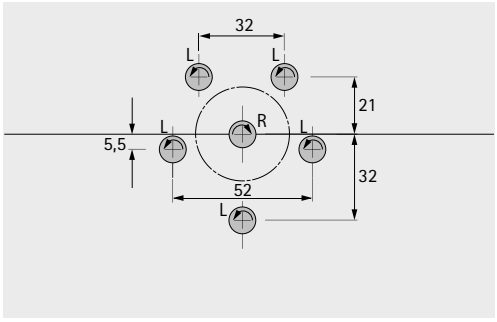

Компактний автоматичний свердлильно-присаджувальний верстат
- Пневматичний привід
- Свердлильний агрегат з 6 свердлильними шпинделями
- Робочий стіл з упором
- 2 маятникові упори
- Будь ласка, замовляйте аксесуари, матриці для пресування та свердла окремо

Посилання на сторінку:
- Аксесуари див. на сторінці 1501
- Матриці для пресування див. на сторінці 1502
- Інформацію про свердла див. на сторінці 1503 - 1504

Підключення до	**Артикул**	Упаковка
1.1 кВт / 400 В / 50 Гц / 3 фази	**0 077 566**	1 шт
1.1 кВт / 230 В / 50 Гц / 1 фаза	**0 078 987**	1 шт

Додатково

Необхідно замовляти окремо
- Інформацію про свердла та додаткові аксесуари див. на сторінках 1501 - 1504

hettich.com/short/5c8aea



BlueMax Mini, type 2 / 6

Схема свердління

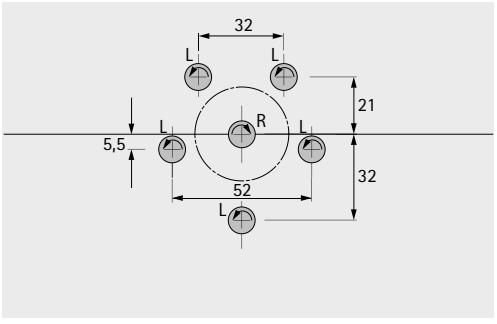

Компактний верстат з ручним важелем
- Свердлильний агрегат з 6 свердлильними шпинделями
- Робочий стіл з упором
- 1 комплект свердел (1 x ø 35 мм за годинниковою стрілкою, 2 x ø 10 мм проти годинникової стрілки)
- 2 маятникові упори
- Будь ласка, замовляйте свердла окремо

Посилання на сторінку:
- Аксесуари див. на сторінці 1501
- Інформацію про свердла див. на сторінці 1503 - 1504

Підключення до	**Артикул**	Упаковка
0.8 кВт / 230 В / 50 Гц / 1 фаза	**0 047 222**	1 шт

hettich.com/short/59625d

New

Інші аксесуари

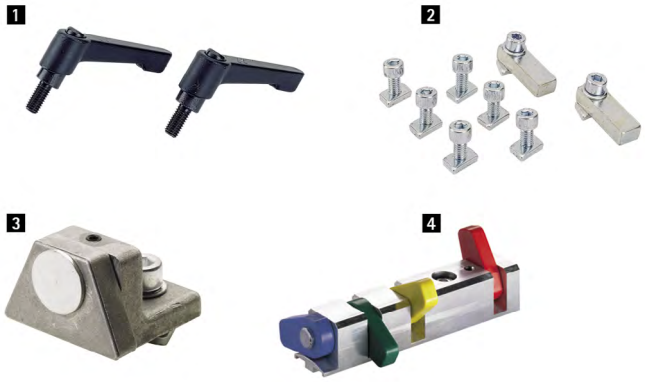

Опис	Артикул	Упаковка
1 2 важелі швидкого затиску для регулювання упорів	0 072 152	1 компл.
2 Комплект фіксованих упорів	0 072 151	1 компл.
3 Маятниковий упор для лівої / правої сторони	0 061 285	1 шт
4 Maxi Stop маятникова стоп-система	0 051 502	1 шт

Інші аксесуари

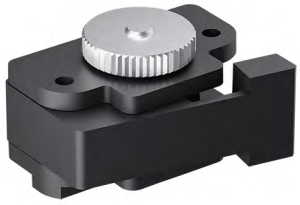

▸ Пружинні стопора

Опис	Артикул	Упаковка
Підпружинений стопор, BM Mini, лівий	9 334 793	1 шт
Підпружинений стопор, BM Mini, правий	9 334 794	1 шт

Інші аксесуари

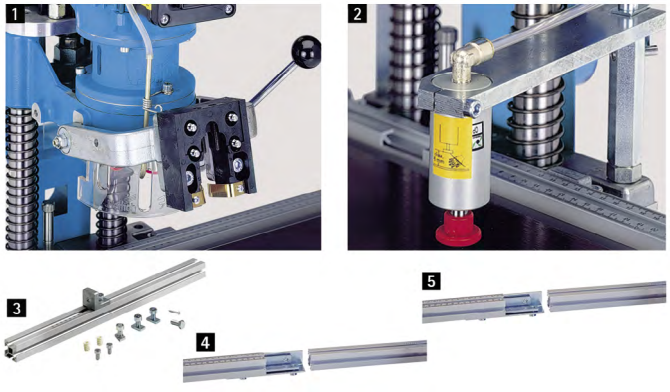

Опис	Артикул	Упаковка
1 Рама для пресування для BlueMax mini type 3	0 070 032	1 шт
2 Пневматичний затискач для заготовки для BlueMax Mini, type 3	0 072 146	1 шт
3 Опорний блок для для подовжувача для BlueMax Mini, type 3	0 072 150	1 шт
4 2000 мм подовжувач лінійки зі шкалою для BlueMax Mini	0 061 268	1 шт
5 1500 мм подовжувач лінійки зі шкалою для BlueMax Mini	0 061 266	1 шт

New

BlueMax Mini Modular та BlueMax Mini, тип 3





- Для встановлення з'єднувальної фурнітури

Опис	Артикул	Упаковка
Для VB 18 / 19 / 20 / 21 (можна використовувати для BlueMax Mini тип 3)	**0 072 147**	1 шт
Для з'єднувальної фурнітури VB 18 / 19 / 20 / 21 (можна використовувати для BlueMax Mini Modular Plus, BlueMax Mini Modular)	**0 061 289**	1 шт
Для з'єднувальної фурнітури VB 36 (можна використовувати для BlueMax Mini)	**0 072 148**	1 шт
Для з'єднувальної фурнітури VB 36 (можна використовувати для BlueMax Modular Plus, BlueMax Mini Modular)	**0 068 637**	1 шт
Для Sensys, Novisys, Intermat	**9 180 604**	1 шт
Для лінійних монтажних планок для запресовування	**9 195 165**	1 шт

Свердла



- Обертання за або проти годинникової стрілки
- Кольорове позначення напрямку обертання: за годинниковою стрілкою = чорний, проти годинникової стрілки = червоний
- Довжина 57 мм
- Діаметр валу 10 мм

Діаметр мм	**Арт. / Напрямок свердління**		Упаковка
	ліве	**праве**	
2	**0 071 896**	**0 071 897**	1 шт
3	**0 070 026**	**0 070 025**	1 шт
5	**0 053 949**	**0 053 950**	1 шт
6	**0 072 040**	**0 072 039**	1 шт
8	**0 053 818**	**0 053 817**	1 шт
10	**0 053 951**	**0 053 952**	1 шт
12	**0 053 820**	**0 053 819**	1 шт
15	**9 106 107**	**9 106 102**	1 шт
20	**9 106 113**	**9 106 104**	1 шт
25	**9 106 116**	**9 106 117**	1 шт
30	**9 106 105**	**9 106 103**	1 шт
35	**9 106 120**	**9 106 101**	1 шт

Комплекти свердел



- Різні комплекти свердел для автоматичних свердлильно-присаджувальних верстатів BlueMax Modular Mini

Опис	**Артикул**	Упаковка
Комплект свердел для завісів для 6-шпиндельної змінної свердлильної головки для BlueMax Mini Modular Plus, BlueMax Mini Modular (1 x ø 35 мм проти годинникової стрілки, 2 x ø 10 мм за годинниковою стрілкою)	**9 132 052**	1 компл.
Комплект свердел для завісів для 9-шпиндельної змінної свердлильної головки для BlueMax Mini Modular Plus, BlueMax Mini Modular (5 x ø 5 мм за годинниковою стрілкою, 4 x ø 5 мм проти годинникової стрілки)	**9 131 483**	1 компл.
Комплект свердел для BlueMax Mini, type 3, BlueMax Mini, type 2 / 6 (1 x ø 35 мм за годинниковою стрілкою, 2 x ø 10 мм проти годинникової стрілки, 2 x ø 5 мм проти годинникової стрілки)	**0 070 033**	1 компл.
Комплект свердел для завісів для BlueMax Mini, type 3, BlueMax Mini, type 2 / 6 (1 x ø 35 мм за годинниковою стрілкою, 2 x ø 10 мм проти годинникової стрілки)	**0 072 144**	1 компл.
Комплект свердел VB 18 - 21 для BlueMax Mini Modular Plus, BlueMax Mini Modular (1 x ø 30 мм за годинниковою стрілкою, 2 x ø 10 мм за годинниковою стрілкою)	**9 146 114**	1 компл.
Комплект свердел VB 36 для BlueMax Mini Modular Plus, BlueMax Mini Modular (1 x ø 20 мм за годинниковою стрілкою, 2 x ø 10 мм за годинниковою стрілкою)	**9 146 115**	1 компл.

Свердла для горизонтального свердлильного агрегата





- Діаметр 8 мм
- Довжина 70 мм
- Обертання за або проти годинникової стрілки
- Кольорове позначення напрямку обертання: за годинниковою стрілкою = чорний, проти годинникової стрілки = червоний
- Діаметр валу 10 мм

Напрямок свердління	**Артикул**	Упаковка
праве	**0 065 561**	1 шт
ліве	**0 065 562**	1 шт

Свердла для свердління ліній отворів



- Особливо підходить для свердління ДВП середньої щільності
- Обертання за або проти годинникової стрілки
- Кольорове позначення напрямку обертання: за годинниковою стрілкою = чорний, проти годинникової стрілки = безбарвний
- Діаметр свердління 5 мм
- Довжина 57.5 мм
- Діаметр валу 10 мм

Напрямок свердління	**Артикул**	Упаковка
ліве	**9 254 248**	1 шт
праве	**9 254 259**	1 шт

Свердла для наскрізного отвору



- Для наскрізного отвору
- За годинниковою стрілкою
- Довжина 57 мм
- Діаметр отвору 4 мм
- Діаметр валу 10 мм

Артикул	Упаковка
9 288 979	1 шт

Швидкозмінний патрон для свердел



- Свердлильний патрон для змінної свердлильної головки з швидкознімними патронами

Артикул	Упаковка
9 131 497	1 шт

hettich.com/short/59625d



Ергономічна робота в майстерні

Ергономічні робочі місця допомагають зберегти здоров'я персоналу та підвищити продуктивність праці в довгостроковій перспективі. Особливо це стосується майстерні. Система підйомних колон LegaDrive Systems з електроприводом надає робочим столам будь-яку бажану висоту одним натисканням кнопки. Лаву, яка використовується для зберігання необхідних матеріалів, також можна встановити на ідеальну висоту для ергономічного доступу. Це зменшує зусилля під час роботи за будь-яким устаткуванням, а також уникає напруги спини. LegaDrive Systems надзвичайно міцні, подвійні телескопічні та підходить для роботи сидячи або стоячи, особливо в майстерні.



Максимальна зручність:
Встановлення потрібної робочої висоти одним натисканням кнопки.



Діапазон регулювання:
Встановлення висоти 620 - 1295 мм дозволяє працювати як сидячи, так і стоячи.



Максимальна стабільність:
Надзвичайно міцна система для майстерні з дуже високим навантаженням (160 кг).

hettich.com/short/31fd2d

Дізнайтеся більше:
Отримайте натхнення, а також додаткові відомості про продукт на нашому веб-сайті.

Опорна рама столу Work Basic, комплект для майстерні

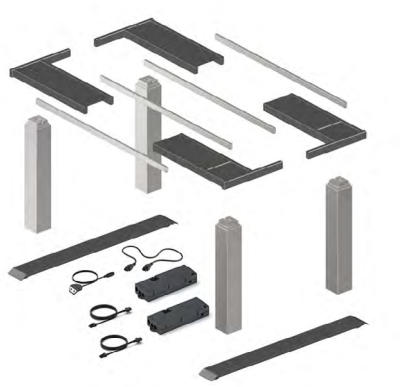

- Комплект опорних рам для робочих станцій у майстерні, напр. для допоміжних засобів для складання шухляд, автоматичних свердлильних та присаджувальних верстатів
- Опорна рама столу з безступінчастим регулюванням опор
- Для різних розмірів стільниці:
  - Глибина 1000 мм
  - ширина 1200 - 1800 мм
- Опорні рами столу регулюються по ширині з кроком 50 мм
- Регулювання по висоті за допомогою двигуна 620 - 1295 мм
- Діапазон підйому 675 мм
- Підйомна вага макс. 160 кг кожна для рівномірно навантажених столів (підйомна вага = корисне навантаження + стільниця з опорами для стільниці)
- Регулювання по висоті з плавним стартом
- Номінальна напруга 230 В / 50 Гц
- Низьке енергоспоживання (в режимі очікування макс. 0.3 Вт)
- Швидкість 40 мм/с
- 3 виявленням зіткнення (без індивідуального захисту)

Комплект містить:
- 4 електричні телескопічні підйомні колони LegaDrive HD
- 2 подовжувачі опор, 970 мм
- 2 комплекти регульованих по ширині опорних рам для столу
- 2 електронних блока управління
- 2 кабелі електроживлення ЄС довжиною 3000 мм
- 1 Базовий пульт керування
- 1 каскадний кабель, короткий
- Монтажний матеріал
- Інструкції по монтажу

Артикул	Упаковка
9 260 670	1 компл.

New

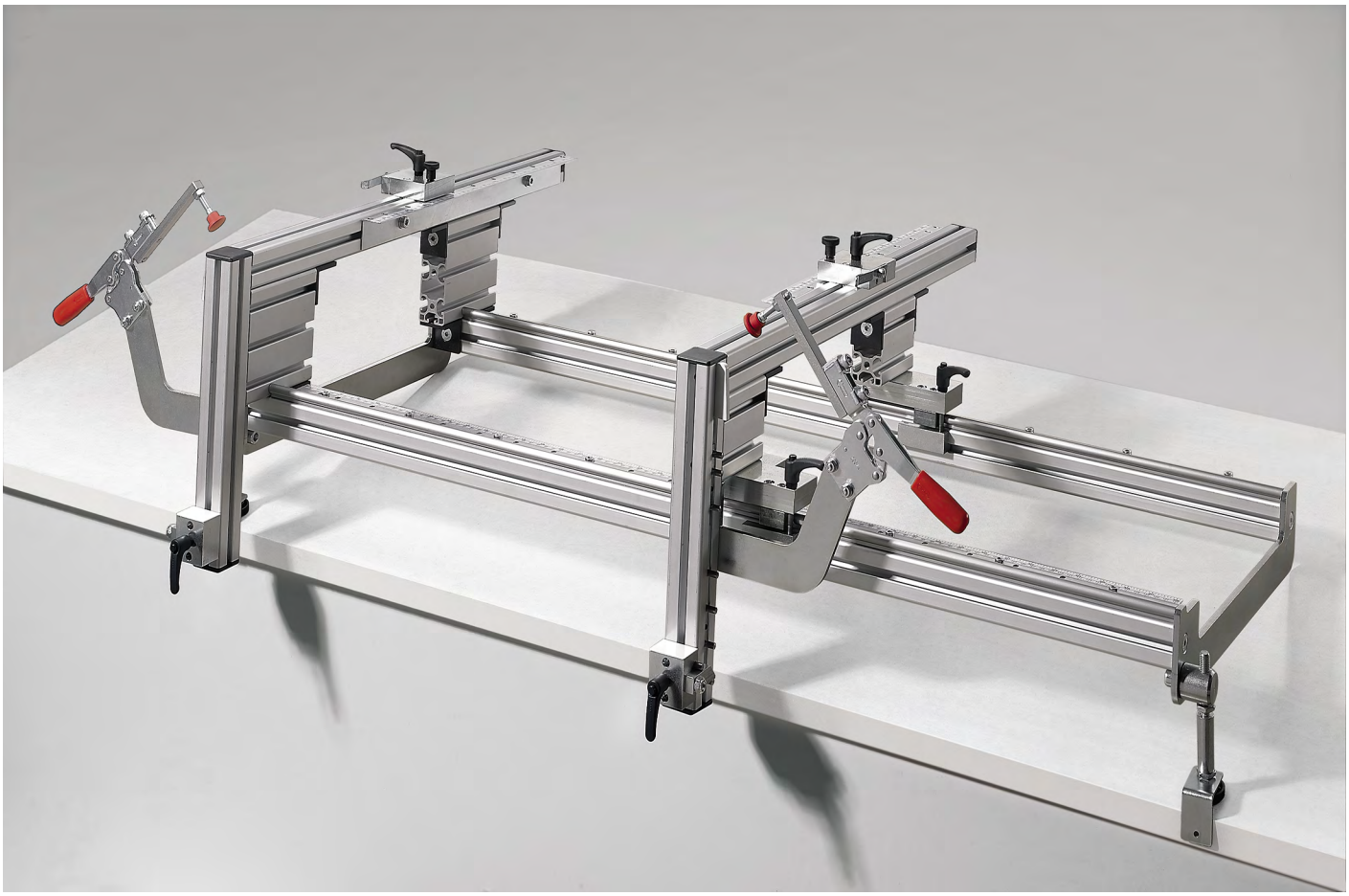

Економія часу при досягненні точних результатів роботи

Тепер ви можете отримати активну підтримку у вирішенні технічних проблем, які постають у меблевій майстерні: від інтелектуальних помічників Hettich. Це робить різні етапи виробництва швидшими, точнішими та надійнішими. Цінна допомога в обробці та складанні висувних шухляд, напрямних, завісів, монтажних планок, з'єднувальних елементів, фасадів шухляд, ручок тощо. Ви можете значно підвищити ефективність роботи з помічниками Hettich.

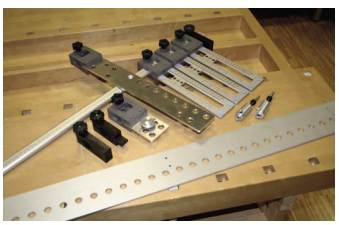

Свердління систематизовано:
Свердлильний кондуктор Accura з різними пристосуваннями - це універсальна модульна система для вашої меблевої майстерні.

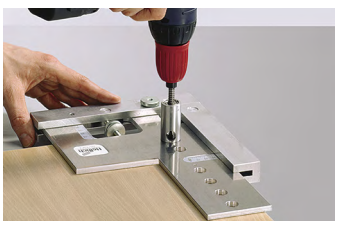

Для легкого монтажу фасадів шухляд:
Свердлильний кондуктор Practica.



Ефективно та швидко:
За допомогою свердлильного пристосування DrillJig можна миттєво встановити з'єднувальну фурнітуру та завіси.

hettich.com/short/1ba5ca

Точне позиціонування:
Використовуючи свердлильний кондуктор BlueJig Griff, меблеві ручки надійно знаходять своє правильне положення.

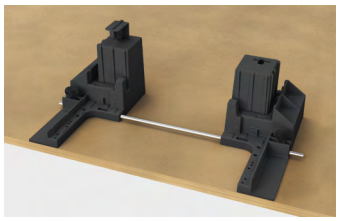

Допоміжні засоби для монтажу шухляд
- Для AvanTech, ArciTech та InnoTech Atira

Огляд асортименту / технічне порівняння 1510 – 1511

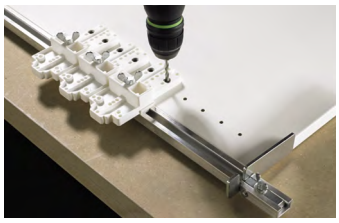

Свердлильні пристосування
- Для завісів та монтажних планок
- Для напрямних, з'єднувальної фурнітури та ручок

Огляд асортименту / технічне порівняння 1522 – 1523

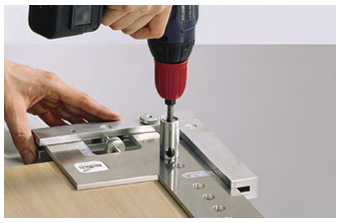

Свердлильні пристосування для кріплення передньої / задньої панелі
- Для AvanTech, ArciTech, InnoTech, InnoTech Atira

Огляд асортименту / технічне порівняння 1532



Свердлильні пристосування для встановлення завісів

Огляд асортименту / технічне порівняння 1542 – 1543



Свердлильні пристосування для з'єднувальної фурнітури
- Для VB 18 / 19 / 20 / 21, VB 35, VB 36, VB 135, Rastex та Everfix

Огляд асортименту / технічне порівняння 1549

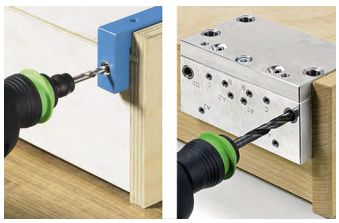

Свердлильні пристосування для встановлення напрямних та ручок
- Для напрямних Quadro на дерев'яних шухлядах, Actro 5D /Actro YOU /Quadro YOU на дерев'яних шухлядах

Огляд асортименту / технічне порівняння 1553



Забивні інструменти для завісів / шухляд та свердлильні пристосування для розсувних систем
- Для монтажних планок Sensys, ArciTech, MultiTech 1557
- Для SlideLine 97, SlideLine 55 Plus

Огляд асортименту / технічне порівняння 1557

Hettich Technical Assistant
- Монтаж
- Налаштування
- Сервіс

hettich.com/short/cffe5a

	AvanFit 400	AvanFit 300	AvanFit 200
			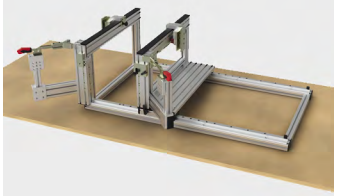
Сторінка	1512	1512	1512
Опис	Стаціонарна приспособа для монтажу	Стаціонарна приспособа для монтажу	Стаціонарна приспособа для монтажу
Підходить для монтажу	Для складання висувних шухляд та коробів AvanTech YOU	Для складання висувних шухляд та коробів AvanTech YOU	Для складання висувних шухляд та коробів AvanTech YOU
Ефективність	До 100 шухляд на годину	До 65 шухляд на годину	До 30 шухляд на годину

AvanFit 100
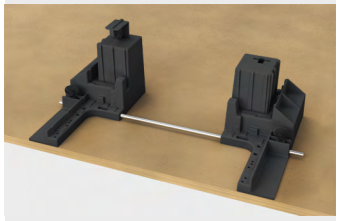
1512
Мобільна приспособа для монтажу
Для складання висувних шухляд та коробів AvanTech YOU
До 10 шухляд на годину

AvanFit 400



- Для складання висувних шухляд та коробів AvanTech YOU
- Електропневматичне позиціонування та пресування елементів
- Усі налаштування можна виконати без використання інструментів
- Живлення 400 В та 50 / 60 Гц
- Тиск повітря 6 - 8 бар / 100 psi
- Продуктивність: до 100 шухляд на годину
- Металевий каркас

Артикул	Упаковка
9 257 330	1 шт

AvanFit 300



- Для складання висувних шухляд та коробів AvanTech YOU
- Ручне позиціонування системи та пневматичне пресування
- Усі налаштування можна виконати без використання інструментів
- Живлення 110 / 230 В та 50 / 60 Гц
- Тиск повітря 6 - 8 бар / 100 psi
- Продуктивність: до 65 шухляд на годину
- Металевий каркас

Артикул	Упаковка
9 277 500	1 шт

AvanFit 200

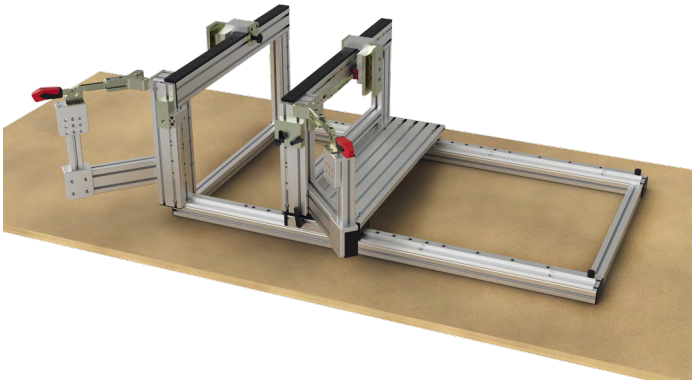

- Для складання висувних шухляд та коробів AvanTech YOU
- Ручне позиціонування та складання компонентів
- Усі налаштування можна виконати без використання інструментів
- Алюмінієва рама
- Продуктивність: до 30 шухляд на годину

Артикул	Упаковка
9 219 689	1 шт

AvanFit 100

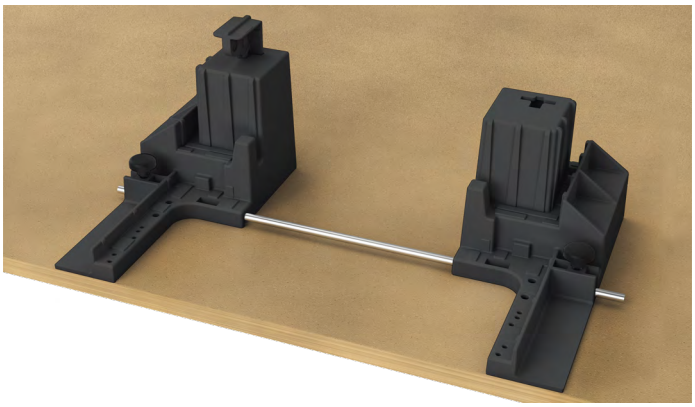

- Для складання висувних шухляд та коробів AvanTech YOU
- Ручне позиціонування та складання компонентів
- Усі налаштування можна виконати без використання інструментів
- Пластик
- Продуктивність: до 10 шухляд на годину

Артикул	Упаковка
9 219 678	1 шт

Забивний інструмент



- Для монтажу AvanTech YOU
- Для забивання фіксуючих елементів шухляди в нижню панель шухляди
- Оцинкована сталь, пластик

Артикул	Упаковка
9 275 330	1 шт

Забивний інструмент



- Для монтажу AvanTech YOU
- Для кріплення задньої панелі, що затискається в бічний профіль шухляди
- Оцинкована сталь, пластик

Артикул	Упаковка
9 285 182	1 шт

Штабельний профіль для AvanTech YOU



- Для штабелювання шухляд
- Довжина 80 мм
- Пластик

Дизайн	Артикул	Упаковка
77	**9 257 809**	1/150 шт
101	**9 254 996**	1/120 шт
139	**9 257 810**	1/90 шт
187	**9 257 811**	1/55 шт
251	**9 257 812**	1/40 шт

hettich.com/short/56af53

	ArciFit 400	ArciFit 300	ArciFit 200
			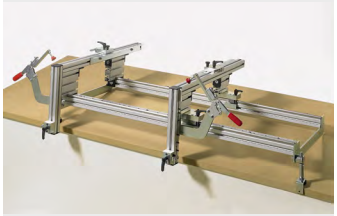
Сторінка	1516	1516	1516
Опис	Стаціонарна приспособа для монтажу	Стаціонарна приспособа для монтажу	Стаціонарна приспособа для монтажу
Підходить для монтажу	Для складання висувних шухляд та коробів ArciTech	Для складання висувних шухляд та коробів ArciTech	Для складання висувних шухляд та коробів ArciTech
Ефективність	До 100 шухляд на годину	До 65 шухляд на годину	До 40 шухляд на годину

ArciFit 100
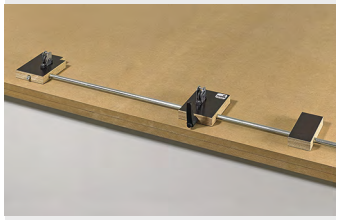
1516
Мобільна приспособа для монтажу
Для складання висувних шухляд та коробів ArciTech
До 15 шухляд на годину

ArciFit 400



- Для складання висувних шухляд та коробів ArciTech
- Електропневматичне позиціонування та пресування елементів
- Усі налаштування можна виконати без використання інструментів
- Живлення 110 / 230 В та 50 / 60 Гц
- Тиск повітря 6 - 8 бар / 100 psi
- Продуктивність: до 100 шухляд на годину
- Металевий каркас

Артикул	Упаковка
9 123 528	1 шт

ArciFit 300

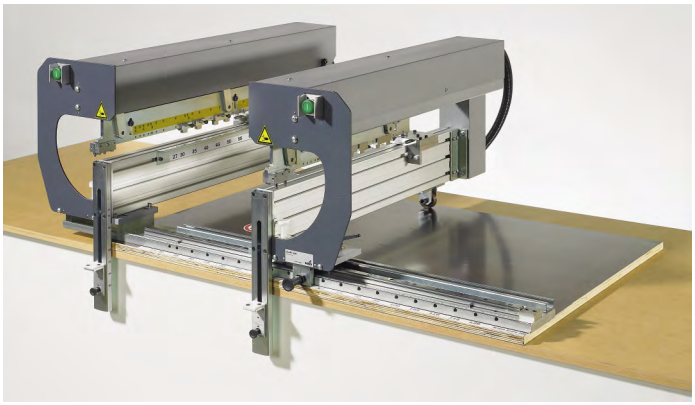

- Для складання висувних шухляд та коробів ArciTech
- Ручне позиціонування системи та пневматичне пресування
- Усі налаштування можна виконати без використання інструментів
- Тиск повітря 6 - 8 бар / 100 psi
- Продуктивність: до 65 шухляд на годину
- Металевий каркас

Артикул	Упаковка
9 123 527	1 шт

ArciFit 200

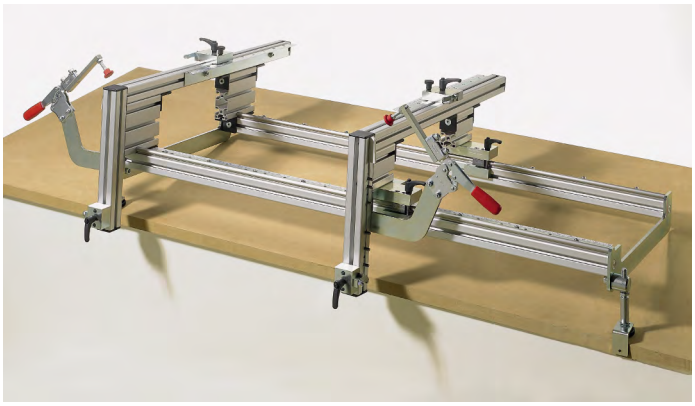

- Для складання висувних шухляд та коробів ArciTech
- Ручне позиціонування та складання компонентів
- Усі налаштування можна виконати без використання інструментів
- Продуктивність: до 40 шухляд на годину
- Металевий каркас

Артикул	Упаковка
9 123 525	1 шт

ArciFit 100

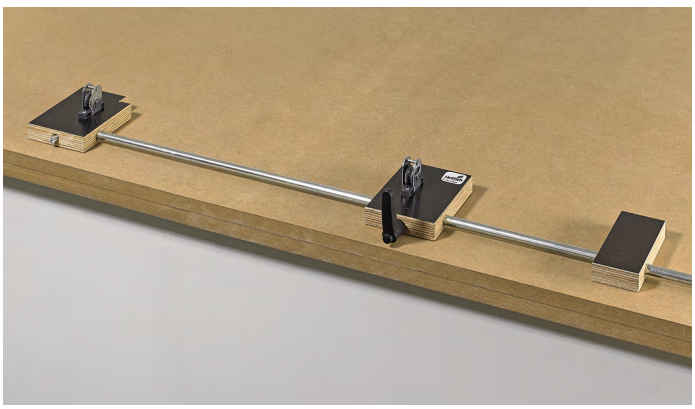

- Для складання висувних шухляд та коробів ArciTech
- Ручне позиціонування та складання компонентів
- Усі налаштування можна виконати без використання інструментів
- Оцинкована металева штанга з дерев'яною панеллю
- Продуктивність: до 15 шухляд на годину

Артикул	Упаковка
9 123 524	1 шт

New

Набір для модернізації ArciFit 100

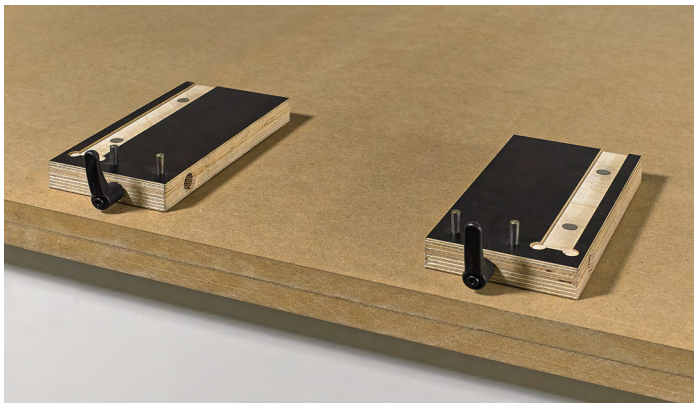

- Для встановлення дерев'яних та алюмінієвих задніх панелей ArciTech
- Ручне позиціонування та складання компонентів
- Усі налаштування можна виконати без використання інструментів
- Дерев'яна панель

Артикул	Упаковка
9 184 696	1 комплект

Монтажне пристосування для дерев'яної задньої панелі ArciTech, InnoTech та InnoTech Atira

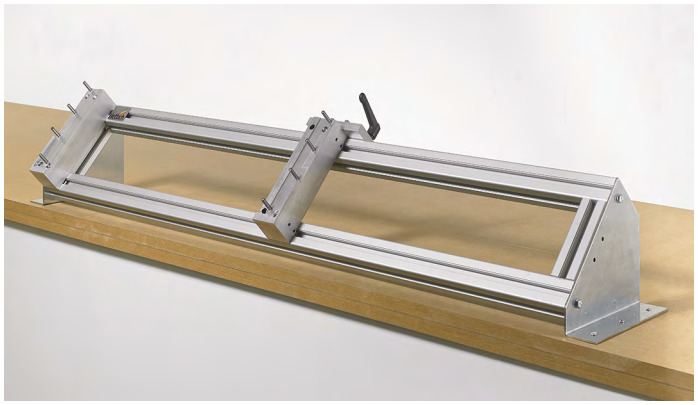

- Для встановлення дерев'яних та алюмінієвих задніх панелей ArciTech / InnoTech / InnoTech Atira
- Ручне позиціонування та складання компонентів
- Усі налаштування можна виконати без використання інструментів
- Алюмінієва рама

Артикул	Упаковка
9 184 693	1 шт

Забивний інструмент



- Для установки ArciTech
- Для забивання фіксуючих елементів шухляди в нижню панель шухляди
- Оцинкована сталь, пластик

Артикул	Упаковка
0 078 091	1 шт

Штабельний профіль для ArciTech





- Для штапелювання висувних шухляд та внутрішніх шухляд
- Пластик
- Довжина 500 мм
- За потреби можна вкоротити

Артикул	Упаковка
9 153 351	1/40 шт

	InnoFit 400	InnoFit 300	InnoFit 200
			
Сторінка	1520	1520	1520
Опис	Стаціонарна приспособа для монтажу	Стаціонарна приспособа для монтажу	Стаціонарна приспособа для монтажу
Підходить для монтажу	Для складання висувних шухляд та коробів InnoTech / InnoTech Atira	Для складання висувних шухляд та коробів InnoTech / InnoTech Atira	Для складання висувних шухляд та коробів InnoTech / InnoTech Atira
Ефективність	До 90 шухляд на годину	До 65 шухляд на годину	До 40 шухляд на годину

	InnoFit 100
	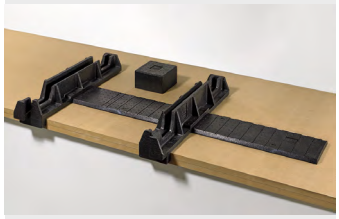
	1520
	Мобільна приспособа для монтажу
	Для складання висувних шухляд та коробів InnoTech / InnoTech Atira
	До 15 шухляд на годину

InnoFit 400



- Для складання висувних шухляд та коробів InnoTech / InnoTech Atira
- Електропневматичне позиціонування та пресування елементів
- Усі налаштування можна виконати без використання інструментів
- Живлення 110 / 230 В та 50 / 60 Гц
- Тиск повітря 6 - 8 бар / 100 psi
- Продуктивність: до 90 шухляд на годину
- Металевий каркас

Артикул	Упаковка
9 037 559	1 шт

InnoFit 300



- Для складання висувних шухляд та коробів InnoTech / InnoTech Atira
- Ручне позиціонування компонентів, пневматичне пресування
- Усі налаштування можна виконати без використання інструментів
- Тиск повітря 6 - 8 бар / 100 psi
- Продуктивність: до 65 шухляд на годину
- Металевий каркас

Артикул	Упаковка
9 019 743	1 шт

InnoFit 200

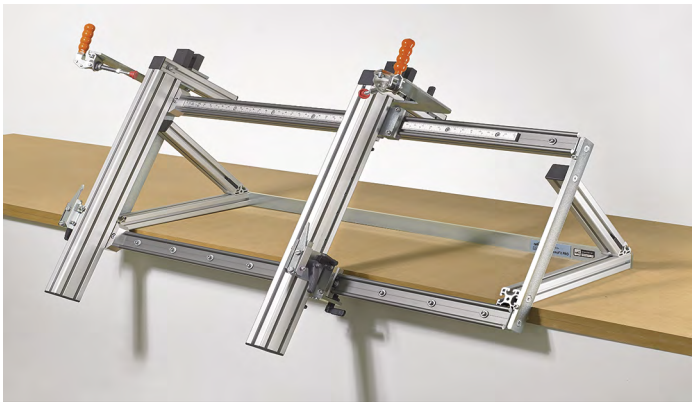

- Для складання висувних шухляд та коробів InnoTech / InnoTech Atira
- Ручне позиціонування та складання компонентів
- Усі налаштування можна виконати без використання інструментів
- Продуктивність: до 40 шухляд на годину
- Металевий каркас

Артикул	Упаковка
0 041 777	1 шт

InnoFit 100

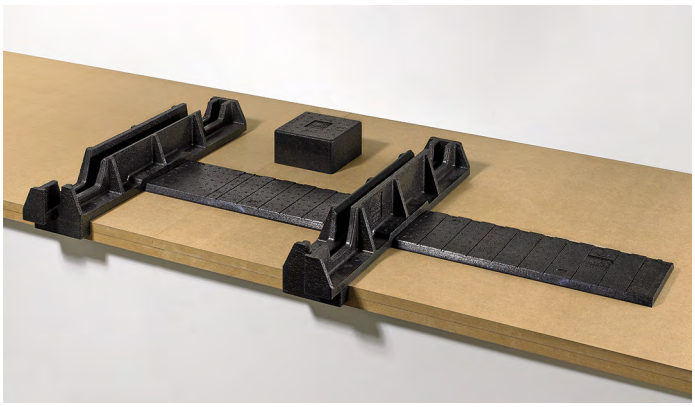

- Для складання висувних шухляд та коробів InnoTech / InnoTech Atira
- Ручне позиціонування та складання компонентів
- Усі налаштування можна виконати без використання інструментів
- Продуктивність: до 15 шухляд на годину
- легкий спінений пластик

Артикул	Упаковка
0 045 555	1 шт

Інструмент для забивання, штабельний профіль для ArciTech

New

Монтажне пристосування для дерев'яної задньої панелі ArciTech, InnoTech та InnoTech Atira

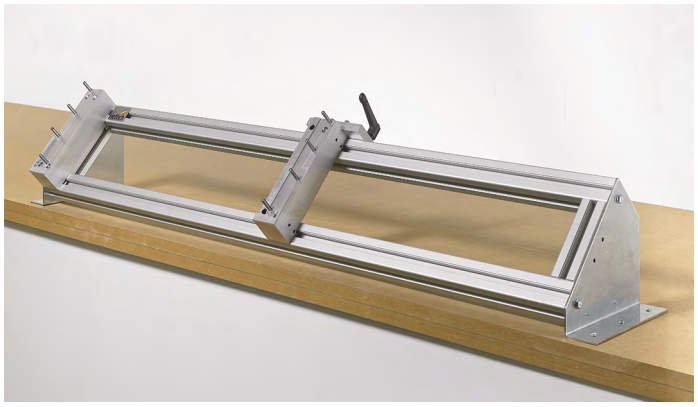

- Для встановлення дерев'яних та алюмінієвих задніх панелей ArciTech / InnoTech / InnoTech Atira
- Ручне позиціонування та складання компонентів
- Усі налаштування можна виконати без використання інструментів
- Алюмінієва рама

Артикул	Упаковка
9 184 693	1 шт

Забивний інструмент



- Для установки ArciTech
- Для забивання фіксуючих елементів шухляди в нижню панель шухляди
- Оцинкована сталь, пластик

Артикул	Упаковка
0 078 091	1 шт

hettich.com/short/db442d

	Accura	Пристосування для свердління корпусу шафи для напрямних	Приспособа для позиціонування чашок завісів для приклеювання
	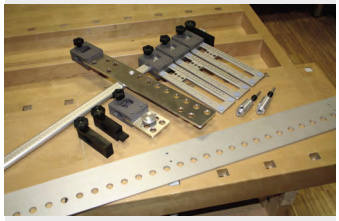	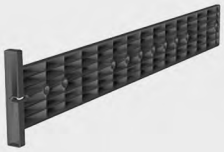	
Сторінка	1524 - 1527	1528	1529
Опис	Пристосування для свердління з лінійкою з різними модульними шаблонами для свердління та гільзовими свердлами	Пристосування для свердління корпусу шафи для напрямних	Приспособа для позиціонування чашок завісів для приклеювання
Підходить для монтажу	Фурнітура по System 32, завіси, монтажні планки, напрямні та ручки	Напрямні Actro YOU, Quadro YOU, Actro 5D, Actro, Quadro	Фурнітура для клейового монтажу

Exakta	MultiBlue
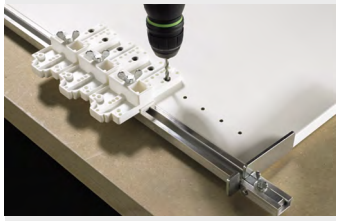	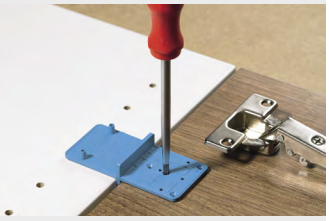
1530	1531
Лінійка для свердління з універсальним корпусом	Маленький універсальний шаблон для маркування отворів
Rastex 15 та VB 18 / 19 / 20 / 21, VB 35, VB 36 для завісів, монтажних планок, з'єднувальної фурнітури та ручок	Rastex 25 та VB 35, VB 135 для завісів, монтажних планок, з'єднувальної фурнітури

Свердлильне пристосування Accura

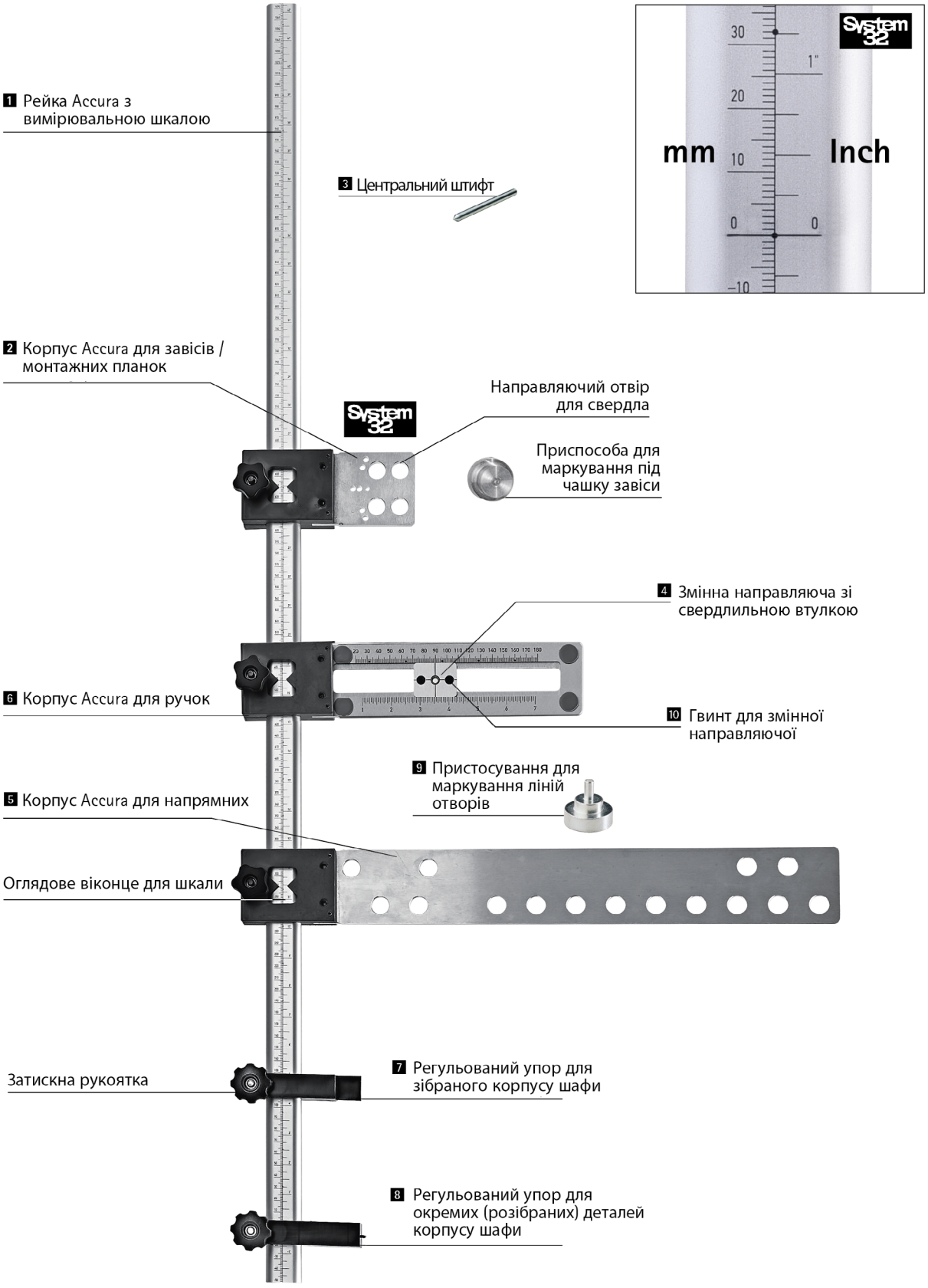

Свердлильні пристосування

- **Accura**
- **Для завісів, монтажних планок, напрямних та ручок**

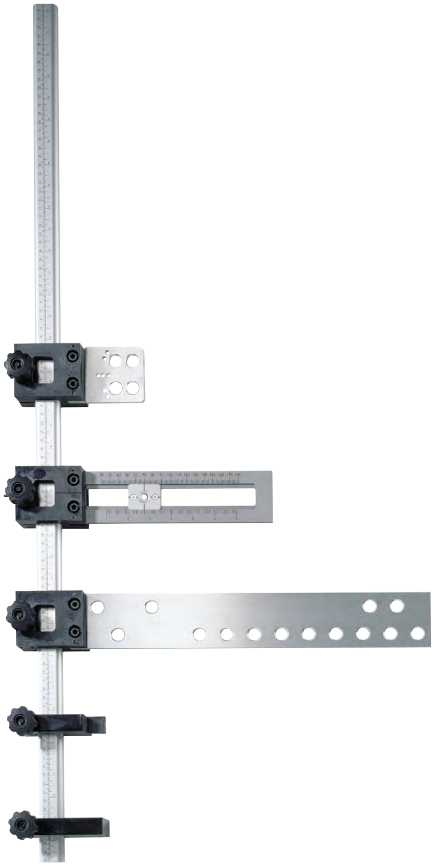

- Модульне свердлильне пристосування
- Забезпечує універсальність, різноманітні шаблони для свердління, що доступні для монтажу всіх видів фурнітури
- Ефективно, економно та професійно
- Упори можна використовувати зліва та справа
- Легке регулювання компонентів та упорів за допомогою затискних гвинтів
- Рейка з вимірювальною шкалою
- Розміри легко знайти через оглядове віконце в корпусі
- Корпус пристосування та рейка з алюмінію
- Використання гільзових свердел - мінімальний знос свердла, оскільки свердло не контактує з шаблоном
- Будь ласка, замовляйте аксесуари для гільзи свердла окремо

Різноманітні пристосування для свердління Accura можна використовувати для монтажу такої фурнітури:

- Actro YOU / Quadro YOU для AvanTech YOU
- Actro 5D / Quadro для дерев'яних шухляд
- Actro напрямні для ArciTech
- Quadro для InnoTech Atira / InnoTech
- Quadro насувного монтажу, часткового та повного висування
- Quadro насадного монтажу, часткового та надлишкового висування
- Системи напрямних Quadro та напрямні з кулькопідшипниками з асортименту Systema Top 2000
- FR роликові напрямні (302 / 402 / 602 / 6142 ...)
- Кулькові напрямні KA
- Для завісів та монтажних планок Sensys, Intermat та SlideOn
- System 32, лінія свердлінь отворів
- Ручки з 2 або 3 кріпленнями, для відстаней між отворами 64 мм і більше
- Меблеві ручки

Посилання на сторінку:

- Інформацію про свердла та аксесуари див. на сторінці 1568

Accura

Найменування	Артикул	Упаковка
1 Рейка Accura з вимірювальною шкалою, довжина 2000 мм	**0 020 014**	1 шт
1 Рейка Accura з вимірювальною шкалою, довжина 500 мм	**0 044 764**	1 шт
1 Рейка Accura з вимірювальною шкалою, довжина 1000 мм	**0 070 263**	1 шт
1 Рейка Accura з вимірювальною шкалою, довжина 1500 мм	**0 070 264**	1 шт
2 Пристосування для свердління Accura з центруючим штифтом і маркувальним елементом, алюміній / пластик, для завісів / монтажних планок	**0 013 841**	1 шт
3 Центруючий штифт	**0 023 680**	1 шт
4 Змінна направляюча зі свердлильною втулкою для пристосування Accura для ручок	**0 044 767**	1 шт
5 Корпус Accura для систем напрямних, алюміній / пластик	**0 070 265**	1 шт
6 Корпус Accura для ручок, алюміній / пластик	**0 044 765**	1 шт
7 Регульований упор для зібраного корпусу шафи, пластик	**0 070 267**	1 шт
8 Регульований упор для окремих (розібраних) деталей корпусу шафи, пластик	**0 070 266**	1 шт
9 Пристосування для маркування ліній отворів	**0 046 629**	1 шт

hettich.com/short/490be5

Корпус свердлильний Accura (регульована глибина)

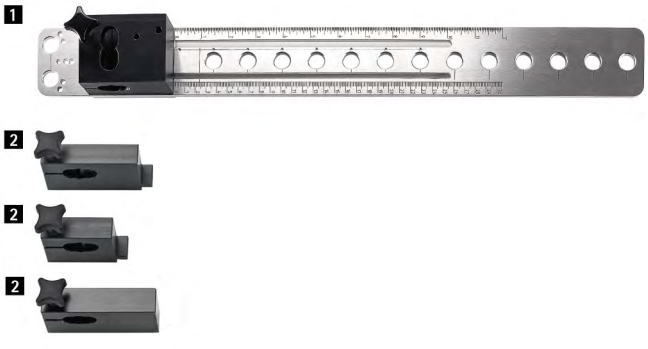

- Регульований по глибині корпус свердлильний для пристосування Accura
- Оскільки цей шаблон регулюється по глибині, він також підходить для невеликих шаф
- Можна використовувати для
  - всі приховані завіси серій Sensys, Novisys, Intermat, Kamat та SlideOn
  - Actro YOU, Actro системи напрямних
  - Actro 5D для дерев'яних шухляд
  - Quadro для InnoTech / innoTech Atira
  - Quadro YOU для дерев'яних шухляд - Quadro для дерев'яних шухляд (насувний та насадний монтаж, напрямні часткового та повного висування)
  - Quadro для Systema Top 2000
  - Кулькові напрямні KA
  - FR роликові напрямні
- Алюміній, анодований, пластик
- Корпус свердлильний з регульованою глибиною можна використовувати лише в поєднанні з набором упорів, арт. 9 139 574, замовляйте окремо
- Будь ласка, замовляйте аксесуари для корпусу свердлильного окремо
- Будь ласка, замовляйте аксесуари для гільзи свердла окремо

Посилання на сторінку:
- Аксесуари для корпусу див. на сторінці 1525
- Інформацію про аксесуари комплект упорів див. на сторінці 1526
- Інформацію про свердла та аксесуари див. на сторінці 1568

Найменування	**Артикул**	Упаковка
1 Корпус свердлильний Accura (регульована глибина)	**9 128 171**	1 шт
2 Комплект упорів (1 упор для завісів, 1 упор для напрямних, 1 упор для окремих (розібраних) деталей корпусу шафи)	**9 139 574**	1 компл.

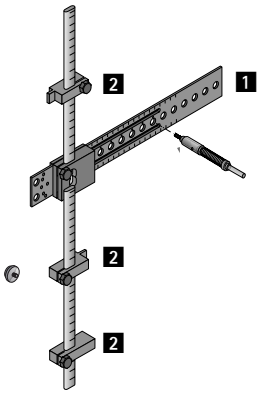

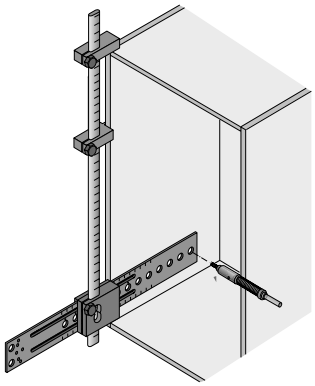

Комплект свердлильних пристосувань Accura для ручок

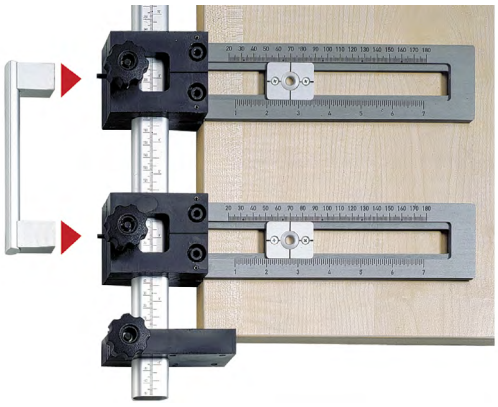

- Для ручок (відстань між отворами 64 мм і більше)
- Алюміній, анодований, пластик
- Будь ласка, замовляйте HSS спіральне свердло окремо

Комплект містить:
- 2 корпуси Accura
- 2 пластини для свердління з направляючою втулкою для спірального свердла HSS ø 5 мм
- 1 рейка Accura із вимірювальною шкалою в мм і дюймах, довжина 500 мм
- 1 регульований упор для передніх панелей

Посилання на сторінку:
- Інформацію спіральне свердло HSS див. на сторінці 1569

Артикул	Упаковка
0 044 763	1 компл.

Accura для адаптера для приклеювання Sensys



- Приспособа для позиціонування адаптера для приклеювання Sensys
- Для скляних дверей
- Товщина скла 3 - 7 мм
- Для використання з UV-твердіючим клеєм
- Матеріал: алюміній анодований, пластик
- Для використання клеючого пристосування вам потрібна рейка Accura зі шкалою вимірювання, напр. арт. 0 070 263, а також регульований упор для окремо зібраних деталей шафи, арт. 0 070 266, замовляйте окремо
- Аксесуари для клеючого пристосування замовляються окремо
- Перехідник для клейового монтажу замовляється окремо

Комплект містить:
- 2 клеючих пристосування

Посилання на сторінку:
- Аксесуари для клеючого корпусу див. на сторінці 1525
- Для адаптера для приклеювання Sensys див. на сторінці 113

Артикул	Упаковка
9 188 862	1 компл.

Шаблон для свердління Accura 1000 мм, алюміній, з 3 штифтами для упору / розмітки

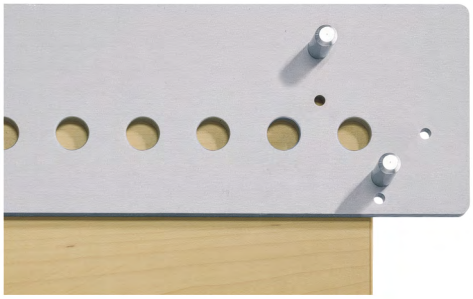

- Забезпечує основу для ефективного, економічного та професійного свердління ліній отворів у System 32
- Лінія отворів на відстані 37 мм від переднього краю
- Лінія отворів на відстані 13 мм від переднього краю (Systema Top 2000)
- Свердління першої лінії отворів для з'єднувальної фурнітури (для полиць товщиною 16 мм і 19 мм)
- Упор для продовження свердління лінії отворів
- Упор для лінії задніх отворів в зібраній шафі
- Функції легко встановлюються за допомогою стопорних / маркувальних штифтів
- Для використання зліва та справа
- Шаблон для свердління з алюмінію
- Використання гільзових свердел - мінімальний знос свердла, оскільки свердло не контактує з шаблоном
- З 3 штифтами для упору та розмітки
- Будь ласка, замовляйте аксесуари для гільзи свердла окремо

Посилання на сторінку:
- Інформацію про свердла та аксесуари див. на сторінці 1568

Артикул	Упаковка
0 010 573	1 шт

hettich.com/short/490be5

Пристосування для свердління корпусу шафи для напрямних

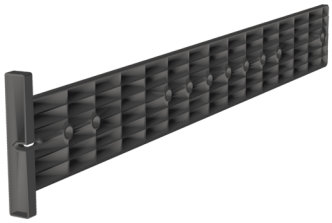

- Можна використовувати для:
  - Системи напрямних, Actro YOU / Quadro YOU для AvanTech YOU
  - Системи напрямних Actro 5D для дерев'яних шухляд
  - Системи напрямних Actro для ArciTech
  - Системи напрямних Quadro для InnoTech / innoTech Atira
  - Quadro для дерев'яних шухляд (насувний та насадний монтаж, напрямні часткового та повного висування)
  - Quadro для Systema Top 2000
  - Кулькові напрямні KA
  - FR роликові напрямні
- Пластик

Посилання на сторінку:
- Інформацію про свердла та аксесуари див. на сторінці 1570

Артикул	Упаковка
9 257 327	1 шт

hettich.com/short/f9d5ac

Приспособа для позиціонування монтажної планки для приклеювання



- Приспособа для позиціонування монтажної планки для приклеювання
- Функція фіксації для позиціонування з точністю до міліметра
- Просте налаштування необхідного розміру приклеювання K
- Діапазон регулювання 2 - 80 мм
- Пластик, антрацит

Артикул	Упаковка
9 227 397	1 шт

Приспособа для позиціонування корпусу для приклеювання



- Приспособа для позиціонування корпусу для приклеювання
- Функція фіксації для позиціонування з точністю до міліметра
- Просте налаштування необхідного розміру приклеювання K
- Діапазон регулювання 2 - 30 мм
- Пластик, антрацит

Артикул	Упаковка
9 134 988	1 шт

Приспособа для позиціонування адаптера для приклеювання



- Приспособа для позиціонування адаптера для приклеювання
- Функція фіксації для позиціонування з точністю до міліметра
- Просте налаштування необхідного розміру приклеювання K
- Діапазон регулювання 2 - 23 мм
- Пластик, антрацит

Артикул	Упаковка
9 227 396	1 шт

Додатково

- Можливості застосування 110 - 111
- Інформація по монтажу фурнітури для клейового кріплення 132
- Технічна інформація 129 - 132

hettich.com/short/658681

Exakta свердлильне пристосування

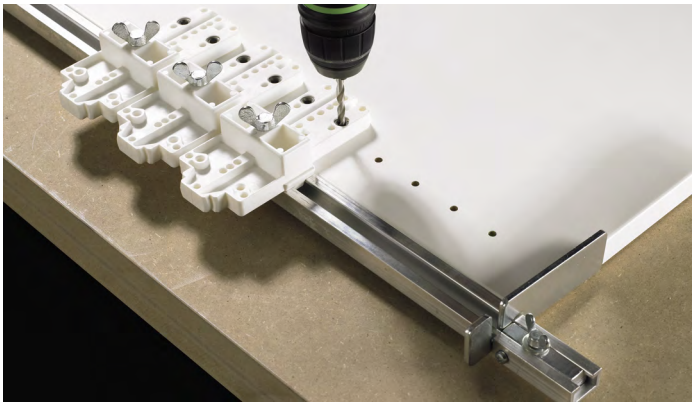

- Практичність для невеликих партій меблів, виготовлення зразків та меблів на замовлення
- Для більшої точності та ефективного виробництва
- Області застосування:
  - для свердління отворів ø 5 мм по System 32
  - для розмітки отворів для завісів та монтажних планок
  - для розмітки отворів під з'єднувальну фурнітуру VB 18 / 19 / 20 / 21 / 35 / 36 та Rastex 15
- Будь ласка, замовляйте HSS спіральне свердло окремо

Посилання на сторінку:

- Інформацію спіральне свердло HSS див. на сторінці 1569

Найменування	**Артикул**	Упаковка
1 Рейка 1000 мм з 2 упорами (фіксований та регульований упор)	**0 014 825**	1 шт
1 Рейка 2000 мм з 2 упорами (фіксований та регульований упор)	**0 014 826**	1 шт
1 Рейка 2500 мм з 2 упорами (фіксований та регульований упор)	**0 014 827**	1 шт
1 Рейка 1500 мм з 2 упорами (фіксований та регульований упор)	**0 015 328**	1 шт
2 Корпус для свердління	**0 022 617**	1 шт
4 Регульований упор	**0 073 788**	1 шт

Креслення

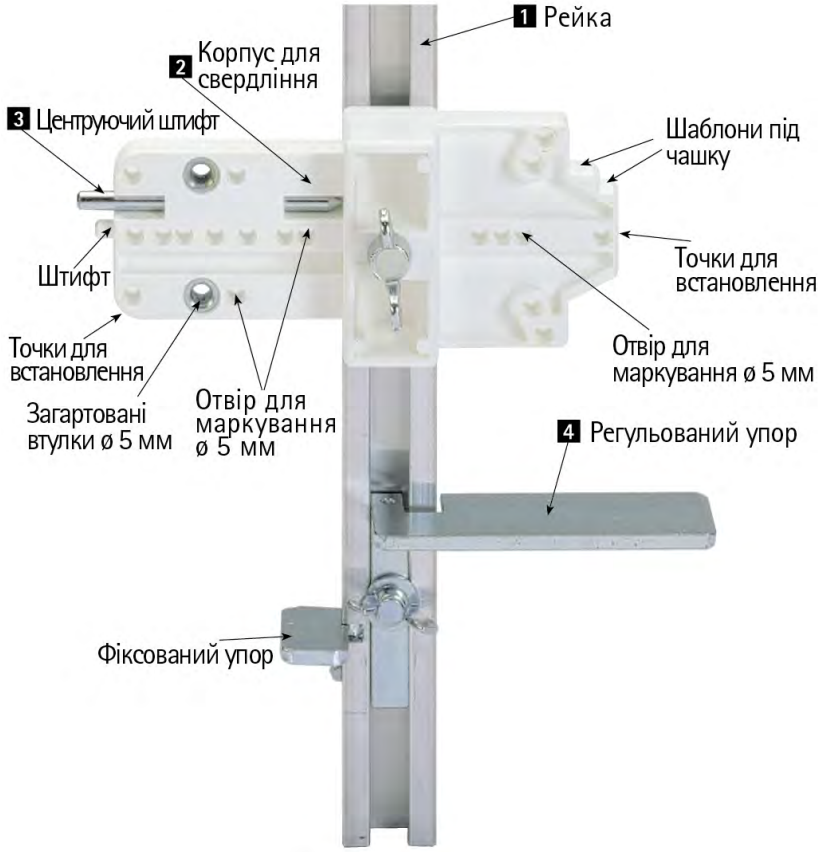

hettich.com/short/3cde38

Пристосування для маркування отворів MultiBlue

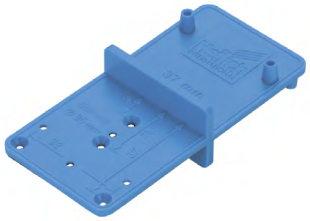

- Просте пристосування для маркування отворів: ідеальний допоміжний засіб для монтажу на місці, коли ту чи іншу фурнітуру потрібно монтувати професійно без використання великогабаритного обладнання
- Практичність, компактність та багатофункціональність все в одному
- Двосторонній шаблон для маркування отворів MultiBlue використовується для позначення центру отворів
  - Отвори по System 32, напр. для кріплення планок, дюбелів, полицетримачів
    - для чашок ø 35 та ø 26 з відстанню до чашки 4 мм для завісів
    - ø 25 для з'єднувальної фурнітури Rastex 25
    - ø 20 для з'єднувальної фурнітури VB 35 та VB 135
- Синій пластик

Артикул	Упаковка
0 000 351	1 шт

Карта свердління

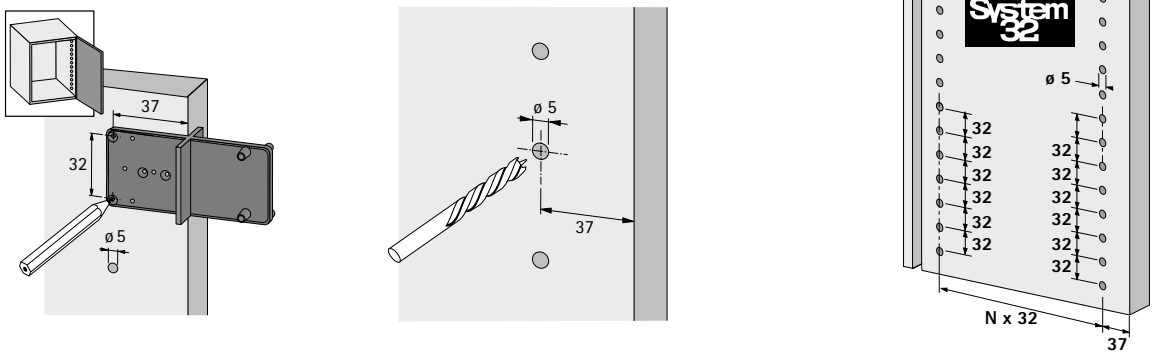

Позиція розмітки отвору для чашки діам. 35 мм

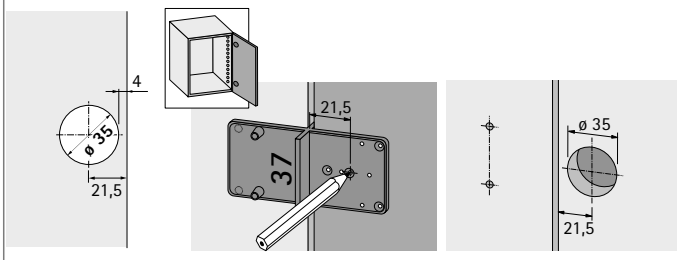

Позиція розмітки отвору для чашки діам. 26 мм

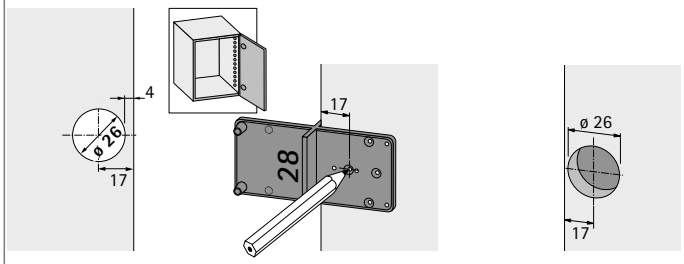

Позиція розмітки отвору для Rastex 25

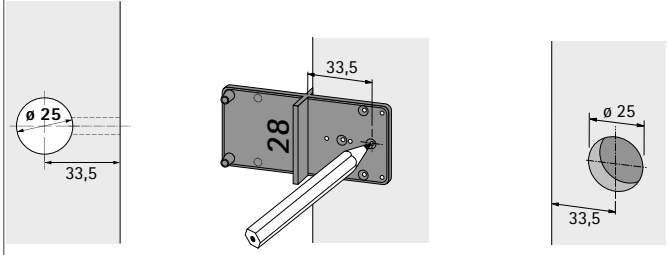

Позиція розмітки отвору для VB 35 та VB 135

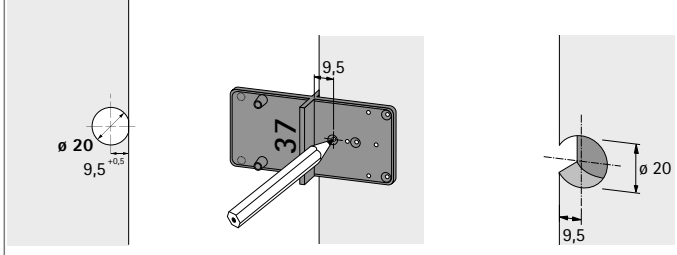

hettich.com/short/df7855

	Practica	BlueJig FB
		
Сторінка	1533 - 1536	1537 - 1541
Підходить для монтажу	Передні панелі / задні панелі для: ▸ Шухляди AvanTech YOU ▸ Шухляди ArciTech	Кріплення передньої панелі для: ▸ Шухляди AvanTech YOU ▸ Шухляди ArciTech ▸ Шухляди InnoTech ▸ Шухляди InnoTech Atira ▸ Шухляди MultiTech

Кутове застосування



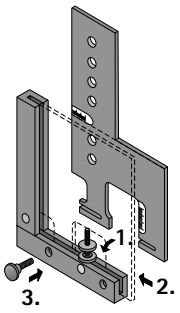

- Кутове пристосування для поєднання зі свердлильним кондукторами Practica для
  - AvanTech YOU / ArciTech
- Алюміній

Артикул	Упаковка
0 078 093	1 шт

Practica для AvanTech YOU

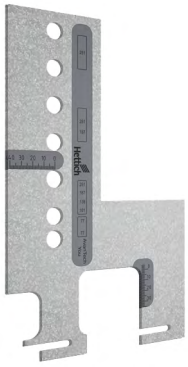

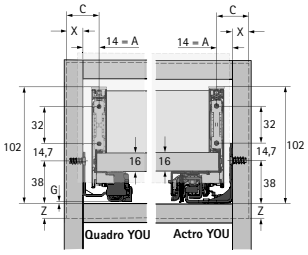

- Для встановлення кріплення передньої панелі для
  - AvanTech YOU шухляда / короб
- AvanTech YOU діапазон регулювання
  - Бічне накладання передньої панелі: до +25 мм
  - Висота передньої панелі: від нижнього краю напрямної шухляди до +22 мм
- Алюміній

Посилання на сторінку:
- Інформацію про свердла та аксесуари див. на сторінці 1568

Артикул	Упаковка
9 257 320	1 шт

Practica для ArciTech

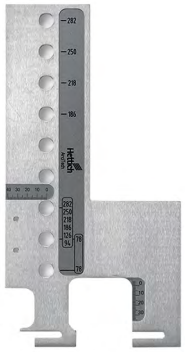

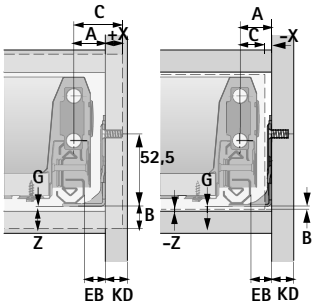

- Для встановлення кріплення передньої панелі для
  - ArciTech шухляда / короб
  - ArciTech короб, із 2-х рівневим релінгом
- Діапазон регулювання ArciTech
  - Бічне накладання передньої панелі: до -5 мм, до +19 мм
  - Висота передньої панелі: від нижнього краю напрямної шухляди до +25 мм
- Алюміній
- Будь ласка, замовляйте аксесуари для гільзи свердла окремо

Посилання на сторінку:
- Інформацію про свердла та аксесуари див. на сторінці 1568

Артикул	Упаковка
9 128 172	1 шт

hettich.com/short/bd9571

Practica для InnoTech / InnoTech Atira



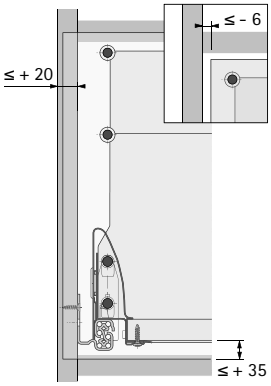

- Для встановлення кріплення передньої панелі для
  - InnoTech / InnoTech Atira шухляда / короб
  - InnoTech / InnoTech Atira короб з 2-х рівневим релінгом
- Діапазон регулювання
  - Бічне накладання передньої панелі: до -6 мм, до +20 мм
  - Висота передньої панелі: до +35 мм від нижнього краю бази шухляди
- Алюміній
- Будь ласка, замовляйте аксесуари для гільзи свердла окремо

Посилання на сторінку:
- Інформацію про свердла та аксесуари див. на сторінці 1568

Артикул	Упаковка
0 013 392	1 шт

hettich.com/short/bd9571

Practica 240 для AvanTech YOU

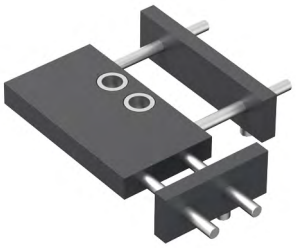

Для свердління отворів для кріплення передніх панелей AvanTech YOU:
- Низькі бічні профілі шухляди H 77
- Алюміній
- Свердлильні втулки із загартованої сталі для свердла 10 мм з кільцем для встановлення глибини

Посилання на сторінку:
Інформацію про свердло та установочне кільце див. на сторінці 1569 - 1570

Артикул	Упаковка
9 257 318	1 шт

Practica 250 для AvanTech YOU



Для свердління отворів для кріплення передніх панелей AvanTech YOU:
- Шухляда / короб
- Пластик
- Свердлильні втулки із загартованої сталі для свердла 10 мм з кільцем для встановлення глибини

Посилання на сторінку:
Інформацію про свердло та установочне кільце див. на сторінці 1568
Для кріплення передньої панелі шухляди для прикручування:
центруюче свердло 2.5 мм, див. сторінку 1569 - 1570

Артикул	Упаковка
9 219 328	1 шт

Practica 200 для ArciTech / InnoTech Atira

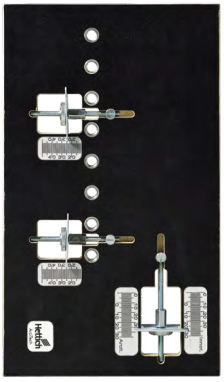

- Для встановлення кріплення передньої панелі для
  - ArciTech / InnoTech / InnoTech Atira
  - Шухляда та короб
- Фанера
- Свердлильні втулки із загартованої сталі для свердла 10 мм з кільцем для встановлення глибини
- Діапазон регулювання ArciTech
  - Бічне накладання передньої панелі: до -5 мм, до +20 мм
  - Висота передньої панелі: до +30 мм від нижнього краю бази шухляди
- Діапазон регулювання InnoTech / InnoTech Atira
  - Бічне накладання передньої панелі: до -6 мм, до +20 мм
  - Висота передньої панелі: до +35 мм від нижнього краю бази шухляди

Артикул	Упаковка
9 162 018	1 шт

Practica 265 для AvanTech YOU



Для свердління отворів для кріплення алюмінієвих передніх панелей AvanTech YOU:
- Пластик
- Свердлильні втулки із загартованої сталі для свердла 3 мм

Артикул	Упаковка
9 254 997	1 шт

Practica 275 для AvanTech YOU



Для свердління дерев'яних / алюмінієвих задніх панелей AvanTech YOU:
- З'єднувачі бічних профілів шухляди
- Висоти бічних профілів шухляд 101 / 139 / 187 / 251 мм
- Пластик
- Свердлильні втулки із загартованої сталі для свердла 4 мм

Посилання на сторінку:
Інформацію про свердло див. на сторінці 1570

Артикул	Упаковка
9 257 321	1 шт

Practica 295 для AvanTech YOU



Для свердління отворів задньої дерев'яної панелі AvanTech YOU:
- З'єднувачі бічних профілів шухляди
- С-гачок, висота профілю шухляди 77 мм
- Пластик
- Свердлильні втулки із загартованої сталі для свердел 4 мм та 6 мм
- Свердління під С-гачок свердлом 6 мм з кільцем для налаштування глибини

Посилання на сторінку:
Інформацію про свердло та установочне кільце див. на сторінці 1570

Артикул	Упаковка
9 257 322	1 шт

hettich.com/short/bd9571

BlueJig AvanTech 105



Для позначення отворів для кріплення передньої панелі шухляди AvanTech YOU:
- Висота шухляди 101 / 139 мм
- Сталь
- Кріплення передньої панелі із центруючими наконечниками

Комплект містить:
- 2 BlueJig AvanTech YOU 105 (лівий / правий)

Артикул	Упаковка
9 257 323	1 компл.

Встановлення маркувального пристосування на шухляду

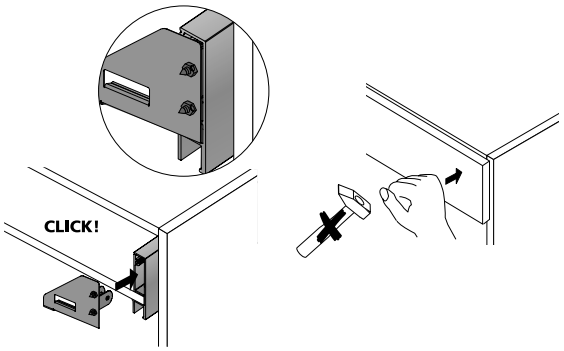

BlueJig AvanTech 205



Для позначення отворів для кріплення передньої панелі шухляди AvanTech YOU:
- Висота шухляди 187 мм / 251 мм
- Сталь
- Кріплення передньої панелі із центруючими наконечниками

Комплект містить:
- 2 BlueJig AvanTech YOU 205 (лівий / правий)

Артикул	Упаковка
9 257 324	1 компл.

Встановлення маркувального пристосування на шухляду

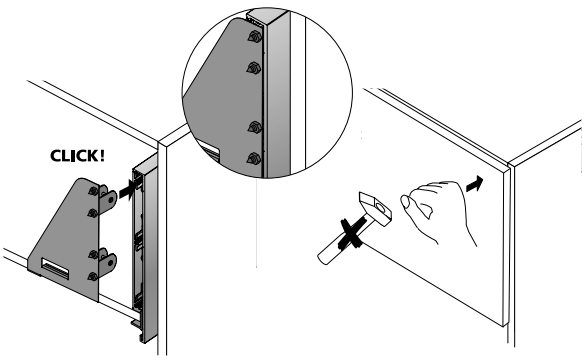

BlueJig AvanTech 305 Inlay



Для позначення отворів для кріплення передньої панелі шухляди AvanTech YOU Inlay:
- Шухляда, висота 187 мм
- Сталь
- Кріплення передньої панелі із центруючими наконечниками

Комплект містить:
- 2 BlueJig AvanTech YOU 305 (лівий / правий)

Артикул	Упаковка
9 257 331	1 компл.

Встановлення маркувального пристосування на шухляду

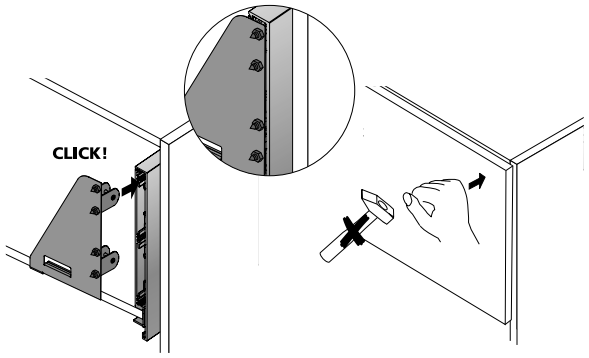

BlueJig AvanTech 405



Для позначення отворів для кріплення передньої панелі шухляди AvanTech YOU:
- Шухляда, висота 77 мм
- Сталь
- Кріплення передньої панелі із центруючими наконечниками

Комплект містить:
- 2 BlueJig AvanTech YOU 405 (лівий / правий)

Артикул	Упаковка
9 298 425	1 шт

Встановлення маркувального пристосування на шухляду

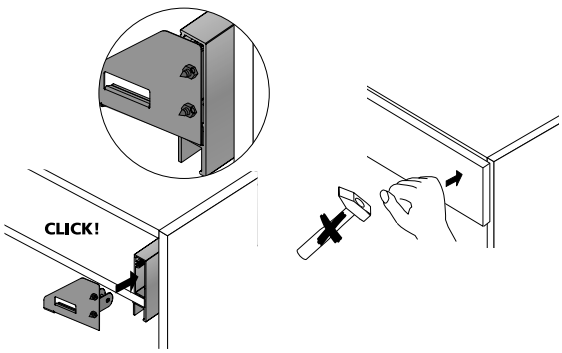

BlueJig AT

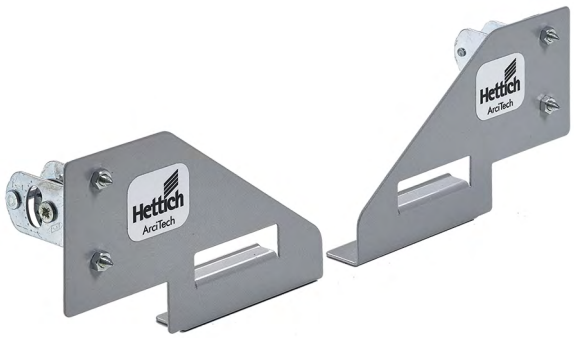

- Для маркування отворів для встановлення кріплення передньої панелі ArciTech
- Сталь

Комплект містить:
- 2 BlueJig AT (правий / лівий)

Артикул	Упаковка
9 163 229	1 компл.

Встановлення маркувального пристосування на шухляду

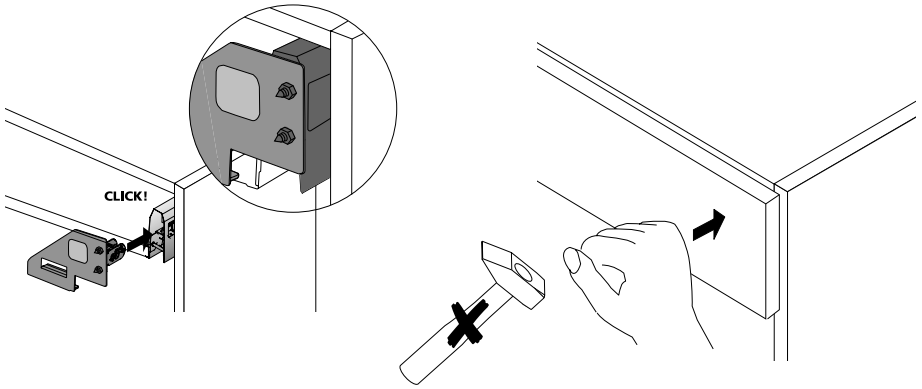

BlueJig IT



- Для позначення отворів для встановлення кріплення передньої панелі шухляди InnoTech / InnoTech Atira
- Пластик / сталь

Комплект містить:
- 2 BlueJig IT

Артикул	Упаковка
0 078 097	1 компл.

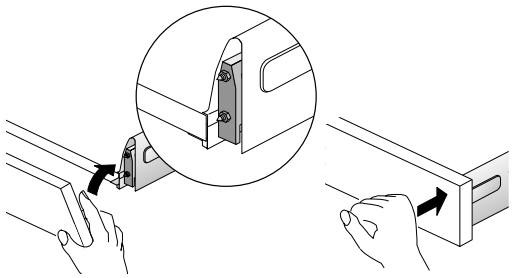

Вставити пристосування для маркування отворів у профіль шухляди

Вирівняйте передню панель та позначте положення для свердління

BlueJig IT / MT релінг



- Для позначення отворів для встановлення релінга шухляд InnoTech Atira / InnoTech / MultiTech
- Алюміній / сталь

Артикул	Упаковка
0 048 437	1 шт

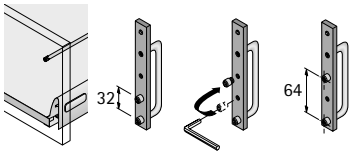

InnoTech

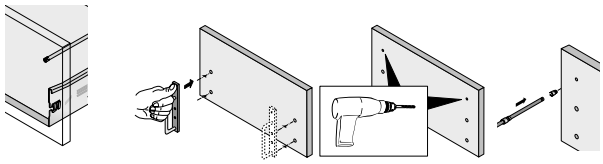

MultiTech

	Приспособа для позиціонування	DrillJig для завісів	BlueJig Hinge
			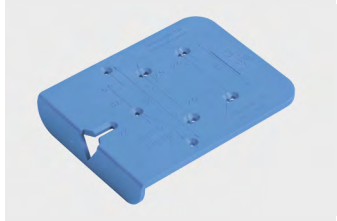
Сторінка	1544	1545	1546
Підходить для монтажу	Завіси в поєднанні із пристосуваннями DrillJig та BlueJig	Завіси, монтажні планки	Завіси, монтажні планки

Push to open Pin



1547 - 1548

Push to open Pin

Пристосування для свердління та для маркування отворів



- Полегшує позиціонування отворів для завісів, навіть під час модернізації дверей
- Для монтажу в отвори для свердління монтажної планки, або лінії отворів по System 32
- Свердлильний кондуктор DrillJig Hinge та BlueJig Hinge просто розташовуються біля маркера лінії для свердління отвору під чашку
- Пластик, чорний

Артикул	Упаковка
9 078 866	1 шт

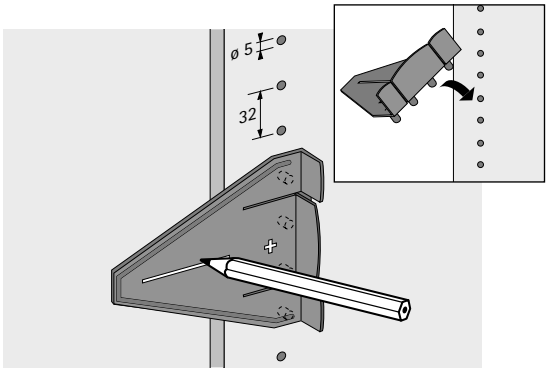

DrillJig Hinge пристосування для свердління, свердло ø 35 мм / 2 x ø 10 мм

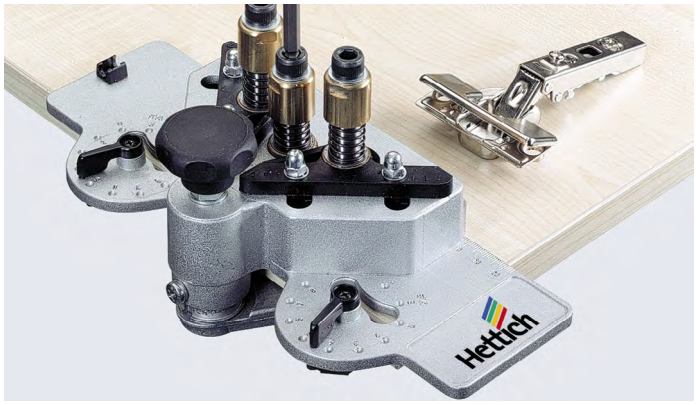

- Для точного встановлення завісів на серійних та індивідуальних виробах або для модернізації меблевих фасадів за бажанням клієнта
- Точне та чисте свердління отворів
- Свердла з твердосплавними наконечниками
- Відсутність "втечі" свердла під час свердління півмісяця
- Точне свердління отворів для завісів та монтажних планок
- Необхідні ручні дрилі або акумуляторний шуруповерт
- DrillJig Hinge можна використовувати для кріплення наступних серій завісів та монтажних планок:
  - Sensys, Intermat, SlideOn, Selekta Pro 2000, Selekta Pro 2035

Комплект містить:
- 1 корпус зі свердлами для завісів
- 1 кондуктор для свердління для монтажних планок
- 1 шестигранна насадка
- 1 свердло, ø 35 мм, з патроном
- 2 свердла, ø 10 або 2.5 мм, з патронами

Найменування	Артикул	Упаковка
DrillJig Hinge пристосування для свердління, свердло ø 35 мм / 2 x ø 10 мм	**0 020 165**	1 компл.
DrillJig Hinge пристосування для свердління, свердло ø 35 мм / 2 x ø 2.5 мм	**0 046 413**	1 компл.

Аксесуари

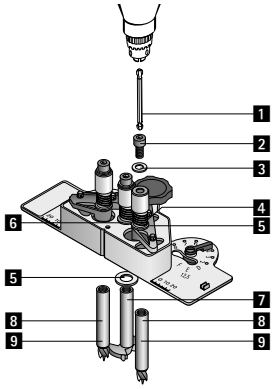

Найменування	Артикул	Упаковка
Кондуктор для свердління для монтажних планок	**0 020 130**	1 шт
1 Шестигранна насадка	**0 020 695**	1 шт
2 Гвинт з внутрішнім шестигранником M8 x 16 DIN 912	**0 020 689**	1 шт
3 Шайба 8.4 DIN 125 для кондуктора DrillJig Hinge та DrillJig VB	**9 131 491**	1 шт
4 Пружина для кондуктора DrillJig Hinge та DrillJig VB	**9 131 488**	1 шт
5 Шайба 12 x 18 x 0.5 DIN 988 для кондуктора DrillJig Hinge та DrillJig VB	**9 131 492**	1 шт
6 Втулка для кондуктора DrillJig Hinge та DrillJig VB	**9 131 487**	1 шт
7 Свердло, ø 35 мм	**0 020 688**	1 шт
8 Свердло, ø 10 мм	**0 020 687**	1 шт
9 Свердло, ø 2.5 мм	**0 046 085**	1 шт
12 Фіксуюча пластина для DrillJig Hinge / VB	**9 131 489**	1 шт

hettich.com/short/0fa55a

BlueJig Hinge



- Ідеально для використання на місці
- Для розмітки центрів отворів свердління для завісів (карта свердління TH) та монтажних планок
- Для накладних, напівнакладних і внутрішніх передніх панелей
- Синій пластик

Артикул	Упаковка
0 045 150	1 шт

Розміщення розмітки отвору для завісів із картою свердління TH

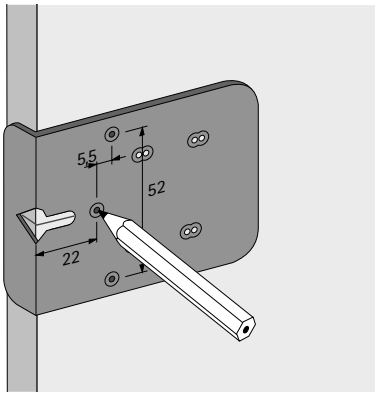

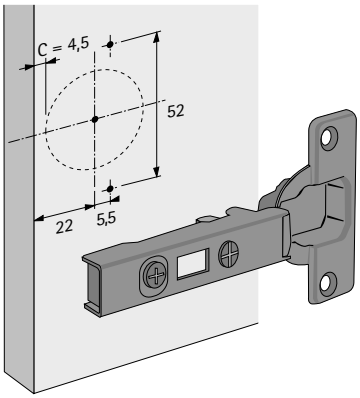

Позиція розмітки отворів для хрестоподібної монтажної планки для накладного / напівнакладного монтажу фасаду

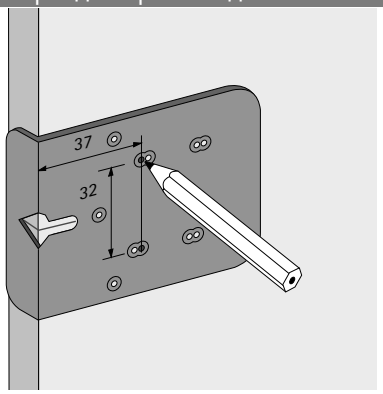

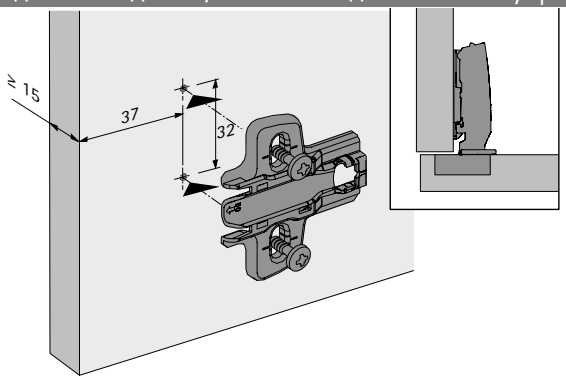

Позиція розмітки отворів для хрестоподібної монтажної планки для внутрішнього монтажу фасаду (товщина 19 мм)

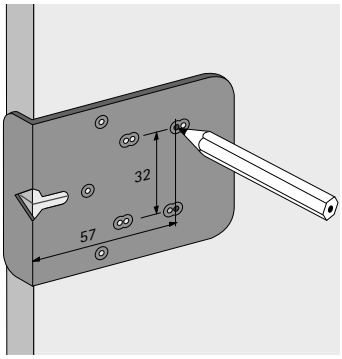

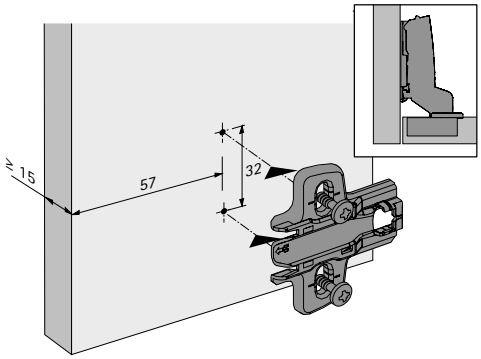

Свердлильний шаблон для Push to open



- Для свердління горизонтального отвору у корпусі шафи для Push to open, у версіях для засвердлювання
- Універсальність, для будь-якої товщини матеріалу
- Свердлильні втулки із загартованої сталі
- Пластик
- Свердло та установочне кільце в комплект не входять

Артикул	Упаковка
9 207 524	1 шт

Карта свердління для короткого штока, Push to open Pin

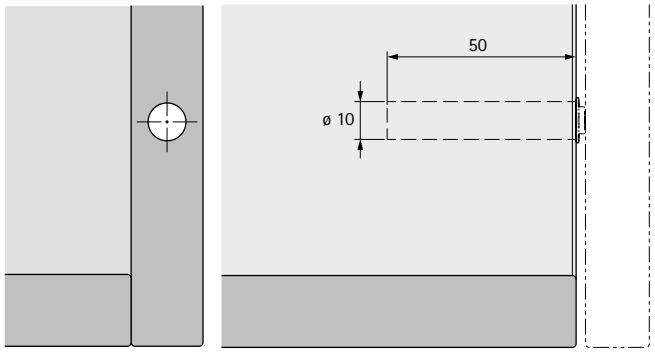

Карта свердління для короткого штока, Push to open Magnet

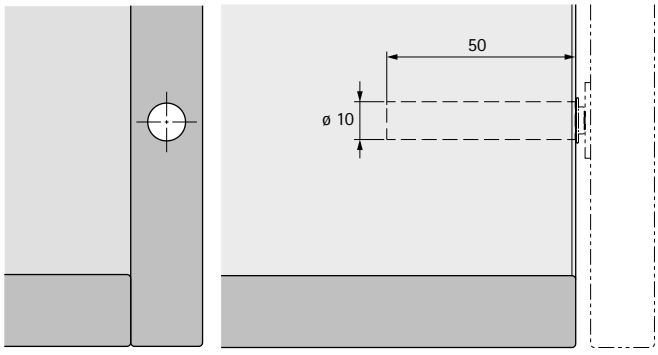

Карта свердління для довгого штока, Push to open Pin

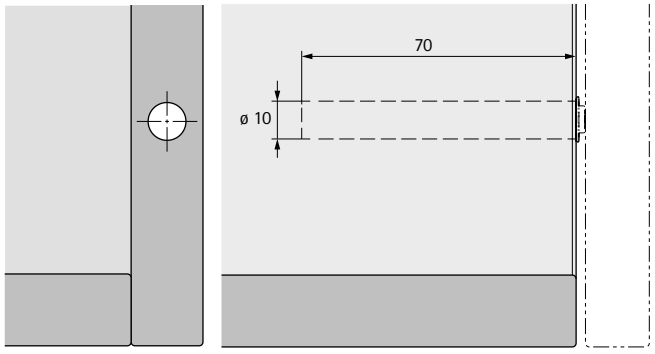

Карта свердління для довгого штока, Push to open Magnet

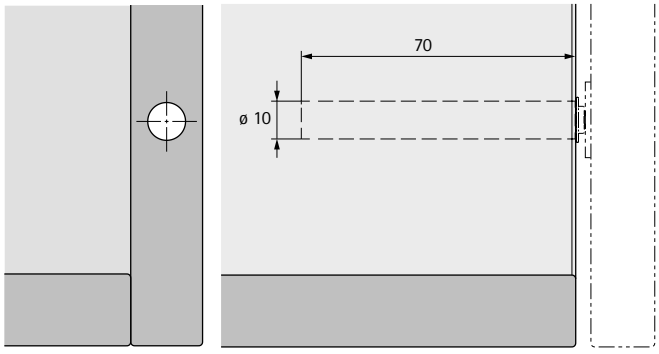

hettich.com/short/d4383b

Приспособа для встановлення Push to open



- Допоміжний прес для встановлення механізмів Push to open
- Сприяє процесу запресовування адаптерів в корпус меблів
- Сприяє процесу запресовування адаптерів в в бічні панелі
- Використовується вручну
- Пластик

Артикул	Упаковка
9 090 888	1 шт

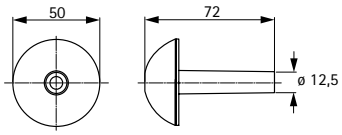

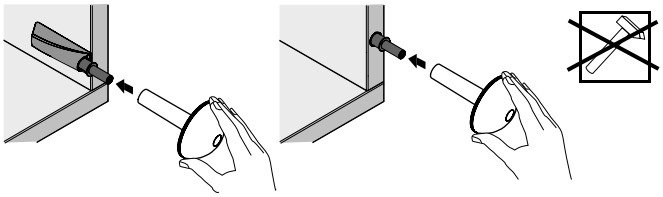

	DrillJig VB	BlueJig для дюбеля	Everfix для маркування отворів
			
Сторінка	1550	1551	1552
Підходить для встановлення	з'єднувальна фурнітура ▸ VB 18 / 19 / 20 / 21 ▸ VB 35 ▸ VB 36 ▸ VB 135 ▸ VB 54 / 16 Toolex ▸ VB 54 / 19 Toolex ▸ VB 54 / 23 E Toolex	Сталеві дюбелі для для з'єднувальної фурнітури Rastex	З'єднувачі EverFix

DrillJig VB пристосування для свердління, свердло ø 20 мм

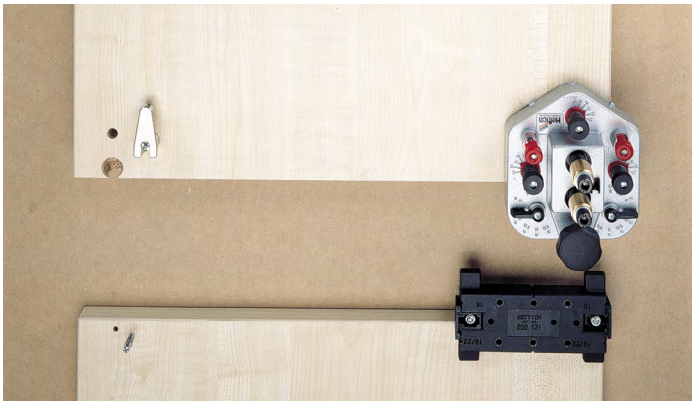

- Для точного монтажу з'єднувальної фурнітури на одиничних або індивідуальних виробах
- Точне та чисте свердління отворів
- Свердла з твердосплавними наконечниками
- Відсутність «втечі» свердла при свердлінні отворів півмісяця
- System 32: свердління ø 5 мм, розмір 32 мм, на відстані 37 мм від переднього краю
- Для модернізації структурних панелей
- Потрібний ручний дриль або акумуляторний шуруповерт
- Для панелей товщиною 16 та 19 мм
- Для встановлення наступної фурнітури:
  - Ексцентрикова стяжка в корпусі VB 18 / 19 / 20 / 21 / 35 / 35M / 36 / 36M
  - VB 135 з'єднувачі
  - VB 54 - 16 / 19 / 23 E Toolex полицетримачі

Комплект містить:
- 1 свердло для з'єднувальної фурнітури VB
- 1 свердло для дюбелів
- 1 свердло, ø 10 мм, з патроном
- 1 свердло, ø 20 мм, з патроном, для VB 35 / 35M / 36 / 36M та VB 135 або 1 свердло, ø 30 мм, з патроном, для VB 18 / 19 / 20 / 21
- 1 шестигранна насадка

Найменування	Артикул	Упаковка
DrillJig VB пристосування для свердління, свердло ø 20 мм	**0 020 166**	1 комплект
DrillJig VB пристосування для свердління, свердло ø 30 мм	**9 131 494**	1 комплект

Аксесуари

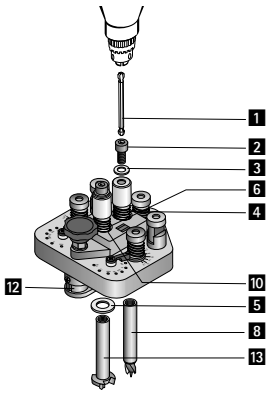

Найменування	Артикул	Упаковка
Свердло для дюбелів	**0 020 131**	1 шт
1 Шестигранна насадка	**0 020 695**	1 шт
2 Гвинт з внутрішнім шестигранником M8 x 16 DIN 912	**0 020 689**	1 шт
3 Шайба 8.4 DIN 125 для кондуктора DrillJig Hinge та DrillJig VB	**9 131 491**	1 шт
4 Пружина для кондуктора DrillJig Hinge та DrillJig VB	**9 131 488**	1 шт
5 Шайба 12 x 18 x 0.5 DIN 988 для кондуктора DrillJig Hinge та DrillJig VB	**9 131 492**	1 шт
6 Втулка для кондуктора DrillJig Hinge та DrillJig VB	**9 131 487**	1 шт
8 Свердло, ø 10 мм	**0 020 687**	1 шт
10 Шайба, 12 x 18 x 1.2 DIN 988 для DrillJig VB	**9 131 493**	1 шт
12 Фіксуюча пластина для DrillJig Hinge / VB	**9 131 489**	1 шт
13 Свердло ø 18 мм для стяжки з'єднання полиць VB 54 Toolex	**0 020 168**	1 шт
13 Свердло ø 20 мм для VB 35 / 35M, VB 36 / 36M, VB 135	**0 020 686**	1/1 шт
13 Свердло ø 30 мм для VB 18, VB 19, VB 20, VB 21	**0 020 167**	1/1 шт

BlueJig для дюбеля

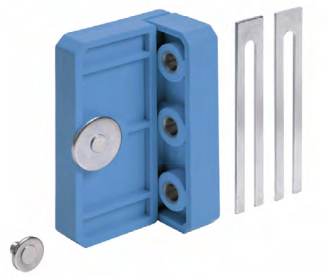

- Для торцевих свердлінь для встановлення сталевих дюбелів:
  - Rastex 15 з дюбелем довжиною 20 мм = відстань свердління 24 мм
  - Rastex 15 з дюбелем довжиною 30 мм = відстань свердління 34 мм
  - Rastex 25 з дюбелем довжиною 24.5 мм = відстань свердління 33.5 мм
- Практичне позиціонування свердлильного пристосування відносно наявних отворів Rastex за допомогою 2 розмічувальних штифтів діаметром 15 та 25 мм
- 3 прокладками для деталей товщиною 15 / 16, 18 / 19 та 21 / 22 мм
- Призначено для комбінованого свердління із дерев'яними шкантами
- Пластик із загартованими втулками зі сталі

Комплект містить:
- 2 дистанційні вставки
- 2 штифти для упору та розмітки
- 1 свердлильне пристосування
- 1 свердло, ø 8 мм

Артикул	Упаковка
9 079 402	1 шт

Свердлильне пристосування BlueJig для дюбеля

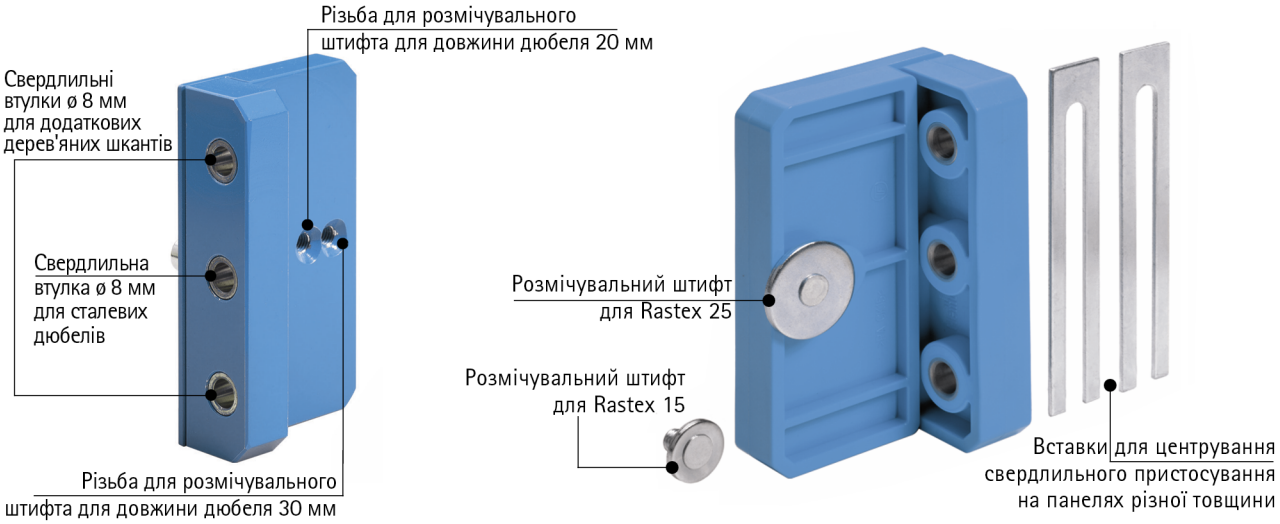

Свердлильне пристосування для дюбеля



Для маркування позиції з'єднувальної фурнітури (VB)

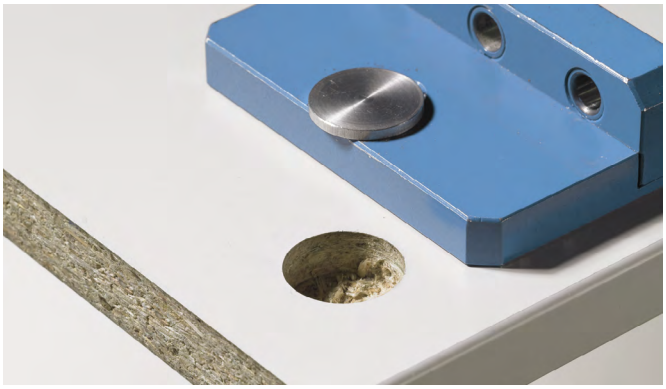

Додатково

Для свердла, отвір ø 8 мм див. на сторінці 1570

hettich.com/short/aba721

Пристосування для маркування отворів Everfix



- Для розмітки отворів під з'єднувальну фурнітуру EverFix

Артикул	Упаковка
0 079 692	1 шт

Інструмент для регулювання опори по висоті Korrekt



- Метал / алюміній
- Для опори Korrekt, що регулюється по висоті
- Довжину ручки можна змінювати
- Операція вручну
- Можливість регулювання до ≤ 300 кг ваги шафи (корпус шафи + вміст шафи)
- Загальна довжина 1000 мм

Артикул	Упаковка
9 253 384	1 шт

	BlueJig для дерев'яних шухляд
	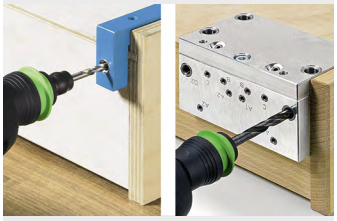
Сторінка	1554 - 1556
Підходить для монтажу	Actro YOU/ Quadro YOU / Actro 5D / Quadro EB 20 для дерев'яних шухляд

New

- **BlueJig Actro YOU, Push to open**
- **Для встановлення Actro YOU для дерев'яних шухляд, регулювання Push to open**

BlueJig Actro YOU



- Для свердління отворів для C-гачка та фіксатора на напрямних Actro 5D / Actro YOU для дерев'яних шухляд
- Пластик із загартованими втулками зі сталі
- Будь ласка, замовляйте спіральні свердла окремо

Артикул	Упаковка
9 257 813	1 шт

Кондуктор BlueJig Quadro YOU



- Для свердління отворів для C-гачка на напрямних Quadro YOU для дерев'яних шухляд
- Для свердління отворів під фіксатори для дерев'яних шухляд
- Пластик із загартованими втулками зі сталі
- Будь ласка, замовляйте спіральні свердла окремо

Артикул	Упаковка
9 257 325	1 шт

Кондуктор BlueJig для кріплень Quadro 2D



- Для свердління отворів для C-гачка на напрямних Quadro V6 5D та Quadro 25 2D для дерев'яних шухляд
- Для свердління отворів для фіксаторів Quadro V6 5D та Quadro 25 2D для дерев'яних шухляд
- Пластик із загартованими втулками зі сталі

Комплект містить:
- 1 шт. свердлильний кондуктор BlueJig для кріплень Quadro 2D
- 1 шт. свердло, ø 6 мм
- 1 шт. свердло, ø 2.5 мм

Артикул	Упаковка
9 323 473	1 шт

BlueJig Push to open



- Для регулювання переднього зазору шухляди за допомогою системи відкривання Push to open Silent на напрямних шухляди:
  - Actro 5D
  - Actro YOU
  - Quadro YOU
- Пластик

Артикул	Упаковка
9 257 326	1 шт

BlueJig Quadro EB 20 Start / BlueJig Quadro EB 20





Quadro EB 20 Start
- Для свердління отвору ø 6 мм для C-гачка на напрямни Actro 5D / Actro YOU / Quadro YOU / Quadro для дерев'яних шухляд
- Для маркування отворів ø 8 мм для фіксаторів для висувних полиць / дерев'яних шухляд із нижньою панеллю врівень з боковинами
- Чорний пластик із свердлильними втулками із загартованої сталі
- Будь ласка, замовляйте спіральні свердла окремо

Quadro EB 20
- Для свердління отворів для C-гачка на напрямних Quadro для дерев'яних шухляд
- Позиції
  - фіксатори для дерев'яних шухляд та висувних полиць
  - C-гачок для кріплення напрямної до задньої панелі
  - заднє кріплення
  - свердління передньої панелі
  - регулятор нахилу задньої частини

- Алюміній із загартованими втулками зі сталі
- Будь ласка, замовляйте спіральні свердла окремо

Посилання на сторінку:
- Інформацію спіральне свердло див. на сторінці 1569

Найменування	Артикул	Упаковка
1 BlueJig Quadro EB 20 Start	**9 084 515**	1 шт
2 BlueJig Quadro EB 20 / BlueJig Quadro 4D	**0 044 777**	1 шт

Дерев'яні шухляди з прихованою нижньою панеллю

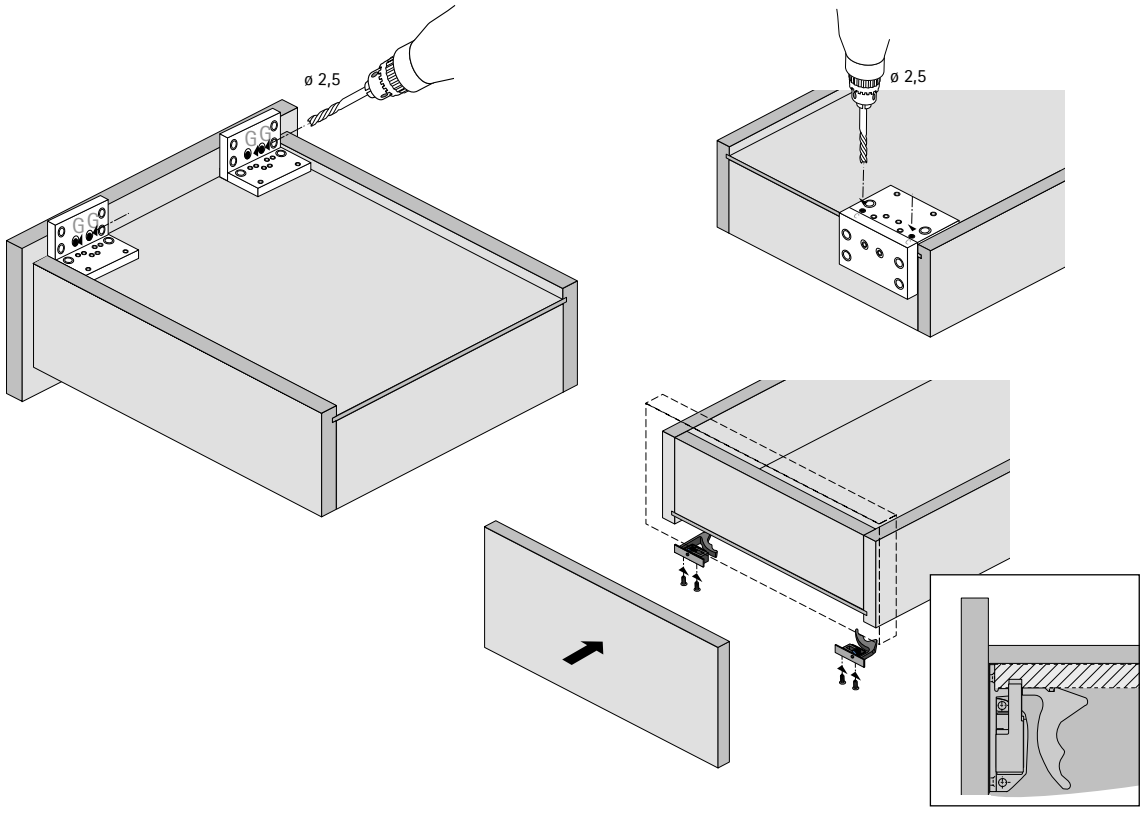

	Пристосування для свердління корпусу шафи для системи Easys	Пристосування для свердління фасаду для Easys	EB свердлильне пристосування
			
Сторінка	1558	1558	1559
Підходить для встановлення	Кріплення профілю або монтажний кронштейн та для розмітки позиції для свердління отвору для прокладання кабелю вниз	Передня панель для встановлення буфера	Пристосування для свердління для бічного стабілізатора InnoTech

Пристосування для свердління корпусу шафи для системи Easys



- Для свердління отворів для кріплення профіля або монтажного кронштейна
- Для розмітки свердління наскрізного отвору для прокладання кабелю вниз

Артикул	Упаковка
9 086 400	1 шт

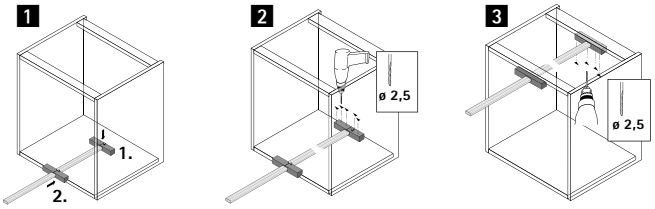

Пристосування для свердління фасаду для Easys



- Для свердління отворів у передній панелі для встановлення буфера (Арт. 9 082 365) для Easys

Артикул	Упаковка
9 110 645	1 шт

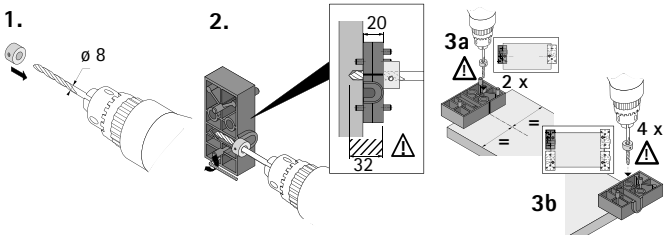

Пристосування EB для свердління для бічного стабілізатора InnoTech



- Свердлильний шаблон для свердління під кріплення бічного стабілізатора InnoTech / InnoTech Atira (арт. 9 079 333)
- Пластик, білий

Монтажна ширина мм	**Артикул**	Упаковка
9.5 / 10.5	**9 080 312**	1 шт
12.5	**9 080 311**	1 шт

	AvanTech YOU / ArciTech кріплення передньої панелі
	
Сторінка	1561 - 1562
Підходить для монтажу	Кріплення фасаду шухляди для бічного профілю 78 / 94 / 126 мм і передні кріплення для поздовжнього релінга

New

Інструмент для монтажу кріплення передньої панелі шухляди AvanTech YOU



- Для пресування кріплення передньої панелі шухляди AvanTech YOU

Дизайн	Артикул	Упаковка
Висота боковини шухляди 77 мм	9 257 316	1 шт
Боковина шухляди, висота 101 / 139 мм	9 257 314	1 шт
Боковина шухляди, висота 187 / 251 мм	9 257 315	1 шт
Висота шухляди 187 мм, Inlay	9 257 317	1 шт
H251 центруючий штифт	9 254 995	1 шт

Інструмент для монтажу стабілізатора фасаду



- Для пресування стабілізатора фасаду шухляди AvanTech YOU

Артикул	Упаковка
9 350 015	1 шт

Інструменти для монтажу кріплення фасаду шухляди ArciTech



- Для пресування переднього кріплення шухляди ArciTech, для висоти бічного профілю 94 / 126 мм

Артикул	Упаковка
9 127 211	1 шт

Інструменти для монтажу кріплення релінга шухляди ArciTech



- Для пресування кріплення повздовжнього релінга висувної шухляди ArciTech

Артикул	Упаковка
9 140 129	1 шт

Інструмент для монтажу адаптера DesignSide шухляди ArciTech



- Інструмент для монтажу адаптера ArciTech DesignSide в зборі

Артикул	Упаковка
9 242 477	1 шт

Для лінійних монтажних планок System 8099, кріплення передніх панелей ArciTech, кріплення рейлінгів, кріплення передніх панелей MultiTech

New

Забивний інструмент для системи лінійних монтажних планок System 8099 (Sensys, Intermat)



- Забивний інструмент для лінійних монтажних планок, система 8099 з ексцентриковим регулюванням висоти

Артикул	Упаковка
9 102 188	1 шт

Забивний інструмент для системи хрестоподібних монтажних планок System 8099 (Sensys, Intermat)



- Забивний інструмент для системи хрестоподібних монтажних планок System 8099 (Sensys, Intermat)

Артикул	Упаковка
9 289 799	1 шт

hettich.com/short/66755d

	Інструмент для встановлення ходового елемента	Інструмент позиціонування SlideLine 55 Plus
		
Сторінка	1564	1564
Підходить для монтажу	SlideLine 97	SlideLine 55 Plus система розсувних дверей

Інструмент для встановлення ходового елемента



- Для легкого встановлення ходових частин у ходовий компонент
- Для SlideLine 97
- оцинкований

Артикул	Упаковка
0 076 484	1 шт

Приспособа для позиціонування



- Для встановлення активатора у верхній ходовий профіль
- Для SlideLine 55 Plus
- Оцинкована сталь

Артикул	Упаковка
9 136 109	1 шт

hettich.com/short/b6ee56

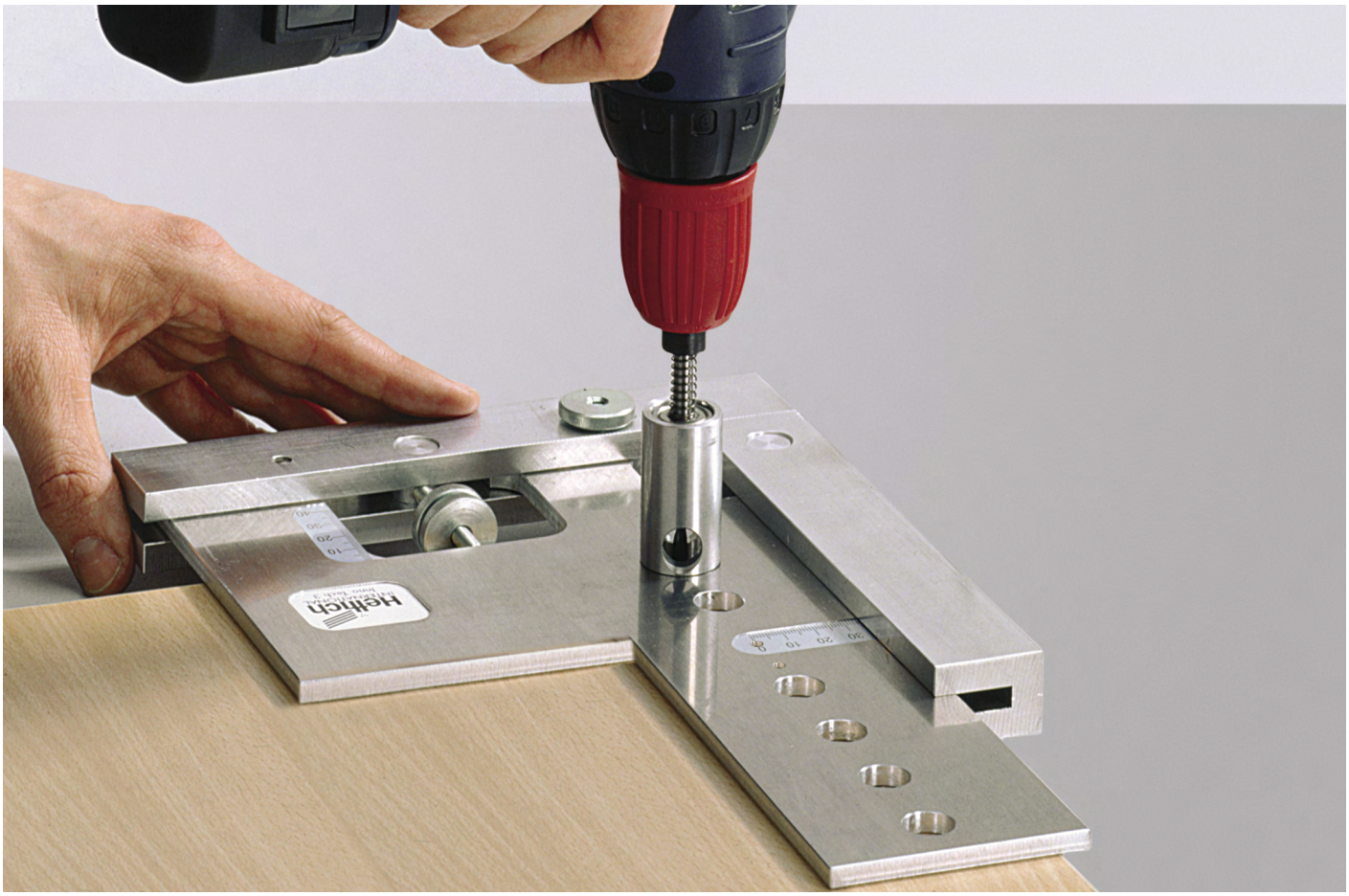

Спеціальний інструмент для ідеальних результатів
Деякі робочі процеси в меблевій майстерні виконуються тисячі разів: найпоширенішим є свердління. Спеціальні свердла по дереву, які поєднуються зі свердлильними пристосуваннями Hettich, не тільки забезпечують більшу точність, але й полегшують вашу роботу та покращують процес. Це економить дорогоцінний час. Свердла по дереву Hettich доступні для системи свердлильних пристосувань Accura, свердлильних пристосувань Exakta та BlueJig, а також для ручних та стаціонарних дрилів. Одним словом: у Hettich ви знайдете потрібний спеціальний інструмент для будь-якого застосування.

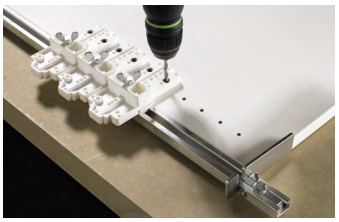

Потужність:
Свердла HSS для свердління отворів через загартовані втулки.

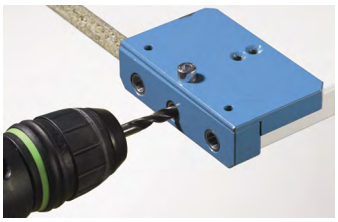

Надійність:
Знос свердла мінімальний, оскільки його ріжучі кромки не торкаються свердлильного пристосування.



По центру:
Приспособа-викрутка для вкручування гачків у стіну. Ідеально підходить для акумуляторних викруток.

hettich.com/short/5c59be

Універсальність:
Свердла по дереву з циліндричним хвостовиком для стаціонарних та ручних дрилів.



Свердла по дереву з циліндричним хвостовиком
Твердосплавні свердла, спіральні свердла, гільзові свердла, ступінчасті свердла **1568 – 1570**



Свердла по дереву з шестигранним хвостовиком
Свердла по дереву, спіральні свердла, центруючі свердла **1570**



Насадка для вкручування гачка з шестигранним валом **1570**

Hettich Technical Assistant
- **Монтаж**
- **Налаштування**
- **Сервіс**

hettich.com/short/cffe5a

Свердло по дереву з циліндричним хвостовиком

Гільзове свердло, ступінчасте свердло

Гільзове свердло



- Мінімальний знос свердла, оскільки свердло не контактує з шаблоном
- Точне позиціонування свердла через втулку
- Регульований обмежувач глибини свердління
- Можна використовувати зі свердлильними пристосуваннями Accura, Practica, Lift Advanced

Посилання на сторінку:
- Інформацію про Accura див. на сторінці 1524 - 1527
- Інформацію про Practica див. на сторінці 1533 - 1536

Опис	Діаметр мм	**Артикул**	Упаковка
Гільзове свердло	2.5	**9 257 329**	1 шт
Свердло запасне без гільзи	2.5	**9 270 887**	1 шт
Гільзове свердло	3	**0 078 095**	1 шт
Свердло запасне без гільзи	3	**0 079 004**	1 шт
Гільзове свердло	5	**0 070 268**	1 шт
Свердло запасне без гільзи	5	**0 070 269**	1 шт
Гільзове свердло	8	**0 046 084**	1 шт
Свердло запасне без гільзи	8	**0 046 628**	1 шт
Гільзове свердло	10	**0 078 096**	1 шт
Свердло запасне без гільзи	10	**0 079 005**	1 шт

Ступінчасте свердло / установочне кільце



- Ступінчасте свердло HSS, ø 5 мм / ø 7 мм
- Можна використовувати для з'єднувальних гвинтів Directa 2

Посилання на сторінку:
- Установочне кільце також можна використовувати для свердла ø 10 мм, див. сторінку 1569

Опис	**Артикул**	Упаковка
Ступінчасте свердло	**0 019 446**	1 шт
Установочне кільце	**0 024 838**	1 шт

Свердло по дереву з циліндричним хвостовиком

- **Свердла для ручних та стаціонарних дрилів**
- **Твердосплавне свердло, спіральне свердло HSS**

Твердосплавні свердла



- Для ручних та стаціонарних дрилів

Діаметр мм	Діаметр валу	Довжина мм	Тип найменування	**Артикул**	Упаковка
5	5	70	для Everfix	**0 046 083**	1 шт
6	6	70	для Actro 5D, Actro YOU, Quadro YOU, Quadro EB 20	**0 046 082**	1 шт
10	10	70	для VB 16, VB 18 / 19 / 20 / 21 та VB 36 / 36 M	**0 046 079**	1 шт
15	10	90	для Rastex 15	**0 044 757**	1 шт
18	10	90	для VB 54 Toolex	**0 046 087**	1 шт
20	10	90	для VB 35 / 35 M, VB 36 / 36 M, VB 135, VB 160	**0 046 077**	1 шт
25	10	90	для Rastex 25	**0 046 074**	1 шт
35	10	90	для AVB 4, AVB 5	**0 046 071**	1 шт
40	10	90		**0 046 086**	1 шт

Високопродуктивне спіральне свердло зі швидкорізальної сталі (HSS)



- ø 5 мм
- Довжина 90 мм
- Для свердління отворів через загартовані свердлильні втулки ø 5 мм, напр. пристосування для свердління ручок Accura та Exakta

Посилання на сторінку:
- Пристосування для свердління Accura для ручок, див. сторінки 1524 - 1527
- Свердлильние пристосування Exakta див. сторінку 1530

Артикул	Упаковка
0 044 766	1 шт

hettich.com/short/9f4add

Свердло по дереву з шестигранним хвостовиком

- **Для ручних та стаціонарних дрилів**
- **Деревина, центруюче свердло, вороток гачка**

New

Свердло по дереву



- Шестигранний вал
- Загальна довжина кожного 50 мм

Комплект містить:
- 1 свердло, ø 3 мм
- 1 свердло, ø 4 мм
- 1 свердло, ø 5 мм
- 1 свердло, ø 6 мм
- 1 свердло, ø 8 мм

Артикул	Упаковка
0 062 002	1 компл.

Центруюче свердло



- Свердло HS
- Нікельоване
- Шестигранний вал
- Загальна довжина 112 мм

hettich.com/short/f8e465

Опис	Діаметр мм	Артикул	Упаковка
Центруюче свердло	2.5	**9 257 319**	1 шт
Свердло запасне без гільзи	2.5	**9 311 352**	1 шт
Центруюче свердло	3	**0 062 001**	1 шт
Свердло запасне без гільзи	3	**9 311 353**	1 шт
Центруюче свердло	5	**0 062 000**	1 шт
Свердло запасне без гільзи	5	**9 311 354**	1 шт

Вороток гачка



- Для вкручування гачків в стіну за допомогою акумуляторної викрутки
- HS
- ø 18 мм
- З шестигранним валом
- Загальна довжина 45 мм

Артикул	Упаковка
0 062 004	1 шт

hettich.com/short/0b7972

Загальні технічні умови
Наведені в цьому каталозі інструкції з монтажу, точки кріплення шурупів і дані про несучу здатність передбачають належне кріплення за допомогою шурупів, рекомендованих Hettich, до плити ДСП з опором висмикуванню шурупа не менше 1 000 Н відповідно до EN 320.
Hettich не несе відповідальності за вантажопідйомність меблів та їх компонентів, якщо використовуються інші матеріали або інші методи кріплення; виробник меблів повинен перевірити вантажопідйомність.
Ситуації встановлення, показані в цьому каталозі, призначені лише для того, щоб проілюструвати можливі варіанти.
Виробник меблів несе відповідальність за те, щоб меблі були спроектовані відповідно до стандартів, зокрема щодо дотримання вимог безпеки.
Ми будемо раді надати будь-яку додаткову інформацію, яка вам може знадобитися.

Загальні умови продажу та доставки
Усі продукти та послуги надаються виключно на підставі наших Загальних умов продажу та доставки, які опубліковані на нашому веб-сайті www.hettich-agb.com або які ми з радістю надішлемо вам за вашим запитом.
Ми не визнаємо жодних умов та положень постачальника, які суперечать або відхиляються від наших Загальних положень та умов продажу та доставки.

Правове повідомлення
© Hettich Marketing- und Vertriebs GmbH & Co. KG
вулиця Антона Геттіх, 12-16
32278 Кірхленгерн · Німеччина

СІЧЕНЬ 2025

Ми залишаємо за собою всі права на цей каталог відповідно до закону про авторське право. Копіювання цього каталогу в будь-якій формі, повністю або частково, без нашої письмової згоди заборонено. Можливі технічні зміни. Помилки та пропуски виключені. Можливі варіації кольорів.

Завіси	New	13 – 326
Системи шухляд	New	327 – 732
Системи напрямних	New	733 – 828
Системи розсувних дверей	New	829 – 1000
Системи складаних дверей	New	1001 – 1086
Системи столів та опор	New	1087 – 1208
Додаткові продукти	New	1209 – 1475
Виробнича техніка	New	1476 – 1571

20317_Tfel_01/2025_HMV/ua

IT'S ALL
IN HETTICH

Hettich